LIFTKAR PTR

ELEKTRICKÝ PÁSOVÝ SCHODOLEZ



PROVOZNÍ MANUÁL

Čeština

SANO

makes life easier.

PŘEDSTAVENÍ A VLASTNOSTI **3**

1 VŠEOBECNÉ BEZPEČNOSTNÍ POKYNY **4**

2 POPIS PRODUKTU **8**

2.1 Ovladače – rukojeť 9
2.2 Ovladače – základna zařízení – hybná jednotka 10
2.3 LIFTKAR PTR - Součásti 10
2.4 Technické údaje Liftkar PTR 11
2.5 Indikátory a kontrolky 11
2.6 Hlavní rozměry 12

3 ZAČÍNÁME **13**

První kroky 13
3.1 Nabijte baterii 13
3.2 Zasazení/uzamčení rukojeti do základny zařízení 13
3.3 Uzamčení rukojeti 14
3.4 Odpojení rukojeti 14
3.5 Sundání rukojeti 14

4 PROVOZ **15**

4.1 Usazení invalidního vozíku 15
4.2 Provoz po schodech 16
4.3 Sundání invalidního vozíku 19
4.4 Použití pásového schodolezu na rovném povrchu 19
4.5 Senzor úhlu náklonu 20
4.6 Upozornění na stav dobití baterie 20
4.7 Doporučení pro nabíjení bateriové jednotky 21
4.8 Systém nouzového odblokování 21

5 ČIŠTĚNÍ A NAKLÁDÁNÍ S ODPADEM **22**

5.1 Čištění a dezinfekce 22
5.2 Odložení po skončení životnosti 23
5.3 Opětovné využití / výrobek z druhé ruky 23
5.4 Protipožární opatření 23
5.5 Bezpečnostní kontrola 24
5.6 Stahování produktů z trhu a nápravná opatření 24

6 ZÁRUKA A ZÁKAZNICKÝ SERVIS **25**

6.1 Úpravy elektrického pásového schodolezu 25

7 ZÁRUKA A ODPOVĚDNOST **26**

7.1 Záruka 26
7.2 Odpovědnost 27

8 PROHLÁŠENÍ O SHODĚ **28**

POZNÁMKY **30**

KONTAKT **31**

PŘEDSTAVENÍ A VLASTNOSTI

GRATULUJEME!

LIFTKAR PTR JE PÁSOVÝ SCHODOLEZ, KTERÝ VÁM POMŮŽE BEZPEČNĚ PŘEPRAVIT VOZÍČKÁŘE PO SCHODECH NAHORU I DOLŮ.

Liftkar PTR je mobilní zařízení speciálně vyvinuté pro provoz na rovných schodech. Vozíčkáři se nyní mohou pohybovat volněji a jejich asistenti už si nemusí na schodech namáhat záda.

Liftkar PTR lze rychle pomocí dvou páček rozložit na dva praktické dílyzákladní (hybná) jednotka včetně dobíjecí baterie má hmotnost přibližně 28 kg, rukojeť (řídící jednotka) pak přibližně 11 kg.

Liftkar PTR zajišťuje bezpečné ovládání na schodech. Bez ohledu na to, zda poskytujete profesionální služby mobility nebo jste přítel, příbuzný, či partner, přejeme vám mnoho spokojenosti při využívání tohoto zařízení. Tento návod k obsluze je navržen tak, aby vám pomohl naučit se používat zařízení Liftkar PTR.

Abychom vám mohli poskytnout aktuální informace o produktech i technických změnách (např. možnostech, příslušenství), zaregistrujte prosím svůj produkt online.

https://www.sano-stairclimbers.com/product-registration

PROVOZNÍ MANUÁL NENAHRAZUJE POVINNOU ODBORNOU PŘÍPRAVU PROVEDENOU AUTORIZOVANÝM SPECIALISTOU.



Liftkar® PTR (včetně doplňkové opěrky hlavy, polstrované opěrky zad a sklápěcích podpěr invalidního vozíku)

U invalidních vozíků s brzdovými páčkami u rukojetí je nutné použít mini rampy.



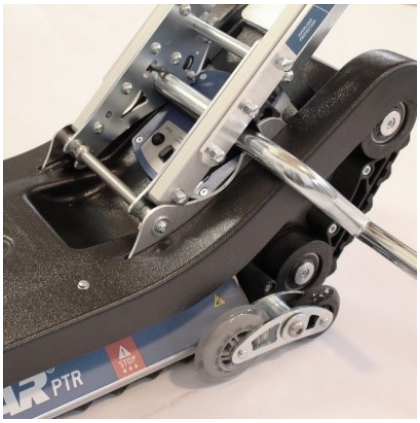

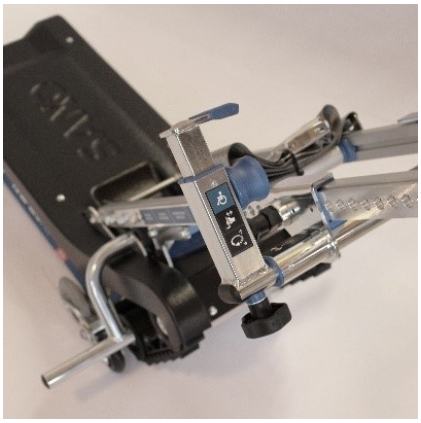

1 VŠEOBECNÉ BEZPEČNOSTNÍ POKYNY

VAROVÁNÍ – BEZPROSTŘEDNÍ NEBEZPEČÍ NEBO MOŽNOST VZNIKU ŠKODLIVÉ SITUACE
Pokud se tomu nevyhnete, může dojít k fyzickému poranění nebo poškození majetku.

VÝSTRAHA – MOŽNOST BEZPROSTŘEDNÍHO NEBEZPEČÍ
Pokud se tomu nevyhnete, může dojít ke smrtelnému nebo závažnému fyzickému poranění!

NEBEZPEČÍ – BEZPROSTŘEDNÍ NEBEZPEČÍ
Pokud se tomu nevyhnete, dojde ke smrtelnému a závažnému fyzickému poranění!

HERSTELLER
Výrobce

HERSTELLUNGSDATUM
Datum výroby

SERIENNUMMER
Sériové číslo

TROCKEN AUFBEWAHREN
Skladujte na suchém místě

MEDIZINPRODUKT
Zdravotnický prostředek

CE-KENNZEICHNUNG
Označení CE



SERBISCHE CE-KENNZEICHEN
Srbská značka CE



ELEKTROSCHROTT
Elektronický odpad



TEMPERATURGRENZWERTE ANWENDUNGSBEREICH 5 º C BIS 40 º C
Teplotní limity Rozsah použití 5 º C till 40 º C (41 º F till 104 º F)



EINDEUTIGE PRODUKTIDENTIFIZIERUNG
Jedinečná identifikace produktu



GEBRAUCHSANWEISUNG BEACHTEN
Postupujte podle návodu k použití



WARNUNG VOR HANDVERLETZUNG DURCH RIEMENANTRIEB
Varování před poraněním rukou způsobeným řemenovým pohonem



UPOZORNĚNÍ

- Přečtěte si prosím pozorně tento návod k obsluze. Řiďte se všemi pokyny v tomto návodu a věnujte pozornost výstražným znakům a piktogramům na zařízení. Přeprava po schodech představuje riziko a nedodržování těchto instrukcí může způsobit nehodu.
- Pásový schodolez lze používat pouze k účelu, pro který byl navržen – k přepravě osob po rovných schodech.
- Schodolez LIFTKAR-PTR smí obsluhovat pouze osoby, které
  - mají doklad o tom, že byly proškoleny v ovládání pásového schodolezu
  - umí chodit po schodech dozadu
  - jsou fyzicky i duševně zdravé
  - a které jsou schopny udržet rovnováhu bez velkého fyzického vypětí.
- Schodolez LIFTKAR PTR NESMÍ obsluhovat následující osoby:
  - Osoby mladší 16 let
  - Osoby pod vlivem léků, drog nebo alkoholu
  - Těhotné osoby
  - Dětem není povoleno používat pásový schodolez.
- Pokud by se schodolezem došlo k nehodě, je nezbytné tuto událost neprodleně oznámit vašemu autorizovanému prodejci (zachování obezřetnosti!).
- Invalidní vozík musí být technicky v perfektním stavu (bez poškození rámu, bez modifikací atd., žádné spojovací prvky nesmí chybět nebo být uvolněné, pneumatiky a brzdy musí být v dobrém stavu). V případě pochybností kon- taktujte před použitím zařízení specializovaného dealera.
- Schodolez LIFTKAR PTR není určen pro jízdu na delší vzdálenosti po vodorovných plochách.
- Nepoužívejte Liftkar PTR pro přepravu osoby, dokud jste si dokonale nena- cvičili jeho řízení bez zátěže. Poté si jeho řízení vyzkoušejte znovu s co nej- lehčí osobou bez postižení. Tato osoba se během přepravy musí držet zábradlí nebo druhé osoby.
- Použití zařízení na mokrém a kluzkém povrchu se nedoporučuje.

VAROVÁNÍ

- Nepoužívejte Liftkar PTR pro přepravu osoby, dokud jste si dokonale nena- cvičili jeho řízení bez zátěže. Poté si jeho řízení vyzkoušejte znovu s co nej- lehčí osobou bez postižení. Tato osoba se během přepravy musí držet zábradlí nebo druhé osoby.
- Nikdy nesahejte do pásů schodolezu (hrozí zachycení nebo rozmáčknutí)! Pro přepravu samotného schodolezu doporučujeme schodolez rozložit.
- Pro přepravu samotného zařízení doporučujeme schodolez LIFTKAR PTR demontovat.
- Zařízení Liftkar PTR má výkonnou 12Ah/24V dobíjecí baterii, která by před každým použitím pásového schodolezu měla být plně dobitá. Pokud se z ja- kéhokoli důvodu baterie v průběhu přepravy po schodech vybije, sjeďte ihned se schodolezem dolů a baterii plně dobijte. Vždy je možné sjet alespoň o jedno rameno schodů dolů, a to i s baterií, která je téměř vybitá. První znamení, že je baterie téměř vybitá, lze poznat z výkonu schodolezu. Zaříze- ní Liftkar PTR je pomalejší a jeho pohyb je náročnější. Nezkušené řidiče varuje LED displej: **pokud přídavná baterie potřebuje dobít, LED displej začne blikat střídavě červeně a zeleně a vydávat varovný zvukový signál.**
- Pro okolní prostředí, ve kterém je pásový schodolez Liftkar skladován a pro- vozován, platí následující pravidla: předejděte vystavení pásového schodole- zu vysokým teplotám a působení přímého slunečního záření nebo vystavení vysoké vzdušné vlhkosti při používání v sauně nebo za deště a podobně, protože při přehřátí se schodolez může poškodit. Stejně tak nevystavujte schodolez teplotám nižším než 5 °C. Nepoužívejte ho v blízkosti citlivých zdravotnických přístrojů.

VÝSTRAHA

- Pro přepravu osob pomocí pásového schodolezu Liftkar PTR použijte pouze invalidní vozíky vybavené bezpečnostním pásem nebo dalším zádržným systémem.
- Osoby, které nedokáží sedět bezpečně, musí použít pás.
- Nepoužívejte pásový schodolez Liftkar, pokud při provozu vydává neobvyklé zvuky nebo vibrace. Přestaňte schodolez používat a nechte jej prohlédnout autorizovaným odborníkem.
- Nikdy schodolez nepoužívejte na schodech se sklonem vyšším než 35°.
- Přesvědčte se, že schody, po kterých hodláte vozíčkáře přepravovat jsou na- vrženy tak, aby unesly kombinovanou hmotnost schodolezu + vozíku + přepravované osoby.
- Nikdy nepoužívejte schodolez na silně poškozených schodech (pokud jsou například ochozené hrany schodů).
- Pásový schodolez nelze používat na točitém schodišti ani na schodech s úzkými rohy.
- Abyste zabránili uklouznutí ze schodů, noste protiskluzovou obuv.
- Nepoužívejte schodolez na mokrých, kluzkých nebo voskovaných schodech, aby se předcházelo nehodám. Kobercové krytiny musí být rovněž neklouzavé.
- Přepravovaná osoba nesmí svěsit ruce do strany ani náhle pohnout rukama. Ruce by se měly opírat o opěrky nebo o stehna.

NEBEZPEČÍ

- Schodolez LIFTKAR PTR nikdy neprovozujte na mokrém, kluzkém, leštěném, voskovaném, hladkém či zledovatělém povrchu nebo obecně na povrchu, který neposkytuje obsluze dostatečnou stabilitu a zhoršuje přilnavost pásů schodolezu. Koberce a rohožky mohou také představovat riziko.
- Za žádných okolností nesmíte při řízení schodolezu na schodech pustit ruko- jeť. Vždy při řízení schodolezu používejte obě ruce. (Nebezpečí pádu)
- Přesvědčte se, že při provozu schodolezu není na schodech pod ním žádná jiná osoba. (Nebezpečí kolize)
- Při řízení schodolezu Liftkar mějte vždy obuté uzavřené boty, které nekloužou. (Nebezpečí pádu)
- Bez výjimek se schodolez nesmí používat v prostorách s nebezpečím výbuchu.
- Nikdy zařízení nepřetěžujte. Maximální nosnost zátěže (v závislosti na modelu) zařízení Liftkar PTR je 130 kg nebo 160 kg (hmotnost osoby + hmotnost vozíku). Přesvědčte se, že invalidní vozík je navržen pro hmotnost osoby, kterou budete přepravovat.
- Při jízdě po schodech dolů zastavte jízdu ve směru hrany schodu, jakmile se značka „STOP“ na straně schodu vyrovná s jeho hranou. (Nebezpečí pádu!)

2 POPIS PRODUKTU



1. Opěrka hlavy *
2. Zádržný úchyt na invalidní vozík
3. Rukojeť
4. Základna zařízení
5. Ovladače – rukojeť
6. Polštářek opěradla *
7. Přídržný šroub
8. Přídržná páka
9. Ovladače – základna zařízení
10. Sklápěcí podpěry invalidního vozíku *

* doplňkové příslušenství

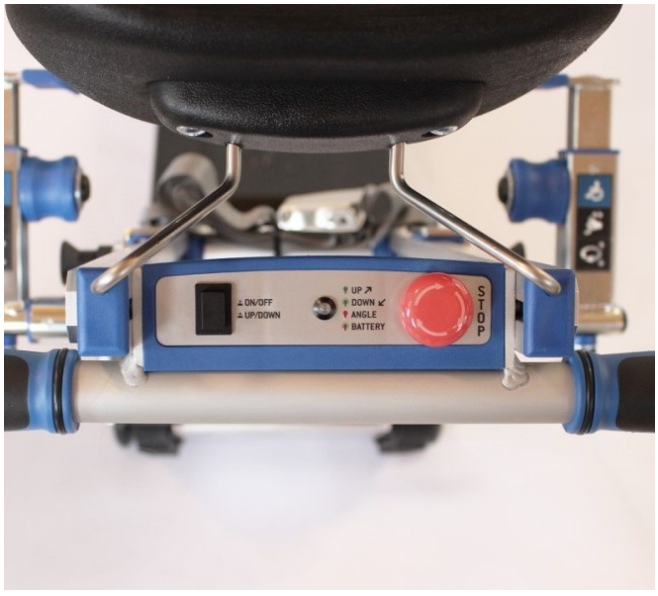

Ovladače – rukojeť

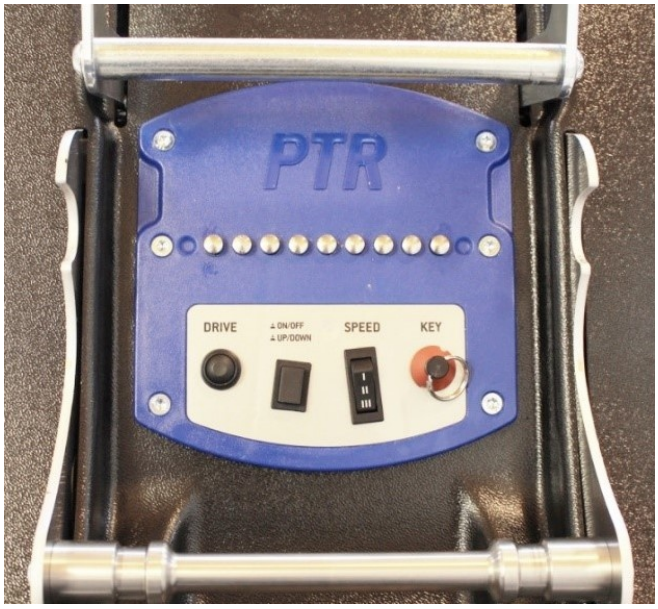

Ovladače – základna zařízení

2.1 OVLADAČE – RUKOJEŤ

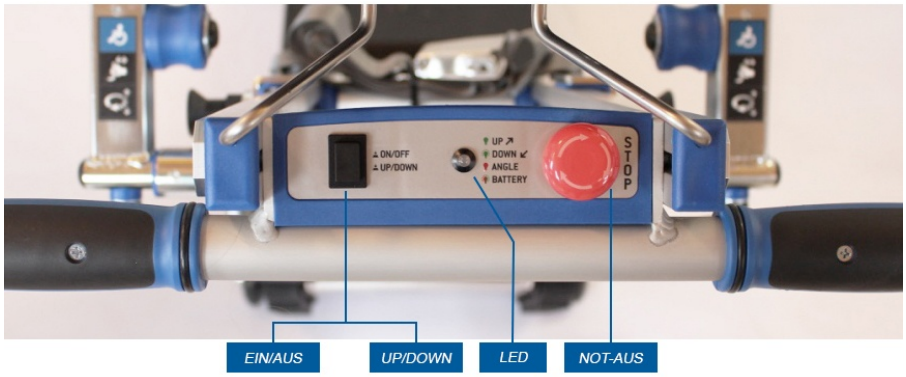

ZAPNOUT/VYPNOUT – NAHORU/DOLŮ

- Pokud je LIFTKAR PTR vypnutý, zapněte ho stisknutím tohoto tlačítka. LIFTKAR PTR se automaticky zapne v režimu NAHORU.
- LED indikátor **se rozsvítí zeleně**.
- (Opětovným) stisknutím tohoto tlačítka přepnete do režimu DOLŮ. LED **bliká zeleně**.
- Stisknutím a podržením tohoto tlačítka (asi na 2 vteřiny) LIFTKAR PTR vypnete. Po přibližně 5 minutách bez užívání se zařízení automaticky samo vypne, aby se baterie nevybíjela.

LED

- **Svítí zeleně** v režimu NAHORU.
- **Bliká zeleně** v režimu DOLŮ.
- **Změní barvu na červenou**, pokud jsou schody příliš prudké (36°–40°). Rychlost zařízení LIFTKAR PTR se automaticky sníží.
- Pokud je zařízení přetížené nebo jsou schody příliš prudké, zapne se **červené světlo a akustický varovný signál**. PTR se zastaví.
- Pokud je baterie téměř vybitá, **bliká světlo červeně a zeleně a spustí se akustický signál.**

NOUZOVÉ ZASTAVENÍ

- Zastaví pásový schodolez LIFTKAR PTR.
- Zrušte nouzové zastavení zatažením za vypínač nebo jeho otočením.

2.2 OVLADAČE – ZÁKLADNA ZAŘÍZENÍ – HYBNÁ JEDNOTKA

KEY - KLÍČ
Klíč chrání LIFTKAR PTR před neoprávněným používáním.

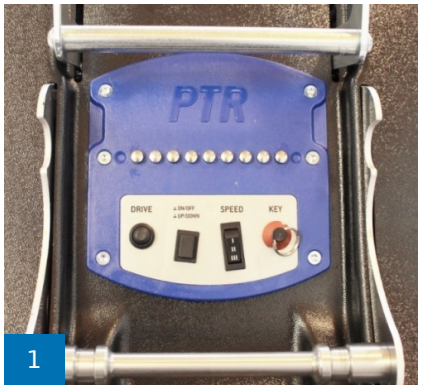

1

ON/OFF – ZAPNUTO/VYPNUTO
Stejná funkce jako na rukojeti.

VÝSTRAHA
Používejte pouze pro účely nakládání(např. ukládání do auta).

DRIVE – SPUŠTĚNÍ
Nastartuje hnací řetěz ve zvoleném režimu.

SPEED – RYCHLOST
Předem zvolte výchozí rychlost výstupu/sestupu

Rychlost I 5,5m/min
Rychlost II 6,5m/min
Rychlost III 7,5m/min

2.3 LIFTKAR PTR - SOUČÁSTI



Liftkar PTR – součásti (rozsah dodávky)

2.4 TECHNICKÉ ÚDAJE LIFTKAR PTR

Maximální zátěž (včetně vozíku)	130 kg / 160 kg
Minimální šířka invalidního vozíku (vnitřní rám)	420 mm
Maximální náklon	35°
Celková hmotnost	39 kg
Hmotnost základny zařízení (včetně baterií)	28 kg
Dosah	až 1.000 schodů *
Minimální rozměry podesty	970 x 970 mm
Hladina akustického tlaku:	pod 80dB
Potrebna sila za upravljače:	najviše 5 N

* v závislosti na celkové přepravované hmotnosti

2.5 INDIKÁTORY A KONTROLKY

ZÁKLADNA ZAŘÍZENÍ – HYBNÁ JEDNOTKA

- Zapnutí pomocí klíče
- Přepínač ZAPNOUT/VYPNOUT – NAHORU/DOLŮ
- Přepínání rychlosti I / II / III
- Zástrčka pro nabíječku
- Hlavní pojistka

RUKOJEŤ – ŘÍDÍCÍ JEDNOTKA

- Přepínač ZAPNOUT/VYPNOUT – NAHORU/DOLŮ
- Multifunkční LED – stav baterie a úhel náklonu
- NOUZOVÉ ZASTAVENÍ
- Aktivační tlačítko

2.6 HLAVNÍ ROZMĚRY

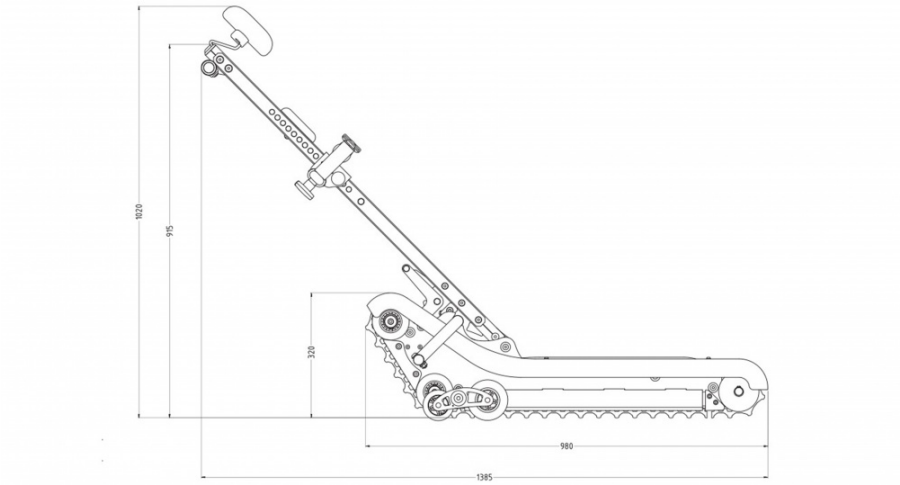

POHLED Z PROFILU

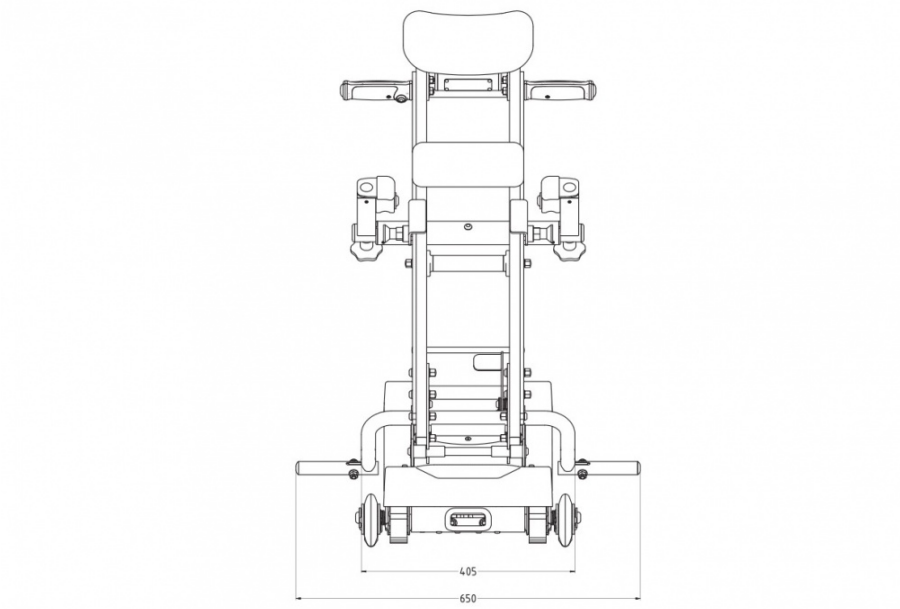

ČELNÍ POHLED

3 ZAČÍNÁME

PRVNÍ KROKY

3.1 NABIJTE BATERII

Plně dobijte 24V/12Ah přídavnou baterii instalovanou na základně zařízení. To může trvat až 6 hodin v závislosti na míře vybití. Zástrčka na dobíjení se nachází na zadní straně základny (obrázek 1a).



LIFTKAR PTR je vybaven zabudovaným nabíjecím zařízením. Na levé straně přístroje se nachazí LED ukazatel, který znázorňuje stav baterie (obrázek 1b):

Oranžové světlo: probíhající nabíjení
Zelené světlo: nabíjení bylo dokončeno, baterie je plně dobita



3.2 ZASAZENÍ/UZAMČENÍ RUKOJETI DO ZÁKLADNY ZAŘÍZENÍ



Umístěte úchyt ve tvaru U na spodní straně rukojeti na kulatou podpůrnou tyč na základně (obrázek 2a).

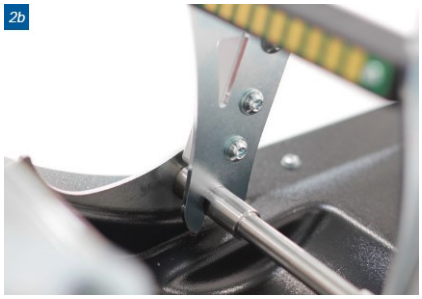

Přesvědčte se, že úchyt správně sedí ve žlábcích podpůrné tyče (obrázek 2b). Správné uchycení si usnadníte nakláněním rukojeti dopředu a dozadu.

3.3 UZAMČENÍ RUKOJETI

Usaďte rukojeť do provozní pozice. Pružinová zádržná páka automaticky zapadne. Bezpečnostní úchyt navíc drží zádržnou páku na místě (obrázek 3).

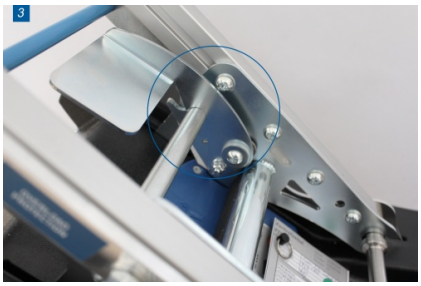

DŮLEŽITÉ

Dříve než začnete pracovat s pásovým schodolezem, vždy zkontrolujte polohu zádržné tyče. Zajišťovací klapka musí být vždy zaklapnuta.

3.4 ODPOJENÍ RUKOJETI



Zatlačte na bezpečnostní úchyt směrem dopředu (obrázek 4a) a poté zatáhněte za zádržnou páku směrem dozadu až do nejnižší pozice (obrázek 4b).

3.5 SUNDÁNÍ RUKOJETI



Nakloňte rukojeť dopředu a zatáhněte lehce nahoru. Po vytažení ze zacvakávacího mechanismu se rukojeť sama automaticky uvolní.

4 PROVOZ

4.1 USAZENÍ INVALIDNÍHO VOZÍKU

4.1.1 UMÍSTĚNÍ INVALIDNÍHO VOZÍKU NA SCHODOLEZ

Najeďte vozíkem ke středu základny schodolezu, dokud se pneumatiky vozíku nedotknou podpory pro vozík na schodolezu.


1


2

4.1.2 NAKLOŇTE RUKOJEŤ SMĚREM K VOZÍKU

Uvolněte rukojeť a nakloňte ji směrem k vozíku, dokud nebude v téměř vertikální pozici (rovnoběžně s opěrkou zad vozíku).

4.1.3 NASTAVTE POZICI ZÁDRŽNÝCH ÚCHYTŮ VOZÍKU

Umístěte zádržné úchyty vozíku přímo pod ohyb rukojeti vozíku.

Zatažením za oba uzamykací kolíky můžete nastavit vertikální pozici zádržných úchytů na správnou výšku vůči vozíku.


3


4

4.1.4 ZABEZPEČENÍ VOZÍKU

Nastavte pozici dvou postran- ních zádržných prvků (nalevo a napravo od zádržných úchytů) a utažením dvou ručních matic je zafixujte.

Nastavte opěrku hlavy a zakloň- te rukojeť zpět do přepravní pozice. Držte při tom rukojeť oběma rukama. Pružinová zádržná páka se automaticky usadí do krajní přední pozice.

UPOZORNĚNÍ

- Ujistěte se, že je bezpečnostní západka správně zajištěna.
- Zatáhněte brzdu na invalidním vozíku!
- Před nástupem na schodolez nebo výstupem z něj se ujistěte, že je napájení vypnuté, aby nedošlo k jeho náhodnému spuštění.

DŮLEŽITÉ
Přepravovanou osobu nenechávejte během přepravy nikdy bez dozoru.

4.2 PROVOZ PO SCHODECH

4.2.1 ZAPNUTÍ

Zapněte pásový schodolez pomocí klíče a tlačítka ZAPNOUT/ VYPNOUT.

Pásový schodolez se automaticky zapne v režimu NAHORU. LED indikátor svítí nepřerušovaně zeleně.



1


2a

4.2.2 PŘEPRAVA NAHORU

Najeďte ke schodům a srovnejte pásový schodolez tak, aby se schody svíral úhel 90° (obrázek 2a)

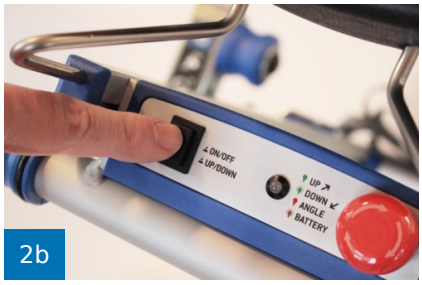

2b

Vždy držte rukojeť bezpečně oběma rukama. Na tlačítku pro přepínání směru na rukojeti schodolezu zvolte „NAHORU“ (UP) (obrázek 2b). LED indikátor svítí nepřerušovaně zeleně.


2c

Stůjte za rukojetí pásového schodolezu, jak vám bylo řečeno během školení autorizovanou osobou. Stiskněte aktivační tlačítko na pravé rukojeti (obrázek 2c).

DŮLEŽITÉ

- Nikdy nepoužívejte pásový schodolez na schodišti se sklonem větším než 35°. Během jízdy po schodech musí být schodolez držen oběma rukama.
- Vždy se pohybujte po schodech tak, aby pásy schodolezu a hrany schodů svíraly úhel 90°.
- Schodolez je vybaven integrovaným úhlovým senzorem pro větší bezpečnost.

4.2.3 DOSAŽENÍ HORNÍHO SCHODU

Zastavte pásový schodolez, jakmile se značka „STOP“ dostane na hranu horního schodu (obrázek 3).

Nyní pomalu zaklánějte pásový schodolez, dokud pásy nepřistanou na podlaze podesty. Stiskněte znovu aktivační tlačítko. Pásový schodolez poté dokončí dojezd na podestu.



3


4

4.2.4 PŘEPRAVA DOLŮ

Postavte pásový schodolez tak, aby se schody svíral úhel 90° a pasažér byl čelem ke schodům. Na tlačítku pro přepínání směru na rukojeti schodolezu zvolte „DOLŮ“ (DOWN) (obrázek 4). LED bliká zeleně.

Držte rukojeť pevně oběma rukama a stiskněte aktivační tla- čítko, kterým pásový schodolez posunete směrem ke schodům tak, aby značka „STOP“ na straně byla zároveň s okrajem horního schodu. Zastavte pásový schodolez a pomocí obou rukou nakloňte rukojeť směrem vpřed tak, aby se pásy schodolezu dotýkaly schodů. Poté stiskněte aktivační tlačítko a pokračujte v sestupu po schodech dolů.

DŮLEŽITÉ

Před zahájením jízdy po schodech musí být schodolez ke schodišti v pravém úhlu.

NEBEZPEČÍ

Při jízdě po schodech dolů zastavte jízdu ve směru hrany schodu, jakmile se značka „STOP“ na straně schodu vyrovná s jeho hranou. (Nebezpečí pádu!)

4.2.5 BEZPEČNOSTNÍ KONTROLA

Přestože je pásový schodolez vybaven senzorem a světelným LED indikátorem sklonu, doporučujeme před první přepravou osoby po schodech pečlivě zkontrolovat jejich sklon.


MAX. 35°
5

4.3 SUNDÁNÍ INVALIDNÍHO VOZÍKU

4.3.1 UVOLNĚNÍ VOZÍKU



Uvolněte bezpečnostní úchyt (obrázek 1a) a posuňte záchytnou páku do zadní pozice (obrázek 1b).

Nakloňte rukojeť opatrně směrem k vozíku, dokud vozík nedosedne na zem a rukojeť nebude ve vertikální pozici. Poté oddělejte ruční kolíky a zatáhněte za oba zádržné úchyty po stranách opěrky zad invalidního vozíku.

UPOZORNĚNÍ
Sundání vo- zíku ze schodolezu prová- dějte pouze na rovině mi- mo schodiště.



4.4 POUŽITÍ PÁSOVÉHO SCHODOLEZU NA ROVNÉM POVRCHU

4.4.1 POHYB NA ROVNÉM POVRCHU


1

Aby bylo možné najet vozíkem na pásový schodolez nebo ho otočit na podestách, zatlačte mírně na rukojeť směrem dolů (obrázek 1).

To pásy schodolezu nadzdvihne, aby bylo možné ho posunout na levá a pravá postranní kolečka.

4.4.2 ZÁKLADNÍ FUNKCE ZAŘÍZENÍ

Na zadní straně základny zařízení se nachází následující ovladače:

- **Kombinovaný přepínač ZAPNOUT/VYPNOUT, NAHORU/DOLŮ**
- **Zapínání pomocí klíče**
- **Přepínač rychlosti**

Zařízení lze používat i bez rukojeti. Abyste mohli tuto funkci využít, musíte dát záchytnou páku do nejnižší pozice. Tento režim slouží výhradně k nakládání zařízení a pro servisní účely.

Základnu zařízení lze ovládat pomocí tlačítek ZAPNUTO/VYPNUTO. Po zapnutí se zařízení automaticky zapne v režimu pohybu NAHORU. Opětovným stisknutím tlačítka ZAPNUTO/VYPNUTO přepnete zařízení do režimu DOLŮ. Zařízení vypněte stisknutím a podržením tlačítka ZAPNUTO/ VYPNUTO.

Pro zvolení rychlosti použijte přepínač pro nastavení rychlosti.

4.5 SENZOR ÚHLU NÁKLONU

Zařízení Liftkar PTR je vybaveno senzorem úhlu náklonu, který detekuje náklon schodolezu Liftkar PTR na schodech. Pokud sklon schodů přesáhne 35°, zařízení výrazně sníží rychlost a LED kontrolka na rukojeti začne nepřerušovaně svítit červeně. V případě extrémního sklonu schodů jednotka zastaví výstup nahoru. (LED kontrolka se rozsvítí červeně a ozve se varovný signál.) I v takové situaci je možné pokračovat velmi pomalou rychlostí směrem dolů, aby bylo možné vyjet s PTR z nebezpečné oblasti na další podestu.

- Nikdy schodolez nepoužívejte na schodech s náklonem prudším než 35°.
- Zabudovaný senzor náklonu nenahrazuje kontrolu sklonu schodů, kterou musí řidič schodolezu provést před jeho prvním použitím na schodech.

4.6 UPOZORNĚNÍ NA STAV DOBITÍ BATERIE

V případě nízkého stavu nabití baterie začne LED kontrolka na rukojeti blikat červeně/zeleně a řidiče zařízení upozorní i akustický varovný signál. Po prvním upozornění na nízký stav dobití je stále možné vyjet 3–4 stupně schodů.

4.7 DOPORUČENÍ PRO NABÍJENÍ BATERIOVÉ JEDNOTKY

Olověné gelové články uvnitř bateriového zdroje jsou bezúdržbové, plynotěsné a dobíjecí. Jejich životnost do značné míry závisí na počtu nabíjecích/vybíjecích cyklů. Olověné baterie je například možné částečně vybít 1000krát, čímž se získá více než 200násobek plné kapacity baterie za předpokladu, že baterie není nikdy zcela vybitá.

- Vyvarujte se úplnému vybití baterie. Bateriový zdroj nabíjejte co nejčastěji.
- Olověné baterie jsou náchylné k samovybíjení. O bateriový zdroj je třeba pečovat také v tom smyslu, že musí být vždy plně nabitý. Úplné vybití baterie zkrátí její životnost. Olověné gelové články mají dlouhou životnost, pokud jsou pravidelně plně nabité co nejdříve po použití. Proto by měl být bateriový zdroj po každém použití připojen k napájecímu kabelu.
- Pokud došlo k poškození olověných baterií, lze je vyměnit u odborníků autorizovaných společnosti SANO. Staré olověné baterie jsou plně recyklovatelné a nepatří mezi nebezpečný odpad. Pokud dojde k poškození baterií, je možné je vyměnit v autorizovaném servisním centru partnerů společnosti SANO. Staré olověné baterie jsou plně recyklovatelné a neměly by být vyhozeny.
- Ideální teplota pro nabíjení je 20 až 25 °C. Příliš nízká nebo příliš vysoká teplota ovlivňuje kapacitu baterie.

UPOZORNĚNÍ

Pokud není bateriový zdroj plně nabitý nebo se náhle přestane nabíjet, sníží se nejen rychlost schodolezu Liftkar PT, ale také jeho kapacita. To znamená, že režimu přetížení lze dosáhnout i při relativně malém zatížení.

4.8 SYSTÉM NOUZOVÉHO ODBLOKOVÁNÍ

Systém nouzového odblokování je umístěn na levé straně základny zařízení (obrázek 1). V případě neočekávané poruchy zařízení (např. technického defektu, výpadku dodávky elektřiny) umožňuje tento systém řidiči zařízení manuálně sjet s pásovým schodolezem na nejbližší podestu směrem dolů. Zatažením za drát nouzového uvolnění manuálně uvolníte elektromagnetickou brzdu. Schodolez Liftkar PTR působením vlastní hmotnosti (včetně invalidního vozíku a přepravované osoby) začne sjíždět dolů.



1

POZOR:

- Před aktivací systému nouzového uvolnění vždy stiskněte tlačítko pro nouzové zastavení a vyndejte klíč.
- Bezpečnost na prvním místě – pokud je třeba použít systém nouzového uvolnění, zajistěte přítomnost druhé osoby (asistenta), který systém nouzového uvolnění aktivuje.
- Zatažením za drát nouzového uvolnění (asistent) a stisknutím rukojeti dolů (řidič zařízení) se zařízení dá do pohybu.
- Zařízení lze kdykoli zastavit puštěním drátu pro nouzové uvolnění. Se schodolezem sjeďte jen na nejbližší podestu.
- Pokud je celková hmotnost (pásový schodolez a pasažér) nízká, musí obsluha jízdu ze schodů podpořit tlačením ve směru jízdy.
- Po každém použití systému nouzového uvolnění musí LIFTKAR PTR projít kompletní bezpečnostní kontrolou u autorizovaného partnera SANO.

---

5 ČIŠTĚNÍ A NAKLÁDÁNÍ S ODPADEM

5.1 ČIŠTĚNÍ A DEZINFEKCE

Naše moto je:

ČISTÝ STROJ BĚŽÍ HLADCE.

- Čištění standardním čisticím prostředkem pro domácnost je dostačující.
- Nepoužívejte nikdy vysokotlaký čistič nebo podobná zařízení.
- V případě potřeby lze povrch zařízení vyčistit komerčně dostupným dezinfekčním prostředkem na bázi alkoholu (např. Sagrotan®).

5.2 ODLOŽENÍ PO SKONČENÍ ŽIVOTNOSTI

Pásový schodolez LIFTKAR PTR je odolný výrobek. Po skončení jeho životnosti je třeba naložit se součástmi pásového schodolezu a nabíječkou správným způsobem.

- Pásový schodolez neobsahuje žádné nebezpečné materiály a je plně recyklovatelný. Desky s plošnými spoji a přídavnou baterii musíte odevzdat ke speciální recyklaci.
- Neodkládejte přídavnou baterii do běžného komunálního odpadu.
- Správné a kompletní naložení s pásovým schodolezem po skončení jeho životnosti může provést a vyfakturovat výrobce.



5.3 OPĚTOVNÉ VYUŽITÍ / VÝROBEK Z DRUHÉ RUKY

- Před opětovným použitím schodolezu nebo před použitím zařízení z druhé ruky ho nezapomeňte podrobit bezpečnostní kontrole a vyčistit ho podle instrukcí výrobce. Čištění a kontrolu musí provést specializovaná osoba.
- Všichni řidiči schodolezu musí mít potvrzení o proškolení, jak se schodolezem zacházet.

5.4 PROTIPOŽÁRNÍ OPATŘENÍ

- **Hasicí prostředek:**
  Vhodný: Chemický práškový, pískový, sněhový, pěnový
- **Hašení požáru:**
  Ochranné prostředky: Používejte samostatný dýchací přístroj a ochranný oděv, aby se zabránilo kontaktu s kůží a očima.
- **Specifická nebezpečí:**
  Toxické výpary uvolňované při požáru.

5.5 BEZPEČNOSTNÍ KONTROLA

UPOZORNĚNÍ

Bezpečnostní prohlídky smí provádět pouze výrobce, servisní technici společnosti SANO nebo autorizovaní odborníci.

UPOZORNĚNÍ

Bezpečnostní kontrolu doporučujeme provádět každé dva roky. Na kontrolním štítku je uvedeno datum, do kterého by měla být provedena další prohlídka. Kontrolu se doporučuje provádět především po změně uživatele nebo v případě, že se bude schodolez používat po delší době.



Bezpečnostní kontroly jsou důležité pro zajištění správného fungování zařízení. Tuto prohlídku mohou na vašem zařízení provést námi autorizovaní odborníci.

5.6 STAHOVÁNÍ PRODUKTŮ Z TRHU A NÁPRAVNÁ OPATŘENÍ

Budeme vás informovat, pokud budou k dispozici nové důležité bezpečnostní informace týkající se provozu vašeho zařízení LIFTKAR PTR. Aktuální verzi tohoto manuálu naleznete na adrese www.sano.at. V případě potřeby následných změn nebo nápravných opatření na produktu budeme vás nebo naše autorizované prodejce písemně informovat o všech dotčených sériových číslech. Pokud se oznámení o stažení produktu z trhu týká vašeho schodolezu LIFTKAR PTR, budete informováni o dalším postupu. Doporučujeme, abyste si zařízení zaregistrovali na našich webových stránkách www.sano-stairclimbers.com/product-registration.

6 ZÁRUKA A ZÁKAZNICKÝ SERVIS

6.1 ÚPRAVY ELEKTRICKÉHO PÁSOVÉHO SCHODOLEZU

- Úpravy jakéhokoli druhu jsou zakázané a zneplatňují odpovědnost a záruční povinnosti výrobce.
- Úpravy pásového schodolezu může provádět pouze výrobce.

DOPRUČENÍ VÝROBCE

Chceteli, aby vám schodolez sloužil co nejdéle a co nejlépe, doporučujeme provádět pravidelné prohlídky a pravidelnou údržbu. Pro více informací kontaktujte svého dodavatele.

ZÁKAZNICKÝ SERVIS

Zákaznický servis: vyhledejte svého místního prodejce

7 ZÁRUKA A ODPOVĚDNOST

7.1 ZÁRUKA

Záruční doba na schodolez a rukojeť všech pásových schodolezů Liftkar PTR je 24 měsíců. Záruční doba přídavné baterie je 6 měsíců. V obou případech začíná záruční doba běžet dnem předání produktu zákazníkovi.

Následující prvky jsou ze záruky vyloučeny:

- části podléhající běžnému opotřebení
- poškození vzniklé používáním zařízení k jinému účelu, než ke kterému je určeno,
- neoprávněné modifikace jednotky nebo příslušenství,
- údržbové práce nutné vzhledem k neustálému provozu,
- poruchy vzniklé v důsledku nesprávného provozu nebo nedodržení návodu k použití, nehod, zanedbání nebo násilného poškození, poškození způsobené ohněm či vodou, vyšší mocí a dalšími příčinami, které nemá Sano pod kontrolou.

7.2 ODPOVĚDNOST

SANO Transportgeraete GmbH nenese jako výrobce zodpovědnost za jakéko- li poškození, pokud:

- je LIFTKAR PTR používán k jinému účelu, než k jakému je určen,
- opravy, instalace nebo jiné práce byly provedeny neoprávněnými osobami,
- není dodržován návod k použití,
- na Liftkar PTR jsou instalovány jiné součásti než od výrobce SANO,
- z produktu jsou odstraněny originální části.



Seznam s adresami autorizovaných prodejců pro opravy/údržbu od nás získáte!

8 PROHLÁŠENÍ O SHODĚ



Společnost SANO Transportgeraete GmbH (identifikační číslo subjektu/SRN: AT-MF-000053609) na svou výlučnou odpovědnost prohlašuje, že následující modely mobilních schodolezů LIFTKAR určených k přepravě osob splňují požadavky nařízení o zdravotnických prostředcích (EU) 2017/745 (MDR) jako zdravotnické prostředky třídy I.

Klasifikace výrobku: Třída I na základě nařízení (EU) 2017/745 MDR, příloha VIII, kapitola III, pravidlo I. Postup posuzování shody podle nařízení (EU) 2017/745 MDR, příloha IX.

Účel použití: K přepravě osob s obtížemi při chůzi po schodech nahoru a dolů v interiéru i exteriéru. Přepravu smí provádět výhradně prokazatelně proškolený doprovod a nesmí být překročeno maximální přípustné zatížení stanovené pro daný model.

Jakékoli změny provedené na výrobku bez našeho předchozího souhlasu vedou ke ztrátě platnosti tohoto prohlášení.

Article data specifically for Germany					
Article number	**Trade name**	**Product name/Type**	**Basic-UDI-DI**	**UDI-DI**	**Firmware-Version from**
075801	LIFTKAR PTR 130 - HM	LIFTKAR PTR	912004777PTRJM	9120047773109	2.4
075802	LIFTKAR PTR 160 - HM	LIFTKAR PTR	912004777PTRJM	9120047773116	2.4
075803	LIFTKAR PTR-L 160 - HM	LIFTKAR PTR-L	912004777PTRJM	9120047773123	2.4
075805	LIFTKAR PTR-L 130 - HM	LIFTKAR PTR-L	912004777PTRJM	9120047773130	2.4

Article data for other countries					
Article number	**Trade name**	**Product name/Type**	**Basic-UDI-DI**	**UDI-DI**	**Firmware-Version from**
075702	LIFTKAR PTR 160	LIFTKAR PTR	912004777PTRJM	9120047773017	2.4
075701	LIFTKAR PTR 130	LIFTKAR PTR	912004777PTRJM	9120047773000	2.4
075703	LIFTKAR PTR-L 160	LIFTKAR PTR-L	912004777PTRJM	9120047773079	2.4
075705	LIFTKAR PTR-L 130	LIFTKAR PTR-L	912004777PTRJM	9120047773093	2.4

Příslušné normy:

ISO 7176-28:2012

ISO 7176-14:2008

ISO 7176-21:2009

Toto prohlášení o shodě platí do doby, než dojde ke změně některého z uvedených typů.



Ing. Jochum Bierma, jednatel

POZNÁMKY

Typ:	
Výrobní číslo:	
Datum výroby:	
Datum nákupu:	
Dodavatel:	

KONTAKT

SANO Transportgeraete GmbH
Gewerbezeile 15
4040 Linz, Austria
Tel.: +43 7239 51010
Fax: +43 7239 51010 001
office@sano.at

www.sano.at

SANO Deutschland GmbH
Geigelsteinstraße 10
83080 Oberaudorf
Germany

Tel. +49 8033 / 308 96 0
Fax +49 8033 / 308 96 17
info@sano-treppensteiger.de

www.sano-treppensteiger.de

SANO UK Powered Stairclimbers Ltd.
Bristol Court, Betts Avenue
Martlesham Heath
Ipswich, Suffolk / IP5 3RY, England

Tel. +44 1473 / 333 889
Fax +44 1473 / 333 742
info@sano-uk.com

www.sano-uk.com

Změny vyhrazeny / LIFTKAR PTR 2026-09 (V1.0)

WWW.SANO-STAIRCLIMBERS.COM