LIFTKAR PTR

ΗΛΕΚΤΡΙΚΉ ΚΆΜΠΙΑ ΣΚΑΛΟΠΑΤΙΏΝ



INSTRUCTION MANUAL

Ελληνικά

SANO makes life easier.

ΕΙΣΑΓΩΓΗ **3**

1 ΓΕΝΙΚΕΣ ΟΔΗΓΙΕΣ ΑΣΦΑΛΕΙΑΣ **4**

2 ΠΕΡΙΓΡΑΦΗ ΠΡΟΪΟΝΤΟΣ **9**

2.1 ΧΕΙΡΙΣΤΗΡΙΑ - ΜΟΝΑΔΑ ΛΑΒΗΣ 10
2.2 ΧΕΙΡΙΣΤΗΡΙΑ - ΜΟΝΑΔΑ ΒΑΣΗΣ 12
2.3 LIFTKAR PTR – ΜΕΜΟΝΩΜΕΝΑ ΕΞΑΡΤΗΜΑΤΑ 12
2.4 ΤΕΧΝΙΚΑ ΧΑΡΑΚΤΗΡΙΣΤΙΚΑ 13
2.5 ΕΝΔΕΙΞΕΙΣ ΚΑΙ ΧΕΙΡΙΣΤΗΡΙΑ 13
2.6 ΚΥΡΙΕΣ ΔΙΑΣΤΑΣΕΙΣ 14

3 ΕΝΑΡΞΗ **16**

ΠΡΩΤΑ ΣΚΑΛΙΑ 16
3.1 ΦΟΡΤΙΣΗ ΜΠΑΤΑΡΙΑΣ 16
3.2 ΕΙΣΑΓΩΓΗ / ΚΛΕΙΔΩΜΑ ΤΗΣ ΜΟΝΑΔΑΣ ΛΑΒΗΣ ΣΤΗ ΜΟΝΑΔΑ ΒΑΣΗΣ 16
3.3 ΚΛΕΙΔΩΜΑ ΤΗΣ ΜΟΝΑΔΑΣ ΛΑΒΗΣ 17
3.4 ΑΠΟΣΥΝΔΕΣΗ ΤΗΣ ΜΟΝΑΔΑΣ ΛΑΒΗΣ 17
3.5 ΑΦΑΙΡΕΣΗ ΤΗΣ ΜΟΝΑΔΑΣ ΛΑΒΗΣ 17

4 ΛΕΙΤΟΥΡΓΙΑ **18**

4.1 ΣΥΝΔΕΣΗ ΤΟΥ ΑΝΑΠΗΡΙΚΟΥ ΑΜΑΞΙΔΙΟΥ 18
4.2 ΛΕΙΤΟΥΡΓΙΑ ΣΤΑ ΣΚΑΛΙΑ 19
4.3 ΑΦΑΙΡΕΣΗ ΤΟΥ ΑΝΑΠΗΡΙΚΟΥ ΑΜΑΞΙΔΙΟΥ 21
4.4 ΧΡΗΣΗ ΤΟΥ ΕΡΠΥΣΤΡΙΟΦΟΡΟΥ ΑΝΑΒΑΤΟΡΙΟΥ ΣΕ ΕΠΙΠΕΔΕΣ ΕΠΙΦΑΝΕΙΕΣ 21
4.5 ΑΙΣΘΗΤΗΡΑΣ ΓΩΝΙΑΣ ΚΛΙΣΗΣ 22
4.6 ΠΡΟΕΙΔΟΠΟΙΗΣΗ ΚΑΤΑΣΤΑΣΗΣ ΜΠΑΤΑΡΙΑΣ 22
4.7 ΠΡΟΤΑΣΗ ΓΙΑ ΤΗ ΦΟΡΤΙΣΗ ΤΗΣ ΜΠΑΤΑΡΙΑΣ 22
4.8 ΣΥΣΤΗΜΑ ΑΠΕΛΕΥΘΕΡΩΣΗΣ ΑΣΦΑΛΕΙΑΣ 23

5 ΚΑΘΑΡΙΣΜΟΣ ΚΑΙ ΑΠΟΡΡΙΨΗ **24**

5.1 ΚΑΘΑΡΙΣΜΟΣ ΚΑΙ ΑΠΟΛΥΜΑΝΣΗ 24
5.2 ΑΠΟΡΡΙΨΗ 24
5.3 ΕΠΑΝΑΧΡΗΣΙΜΟΠΟΙΗΣΗ / ΧΡΗΣΗ ΑΠΟ ΔΕΥΤΕΡΟ ΧΕΡΙ 25
5.4 ΜΕΤΡΑ ΠΥΡΟΣΒΕΣΗΣ 25
5.5 ΕΛΕΓΧΟΣ ΑΣΦΑΛΕΙΑΣ 25
5.6 ΑΝΑΚΛΗΣΕΙΣ ΚΑΙ ΔΙΟΡΘΩΤΙΚΑ ΜΕΤΡΑ 26
5.7 Sicherheitstechnische Kontrollen 26

6 ΕΓΓΥΗΣΗ ΚΑΙ ΕΞΥΠΗΡΕΤΗΣΗ ΠΕΛΑΤΩΝ **28**

6.1 ΤΡΟΠΟΠΟΙΗΣΗ ΤΟΥ ΕΡΠΥΣΤΡΙΟΦΟΡΟΥ ΑΝΑΒΑΤΟΡΙΟΥ 28

7 ΕΓΓΥΗΣΗ ΚΑΙ ΕΥΘΥΝΗ **29**

7.1 ΕΓΓΥΗΣΗ 29
7.2 ΕΥΘΥΝΗ 29

8 ΔΗΛΩΣΗ ΣΥΜΜΟΡΦΩΣΗΣ **30**

ΣΗΜΕΙΩΣΕΙΣ **31**

ΕΠΙΚΟΙΝΩΝΙΑ **31**

ΕΙΣΑΓΩΓΗ

ΣΥΓΧΑΡΗΤΗΡΙΑ!
ΜΕ ΤΟ LIFTKAR PTR ΛΑΜΒΑΝΕΤΕ ΕΝΑ ΑΣΦΑΛΕΣ ΕΡΠΥΣΤΡΙΟΦΟΡΟ ΑΝΑΒΑΤΟΡΙΟ. Ο ΣΚΟΠΟΣ ΤΟΥ ΕΙΝΑΙ ΝΑ ΣΑΣ ΒΟΗΘΗΣΕΙ ΝΑ ΜΕΤΑΦΕΡΕΤΕ ΜΕ ΑΣΦΑΛΕΙΑ ΤΟΥΣ ΧΡΗΣΤΕΣ ΑΝΑΠΗΡΙΚΩΝ ΑΜΑΞΙΔΙΩΝ ΠΑΝΩ ΚΑΙ ΚΑΤΩ ΣΤΑ ΣΚΑΛΙΑ.

Το LIFTKAR PTR είναι μια κινητή μονάδα που έχει αναπτυχθεί ειδικά για λειτουργία σε ίσια σκαλιά. Οι χρήστες αναπηρικών αμαξιδίων μπορούν πλέον να κυκλοφορούν πιο ελεύθερα και οι βοηθοί δεν χρειάζεται πλέον να καταπονούν την πλάτη τους στα σκαλιά.
Το LIFTKAR PTR μπορεί γρήγορα να αποσυναρμολογηθεί σε δύο εύχρηστα μέρη μετατοπίζοντας δύο μοχλούς: η μονάδα βάσης που περιλαμβάνει επαναφορτιζόμενη μπαταρία ζυγίζει περίπου 28 κιλά, η μονάδα λαβής περίπου 11 κιλά. Το LIFTKAR PTR εξασφαλίζει ασφαλή χειρισμό στα σκαλιά. Ανεξάρτητα από το αν διαχειρίζεστε μια επαγγελματική υπηρεσία παροχής κινητικότητας ή είστε φίλος, συγγενής ή συνεργάτης, σας ευχόμαστε μεγάλη ικανοποίηση από τη χρήση αυτής της μονάδας. Αυτό το εγχειρίδιο οδηγιών έχει σχεδιαστεί για να σας βοηθήσει να μάθετε πώς να χρησιμοποιείτε το LIFTKAR PTR.
Για να σας ενημερώσουμε σχετικά με νέα προϊόντα καθώς και τεχνικές αλλαγές (π.χ. επιλογές, αξεσουάρ) σας ζητάμε να καταχωρήσετε το προϊόν σας ηλεκτρονικά.

https://www.sano-stairclimbers.com/product-registration

ΤΟ ΕΓΧΕΙΡΙΔΙΟ ΟΔΗΓΙΩΝ ΔΕΝ ΑΝΤΙΚΑΘΙΣΤΑ ΤΗΝ ΥΠΟΧΡΕΩΤΙΚΗ ΕΚΠΑΙΔΕΥΣΗ ΠΟΥ ΠΑΡΕΧΕΤΑΙ ΑΠΟ ΕΞΟΥΣΙΟΔΟΤΗΜΕΝΟ ΕΙΔΙΚΟ.



LIFTKAR® PTR (συμπεριλαμβανομένου του στηρίγματος κεφαλής, του μαξιλαριού για τη στήριξη πλάτης και των αναδιπλούμενων βραχιόνων

Για αναπηρικά αμαξίδια με μοχλούς φρένων στις λαβές ώθησης είναι υποχρεωτική η χρήση μίνι ραμπών.



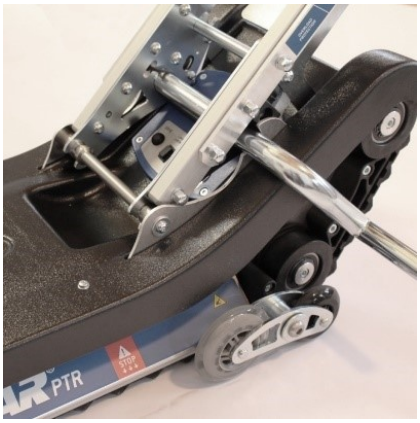

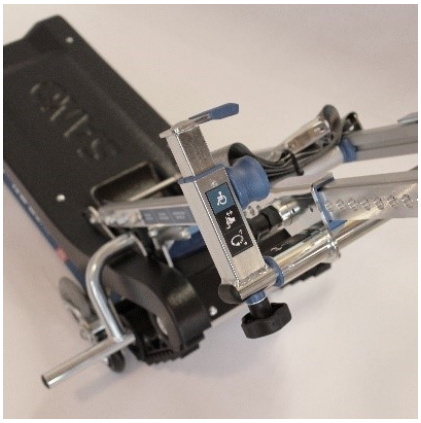

1 ΓΕΝΙΚΕΣ ΟΔΗΓΙΕΣ ΑΣΦΑΛΕΙΑΣ

ΠΡΟΣΟΧΗ - ΠΙΘΑΝΟΣ ΕΠΙΚΕΙΜΕΝΟΣ ΚΙΝΔΥΝΟΣ Ή ΕΠΙΒΛΑΒΗΣ ΚΑΤΑΣΤΑΣΗ
Εάν δεν αποφευχθεί, θα προκληθεί σωματικός τραυματισμός ή υλικές ζημιές.

ΠΡΟΕΙΔΟΠΟΙΗΣΗ - ΠΙΘΑΝΟΣ ΕΠΙΚΕΙΜΕΝΟΣ ΚΙΝΔΥΝΟΣ
Εάν δεν αποφευχθεί, μπορεί να προκληθεί θάνατος ή σοβαρός σωματικός τραυματισμός.

ΚΙΝΔΥΝΟΣ - ΕΠΙΚΕΙΜΕΝΟΣ ΚΙΝΔΥΝΟΣ
Εάν δεν αποφευχθεί, θα προκληθεί θάνατος και σοβαρός σωματικός τραυματισμός.

HERSTELLER
Κατασκευαστής

HERSTELLUNGSDATUM
Ημερομηνία κατασκευής

SERIENNUMMER
Σειριακός αριθμός

TROCKEN AUFBEWAHREN
Αποθηκεύστε σε ξηρό μέρος

MEDIZINPRODUKT
Ιατρική συσκευή

CE-KENNZEICHNUNG
CE-Marking

SERBISCHE CE-KENNZEICHEN
Serbian CE-Marking

ELEKTROSCHROTT
Ηλεκτρονικά απόβλητα

TEMPERATURGRENZWERTE ANWENDUNGSBEREICH 5 º C BIS 40 º C
Όρια θερμοκρασίας Εύρος εφαρμογής 5 º C till 40 º C (41 º F till 104 º F)

EINDEUTIGE PRODUKTIDENTIFIZIERUNG
Μοναδική ταυτοποίηση προϊόντος

GEBRAUCHSANWEISUNG BEACHTEN
Ακολουθήστε τις οδηγίες χρήσης

WARNUNG VOR HANDVERLETZUNG DURCH RIEMENANTRIEB
Warning of hand injury due to belt drive

ΛΑΒΕΤΕ ΥΠΟΨΗ

- Διαβάστε προσεκτικά αυτό το εγχειρίδιο οδηγιών. Ακολουθήστε όλες τις οδηγίες σε αυτό το εγχειρίδιο και λάβετε υπόψη τα προειδοποιητικά σήματα και τα εικονογράμματα στη μονάδα. Η ανάβαση σκαλιών αποτελεί από μόνης της κίνδυνο και η μη συμμόρφωση με αυτές τις οδηγίες μπορεί να προκαλέσει ατυχήματα.

- Το ερπυστριοφόρο αναβατόριο επιτρέπεται να χρησιμοποιείται μόνο για τον σκοπό για τον οποίο έχει σχεδιαστεί – τη μεταφορά ατόμων στα σκαλιά.

- Ο χειρισμός του LIFTKAR-PTR πρέπει να γίνεται από άτομα που έχουν αποδείξεις ότι έχουν εκπαιδευτεί στο πώς να χειρίζονται το αναβατόριο, που μπορούν να περπατήσουν προς τα πάνω και προς τα πίσω είναι τόσο διανοητικά όσο και σωματικά υγιείς και πορούν να

διατηρήσουν την ισορροπία χωρίς μεγάλη σωματική καταπόνηση.

- Το LIFTKAR PTR ΔΕΝ πρέπει να χρησιμοποιείται από τα ακόλουθα άτομα: Άτομα κάτω των 16 ετών Άτομα υπό την επήρεια φαρμάκων, ναρκωτικών ή αλκοόλ Έγκυες Τα παιδιά δεν επιτρέπεται να χρησιμοποιούν το ερπυστριοφόρο αναβατόριο.

- Εάν συμβεί ατύχημα με το αναβατόριο, θα πρέπει να το αναφέρετε αμέσως στον ειδικό σας αντιπρόσωπο (εγρήγορση!).

- Το αναπηρικό αμαξίδιο πρέπει να είναι σε τεχνικά απαλλαγμένη από προβλήματα κατάσταση (καμία ζημιά στο πλαίσιο κ.λπ., να μη λείπουν εξαρτήματα ή χαλαρά εξαρτήματα, να μην έχουν γίνει τροποποιήσεις, ελαστικά και φρένα σε καλή κατάσταση). Εάν έχετε αμφιβολίες, επικοινωνήστε με τον εξειδικευμένο αντιπρόσωπο πριν το χρησιμοποιήσετε

- Το LIFTKAR PTR δεν έχει σχεδιαστεί για να διανύετε μεγάλες αποστάσεις σε οριζόντιες επιφάνειες.

- Μη χρησιμοποιείτε το Liftkar PTR με επιβάτη αν δεν έχετε εξασκηθεί στην τέλεια λειτουργία του χωρίς ωφέλιμο φορτίο. Στη συνέχεια, δοκιμάστε να το χειριστείτε ξανά με κάποιον όσο το δυνατόν πιο ελαφρύ που δεν είναι ανάπηρος. Ο δοκιμαστικός επιβάτης θα πρέπει να κρατιέται από μια κουπαστή ή ένα δεύτερο άτομο κατά τη διάρκεια της ανάβασης.

- Δεν συνιστάται η χρήση σε υγρές, ολισθηρές επιφάνειες.

ΠΡΟΣΟΧΗ

- Μη χρησιμοποιείτε το Liftkar PT με επιβάτη αν δεν έχετε εξασκηθεί στην τέλεια λειτουργία του χωρίς ωφέλιμο φορτίο. Στη συνέχεια, δοκιμάστε να το χειριστείτε ξανά με κάποιον όσο το δυνατόν πιο ελαφρύ που δεν είναι ανάπηρος. Ο δοκιμαστικός επιβάτης θα πρέπει να κρατιέται από μια κουπαστή ή ένα δεύτερο άτομο κατά τη διάρκεια της ανάβασης.
- Μην πιάνετε ποτέ τις ερπύστριες του αναβατορίου (κίνδυνος παγίδευσης/σύνθλιψης)!
- Για τη μεταφορά της ίδιας της συσκευής, συνιστούμε να αποσυναρμολογήσετε το LIFTKAR PTR.
- Το LIFTKAR PTR διαθέτει μια ισχυρή επαναφορτιζόμενη μπαταρία 12Ah/24Volt που θα πρέπει πάντα να είναι πλήρως φορτισμένη πριν από τη χρήση του ερπυστριοφόρου αναβατορίου. Εάν, για οποιονδήποτε λόγο, η μπαταρία εξαντληθεί κατά τη λειτουργία στα σκαλιά, αμέσως μετακινήστε το αναβατόριο προς τα κάτω στα σκαλιά και φορτίστε πλήρως την μπαταρία. Είναι πάντα δυνατή η κατάβαση τουλάχιστον μίας ομάδας σκαλιών, ακόμα και με μια επαναφορτιζόμενη μπαταρία που είναι σχεδόν άδεια. Το πρώτο σημάδι της εξάντλησης της μπαταρίας υποδεικνύεται από την απόδοση του αναβατορίου. Το LIFTKAR PTR γίνεται πιο αργό και φαίνεται να δυσκολεύεται. Οι άπειροι χειριστές προειδοποιούνται από την οθόνη LED: εάν η μπαταρία χρειάζεται επαναφόρτιση, η οθόνη LED αρχίζει να αναβοσβήνει, κάνοντας εναλλαγή από κόκκινο σε πράσινο και υπάρχει ένα διακοπτόμενο ακουστικό προειδοποιητικό σήμα.
- Οι ακόλουθοι κανόνες ισχύουν σχετικά με τις συνθήκες περιβάλλοντος για την αποθήκευση και τη λειτουργία του ερπυστριοφόρου αναβατορίου LIFTKAR: αποφύγετε την έκθεση του ερπυστριοφόρου αναβατορίου σε υψηλές θερμοκρασίες (πάνω από 40 °C), όπως άμεσο ηλιακό φως ή υψηλή υγρασία αέρα (πάνω από 70%) ως συνέπεια χρήσης σε χώρο σάουνας ή στη βροχή, ή κάτι παρόμοιο, λόγω του κινδύνου πρόκλησης ζημιάς στο αναβατόριο ως αποτέλεσμα υπερθέρμανσης. Ομοίως, αποφύγετε την έκθεση του ερπυστριοφόρου αναβατορίου σε πολύ χαμηλές θερμοκρασίες κάτω από 5 °C. Μην το χρησιμοποιείτε κοντά σε ευαίσθητο ιατρικό εξοπλισμό.

ΠΡΟΕΙΔΟΠΟΙΗΣΗ

- Για τη μεταφορά ατόμων με τη χρήση ερπυστριοφόρων αναβατορίων LIFTKAR PT, χρησιμοποιείτε μόνο αναπηρικά αμαξίδια εφοδιασμένα με ζώνη ασφαλείας ή άλλο σύστημα συγκράτησης προσωπικού.
- Είναι σημαντικό οι επιβάτες που δεν μπορούν να καθίσουν ανεξάρτητα να είναι δεμένοι με ιμάντες.
- Μη χρησιμοποιείτε το ερπυστριοφόρο αναβατόριο αν προκύψουν ασυνήθιστοι θόρυβοι και/ή κραδασμοί ενώ το αναβατόριο Liftkar βρίσκεται σε λειτουργία. Ανακαλέστε τη χρήση του αναβατορίου και ζητήστε την επιθεώρησή του από εξουσιοδοτημένο ειδικό.
- Μη χρησιμοποιείτε ποτέ το LIFTKAR PTR σε σκαλιά με κλίση μεγαλύτερη από 35°.
- Βεβαιωθείτε ότι τα σκαλιά προς ανάβαση έχουν σχεδιαστεί για να αντέχουν το συνδυασμένο φορτίο ερπυστριοφόρου αναβατορίου + αναπηρικού αμαξιδίου + βάρους ατόμων.
- Ποτέ μη χρησιμοποιείτε το αναβατόριο σε σκαλιά που έχουν υποστεί σοβαρές ζημιές (π.χ. εάν τα άκρα των σκαλιών έχουν φθαρεί).
- Δεν είναι δυνατή η χρήση του ερπυστριοφόρου αναβατορίου σε σπειροειδείς σκάλες ή σκαλιά με στενές γωνίες.
- Για να μη γλιστρήσετε από τα σκαλιά, βεβαιωθείτε ότι φοράτε αντιολισθητικά υποδήματα.
- Για να αποφύγετε ατυχήματα, μην χρησιμοποιείτε το αναβατόριο σε υγρά, ολισθηρά ή κερωμένα σκαλιά. Τα καλύμματα χαλιών πρέπει επίσης να είναι αντιολισθητικά.
- Το άτομο που μεταφέρεται δεν πρέπει να κρεμάσει τα χέρια του στο πλάι ή να κουνήσει τα χέρια του ξαφνικά. Αντίθετα, τα χέρια τους πρέπει να στηρίζονται στα υποβραχιόνια ή στους μηρούς τους.

ΚΙΝΔΥΝΟΣ

- Μη χρησιμοποιείτε ποτέ το LIFTKAR PTR σε επιφάνειες που είναι υγρές, ολισθηρές, γυαλισμένες ή κερωμένες, λείες, παγωμένες ή γενικά που δεν παρέχουν στον χειριστή επαρκή ευστάθεια και επηρεάζουν την πρόσφυση των ερπυστριών του αναβατορίου. Οι τάπητες και τα χαλιά μπορεί επίσης να αποτελούν κίνδυνο.
- Σε καμία περίπτωση δεν μπορείτε να αφήσετε τη λαβή ενώ χειρίζεστε το αναβατόριο στα σκαλιά. Χρησιμοποιείτε πάντα το αναβατόριο με τα δύο χέρια (Κίνδυνος πτώσης).
- Βεβαιωθείτε ότι κανείς δεν βρίσκεται κάτω από τη μονάδα ενώ βρίσκεται σε λειτουργία στα σκαλιά (Κίνδυνος σύγκρουσης).
- Φροντίστε να φοράτε πάντα κλειστά, αντιολισθητικά παπούτσια όταν χειρίζεστε το LIFTKAR (Κίνδυνος πτώσης).
- Χωρίς εξαίρεση, το αναβατόριο δεν πρέπει να χρησιμοποιείται σε χώρους με προστασία από εκρήξεις.
- Μην υπερφορτώνετε ποτέ τη συσκευή. Η μέγιστη χωρητικότητα φορτίου (ανάλογα με το μοντέλο) του LIFTKAR PTR είναι 130 κιλά ή 160 κιλά (βάρος ατόμου + βάρος αναπηρικού αμαξιδίου). Βεβαιωθείτε ότι το αναπηρικό σας αμαξίδιο (!) είναι σχεδιασμένο να αντέχει το βάρος του προς μεταφορά ατόμου.
- όταν κατεβαίνετε τις σκάλες, σταματήστε να κινείστε προς την κατεύθυνση της άκρης του σκαλοπατιού μόλις το σημάδι «STOP» στο πλάι βρεθεί στο ίδιο επίπεδο με την άκρη του

σκαλοπατιού, και στη συνέχεια γείρετε ελεγχόμενα το μηχάνημα αναρρίχησης σκαλοπατιών προς τα εμπρός μέχρι οι ερπύστριες να φτάσουν στα σκαλοπάτια (κίνδυνος πτώσης!)

2 ΠΕΡΙΓΡΑΦΗ ΠΡΟΪΟΝΤΟΣ



1. Στήριγμα κεφαλής *
2. Κλιπ συγκράτησης αναπηρικού αμαξιδίου
3. Μονάδα λαβής
4. Μονάδα βάσης
5. Χειριστήρια - Μονάδα λαβής
6. Μαξιλάρι για στήριξη της πλάτης *
7. Μπουλόνι συγκράτησης
8. Μοχλός συγκράτησης
9. Χειριστήρια - Μονάδα βάσης
10. Αναδιπλούμενοι βραχίονες αναπηρικού αμαξιδίου *

* προαιρετικό

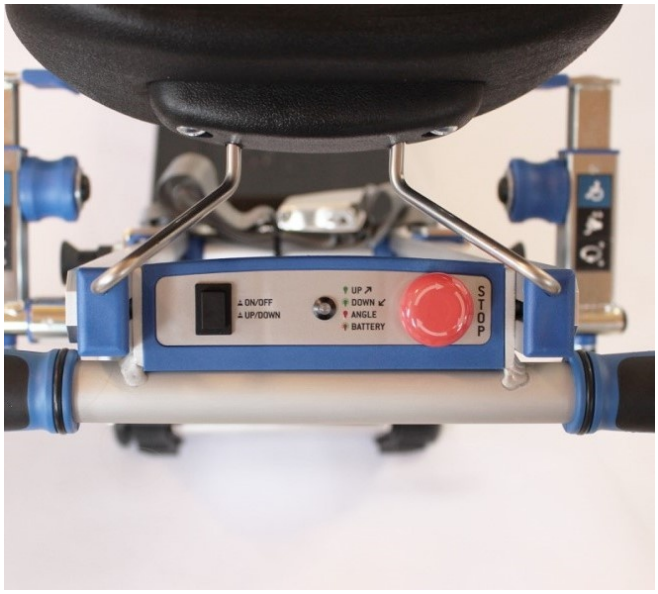

Χειριστήρια Μονάδα λαβής

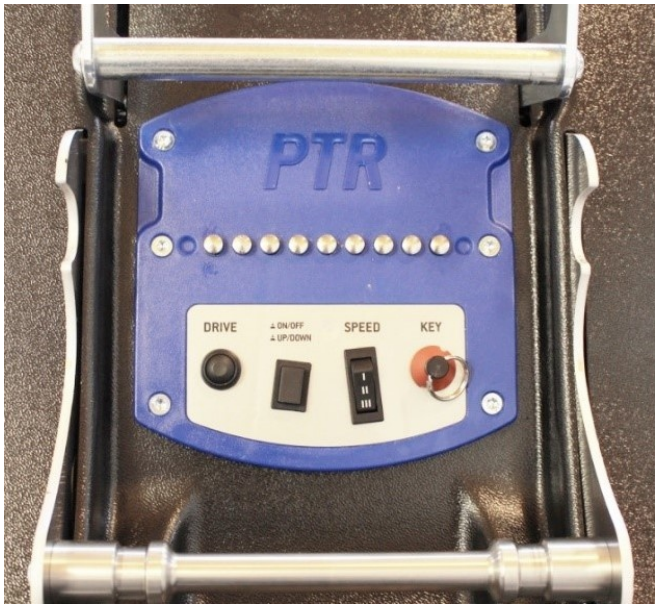

Χειριστήρια - Μονάδα βάσης

2.1 ΧΕΙΡΙΣΤΗΡΙΑ - ΜΟΝΑΔΑ ΛΑΒΗΣ

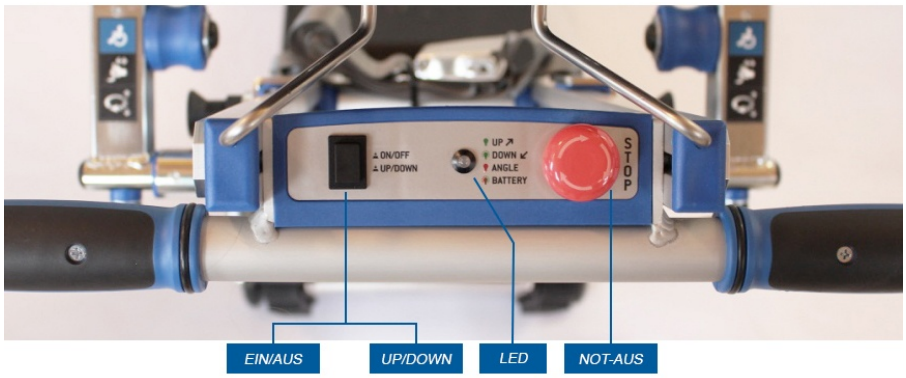

ΕΝΕΡΓΟΠΟΙΗΣΗ/ΑΠΕΝΕΡΓΟΠΟΙΗΣΗ - ΠΑΝΩ/ΚΑΤΩ

- Εάν το LIFTKAR PTR είναι απενεργοποιημένο, ενεργοποιήστε το πατώντας αυτό το κουμπί. Το LIFTKAR PTR ενεργοποιείται αυτόματα στη λειτουργία ΠΑΝΩ..
- Το LED ανάβει με πράσινο χρώμα.
- Πατήστε αυτό το κουμπί για να μεταβείτε στη λειτουργία ΚΑΤΩ. Το LED αναβοσβήνει με πράσινο χρώμα.
- Πατήστε αυτό το κουμπί παρατεταμένα (περίπου 2 δευτερόλεπτα) για να απενεργοποιήσετε το LIFTKAR PTR. Μετά από περίπου 5 λεπτά αδράνειας, η μονάδα απενεργοποιείται αυτόματα για εξοικονόμηση ενέργειας της μπαταρίας.

LED

- **ανάβει με πράσινο χρώμα σε λειτουργία ΠΑΝΩ.**
- **Αναβοσβήνει με πράσινο χρώμα σε λειτουργία ΚΑΤΩ.**
- **Αλλάζει σε κόκκινο χρώμα εάν τα σκαλιά είναι πολύ απότομα (36° - 40°). Η ταχύτητα του LIFTKAR PTR μειώνεται αυτόματα.**
- **Ένα κόκκινο φως και μια ακουστική προειδοποίηση ενεργοποιούνται όταν η μονάδα είναι υπερφορτωμένη ή τα σκαλιά είναι πολύ απότομα. Το PTR σταματά.**
- **Αναβοσβήνει με κόκκινο και πράσινο χρώμα και μια ακουστική προειδοποίηση ενεργοποιείται εάν η ισχύς της μπαταρίας είναι χαμηλή.**

ΑΚΙΝΗΤΟΠΟΙΗΣΗ ΕΚΤΑΚΤΗΣ ΑΝΑΓΚΗΣ

- Σταματά το ερπυστριοφόρο αναβατόριο LIFTKAR PTR.
- Επαναφέρετε το STOP έκτακτης ανάγκης τραβώντας ή περιστρέφοντας τον διακόπτη.

2.2 ΧΕΙΡΙΣΤΗΡΙΑ - ΜΟΝΑΔΑ ΒΑΣΗΣ

ΚΛΕΙΔΙΤο κλειδί προστατεύει το LIFTKAR PTR από μη εξουσιοδοτημένη χρήση.

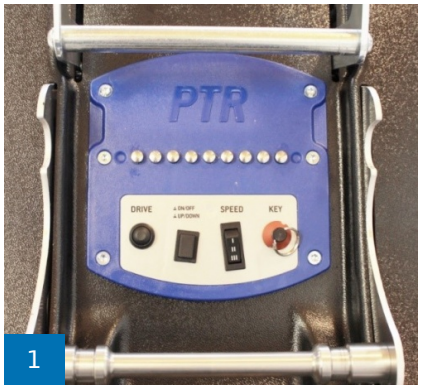

1

ΕΝΕΡΓΟΠΟΙΗΣΗ/ΑΠΕΝΕΡΓΟΠΟΙΗΣΗ

Ίδια λειτουργία με τη μονάδα λαβής.

ΠΡΟΕΙΔΟΠΟΙΗΣΗ
Χρησιμοποιήστε μόνο για σκοπούς φόρτωσης (π.χ. στοιβασία στο αυτοκίνητο).

ΜΕΤΑΔΟΣΗ ΚΙΝΗΣΗΣ

Εκκινεί την αλυσίδα μετάδοσης κίνησης στην επιλεγμένη λειτουργία ανάβασης.

ΤΑΧΥΤΗΤΑ

Προεπιλογή διακόπτη για την ταχύτητα ανάβασης σκάλας

Ταχύτητα I	5,5m/λεπ.
Ταχύτητα II	6,5m/λεπ.
Ταχύτητα III	7,5m/λεπ.

2.3 LIFTKAR PTR – ΜΕΜΟΝΩΜΕΝΑ ΕΞΑΡΤΗΜΑΤΑ



2.4 ΤΕΧΝΙΚΑ ΧΑΡΑΚΤΗΡΙΣΤΙΚΑ

Μέγιστο φορτίο (συμπεριλαμβανομένου του αναπηρικού αμαξιδίου)	130 κιλά / 160 κιλά	
Ελάχιστο πλάτος αναπηρικού αμαξιδίου (πλαίσιο στο εσωτερικό)	420 mm	
Μέγ. κλίση	35°	
Συνολικό βάρος	39 κιλά	
Βάρος μονάδας βάσης (συμπεριλαμβανομένων των μπαταριών)	28 κιλά	
Εύρος	έως 1000 σκαλιά *	
Ελάχιστος χώρος προσγείωσης	970 x 970 mm	
Στάθμη ηχητικής πίεσης	κάτω από 80dB	
Απαιτούμενη δύναμη πίεσης για τα στοιχεία χειρισμού:	μέγ. 5 N	
* ανάλογα με το συνολικό βάρος που πρόκειται να μεταφερθεί		

2.5 ΕΝΔΕΙΞΕΙΣ ΚΑΙ ΧΕΙΡΙΣΤΗΡΙΑ

ΜΟΝΑΔΑ ΒΑΣΗΣ

- Διακόπτης με κλειδί
- ΠΑΝΩ/ΚΑΤΩ - Διακόπτης
- ΠΑΝΩ/ΚΑΤΩ Διακόπτης επιλογής ταχύτητας I / II / III
- Υποδοχή φόρτισης DC
- Κύρια ασφάλεια

ΜΟΝΑΔΑ ΒΑΣΗΣ

- ΕΝΕΡΓΟΠΟΙΗΣΗ/ΑΠΕΝΕΡΟΠΟΙΗΣΗ - Διακόπτης ΠΑΝΩ/ΚΑΤΩ
- LED πολλαπλών λειτουργιών – κατάσταση μπαταρίας και γωνία κλίσης
- ΑΚΙΝΗΤΟΠΟΙΗΣΗ ΕΚΤΑΚΤΗΣ ΑΝΑΓΚΗΣ
- Κουμπί ενεργοποίησης

LASERPOSITIONSANZEIGE
Wärmeentwicklung des Lasers ist unbedenklich und stellt kein Brandrisiko dar

2.6 ΚΥΡΙΕΣ ΔΙΑΣΤΑΣΕΙΣ

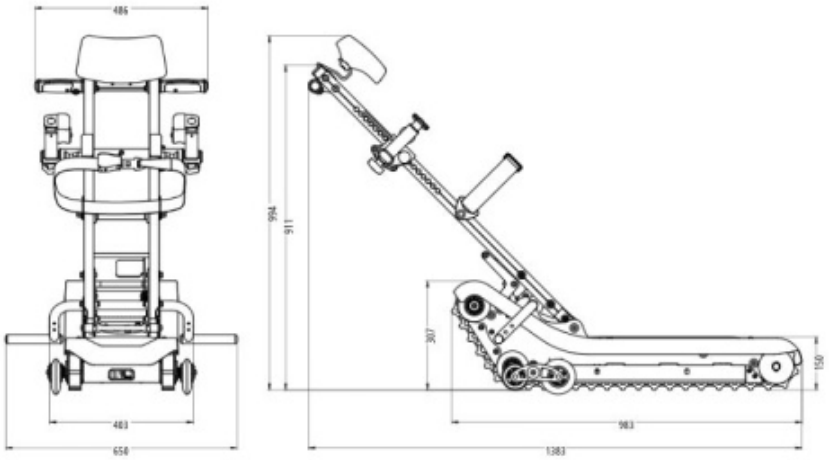

ΠΛΕΥΡΙΚΗ ΟΨΗ

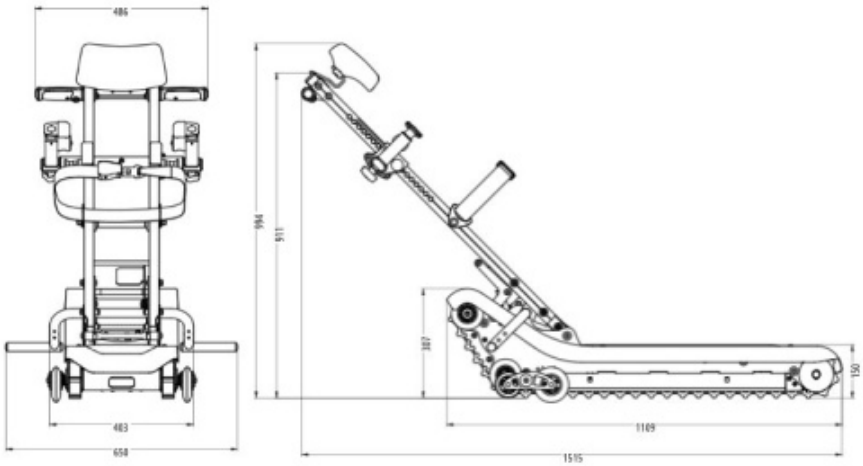

ΜΠΡΟΣΤΙΝΗ ΟΨΗ

3 ΕΝΑΡΞΗ

ΠΡΩΤΑ ΣΚΑΛΙΑ

VOR INBETRIEBNAHME

Vor Inbetriebnahme auf mögliche Mängel oder Beschädigungen prüfen. Siehe dazu auch "Sicherheitstechnische Kontrollen" in der Bedieungsanleitung

3.1 ΦΟΡΤΙΣΗ ΜΠΑΤΑΡΙΑΣ

Φορτίστε πλήρως την μπαταρία 24V/12Ah που είναι εγκατεστημένη στη μονάδα βάσης. Αυτό μπορεί να διαρκέσει έως και 6 ώρες ανάλογα με την υπολειπόμενη φόρτιση. Η υποδοχή φόρτισης βρίσκεται στο πίσω μέρος της μονάδας βάσης (εικόνα 1α).



Το Liftkar PTR είναι εξοπλισμένο με ενσωματωμένο φορτιστή μπαταρίας. Κατά τη διαδικασία φόρτισης, ένα LED (εικόνα 1β) που μπορείτε να βρείτε στο αριστερό πλευρικό τοίχωμα του πλαισίου της συσκευής υποδεικνύει το επίπεδο φόρτισης:

Πορτοκαλί: εκτελείται η διαδικασία φόρτισης
Πράσινο: η διαδικασία φόρτισης τερματίστηκε, πλήρως φορτισμένες μπαταρίες



3.2 ΕΙΣΑΓΩΓΗ / ΚΛΕΙΔΩΜΑ ΤΗΣ ΜΟΝΑΔΑΣ ΛΑΒΗΣ ΣΤΗ ΜΟΝΑΔΑ ΒΑΣΗΣ



Τοποθετήστε τον ζυγό σχήματος U στην κάτω πλευρά της μονάδας λαβής στη στρογγυλή ράβδο στήριξης στη μονάδα βάσης (εικόνα 2α).

Βεβαιωθείτε ότι ο ζυγός ενεργοποιείται με τις αυλακώσεις της ράβδου στήριξης (εικόνα 2β). Περιστρέφοντας τη μονάδα λαβής προς τα μπρος / προς τα πίσω, η ενεργοποίηση διευκολύνεται.

3.3 ΚΛΕΙΔΩΜΑ ΤΗΣ ΜΟΝΑΔΑΣ ΛΑΒΗΣ

Περιστρέψτε τη μονάδα λαβής στη θέση λειτουργίας. Ο μοχλός συγκράτησης με ελατήριο ενεργοποιείται αυτόματα. Επιπλέον, ο κρίκος ασφαλείας συγκρατεί τον μοχλό συγκράτησης στη θέση του (εικόνα 3).

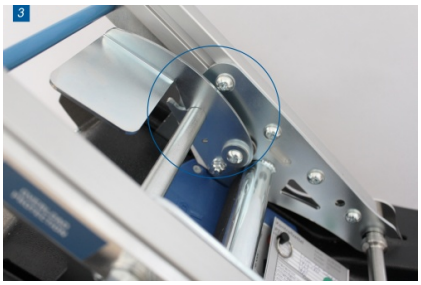

ΠΡΟΕΙΔΟΠΟΙΗΣΗ

Πριν από τη λειτουργία του ερπυστριοφόρου αναβατορίου ελέγχετε πάντα τη θέση του μοχλού συγκράτησης. Ο κρίκος ασφαλείας πρέπει να ενεργοποιηθεί!

3.4 ΑΠΟΣΥΝΔΕΣΗ ΤΗΣ ΜΟΝΑΔΑΣ ΛΑΒΗΣ



Πιέστε τον κρίκο ασφαλείας προς τα εμπρός (εικόνα 4α), και στη συνέχεια τραβήξτε τον μοχλό συγκράτησης προς τα πίσω στη θέση του κάτω ορίου (εικόνα 4β).

3.5 ΑΦΑΙΡΕΣΗ ΤΗΣ ΜΟΝΑΔΑΣ ΛΑΒΗΣ



Περιστρέψτε τη μονάδα λαβής προς τα εμπρός και τραβήξτε ελαφρά προς τα πάνω. Μόλις επιτευχθεί η θέση κουμπώματος, η λαβή απελευθερώνεται αυτόματα.

4 ΛΕΙΤΟΥΡΓΙΑ

4.1 ΣΥΝΔΕΣΗ ΤΟΥ ΑΝΑΠΗΡΙΚΟΥ ΑΜΑΞΙΔΙΟΥ

4.1.1 ΤΟΠΟΘΕΤΗΣΗ ΑΝΑΠΗΡΙΚΟΥ ΑΜΑΞΙΔΙΟΥ ΣΤΟ ΑΝΑΒΑΤΟΡΙΟ

Κυλήστε το αναπηρικό αμαξίδιο κατά μήκος του κέντρου της μονάδας βάσης μέχρι τα ελαστικά των τροχών του αμαξιδίου να αγγίξουν το στήριγμα του αναπηρικού αμαξιδίου.


1


2

4.1.2 ΠΕΡΙΣΤΡΟΦΗ ΜΟΝΑΔΑΣ ΛΑΒΗΣ ΠΡΟΣ ΤΟ ΑΝΑΠΗΡΙΚΟ ΑΜΑΞΙΔΙΟ

Αφήστε τη μονάδα λαβής και περιστρέψτε την προς το αναπηρικό αμαξιδίου έως ότου η μονάδα λαβής είναι περίπου κάθετη (παράλληλη με το στήριγμα για τη στήριξη του αναπηρικού αμαξιδίου).

4.1.3 ΡΥΘΜΙΣΗ ΘΕΣΗΣ ΤΩΝ ΒΡΑΧΙΟΝΩΝ ΣΥΓΚΡΑΤΗΣΗΣ ΑΝΑΠΗΡΙΚΟΥ ΑΜΑΞΙΔΙΟΥ

Τοποθετήστε τον βραχίονα συγκράτησης του αναπηρικού αμαξιδίου ακριβώς κάτω από την καμπύλη στη λαβή του αναπηρικού αμαξιδίου.

Τραβώντας και τους δύο πείρους ασφάλισης, μπορείτε να προσαρμόσετε την κατακόρυφη θέση του βραχίονα συγκράτησης στο ύψος του αναπηρικού αμαξιδίου.


3


4

4.1.4 ΑΣΦΑΛΙΣΗ ΤΟΥ ΑΝΑΠΗΡΙΚΟΥ ΑΜΑΞΙΔΙΟΥ

Προσαρμόστε τη θέση των δύο μπλοκ ολίσθησης (αριστερά και δεξιά του βραχίονα) και στερεώστε τα στη θέση τους σφίγγοντας τα δύο μπουλόνια χειρός.

Ρυθμίστε το στήριγμα κεφαλής και περιστρέψτε τη μονάδα λαβής πίσω στη θέση λειτουργίας.
Κρατήστε και τα δύο σας χέρια στη μονάδα λαβής ενώ το κάνετε αυτό.
Ο μοχλός συγκράτησης
με ελατήριο μετακινείται αυτόματα στην μπροστινή οριακή θέση του.

ΣΗΜΕΙΩΣΗ

- Βεβαιωθείτε ότι ο κρίκος ασφαλείας έχει ασφαλίσει σωστά.
- Εφαρμόστε το φρένο στο αναπηρικό αμαξίδιο.
- Βεβαιωθείτε ότι η τροφοδοσία είναι απενεργοποιημένη πριν ανεβείτε ή κατεβείτε από το αναβατόριο για να βεβαιωθείτε ότι δεν τίθεται σε λειτουργία κατά λάθος.

ΠΡΟΕΙΔΟΠΟΙΗΣΗ

Μην αφήνετε ποτέ το άτομο που θα μεταφερθεί σε αυτήν τη θέση χωρίς επίβλεψη.

4.2 ΛΕΙΤΟΥΡΓΙΑ ΣΤΑ ΣΚΑΛΙΑ

4.2.1 ΕΝΕΡΓΟΠΟΙΗΣΗ

Ενεργοποιήστε το ερπυστριοφόρο αναβατόριο χρησιμοποιώντας τον διακόπτη με κλειδί και το κουμπί ΕΝΕΡΓΟΠΟΙΗΣΗΣ/ΑΠΕΝΕΡΓΟΠΟΙΗΣΗΣ.

Το ερπυστριοφόρο αναβατόριο ρυθμίζεται αυτόματα να κινείται προς τα ΠΑΝΩ. Το LED ανάβει με πράσινο χρώμα μόνιμα.



1

4.2.2 ΚΙΝΗΣΗ ΠΡΟΣ ΤΑ ΠΑΝΩ


2a

Τοποθετήστε στο ερπυστριοφόρο αναβατόριο (εικόνα 2α) ώστε να βρίσκεται υπό γωνία 90° ως προς τα σκαλιά.



2b

Να κρατάτε πάντα τη μονάδα λαβής σταθερά και με τα δύο χέρια. Χρησιμοποιήστε τον διακόπτη επιλογής κατεύθυνσης στην οθόνη της μονάδας λαβής για να επιλέξετε «ΠΑΝΩ» (εικόνα 2β). Το LED ανάβει με πράσινο χρώμα μόνιμα.


2c

Σταθείτε πίσω από τη μονάδα λαβής του ερπυστριοφόρου αναβατορίου σύμφωνα με τις οδηγίες κατά τη διάρκεια της εκπαίδευσης από εξουσιοδοτημένο προσωπικό. Πατήστε το κουμπί ενεργοποίησης στη δεξιά λαβή (εικόνα 2γ).

ΠΡΟΕΙΔΟΠΟΙΗΣΗ

- Ποτέ μην κινείστε σε σκαλιά με κλίση μεγαλύτερη από 35° και κατά τη λειτουργία πρέπει να κρατάτε πάντα τη μονάδα λαβής με τα δύο χέρια.
- Πάντα να κινείστε στα σκαλιά υπό γωνία 90° (μήκος ερπυστριοφόρου αναβατορίου ως τα σκαλιά).
- Ο ενσωματωμένος αισθητήρας γωνίας (γωνιακό LED) έχει σχεδιαστεί απλώς ως ένδειξη και αντιπροσωπεύει ένα χαρακτηριστικό ασφαλείας.

4.2.3 ΦΤΑΝΟΝΤΑΣ ΣΤΟ ΚΟΡΥΦΑΙΟ ΣΚΑΛΙ



3

Σταματήστε το ερπυστριοφόρο αναβατόριο μόλις τα σημάδια «STOP» - στο πλάι φτάσουν στην άκρη του κορυφαίου σκαλιού (εικόνα 3).

Τώρα γέρνετε σταδιακά το ερπυστριοφόρο αναβατόριο προς τα πίσω έως ότου οι ερπύστριες ακουμπήσουν στο δάπεδο της προσγείωσης. Πατήστε ξανά το κουμπί ενεργοποίησης. Το ερπυστριοφόρο αναβατόριο στη συνέχεια ολοκληρώνει τη μετακίνηση προς την προσγείωση.


4

4.2.4 ΚΙΝΗΣΗ ΠΡΟΣ ΤΑ ΚΑΤΩ

Τοποθετήστε το ερπυστριοφόρο αναβατόριο σε γωνία 90° ως προς τα σκαλιά, έτσι ώστε ο επιβάτης να είναι στραμμένος προς τα σκαλιά. Χρησιμοποιήστε τον διακόπτη επιλογής κατεύθυνσης στην οθόνη της μονάδας λαβής για να επιλέξετε «ΚΑΤΩ» (εικόνα 4). Το LED αναβοσβήνει με πράσινο χρώμα.

Κρατήστε τη μονάδα λαβής σταθερά και με τα δύο χέρια και πατήστε το κουμπί ενεργοποίησης για να μετακινήσετε το ερπυστριοφόρο αναβατόριο προς τα σκαλιά μέχρι το σημάδι «STOP» στο πλάι να φτάσει στην άκρη του κορυφαίου σκαλιού. Σταματήστε το ερπυστριοφόρο αναβατόριο και, χρησιμοποιώντας και τα δύο χέρια, γείρετε τη μονάδα λαβής προς τα εμπρός μέχρι να ακουμπήσουν οι ερπύστριες του αναβατορίου στα σκαλιά. Στη συνέχεια, πατήστε το κουμπί ενεργοποίησης για να συνεχίσετε να κατεβαίνετε τα σκαλιά.

ΠΡΟΕΙΔΟΠΟΙΗΣΗ

Πριν από τη λειτουργία του ερπυστριοφόρου αναβατορίου πρέπει να βρίσκεται υπό γωνία 90° ως προς τα σκαλιά.

ΚΙΝΔΥΝΟΣ

Όταν κατεβαίνετε τις σκάλες, σταματήστε να κινείστε προς την κατεύθυνση της άκρης του σκαλοπατιού μόλις ο δείκτης «STOP» στο πλάι βρεθεί στο ίδιο επίπεδο με την άκρη του σκαλοπατιού, και στη συνέχεια γείρετε το μηχάνημα αναρρίχησης σκαλοπατιών προς τα εμπρός με ελεγχόμενο τρόπο μέχρι οι ερπύστριες να φτάσουν στα σκαλοπάτια (κίνδυνος πτώσης!).

4.2.5 ΕΛΕΓΧΟΣ ΑΣΦΑΛΕΙΑΣ

Παρόλο που το ερπυστριοφόρο αναβατόριο είναι εξοπλισμένο με μια γωνιακή προειδοποιητική λυχνία LED, συνιστούμε να ελέγξετε την ακριβή κλίση των σκαλοπατιών πριν τα ανεβείτε για πρώτη φορά.



4.3 ΑΦΑΙΡΕΣΗ ΤΟΥ ΑΝΑΠΗΡΙΚΟΥ ΑΜΑΞΙΔΙΟΥ

4.3.1 ΑΠΕΛΕΥΘΕΡΩΣΗ

Απελευθερώστε τον κρίκο ασφαλείας (εικόνα 1α) και μετακινήστε τον μοχλό συγκράτησης στην πίσω θέση (εικόνα 1β).

Περιστρέψτε τη μονάδα λαβής προσεκτικά προς το αναπηρικό αμαξίδιο έως ότου το αναπηρικό αμαξίδιο φτάσει στο έδαφος και η μονάδα λαβής βρίσκεται σε κατακόρυφη θέση. Στη συνέχεια, ξεβιδώστε τα χειροκίνητα μπουλόνια και τραβήξτε και τα δύο μπλοκ συγκράτησης στο πλάι έξω από το στήριγμα πλάτης του αναπηρικού αμαξιδίου.



ΣΗΜΕΙΩΣΗ
Εκτελέστε αυτήν τη διαδικασία μόνο σε οριζόντιο έδαφος, πολύ μακριά από τα σκαλιά.



4.4 ΧΡΗΣΗ ΤΟΥ ΕΡΠΥΣΤΡΙΟΦΟΡΟΥ ΑΝΑΒΑΤΟΡΙΟΥ ΣΕ ΕΠΙΠΕΔΕΣ ΕΠΙΦΑΝΕΙΕΣ

4.4.1 ΚΙΝΗΣΗ ΣΕ ΕΠΙΠΕΔΕΣ ΕΠΙΦΑΝΕΙΕΣ

Για να μετακινήσετε το αναπηρικό αμαξίδιο στ ερπυστριοφόρο αναβατόριο ή για να περιστρέψετε τον συνδυασμό στις προσγειώσεις, σπρώξτε τη μονάδα λαβής ελαφρώς προς τα κάτω (εικόνα 1).



Αυτό ανυψώνει τις ερπύστριες του αναβατορίου, έτσι ώστε το ερπυστριοφόρο αναβατόριο να μπορεί
να μετακινηθεί στις μονάδες του πίσω αριστερού και του δεξιού πλευρικού τροχού.

4.4.2 ΛΕΙΤΟΥΡΓΙΕΣ ΜΟΝΑΔΑΣ ΒΑΣΗΣ

Τα ακόλουθα χειριστήρια βρίσκονται στην πίσω πλευρά της μονάδας βάσης:

- **Συνδυασμός ΕΝΕΡΓΟΠΟΙΗΣΗΣ/ΑΠΕΝΕΡΓΟΠΟΙΗΣΗΣ, διακόπτης ΠΑΝΩ/ΚΑΤΩ**
- **Διακόπτης με κλειδί**
- **Διακόπτης επιλογής ταχύτητας**

Είναι δυνατή η λειτουργία της μονάδας βάσης χωρίς τη μονάδα λαβής. Αυτός ο τρόπος λειτουργίας παρέχεται αποκλειστικά για τη φόρτωση της μονάδας βάσης και για δραστηριότητες σέρβις.

Η μονάδα βάσης λειτουργεί χρησιμοποιώντας το κουμπί ΕΝΕΡΓΟΠΟΙΗΣΗΣ/ΑΠΕΝΕΡΓΟΠΟΙΗΣΗΣ. Μετά την ενεργοποίηση, η μονάδα βάσης ρυθμίζεται αυτόματα στη λειτουργία Μετακίνηση προς τα ΠΑΝΩ. Πατώντας ξανά το κουμπί ΕΝΕΡΓΟΠΟΙΗΣΗΣ/ΑΠΕΝΕΡΓΟΠΟΙΗΣΗΣ, η μονάδα μεταβαίνει στη λειτουργία Μετακίνηση προς τα ΚΑΤΩ. Πατώντας το κουμπί ΠΑΝΩ/ΚΑΤΩ για μεγαλύτερο χρονικό διάστημα, η μονάδα απενεργοποιείται.

Χρησιμοποιήστε τον διακόπτη επιλογής ταχύτητας για να επιλέξετε μεταξύ μιας από τις τρεις ρυθμίσεις ταχύτητας.

4.5 ΑΙΣΘΗΤΗΡΑΣ ΓΩΝΙΑΣ ΚΛΙΣΗΣ

Το LIFTKAR PTR είναι εξοπλισμένο με αισθητήρα γωνίας κλίσης, ο οποίος ανιχνεύει την κλίση του LIFTKAR PTR στα σκαλιά. Σε περίπτωση που η γωνία της σκάλας υπερβαίνει τις 35°, η συσκευή μειώνει σαφώς την ταχύτητα μετάδοσης κίνησης και το LED στη μονάδα λαβής ανάβει μόνιμα με κόκκινο χρώμα. Σε περίπτωση ακραίας γωνίας σκαλιού, η μονάδα σταματά να ανεβαίνει στον επάνω όροφο. (Ένας προειδοποιητικός ήχος καθώς και το κόκκινο αναμμένο LED σηματοδοτούν αυτήν την κατάσταση.)
Είναι ακόμα δυνατό να μετακινηθείτε προς τα κάτω με ταχύτητα ερπυσμού για να απομακρύνετε το PTR από τη ζώνη κινδύνου και να το μετακινήσετε στην επόμενη προσγείωση.

- Ποτέ μην κινείστε σε σκαλιά με κλίση μεγαλύτερη από 35°.
- Ο ενσωματωμένος αισθητήρας κλίσης δεν υποκαθιστά τον έλεγχο της γωνίας σκαλιού από τον χειριστή πριν από την πρώτη κίνηση.

4.6 ΠΡΟΕΙΔΟΠΟΙΗΣΗ ΚΑΤΑΣΤΑΣΗΣ ΜΠΑΤΑΡΙΑΣ

Σε περίπτωση χαμηλής στάθμης μπαταρίας, η λυχνία LED στη μονάδα λαβής αρχίζει να αναβοσβήνει με κόκκινο/πράσινο χρώμα, καθώς και ένας εναλλασσόμενος προειδοποιητικός ήχος ειδοποιεί τον χειριστή. Είναι ακόμα δυνατή η κίνηση 3-4 επιπέδων μετά την πρώτη ειδοποίηση.

4.7 ΠΡΟΤΑΣΗ ΓΙΑ ΤΗ ΦΟΡΤΙΣΗ ΤΗΣ ΜΠΑΤΑΡΙΑΣ

Οι κυψέλες γέλης μολύβδου στο εσωτερικό της μπαταρίας δεν χρειάζονται συντήρηση, είναι αεροστεγείς και επαναφορτίζονται. Η διάρκεια ζωής τους εξαρτάται σε μεγάλο βαθμό από τον αριθμό των κύκλων φόρτισης/αποφόρτισης. Για παράδειγμα, είναι δυνατή η μερική αποφόρτιση των μπαταριών μολύβδου 1000 φορές, αντλώντας πάνω από 200 φορές την πλήρη χωρητικότητα της μπαταρίας, με την προϋπόθεση ότι η μπαταρία δεν θα αποφορτιστεί ποτέ πλήρως.

- Αποφύγετε την πλήρη αποφόρτιση της μπαταρίας. Φορτίζετε την μπαταρία όσο πιο συχνά γίνεται.
- Οι μπαταρίες μολύβδου είναι επιρρεπείς στην αυτοαποφόρτιση. Η μπαταρία πρέπει επίσης να τυγχάνει ιδιαίτερης προσοχής. Πρέπει πάντα να είναι πλήρως φορτισμένη. Η πλήρης αποφόρτιση της μπαταρίας θα μειώσει τη διάρκεια ζωής της. Οι κυψέλες μολύβδου-γέλης έχουν μεγάλη διάρκεια ζωής εάν φορτίζονται τακτικά πλήρως το συντομότερο δυνατό μετά τη χρήση. Αυτός είναι ο λόγος για τον οποίο η μπαταρία θα πρέπει να συνδέεται στο καλώδιο σύνδεσης ρεύματος μετά από κάθε χρήση.
- Εάν οι μπαταρίες μολύβδου οξέος έχουν φθαρεί, μπορούν να αντικατασταθούν σε εξουσιοδοτημένους αντιπροσώπους SANO. Οι παλιές μπαταρίες μολύβδου είναι πλήρως ανακυκλώσιμες και δεν αποτελούν επικίνδυνα απόβλητα. Εάν οι μπαταρίες υποστούν βλάβη, μπορείτε να τις αντικαταστήσετε σε συνεργείο εξουσιοδοτημένων συνεργατών SANO. Οι παλιές μπαταρίες μολύβδου είναι πλήρως ανακυκλώσιμες και δεν πρέπει να απορρίπτονται.
- Η ιδανική θερμοκρασία για φόρτιση είναι μεταξύ 20 και 25° C. Οι θερμοκρασίες που είναι πολύ χαμηλές ή πολύ υψηλές θα επηρεάσουν τη χωρητικότητα της μπαταρίας.

ΣΗΜΕΙΩΣΗ

Εάν η μπαταρία δεν είναι πλήρως φορτισμένη ή χάσει ξαφνικά τη φόρτισή της, όχι μόνο η ταχύτητα του Liftkar PT θα είναι μικρότερη, αλλά και η χωρητικότητά της. Αυτό σημαίνει ότι η λειτουργία υπερφόρτωσης μπορεί να επιτευχθεί ακόμη και με σχετικά μικρό φορτίο.

4.8 ΣΥΣΤΗΜΑ ΑΠΕΛΕΥΘΕΡΩΣΗΣ ΑΣΦΑΛΕΙΑΣ

Το σύστημα απελευθέρωσης ασφαλείας είναι τοποθετημένο στην αριστερή πλευρά της μονάδας βάσης (εικόνα 1). Σε περίπτωση απρόβλεπτης βλάβης του μηχανήματος (π.χ. τεχνικό ελάττωμα, διακοπή τροφοδοσίας ρεύματος), αυτό το σύστημα επιτρέπει στον χειριστή να μετακινήσει χειροκίνητα προς τα κάτω το ερπυστριοφόρο αναβατόριο στην επόμενη προσγείωση.
Τραβώντας το καλώδιο απελευθέρωσης ασφαλείας, το ηλεκτρομαγνητικό φρένο απενεργοποιείται χειροκίνητα. Λόγω του βάρους του (συμπεριλαμβανομένου του αναπηρικού αμαξιδίου + βάρους ατόμου) το LIFTKAR PTR αρχίζει να κινείται προς τα κάτω.


1

ΠΡΟΣΟΧΗ:

- Πριν ενεργοποιήσετε το σύστημα απελευθέρωσης ασφαλείας, πατήστε πάντα το κουμπί διακοπής έκτακτης ανάγκης και αφαιρέστε το κλειδί.
- Προέχει η ασφάλεια - εάν απαιτείται σύστημα απελευθέρωσης ασφαλείας, βεβαιωθείτε ότι υπάρχει ένα δεύτερο άτομο (βοηθός) που ενεργοποιεί το σύστημα απελευθέρωσης ασφαλείας.
- Τραβώντας το καλώδιο απελευθέρωσης ασφαλείας (βοήθεια) και πιέζοντας τη μονάδα λαβής προς τα κάτω (χειριστής), ησυσκευή αρχίζει να κινείται.
- Η συσκευή μπορεί να σταματήσει οποιαδήποτε στιγμή, απελευθερώνοντας το καλώδιο απελευθέρωσης ασφαλείας. Μετακινήστε το αναβατόριο μόνο στην επόμενη προσγείωση.
- Εάν το συνολικό βάρος (ερπυστριοφόρο αναβατόριο και επιβάτης) είναι χαμηλό, ο χειριστής θα χρειαστεί να υποστηρίξει τη διαδρομή προς τα κάτω στα σκαλιά πιέζοντας προς την κατεύθυνση της διαδρομής.
- Μετά τη χρήση του συστήματος απελευθέρωσης ασφαλείας, το LIFTKAR PTR πρέπει να υποβληθεί σε πλήρη έλεγχο ασφαλείας από εξουσιοδοτημένο συνεργάτη SANO.

---

5 ΚΑΘΑΡΙΣΜΟΣ ΚΑΙ ΑΠΟΡΡΙΨΗ

5.1 ΚΑΘΑΡΙΣΜΟΣ ΚΑΙ ΑΠΟΛΥΜΑΝΣΗ

Το σύνθημά μας είναι:

ΕΝΑ ΚΑΘΑΡΟ ΜΗΧΑΝΗΜΑ ΚΙΝΕΙΤΑΙ ΠΙΟ ΟΜΑΛΑ.

- Ο καθαρισμός με ένα τυπικό οικιακό απορρυπαντικό είναι αρκετά επαρκής.
- Μη χρησιμοποιείτε ποτέ καθαριστικό υψηλής πίεσης ή παρόμοιο προϊόν.
- Εάν απαιτείται, οι επιφάνειες μπορούν να καθαριστούν με ένα προϊόν απολύμανσης εξοπλισμού με βάση την αλκοόλη που διατίθεται στο εμπόριο (όπως το Sagrotan®).

5.2 ΑΠΟΡΡΙΨΗ

Το αναβατόριο LIFTKAR PTR είναι ένα ανθεκτικό προϊόν. Στο τέλος της ωφέλιμης ζωής τους, τα εξαρτήματα και ο φορτιστής του ερπυστριοφόρου αναβατορίου θα πρέπει να απορρίπτονται σωστά.

- Το ερπυστριοφόρο αναβατόριο δεν περιέχει επικίνδυνα υλικά και είναι πλήρως συμβατό με την ανακύκλωση. Οι πλακέτες τυπωμένων κυκλωμάτων και η επαναφορτιζόμενη μπαταρία πρέπει να απορρίπτονται με κατάλληλη διαδικασία ανακύκλωσης.
- Μην απορρίπτετε την μπαταρία στα οικιακά απορρίμματα.
- Ο κατασκευαστής μπορεί να επεξεργαστεί και να τιμολογήσει για τη σωστή και ολοκληρωμένη απόρριψη του ερπυστριοφόρου αναβατορίου.



5.3 ΕΠΑΝΑΧΡΗΣΙΜΟΠΟΙΗΣΗ / ΧΡΗΣΗ ΑΠΟ ΔΕΥΤΕΡΟ ΧΕΡΙ

- Πριν χρησιμοποιήσετε ξανά το αναβατόριο ή από δεύτερο χέρι, βεβαιωθείτε ότι έχει υποβληθεί σε έλεγχο ασφαλείας και καθαρισμό σύμφωνα με τις οδηγίες του κατασκευαστή από εξειδικευμένο προσωπικό.
- Όλοι οι χειριστές πρέπει να έχουν αποδείξεις ότι έχουν εκπαιδευτεί στο πώς να χειρίζονται το αναβατόριο.

5.4 ΜΕΤΡΑ ΠΥΡΟΣΒΕΣΗΣ

- **Πυροσβεστικό μέσο: Κατάλληλο: Ξηρό χημικό, αμμώδες έδαφος, διοξείδιο του άνθρακα, κατάλληλος αφρός**
- **Πυρόσβεση: Μέσα προστασίας: Φοράτε αυτόνομη αναπνευστική συσκευή και προστατευτικά ενδύματα για να αποφύγετε την επαφή με το δέρμα και τα μάτια.**
- **Ειδικοί κίνδυνοι: Τοξικές αναθυμιάσεις απελευθερώνονται κατά τις συνθήκες πυρκαγιάς.**

5.5 ΕΛΕΓΧΟΣ ΑΣΦΑΛΕΙΑΣ

ΣΗΜΕΙΩΣΗ

Επιθεωρήσεις ασφαλείας επιτρέπεται να διενεργούνται μόνο από τον κατασκευαστή, τεχνικούς σέρβις SANO ή εξουσιοδοτημένους αντιπροσώπους.

ΣΗΜΕΙΩΣΗ

Συνιστούμε να διενεργείται έλεγχος ασφαλείας κάθε δύο χρόνια. Το αυτοκόλλητο επιθεώρησης υποδεικνύει την ημερομηνία μέχρι την οποία πρέπει να πραγματοποιηθεί η επόμενη επιθεώρηση.

Συνιστάται έλεγχος ειδικά μετά από αλλαγή χρήστη ή εάν το αναβατόριο πρόκειται να χρησιμοποιηθεί ξανά μετά από μεγαλύτερο χρονικό διάστημα.



Οι έλεγχοι ασφαλείας είναι σημαντικοί για να διασφαλιστεί ότι η συσκευή λειτουργεί σωστά. Οι εξουσιοδοτημένοι από εμάς εξειδικευμένοι αντιπρόσωποι μπορούν να πραγματοποιήσουν αυτόν τον έλεγχο της συσκευής σας.

5.6 ΑΝΑΚΛΗΣΕΙΣ ΚΑΙ ΔΙΟΡΘΩΤΙΚΑ ΜΕΤΡΑ

Θα σας ενημερώσουμε εάν γίνουν διαθέσιμες νέες σημαντικές πληροφορίες ασφάλειας σχετικά με τη λειτουργία του LIFTKAR PTR. Μπορείτε να βρείτε την τρέχουσα έκδοση αυτού του εγχειριδίου οδηγιών στη διεύθυνση www.sano.at. Εάν χρειαστούν μεταγενέστερες αλλαγές ή διορθωτικές ενέργειες στο προϊόν, θα ενημερώσουμε εσάς ή/και τους εξουσιοδοτημένους αντιπροσώπους μας γραπτώς για όλους τους σειριακούς αριθμούς που επηρεάζονται. Εάν το LIFTKAR PTR επηρεαστεί από ανάκληση προϊόντος, θα ενημερωθείτε για το τι θα συμβεί στη συνέχεια. Σας συνιστούμε να καταχωρήσετε τη συσκευή σας στον ιστότοπό μας www.sano-stairclimbers.com/product-registration.

5.7 SICHERHEITSTECHNISCHE KONTROLLEN

Antrieb und Gehäuse				
Laufgeräusche prüfen	vor jeder Nutzung	wenn zu laut Gerät ins Werk einschicken		X
Spannung der Antriebskette prüfen / einstellen	24 Monate	max. Spiel 2-3mm	X	
Gehäuse auf Risse prüfen	24 Monate	falls Risse, das Gerät ins Werk einschicken	X	
Schrauben am Gehäuse prüfen und nachziehen	24 Monate		X	
Raupenkette				
Auf Beschädigungen kontrollieren	vor jeder Nutzung	Bei Rissbildung sofort austauschen		X
Spannung der Raupenkette kontrollieren	jährlich		X	
Griff				
Kontaktpins reinigen	vor jeder Nutzung	Kontaktpins von Verschmutzungen befreien		X
Grifffixierung prüfen	6 Monate	Bei Rissbildung sofort austauschen		X
Rollstuhlklemmsystem prüfen	6 Monate	Bei Rissbildung sofort austauschen		X
Gurt prüfen	6 Monate	Bei Beschädigung sofort austauschen		X
Elektronik				
Funktionsprüfung Anzeigeinstrumente	vor jeder Nutzung	wenn defekt, das Gerät ins Werk einschicken		X
Notaus prüfen	vor jeder Nutzung	wenn defekt, das Gerät ins Werk einschicken		X
Funktionsprüfung Laufrichtung und Geschwindigkeit	24 Monate		X	
Batterie und deren Verbindungen prüfen	24 Monate		X	
Zubehör für PTR				
Alle Verschraubungen prüfen und ggf. nachziehen	6 Monate	Bei Rissbildung sofort austauschen	X	
Alle Drehpunkte prüfen	6 Monate	Bei Rissbildung/Beschädigung sofort austauschen	X	
Alle Anbauteile prüfen und ggf. nachziehen	6 Monate	Bei Beschädigung sofort austauschen	X	

WICHTIG:

Zusätzlich zu den genannten Prüfungsintervallen müssen bei jedem Geräteeinsatz und/oder Benutzerwechsel und vor dem Wiedereinsatz die sicherheitstechnischen Kontrollen komplett durchgeführt werden, auch wenn augenscheinlich keine Beschädigungen oder Fehlfunktionen vorliegen!

6 ΕΓΓΥΗΣΗ ΚΑΙ ΕΞΥΠΗΡΕΤΗΣΗ ΠΕΛΑΤΩΝ

6.1 ΤΡΟΠΟΠΟΙΗΣΗ ΤΟΥ ΕΡΠΥΣΤΡΙΟΦΟΡΟΥ ΑΝΑΒΑΤΟΡΙΟΥ

- Οι τροποποιήσεις οποιουδήποτε είδους δεν επιτρέπονται και ακυρώνουν όλες τις αξιώσεις ευθύνης και εγγύησης προς τον κατασκευαστή.
- Τροποποιήσεις στα ερπυστριοφόρα αναβατόρια επιτρέπεται να γίνονται μόνο από τον κατασκευαστή.

Η ΠΡΟΤΑΣΗ ΜΑΣ!

Προκειμένου να διασφαλιστεί η εκτεταμένη διάρκεια ζωής του ερπυστριοφόρου αναβατορίου, συνιστούμε να αναθέτετε το σέρβις του ερπυστριοφόρου αναβατορίου σε τακτά χρονικά διαστήματα από εξουσιοδοτημένο αντιπρόσωπο SANO. Επικοινωνήστε με τον αντιπρόσωπο SANO για περισσότερες πληροφορίες.

ΕΞΥΠΗΡΕΤΗΣΗ ΠΕΛΑΤΩΝ

Εξυπηρέτηση πελατών: +43 7239 / 510 10 100

7 ΕΓΓΥΗΣΗ ΚΑΙ ΕΥΘΥΝΗ

7.1 ΕΓΓΥΗΣΗ

Η περίοδος εγγύησης για τη μονάδα αναβατορίου και τη μονάδα λαβής σε όλα τα μοντέλα του ερπυστριοφόρου αναβατορίου LIFTKAR PTR είναι 24 μήνες. Οι μπαταρίες έχουν περίοδο εγγύησης 6 μηνών. Και στις δύο περιπτώσεις η περίοδος εγγύησης ξεκινά από την ημέρα παράδοσης του προϊόντος στον πελάτη.

Τα ακόλουθα εξαιρούνται από την εγγύηση:

- εξαρτήματα που υπόκεινται σε φυσική φθορά
- ζημιά που προκύπτει από τη χρήση της μονάδας για έναν σκοπό που δεν προοριζόταν
- μη εξουσιοδοτημένες τροποποιήσεις της μονάδας ή των εξαρτημάτων
- εργασίες συντήρησης που απαιτούνται λόγω συνεχούς λειτουργίας
- βλάβες που οφείλονται σε λανθασμένη λειτουργία ή/και μη συμμόρφωση με το εγχειρίδιο οδηγιών, ατυχήματα, βλάβες από αμέλεια ή λόγω βίας, βλάβες από φωτιά και νερό, ανωτέρα βία και άλλες αιτίες εκτός ελέγχου της Sano.

7.2 ΕΥΘΥΝΗ

Η SANO Transportgeraete GmbH δεν ευθύνεται ως κατασκευαστής για οποιαδήποτε ζημιά, εάν:

- το LIFTKAR PTR χρησιμοποιείται για σκοπό για τον οποίο δεν προορίζεται.
- επισκευές, εγκατάσταση ή άλλες εργασίες έχουν πραγματοποιηθεί από μη εξουσιοδοτημένα άτομα.
- οι οδηγίες σε αυτό το εγχειρίδιο δεν τηρούνται.
- εξαρτήματα που δεν είναι SANO τοποθετούνται ή συνδέονται με το LIFTKAR PTR.
- τα αρχικά εξαρτήματα έχουν αφαιρεθεί.

Επικοινωνήστε μαζί μας για μια λίστα με τα εξουσιοδοτημένα κέντρα σέρβις της SANO.

8 ΔΗΛΩΣΗ ΣΥΜΜΟΡΦΩΣΗΣ

Η SANO Transportgeraete GmbH (αριθμός ταυτοποίησης φορέα/SRN: AT-MF-000053609) δηλώνει υπό την αποκλειστική της ευθύνη ότι τα ακόλουθα κινητά μοντέλα αναβατόριων σκαλοπατιών LIFTKAR για τη μεταφορά επιβατών συμμορφώνονται με τις απαιτήσεις του Κανονισμού για τα Ιατρικά Βοηθήματα (ΕΕ) 2017/745 (MDR) ως ιατρικά βοηθήματα Κατηγορίας I.

Ταξινόμηση προϊόντος: Κατηγορία I βάσει του Κανονισμού (ΕΕ) 2017/745 MDR, Παράρτημα VIII, Κεφάλαιο III, Κανόνας I. Διαδικασία αξιολόγησης της συμμόρφωσης σύμφωνα με τον Κανονισμό (ΕΕ) 2017/745 MDR, Παράρτημα IX.

Προβλεπόμενη χρήση: Για τη μεταφορά ατόμων με κινητικές δυσκολίες κατά την ανάβαση και κατάβαση σκαλοπατιών, σε εσωτερικούς και εξωτερικούς χώρους. Η μεταφορά πρέπει να πραγματοποιείται αποκλειστικά από συνοδό που έχει αποδεδειγμένα λάβει την απαραίτητη εκπαίδευση, ενώ δεν πρέπει να υπερβαίνεται το μέγιστο επιτρεπόμενο φορτίο που καθορίζεται για το συγκεκριμένο μοντέλο.

Οποιαδήποτε αλλαγή στο προϊόν χωρίς την προηγούμενη συγκατάθεσή μας καθιστά την παρούσα δήλωση άκυρη.

Article data specifically for Germany					
Article number	**Trade name**	**Product name/Type**	**Basic-UDI-DI**	**UDI-DI**	**Firmware-Version from**
075801	LIFTKAR PTR 130 - HM	LIFTKAR PTR	912004777PTRJM	9120047773109	2.4
075802	LIFTKAR PTR 160 - HM	LIFTKAR PTR	912004777PTRJM	9120047773116	2.4
075803	LIFTKAR PTR-L 160 - HM	LIFTKAR PTR-L	912004777PTRJM	9120047773123	2.4
075805	LIFTKAR PTR-L 130 - HM	LIFTKAR PTR-L	912004777PTRJM	9120047773130	2.4

Article data for other countries					
Article number	**Trade name**	**Product name/Type**	**Basic-UDI-DI**	**UDI-DI**	**Firmware-Version from**
075702	LIFTKAR PTR 160	LIFTKAR PTR	912004777PTRJM	9120047773017	2.4
075701	LIFTKAR PTR 130	LIFTKAR PTR	912004777PTRJM	9120047773000	2.4
075703	LIFTKAR PTR-L 160	LIFTKAR PTR-L	912004777PTRJM	9120047773079	2.4
075705	LIFTKAR PTR-L 130	LIFTKAR PTR-L	912004777PTRJM	9120047773093	2.4

Σχετικά πρότυπα:

ISO 7176-28:2012

ISO 7176-14:2008

ISO 7176-21:2009

Η παρούσα δήλωση συμμόρφωσης ισχύει έως ότου τροποποιηθεί ένας από τους αναφερόμενους τύπους.



Ing. Jochum Bierma, Διευθύνων Σύμβουλος

ΣΗΜΕΙΩΣΕΙΣ

Μοντέλο:	
Σειριακός αριθμός:	
Ημερομηνία κατασκευής:	
Ημερομηνία αγοράς:	
Αντιπρόσωπος :	

ΕΠΙΚΟΙΝΩΝΙΑ

SANO Transportgeraete GmbH
Gewerbezeile 15
4040 Linz, Αυστρία
Τηλέφωνο: +43 7239 51010
Φαξ: +43 7239 51010 001
office@sano.at

www.sano.at

SANO Deutschland GmbH
Geigelsteinstraße 10
83080 Oberaudorf Γερμανία
Τηλ. +49 8033 / 308 96 0
Φαξ +49 8033 / 308 96 17
info@sano-treppensteiger.de
www.sano-treppensteiger.de

SANO UK Powered Stairclimbers Ltd. Bristol Court, Betts Avenue Martlesham Heath
Ipswich, Suffolk / IP5 3RY, Αγγλία
Τηλ. +44 1473 / 333 889
Φαξ +44 1473 / 333 742
info@sano-uk.com www.sano-uk.com

Υπόκειται σε αλλαγές χωρίς προειδοποίηση / LIFTKAR PTR 2026-09 (V1.0)

WWW.SANO-STAIRCLIMBERS.COM