LIFTKAR PTR

ORUGA SUBE-ESCALERAS ELÉCTRICA

MANUAL DE INSTRUCCIONES

Español

SANO makes life easier.

INTRODUCCIÓN ... **3**

1 INDICACIONES GENERALES DE SEGURIDAD ... **4**

2 DESCRIPCIÓN DEL PRODUCTO ... **8**

2.1 Elemento de control - manillar ... 9
2.2 Elemento de control - unidad básica ... 10
2.3 LIFTKAR PTR – Componentes individuals ... 10
2.4 Datos técnicos ... 11
2.5 Indicadores y elementos de control ... 11
2.6 Dimensiones principales ... 12

3 PUESTA EN FUNCIONAMIENTO ... **13**

Primeros pasos ... 13
3.1 Cargar la batería ... 13
3.2 Colocar / bloquear el manillar en la unidad basíca ... 13
3.3 Bloquear el manillar ... 14
3.4 Soltar el manillar ... 14
3.5 Retirar el manillar ... 14

4 MANEJO Y FUNCIONAMIENTO ... **15**

4.1 Acoplar la silla de ruedas ... 15
4.2 Subir y bajar escaleras ... 16
4.3 Desacoplar la silla de ruedas ... 18
4.4 Desplazar la oruga por terreno llano ... 18
4.5 Sensor del ángulo de inclinación ... 19
4.6 Indicador del estado de la batería ... 19
4.7 Recomendación para cargar la batería ... 20
4.8 Desbloqueo de emergencia ... 20

5 LIMPIEZA Y ELIMINACIÓN ... **21**

5.1 Limpieza y desinfeción ... 21
5.2 Eliminación ... 22
5.3 Reciclaje / Transmisión ... 22
5.4 Medidas de lucha contra incendios ... 22
5.5 Verificación de seguridad ... 23
5.6 Retiros y Acciones Correctivas ... 23

6 GARANTÍA Y ATENCIÓN AL CLIENTE ... **24**

6.1 Modificaciones a la oruga sube-escaleras ... 24

7 GARANTÍA Y RESPONSABILIDAD CIVIL ... **24**

7.1 Garantía ... 24
7.2 Responsabilidad ... 25

8 DECLARACIÓN DE CONFORMIDAD ... **26**

NOTAS ... **27**

CONTACTO ... **28**

INTRODUCCIÓN

¡ENHORABUENA!

CON LA LIFTKAR PTR, ADQUIERE USTED UNA ORUGA SUBE-ESCALERAS PARA EL DESPLAZAMIENTO SEGURO DE PERSONAS CON MOVILIDAD REDUCIDA POR ESCALERAS, HACIA ARRIBA O HACIA ABAJO, CON LA AYUDA DE UN ACOMPAÑANTE.

La oruga sube-escaleras Liftkar PTR es un aparato portátil, desarrollado específicamente para la movilización sobre escaleras rectas. Con ella, usted gana más libertad de movimientos y al mismo tiempo se reduce el impacto sobre la columna vertebral del acompañante.

Por medio de dos palancas, la Liftkar PTR se desmonta con facilidad y en pocos segundos en dos partes muy manejables: la unidad básica, que con la batería integrada pesa aprox. 28 kg, y el manillar de aprox. 11 kg.

En las escaleras la Liftkar PTR se destaca por su manejo seguro. Ya sean servicios de trans- porte de personas, familiares o amigos de personas con movilidad reducida, les deseamos a todos mucho éxito en el uso de este aparato. Estas instrucciones de operación le servirán de ayuda para aprender a manejar la Liftkar PTR.

Al registrar su producto on-line le informaremos automáticamente por correo electrónico sobre las últimas novedades y actualizaciones técnicas (opcionales, accesorios etc.).

https://www.liftkar.es/registro-del-producto

LAS INSTRUCCIONES DE OPERACIÓN NO SUSTITUYEN LA FORMACIÓN OBLIGATORIA IMPARTIDA POR PERSONAL AUTORIZADO.

LIFTKAR® PTR (incl. opcionales: reposacabezas, respaldo acolchado y abrazaderas plegables para la silla de rueadas)

Para sillas de ruedas con palancas de freno en las empuñaduras, es obligatorio utilizar mini rampas.

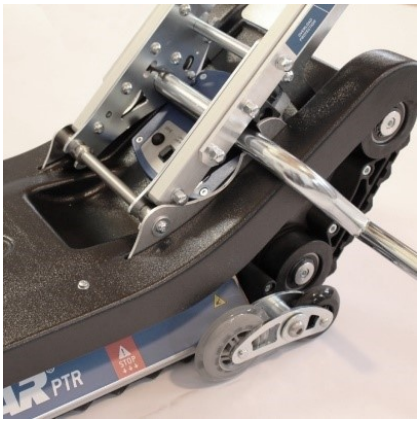

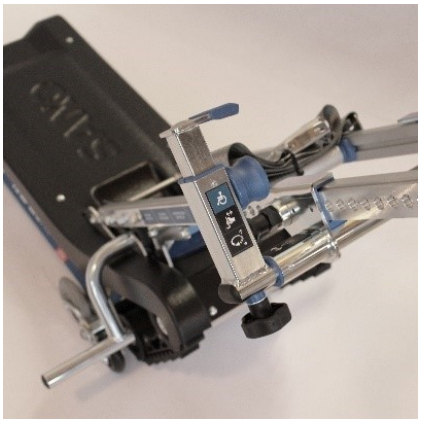

1 INDICACIONES GENERALES DE SEGURIDAD

PRECAUCIÓN - POSIBLE PELIGRO INMINENTE O SITUACIÓN DAÑINA
Si no se evita, podría provocar lesiones físicas leves o daños materiales.

ADVERTENCIA - PELIGRO POTENCIAL
Si no se evita, podría provocar la muerte o lesiones físicas graves.

PELIGRO - PELIGRO INMEDIATO
Si no se evita, se producirán lesiones físicas graves y la muerte.

HERSTELLER
Fabricante

HERSTELLUNGSDATUM
Fecha de fabricación

SN **SERIENNUMMER**
Número de serie

TROCKEN AUFBEWAHREN
Almacenar en un lugar seco

MD **MEDIZINPRODUKT**
Medical device

CE **CE-KENNZEICHNUNG**
CE-Marking

SERBISCHE CE-KENNZEICHEN
Serbian CE-Marking

ELEKTROSCHROTT
Residuos electrónicos

TEMPERATURGRENZWERTE ANWENDUNGSBEREICH 5 º C BIS 40 º C
Límites de temperatura Campo de aplicación 5 º C till 40 º C (41 º F till 104 º F)

UDI

EINDEUTIGE PRODUKTIDENTIFIZIERUNG
Identificación exclusiva del producto

GEBRAUCHSANWEISUNG BEACHTEN
Siga las instrucciones de uso

WARNUNG VOR HANDVERLETZUNG DURCH RIEMENANTRIEB
Advertencia de lesiones en las manos debidas a la transmisión por correa

INDICACIÓN

- Lea atentamente este manual de instrucciones. Siga sus instrucciones y preste atención a las señales de aviso y pictogramas del propio aparato. Subir escaleras conlleva un riesgo en sí mismo, la no observancia de estas instrucciones puede ser causa de accidentes.
- Este aparato sólo debe utilizarse con el fin para el que está concebido, que es el transporte de personas por escaleras.
- La Liftkar PTR sólo puede ser manejada por personas que
  - puedan demostrar que han sido instruidas en el manejo de orugas sube-escaleras
  - puedan subir escaleras de espaldas
  - estén en buenas condiciones físicas y psíquicas
  - puedan mantenerse en equilibrio sin esfuerzo
- La Liftkar PTR no debe ser operado por las siguientes personas:
  - jóvenes menores de 16 años
  - personas bajo la influencia de medicamentos, drogas o alcohol
  - mujeres embarazadas
  - Su uso está prohibido a menores.
- Si se produce un accidente con la LIFTKAR PTR, debe informarlo inmediatamente a su distribuidor especializado (vigilancia).
- La silla de ruedas debe encontrarse en perfectas condiciones de uso (sin daños en la estructura del chasis, con todos los tornillos bien apretados, sin alteraciones, con neumáticos y frenos en buen estado). En caso de duda, consulte a su distribuidor antes de su uso.
- La LIFTKAR PTR no está diseñado para una conducción prolongada sobre planos horizontales.
- Practique primero sin personas hasta que pueda manejar el aparato sin cometer errores. A continuaciónpruebe con una persona que pese muy poco y que no tenga problemas de movilidad. Esta persona deberá sujetarse por si misma a la barandilla o ir sujeta por una segunda persona.

- Nunca utilice la Liftkar PTR sobre superficies húmedas y resbaladizas.

PRECAUCIÓN

- Practique primero sin personas hasta que pueda manejar el aparato sin cometer errores. A continuaciónpruebe con una persona que pese muy poco y que no tenga problemas de movilidad. Esta persona deberá sujetarse por si misma a la barandilla o ir sujeta por una segunda persona.
- No toque nunca con las manos las bandas de la oruga (existe peligro de atrapamiento o aplastamiento)
- Para el transporte del propio aparato, se recomienda desmontarlo.
- La Liftkar PTR dispone de una potente batería de 12Ah / 24V, que debe estar siempre completamente car- gada cuando se vaya a utilizar. Si ocurriese que la batería se acaba durante un ascenso/descenso, baje enseguida las escaleras y cárguela completamente. Con la batería casi vacía se puede bajar por lo menos un piso. El mismo funcionamiento del aparato indica que la batería está vacía: la Liftkar PTR se vuelve más lenta y se mueve con esfuerzo. Los usuarios con poca experiencia pueden guiarse por el indicador luminoso (LED): **cuando hay que cargar la batería, el indicador empieza a parpadear intermitentemente en rojo y verde y a la vez se emite una señal acústica de aviso.**
- Con respecto a las condiciones de almacenamiento y operación de la oruga sube-escaleras Liftkar, deberá observarse lo siguiente: evite temperaturas extremas (más de 40 grados) y la luz solar directa, así como una humedad ambiente elevada (más de 70%, por ejemplo funcionamiento en zonas de sauna), ya que existe peligro de sobrecalentamiento o incluso de que el aparato se queme o se estropee. Evite también el uso de la oruga con temperaturas muy bajas, por debajo de 5°C. No se permite su funcionamiento en la proximidad de equipos médicos sensibles.

ADVERTENCIA

- Para el transporte de personas con la oruga sube-escaleras Liftkar PTR sólo podrán utilizarse sillas de ruedas que dispongan de cinturón de seguridad o de algún otro sistema de sujeción del pasajero.
- Toda persona que no pueda mantenerse sentada por sí sola deberá ir bien sujeta.
- Si durante el funcionamiento de la oruga Liftkar se producen ruidos extraños o vibraciones, ésta deberá de dejar de utilizarse. Retírela INMEDIATAMENTE de la circulación y llévela a un taller de servicio autoriza- do para su inspección.
- No utilice nunca la Liftkar PTR en escaleras con una inclinación de > 35°.
- Cerciórese de que la escalera soporta el peso total de oruga + silla de ruedas + el peso de la persona transportada.
- No utilice nunca la oruga sobre escaleras que se hallen en malas condiciones (por ejemplo, con cantos de escalón muy deteriorados).
- No se puede emplear la oruga sube-escaleras en escaleras de caracol o muy angulosas.
- Lleve siempre zapatos cerrados con suela antideslizante.
- Nunca utilice la Liftkar PTR sobre superficies húmedas, resbaladizas, enceradas o tratadas, pulidas, hela- das o en general, sobre ninguna superficie en la que la persona acompañante no tenga agarre suficiente y sobre la que los frenos puedan no tener efecto. Las alfombras y moquetas algo despegadas comportan también un riesgo.
- Los brazos de la persona transportada no deben colgar hacia los lados ni moverse con fuerza. En su lugar, coloque los brazos en los reposabrazos o en los muslos.

PELIGRO

- Nunca utilice la Liftkar PTR sobre superficies húmedas, resbaladizas, enceradas o tratadas, pulidas, hela- das o en general, sobre ninguna superficie en la que la persona acompañante no tenga agarre suficiente y sobre la que los frenos puedan no tener efecto. Las alfombras y moquetas algo despegadas comportan también un riesgo.
- Nunca, bajo ningún concepto, suelte el manillar durante el transporte por las escaleras Utilice siempre las dos manos.
- Asegúrese de que durante el transporte no hay nadie en las escaleras por debajo del aparato.
- Lleve siempre zapatos cerrados con suela antideslizante.
- El uso del sube-escaleras está estrictamente prohibido en áreas a prueba de explosiones.
- No sobrecargue nunca el aparato. La carga máxima de la Liftkar PTR es de 130 kg ó 160 kg dependiendo del modelo (peso de la persona + peso de la silla de ruedas). Asegúrese de que su silla de ruedas es apro- piada para el peso de la persona transportada.
- Al bajar las escaleras, deténgase en la dirección del borde del escalón en cuanto la marca «STOP» del lateral esté a la altura del borde del escalón. (¡Peligro de caída!)

2 DESCRIPCIÓN DEL PRODUCTO

1. Repose-cabezas *
2. Abrazadera para la silla de ruedas
3. Manillar
4. Unidad básica
5. Elemento de control - manillar
6. Respaldo acolchado *
7. Tornillo de fijación
8. Palanca de fijación
9. Elemento de control - unidad básica
10. Abrazaderas plegables para silla ruedas *

* optional

Elemento de control - manillar

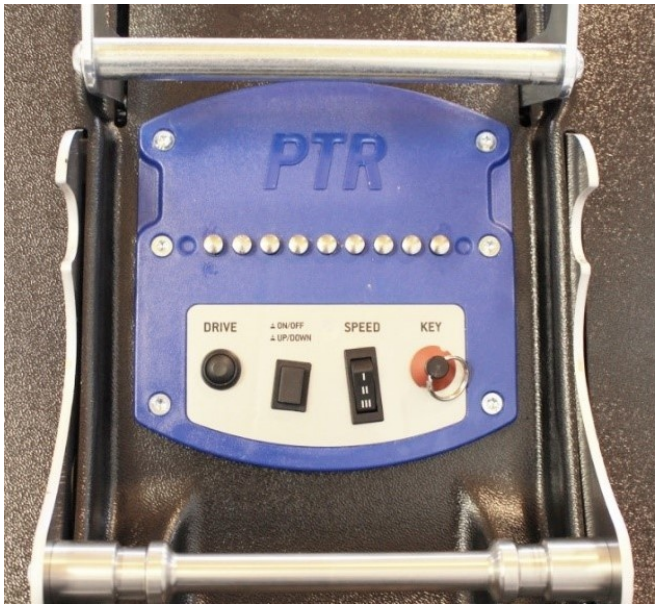

Elemento de control - unidad básica

2.1 ELEMENTO DE CONTROL - MANILLAR

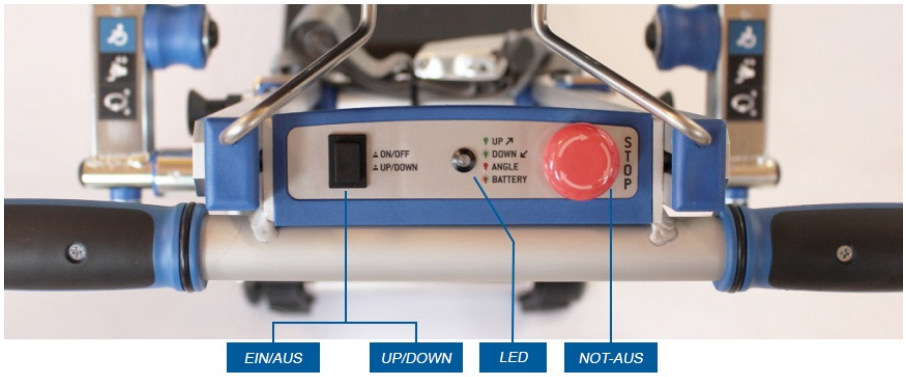

ON/OFF - SUBIR/BAJAR

- Apretando este botón en estado de desconnectado, se active la Liftkar PTR. La Liftkar PTR está automáticamente en modo subida.
- El LED **luce en verde**.
- Apretando este botón se active el modo descenso. EL LED **parpadea verde**.
- Si s e mantiene apretado (aprox. 2 segundos) la LIFTKAR PTR se desconecta. Transcurridos aprox. 5 minutos sin actividad, la oruga se desconecta automáticamente para ahorrar batería.

LED

- **Brilla verde** en modo subida.
- **Parpadea verde** en mojo bajada.
- **Brilla rojo** cuando la inclinación de la escalera es excesiva (36-40°). Automáticamente se reduce la velocidad de la oruga LIFTKAR PTR.
- **Se enciende la luz roja y se emite una señal acústica de aviso** cuando hay sobrecarga o el ángulo de la escalera es muy pronunciado. La PTR se detiene.
- **Brilla rojo/verde y se emite señal acústica de aviso** si queda poca batería.

PARADA-EMERGENCIA

- Detiene la oruga Liftkar PTR.
- Para devolver el botón de PARADA-EMERGENCIA a su posición inicial, girar o tirar de él.

2.2 ELEMENTO DE CONTROL - UNIDAD BÁSICA

LLAVE
La llave protege la Liftkar PTR contra el uso no autorizado.

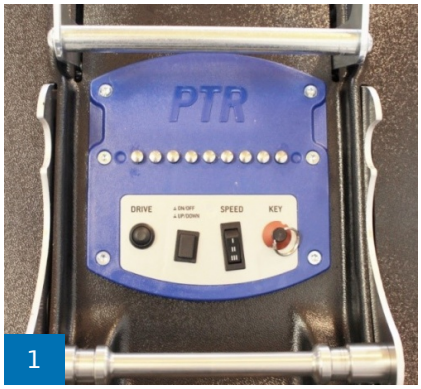

1

ON/OFF
La misma función que en el manillar.

ADVERTENCIA
Sólo para operaciones de carga (p.ej: guardar en el vehículo).

DRIVE
Arranca la cadena de transmisión en el modo de desplazamiento correspondiente.

SPEED
Interruptor para seleccionar la velocidad de desplazamiento

Nive I 5,5m/min
Nive II 6,5m/min
Nive III 7,5m/min

2.3 LIFTKAR PTR – COMPONENTES INDIVIDUALS

LIFTKAR PTR – COMPONENTES INDIVIDUALS (VOLUMEN DE SUMINISTRO)

2.4 DATOS TÉCNICOS

Carga máxima (incl. silla de ruedas)	130 kg / 160 kg
Anchurra mínima de la siella de ruedas (parte interior del chasis)	420 mm
Máx. ángulo de la escalera	35°
Peso total	39 kg
Peso unidad básica (incl. batería)	28 kg
Autonomía	haste 1000 escalones *
Mín. dimensiones del rellano	970 x 970 mm
Nivel de presión acústica	menos de 80dB
Fuerza de presión necesaria para los elementos de mando:	máx. 5 N

* dependiendo del peso total transportado

2.5 INDICADORES Y ELEMENTOS DE CONTROL

UNIDAD BASÍCA

- Interruptor con llave
- Tecla combinada ON/OFF–subir/bajar
- Interruptor selector de velocidad I / II / III
- Toma de alimentación CC
- Interruptor principal

MANILLAR

- Tecla combinado ON/OFF-subir/bajar
- LED multifunción – Estado de la batería y ángulo de inclinación
- Parada-emergencia
- Botón de desplazamiento (botón de activación)

2.6 DIMENSIONES PRINCIPALES

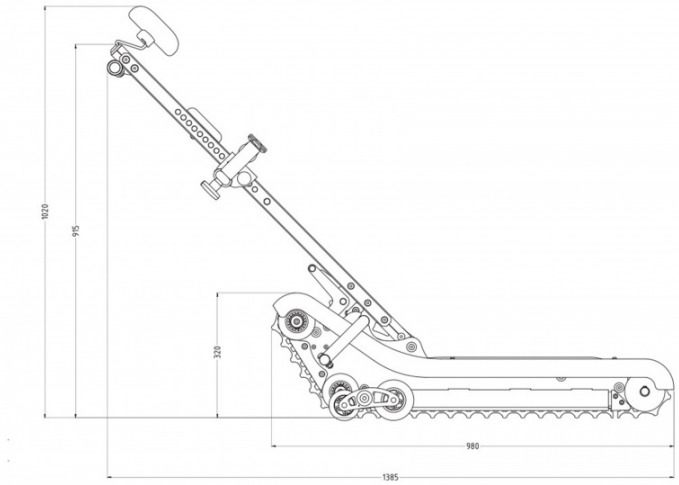

VISTA LATERAL

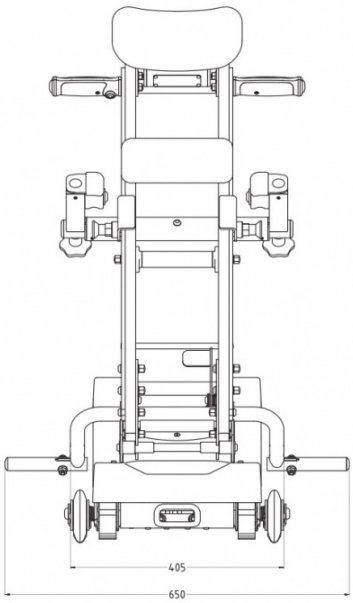

VISTA FRONTAL

3 PUESTA EN FUNCIONAMIENTO

PRIMEROS PASOS

3.1 CARGAR LA BATERÍA

Cargue completamente la batería fija de 24V/12Ah integrada en la unidad básica. En fun- ción del estado de carga esto puede durar **hasta 6 horas**. La toma de corriente se encuentra en la parte posterior de la unidad básica (imagen 1a).

El LIFTKAR PTR está equipado con un cargador de batería integrado en el dispositivo. Un LED en el lado izquierdo del dispositivo (imagen 1b) indica el estado de carga durante el proceso de carga:

Naranja: carga en curso
Verde: carga finalizada, la batería está completamente cargada.

3.2 COLOCAR / BLOQUEAR EL MANILLAR EN LA UNIDAD BASÍCA

Coloque la pieza de sujeción en forma de U (que se encuentra en la parte inferior del manillar) sobre la barra circular de la unidad básica (imagen 2a).

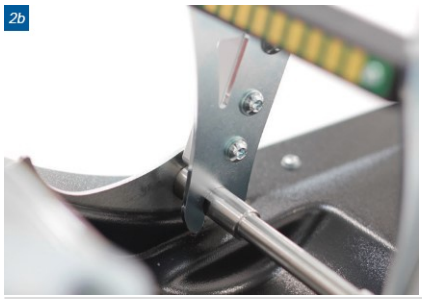

Asegúrese de que la pieza de sujeción está perfectamente encajada en las ranuras de la barra (imagen 2b). El encaje es más fácil moviendo el manillar atrás y adelante.

3.3 BLOQUEAR EL MANILLAR

Recline la unidad del manillar en la posición de funcionamiento. La palanca de retención accionada por resorte se acopla automáticamente. Además, la lengüeta de seguridad mantiene la palanca de retención en su posición (imagen 3).

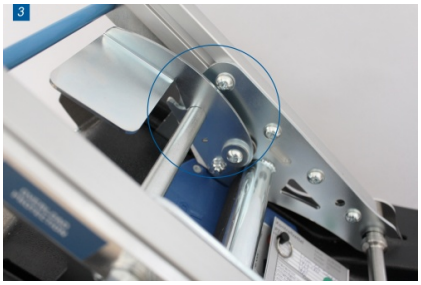

ADVERTENCIA

Antes de operar en la escalera , controle siempre la posición de la palanca de retención. La lengüeta de seguridad debe estar enganchada.

3.4 SOLTAR EL MANILLAR

Empuje con el pie la lengüeta de seguridad hacia adelante (imagen 4a) y a continuación tire de la palanca de fijación hacia atrás hasta el tope posterior (imagen 4b).

3.5 RETIRAR EL MANILLAR

Gire el manillar hacia adelante, en la dirección de desplazamiento, tirando al mismo tiempo hacia arriba. Al alcanzar la posición de encaje, el manillar se suelta automáticamente de la unidad básica.

4 MANEJO Y FUNCIONAMIENTO

4.1 ACOPLAR LA SILLA DE RUEDAS

4.1.1 POSICIONAR LA SILLA RUEDAS

Desplace la silla de ruedas centrada sobre la unidad básica hasta que las ruedas de agarre alcancen el soporte de la silla.

1

2

4.1.2 GIRAR EL MANILLAR HACIA LA SILLA DE RUEDAS

Desbloquee el manillar y gírelo en dirección a la silla de ruedas hasta que esté prácticamente vertical (paralelo al respaldo de la silla).

4.1.3 POSICIONAR LA ABRAZADERA DE LA SILLA

Coloque la abrazadera de soporte directamente debajo del arco del manillar de la silla.

Para ajustar la altura a la de la silla de ruedas, simplemente tire de las dos clavijas de retención y desplace verticalmente la abrazadera.

3

4

4.1.4 FIJAR LA SILLA DE RUEDAS

Ajuste los dos bloques de retención (izquierda y derecha de la abrazadera) desplazándolos lateralmente y fíjelos apretando los dos tornillos manuales.

Ajuste el reposa-cabezas y gire el manillar colocán- dolo de nuevo en la posición de desplazamiento. Mantenga ambas manos sobre el manillar. La palanca de retención accionada por resorte se mueve auto- máticamente hacia su posición límite delantera.

INDICACIÓN

- Asegúrese de que la lengüeta de seguridad está encajada.
- Bloquee los frenos de la silla de ruedas.
- Asegúrese de que el dispositivo debe estar apagado antes de entrar o salir para evitar una activación accidental.

ADVERTENCIA

Nunca deje a la persona transportada desatendida en esta posición.

4.2 SUBIR Y BAJAR ESCALERAS

4.2.1 ENCENDER

Encienda la oruga sube-escaleras por medio del in- terruptor de llave y el botón ON/OFF.

La oruga se enciende automáticamente en modo subida. El LED luce en verde continuo.

1

2a

4.2.2 SUBIDA

Coloque la oruga (imagen 2a) en un ángulo de 90° con la escalera.

2b

Mantenga siempre el manillar bien sujeto con las dos manos. Mediante el selector de dirección en la pantalla del manillar, seleccione "UP“ (imagen 2b). El LED luce en verde continuo.

2c

Colóquese detrás del manillar de la oruga, tal y como se le enseñó en la formación impartida por personal autorizado. Presione el botón de activa- ción en el puño derecho del manillar (imagen 2c).

ADVERTENCIA

- Nunca utilice la oruga en escaleras con más de 35° inclinación. Durante el desplazamiento mantenga siempre el manillar bien sujeto con las dos manos.
- Al desplazarse, mantenga siempre un ángulo de 90° (eje longitudinal de la oruga con el escalón).
- El sensor integrado de inclinación (LED de inclinación) únicamente actúa como indicador, no es un dispositivo de seguridad.

4.2.3 AL ALCANZAR EL ÚLTIMO ESCALÓN

3

Detenga la oruga en cuanto la señal lateral "STOP“ haya alcanzado el canto superior de la escalera (imagen 3).

Incline ahora la oruga lentamente hacia atrás
hasta que las bandas de la oruga toquen el suelo de la plataforma. Presione de nuevo el botón de activación. La oruga se desplaza completamente hasta el rellano.

4

4.2.4 DESCENSO

Coloque la oruga en un ángulo de 90° delante de la escalera, con la persona transportada mirando hacia la escalera. Mediante el selector de dirección en la pantalla del manillar, seleccione "DOWN“. El LED parpadea verde.

Sostenga fuertemente el manillar con ambas manos y presionando el botón de activación, desplace la oruga hacia el canto del escalón superior hasta que alcance la marca lateral "STOP“. Deténgase y, sujetando bien el manillar con las dos manos, incline la oruga hacia la escalera hasta que las cintas de la oruga alcancen los escalones. A continuación presione el botón de activación y continúe el descenso.

ADVERTENCIA
Antes de comenzar el desplazamiento sube- escaleras colocar en un ánglo de 90° con la escalera.

PELIGRO
Al bajar las escaleras, deténgase en la dirección del borde del escalón en cuanto la marca «STOP» del lateral esté a la altura del borde del escalón. (¡Peligro de caída!)

4.2.5 COMPROBACIÓN

Aunque la oruga de la escalera está equipada con un LED de advertencia de ángulo de inclinación, recomendamos verificar la inclinación exacta de la escalera antes de ingresar a ella por primera vez.

4.3 DESACOPLAR LA SILLA DE RUEDAS

4.3.1 DESBLOQUEAR

Empuje la lengüeta de seguridad (imagen 1a) y tire de la palance de fijacón hasta que lleque al tope posterior (imagen 1b).

Gire ahora el manillar con cuidado en dirección a la silla de ruedas hasta que ésta toque el suelo y el ma- nillar esté en posición vertical. A continuación afloje los tornillos de fijación y retire las dos abrazaderas del respaldo de la silla desplazándolas lateralmente.

INDICACIÓN
Realice este procedimiento siempre en suelo llano, lejos de las escaleras.

4.4 DESPLAZAR LA ORUGA POR TERRENO LLANO

4.4.1 DESPLAZAMIENTO EN LLANO

Para empujar una silla de ruedas montada sobre la oruga, o para girar el conjunto en un rellano, empu- je el manillar ligeramente hacia abajo (imagen 1).

Las bandas de la oruga se elevan ligeramente permitiendo que la oruga se desplace sobre los dos pares de ruedas dispuestos en la parte de atrás a izquierda y derecha.

4.4.2 FUNCIONES DE LA UNIDAD BASÍCA

En la parte de atrás de la unidad basíca se encuentran los siguientes elementos de control:

- **Botón combinado ON/OFF – subir/bajar**
- **Interruptor de llave**
- **Selector de velocidad**

La unidad básica se puede operar también sin manillar. Este modo de funcionamiento está previsto exclusivamente para la carga de la unidad básica y para tareas de mantenimiento.

La unidad básica se puede poner en marcha por medio del botón ON/OFF. Una vez arrancada, ésta se encuentra automáticamente en modo subida.
Apretando de nuevo el botón ON/OFF, el aparato cambia a modo descenso. Si se mantiene apretado el botón ON/OFF, el aparato se desconecta.

El interruptor selector de velocidad permite cambiar entre tres niveles de velocidad.

4.5 SENSOR DEL ÁNGULO DE INCLINACIÓN

La Liftkar PTR está equipada con un sensor del ángulo de inclinación que controla la inclinación de la oruga sobre las escaleras. Si el ángulo de inclinación pasa claramente de 35° el aparato disminuye la velocidad y el LED situado en el manillar se enciende con luz roja. En caso de inclinación excesiva, el aparato se detiene en modo subida (sue- na una señal de aviso y el LED luce en rojo). La oruga permite al operario bajarla en marcha ultralenta, de forma que pueda maniobrarse fuera de la zona de peligro.

- No utilizar nunca la oruga sobre escaleras con una inclinación > 35°.
- El sensor de inclinación no sustituye al control preliminar que el usario deberá hacer la primera vez que suba/baje una escalera

---

4.6 INDICADOR DEL ESTADO DE LA BATERÍA

Si el nivel de batería está bajo, un LED en el manillar parpadea en rojo/verde y al mismo tiempo suena una señal acústica con determinada frecuencia. Tras el primer tono de aviso se pueden subir/bajar por lo menos 3 ó 4 pisos.

4.7 RECOMENDACIÓN PARA CARGAR LA BATERÍA

Las baterías de plomo dentro de la batería no requieren mantenimiento, son herméticas a los gases y recargables. Su vida útil depende esencialmente del número de ciclos de carga/descarga. Por ejemplo, se pueden obtener muchas más de 1000 descargas parciales y más de 200 veces la capacidad total de las baterías de plomo si se evitan las descargas profundas.

- Por lo tanto, evite las descargas completas. Recargue la batería con la mayor frecuencia posible.
- Las baterías de plomo-ácido están sujetas a la llamada autodescarga. La batería también necesita cuidado y siempre debe estar completamente cargada. El drenaje severo de la batería acorta su vida útil. Las baterías de plomo-gel tienen una larga vida útil si se cargan por completo con regularidad y lo antes posible después de su uso. Por lo tanto, la batería debe volver a conectarse al cable de carga inmediatamente después de cada uso. El cargador de batería incorporado cambia automáticamente a carga lenta, por lo que no es posible una sobrecarga.
- Si las baterías de plomo-ácido están dañadas, pueden ser reemplazadas en los distribuidores especializados autorizados de SANO. Las baterías de plomo viejas son totalmente reciclables y no son residuos peligrosos.
- La temperatura óptima para la carga es de 20 a 25 °C. Las temperaturas demasiado frías o demasiado altas afectan a la capacidad.

AVISO

Si la batería no está bien cargada o se descarga rápidamente, no solo disminuirá la velocidad del sube-escaleras sobre orugas LIFTKAR PTR, sino que también disminuirá la capacidad. Como resultado, el modo de sobrecarga se puede alcanzar incluso con poca carga.

4.8 DESBLOQUEO DE EMERGENCIA

El desbloqueo de emergencia de la unidad de accionamiento es un cable que se encuentra en el tercio delantero (lado izquierdo) de la oruga (imagen 1). Si la Liftkar PTR, de improviso, deja de funcionar sobre la escalera (por ej. fallo técnico, batería descargada) se puede poner en funcionamiento manual tirando del desbloqueo de emergencia. Esto destraba manualmente el freno del motor y la Liftkar PTR se pone en movimiento por su propio peso (oruga + silla de ruedas + persona).

1

ATENCIÓN:

- Antes d accionar el desbloqueo de emergencia, presione el pulsador parade-emergencia y retira la llave.
- Durante el funcionamiento de emergencia debe haber una segunda persona (ayudante) que es quien mantiene el freno suelto tirando del cable. El operario sujeta fuertemente el manillar de la oruga con las dos manos (como en funcionamiento normal).
- Tirando del desbloqueo de emergencia (ayudante) y empujando el manillar en dirección del desplazamiento (operario) la oruga se pone en movimiento.
- La oruga se puede detener en todo momento, sólo hay que dejar de tirar del cable del desbloqueo de
- seguridad.
- Desplazarse de este modo únicamente hasta el rellano inmediatamente inferior.
- Si el peso total es insuficiente (oruga + persona) el operario deberá empujar con más fuerza el aparato.
- Tras haber hecho uso del desbloqueo de emergencia, hay que llevar la Liftkar PTR a un técnico autorizado por SANO para efectuar una inspección de seguridad.

---

5 LIMPIEZA Y ELIMINACIÓN

5.1 LIMPIEZA Y DESINFECIÓN

Nuesta lema es:

UN APARTO LIMPIO FUNCIONA MEJOR.

- No hacen falta productos especiales, basta un producto normal de limpieza del hogar.
- No utilice limpiadoras a presión ni apartos similares.
- En caso necesairo se pueden tratar las superficies con desinfectante comercial a base de alcohol (p.ej. Sagrotan®)

5.2 ELIMINACIÓN

La oruga Liftkar PTR es un producto duradero. Al final de su vida útil deberá deshaceres de sus diferentes componentes de la forma reglamentaria.

- La oruga sube-escaleras no contiene materiales peligrosos y es completamente reciclable. Las placas de circuitos electrónicos y la batería deberán llevarse al correspondiente punto de reciclaje.
- La batería NO debe desecharse con la basura doméstica.
- La eliminación correcta y completa de la oruga puede realizarla a través del fabricante contra pago.

5.3 RECICLAJE / TRANSMISIÓN

- Antes de reutilizar o transmitir la oruga sube-escaleras, deberá someterla a una revisión técnica de seguridad con limpieza incluida, realizada por personal especializado conforme a las especificaciones del fabricante.
- Toda persona que vaya a manejar la oruga deberá probar que ha sido instruida en el manejo de la misma.

5.4 MEDIDAS DE LUCHA CONTRA INCENDIOS

- **Medios de extinción:**
  Adecuados: polvo químico seco, suelo arenoso, dióxido de carbono, espuma adecuada
- **Extinción de incendios:**
  Equipo de protección: Use un aparato de respiración autónomo y ropa protectora para evitar el contacto con la piel y los ojos.
- **Peligros específicos:**
  Desprende humos tóxicos en condiciones de incendio.

5.5 VERIFICACIÓN DE SEGURIDAD

AVISO

Las pruebas técnicas de seguridad solo pueden ser realizadas por el fabricante, el servicio de campo de SANO o distribuidores especializados autorizados.

AVISO

Recomendamos realizar un control de seguridad cada dos años. La etiqueta de inspección proporciona información sobre la última fecha para una inspección. Se recomienda sobre todo una comprobación tras un cambio de usuario o una reutilización.

Las pruebas de seguridad son importantes para garantizar que el dispositivo funcione correctamente. Los distribuidores especializados autorizados por nosotros pueden realizar esta comprobación de su dispositivo.

5.6 RETIROS Y ACCIONES CORRECTIVAS

Si hay nueva información de seguridad importante con respecto al manejo de su LIFTKAR PTR, se lo informaremos. La versión actual de este manual de instrucciones se encuentra en www.sano.at. Si se deben realizar cambios posteriores o medidas correctivas en el producto, le informaremos a usted y/o a nuestros distribuidores especializados autorizados por escrito sobre todos los números de serie afectados. Si su LIFTKAR PTR se ve afectado por la retirada de un producto, se le informará sobre todos los procesos posteriores. Le recomendamos que registre su dispositivo en nuestra página de inicio en "Registro del producto".

6 GARANTÍA Y ATENCIÓN AL CLIENTE

6.1 MODIFICACIONES A LA ORUGA SUBE-ESCALERAS

- Las modificaciones de cualquier tipo no están permitidas y anulan todos los derechos de garantía así como la responsabilidad civil por parte del fabricante.
- En principio, las modificaciones en la oruga sube-escaleras sólo pueden ser realizadas por el fabricante.

NUESTRA RECOMENDACIÓN!

Para garantizar una larga vida útil de la oruga, recomendamos llevarla a intervalos regulares a un distribuidor SANO para realizar un servicio de mantenimiento. Su distribuidor SANO podrá informarle en detalle.

SERVICO DE ATENCIÓN AL CLIENTE

Servico de atención al cliente: +34 943591347

7 GARANTÍA Y RESPONSABILIDAD CIVIL

7.1 GARANTÍA

La unidad de ascenso y el manillar de todos los modelos de la oruga sube-escaleras Liftkar PTR tienen una garantía de 24 meses, la batería tiene una garantía de 6 meses. En ambos casos el periodo de garantía comienza a partir del día en que el producto se le entrega al cliente.

La garantía excluye:

- el desgaste normal por uso (piezas de desgaste)
- daños ocasionados por un manejo indebido
- modificaciones no autorizadas del aparato o de sus accesorios
- trabajos de mantenimiento ocasionados por uso continuo
- fallos por operación incorrecta o por no seguir las instrucciones de uso, accidentes, daños causados por negligencia o empleo de violencia, por agua o fuego, por fuerza mayor u otras causas que no sean imputables a SANO.

7.2 RESPONSABILIDAD

SANO Transportgeräte GmbH, en calidad de fabricante, no se hace responsable de posibles daños en los siguientes casos:

- uso indebido de la LIFTKAR PTR.
- Las reparaciones, el montaje u otros trabajos han sido realizados por personas no autorizadas.
- no se siguen las instrucciones de este manual.
- se ensamblan o acoplan piezas no fabricadas por SANO a la LIFTKAR PTR.
- se retiran piezas originales.

Tenemos a su disposición una lista con las direcciones de los servicios técnicos autorizados, no dude en consultarnos.

8 DECLARACIÓN DE CONFORMIDAD

La empresa SANO Transportgeräte GmbH declara bajo su exclusiva responsabilidad que los siguientes modelos de escaleras mecánicas LIFTKAR cumplen los requisitos esenciales.

- los requisitos del Reglamento (UE) 2017/745 sobre productos sanitarios (MDR) como producto sanitario de clase I.
- los procedimientos de evaluación de la conformidad según el anexo IX (MDR).

Uso previsto: Para transportar personas con movilidad reducida por escaleras.
Clasificación: Clase I, según el anexo VIII, capítulo III, regla I, EU2017/745 (MDR).

Cualquier modificación del producto sin nuestro consentimiento previo invalidará esta declaración.

Applied standards, in particular:

ISO 7176-28:2012

ISO 7176-14:2008

ISO 7176-21:2009

Esta declaración de conformidad es válida hasta que se modifique uno de los tipos indicados.

En caso de que se realice una modificación del producto sin nuestro consentimiento, esta declaración perderá su validez.

Ing. Jochum Bierma, Gerente

Artikel Daten für Deutschland / Article data for Germany		
Art.Nr.	**Name**	**UDI / EAN Code**
075801	LIFTKAR PTR 130 - HM	9120047773109
075802	LIFTKAR PTR 160 - HM	9120047773116
075803	LIFTKAR PTR-L 160 - HM	9120047773123
075805	LIFTKAR PTR-L 130 - HM	9120047773130
Artikel Daten für alle anderen Länder / Article data for all other countries		
Art.Nr.	**Name**	**UDI / EAN Code**
075701	LIFTKAR PTR 130	9120047773000
075702	LIFTKAR PTR 160	9120047773017
075703	LIFTKAR PTR-L 160	9120047773079
075705	LIFTKAR PTR-L 130	9120047773093

NOTAS

Modelo:	
Número de serie:	
Fecha de fabricación:	
Fecha de compra:	
Revendedor:	

CONTACTO

SANO Transportgeraete GmbH
Gewerbezeile 15
4040 Linz, Austria
Tel.: +43 7239 51010
Fax: +43 7239 51010 001
office@sano.at

www.sano.at

SANO Deutschland GmbH
Geigelsteinstraße 10
83080 Oberaudorf
Alemania

Tel. +49 8033 / 308 96 0
Fax +49 8033 / 308 96 17
info@sano-treppensteiger.de

www.sano-treppensteiger.de

SANO UK Powered Stairclimbers Ltd.
Bristol Court, Betts Avenue
Martlesham Heath
Ipswich, Suffolk / IP5 3RY, Inglaterra

Tel. +44 1473 / 333 889
Fax +44 1473 / 333 742
info@sano-uk.com

www.sano-uk.com

Información sujeta a cambios sin previo aviso / LIFTKAR PTR 2025-12

WWW.LIFTKAR.ES