LIFTKAR PTR

ELEKTROMOS HERNYÓTALPAS LÉPCSŐJÁRÓ



ÜZEMELTETŐI KÉZIKÖNYV

Magyar

SANO

makes life easier.

BEVEZETŐ **3**

1 ÁLTALÁNOS BIZTONSÁGI UTASÍTÁSOK **4**

2 TERMÉKLEÍRÁS **8**

2.1 VEZÉRLŐELEM - FOGANTYÚEGYSÉG 9
2.2 VEZÉRLŐELEM - ALAPEGYSÉG 10
2.3 LIFTKAR PTR – ALKATRÉSZEK 10
2.4 MŰSZAKI ADATOK 11
2.5 KIJELZŐK ÉS KEZELŐSZERVEK 11
2.6 FŐ MÉRETEK 12

3 ÜZEMBE HELYEZÉS **13**

ELSŐ LÉPÉSEK 13
3.1 AKKUMULÁTOR TÖLTÉSE 13
3.2 A FOGANTYÚRÉSZ BEHELYEZÉSE/RÖGZÍTÉSE AZ ALAPEGYSÉGBE 13
3.3 A FOGANTYÚRÉSZ RETESZELÉSE 14
3.4 A FOGANTYÚ KIOLDÁSA 14
3.5 A FOGANTYÚRÉSZ ELTÁVOLÍTÁSA 14

4 KEZELÉS ÉS ÜZEMELTETÉS **15**

4.1 A KEREKESSZÉK FELHELYEZÉSE 15
4.2 HALADÁS A LÉPCSŐN 16
4.3 A KEREKESSZÉK LEÁLLÍTÁSA 18
4.4 A LÉPCSŐJÁRÓ TOLÁSA SÍK TALAJON 18
4.5 DŐLÉSSZÖG ÉRZÉKELŐ 19
4.6 FIGYELMEZTETÉS AZ AKKUMULÁTOR ALACSONY TÖLTÖTTSÉGÉRE 19
4.7 AJÁNLÁS AZ AKKUMULÁTOR TÖLTÉSÉHEZ 20
4.8 VÉSZKIOLDÓ 20

5 TISZTÍTÁS ÉS ÁRTALMATLANÍTÁS **21**

5.1 Tisztítás és fertőtlenítés 21
5.2 Ártalmatlanítás 22
5.3 ÚJRAFELHASZNÁLÁS | TOVÁBBADÁS 22
5.4 TŰZVÉDELMI INTÉZKEDÉSEK 22
5.5 Biztonságtechnikai vizsgálat 23
5.6 Visszahívások és helyreállító intézkedések 23

6 GARANCIA ÉS ÜGYFÉLSZOLGÁLAT **24**

6.1 A LÉPCSŐJÁRÓGÉP MÓDOSÍTÁSAI 24

7 GARANCIA ÉS KÖTELEZETTSÉGVÁLLALÁS **24**

7.1 Garancia 24
7.2 Kötelezettségvállalás 25

8 MEGFELELŐSÉGI NYILATKOZAT **26**

JEGYZETEK **27**

KAPCSOLATOKAT **28**

BEVEZETŐ

GRATULÁLUNK!

A LIFTKAR PTR-REL EGY BIZTONSÁGOS LÉPCSŐJÁRÓT KAP. RENDELTETÉSE KIZÁRÓLAG A JÁRÁSI NEHÉZSÉGEKKEL KÜZDŐ SZEMÉLYEK LÉPCSŐN FELFELÉ VAGY LÉPCSŐN LEFELÉ TÖRTÉNŐ SZÁLLÍTÁSA. KÍSÉRŐ SEGÍTSÉGÉVEL.

A LIFTKAR PTR lépcsőjáró egy kifejezetten egyenes lépcsőkön való használatra tervezett mobil eszköz. Ezáltal nagyobb szabadságra tesz szert, és ez egyúttal a gerinc tehermentesítését is jelenti azon személyek számára, akiknek a járáskorlátozott személyeket eddig cipelniük kellett.

A LIFTKAR PTR egyszerűen – két kar működtetésével – pillanatok alatt két kézreálló részre szedhető szét: Az alapegység súlya a beépített akkumulátorral együtt kb. 28 kg, a fogantyúegység súlya kb. 11 kg.

A lépcsőkön a LIFTKAR PTR biztonságosan vezérelhető. Legyen szó akár szállítószolgálatról, partnerről, családtagokról vagy barátokról, mindenkinek sok sikert kívánunk a készülék használatához. Ez a használati útmutató segít a LIFTKAR PTR használatának elsajátításában.

Ha online regisztrálja termékét, automatikusan értesítjük Önt e-mailben az újdonságokról és a technikai változásokról (opciók, tartozékok stb.).
https://www.sano-stairclimbers.com/product-registration

A HASZNÁLATI ÚTMUTATÓ NEM HELYETTESÍTI A HIVATALOS SZAKEMBEREK KÖTELEZŐ OKTATÁSÁT.



LIFTKAR® PTR (beleértve a fejtámla, a háttámlapárna és az összecsukható kerekesszéktartó opciót)

A tolókarokon lévő fékkarral ellátott kerekesszékekhez a minirámpák használata kötelező.



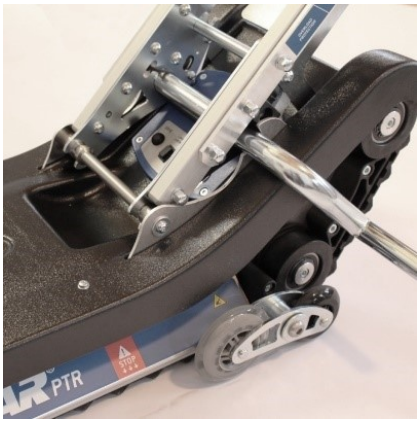

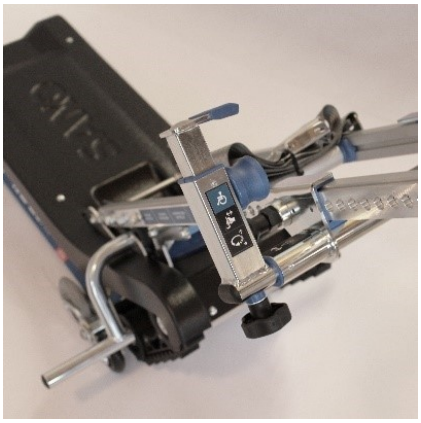

1 ÁLTALÁNOS BIZTONSÁGI UTASÍTÁSOK

VIGYÁZAT – KÖZVETLEN VESZÉLY VAGY KÁRESET LEHETŐSÉGE ÁLL FENN
Ezek figyelmen kívül hagyása esetén könnyű fizikai sérülés vagy anyagi kár következhet be!

FIGYELMEZTETÉS – KÖZVETLEN VESZÉLY KOCKÁZATA ÁLL FENN
Ennek figyelmen kívül hagyása halált vagy súlyos, maradandó fizikai sérüléseket

VESZÉLY – KÖZVETLENÜL FENYEGETŐ VESZÉLY
Ennek figyelmen kívül hagyása halált és súlyos, maradandó fizikai sérüléseket eredményezhet!

HERSTELLER
Gyártó

A GYÁRTÁS DÁTUMA
Date of manufacture

SERIENNUMMER
Sorszám

TROCKEN AUFBEWAHREN
Száraz helyen tárolja

MEDIZINPRODUKT
Orvostechnikai eszköz

CE-KENNZEICHNUNG
CE-Marking



SERBISCHE CE-KENNZEICHEN
Serbian CE-Marking



ELEKTROSCHROTT
Elektronikai hulladék



TEMPERATURGRENZWERTE ANWENDUNGSBEREICH 5 º C BIS 40 º C
Teplotní limity Rozsah použití 5 º C till 40 º C (41 º F till 104 º F)



EINDEUTIGE PRODUKTIDENTIFIZIERUNG
Egyedi termékazonosítás



GEBRAUCHSANWEISUNG BEACHTEN
Kövesse a használati utasításokat



WARNUNG VOR HANDVERLETZUNG DURCH RIEMENANTRIEB
Varování před poraněním rukou způsobeným řemenovým pohonem



ÉRTESÍTÉS

- Olvassa el figyelmesen ezt a használati útmutatót. Kövesse az ebben a kézikönyvben található összes utasítást, és tartsa be a készüléken található figyelmeztető táblák és piktogramok figyelmeztetéseit. A lépcsőjáró használata veszélyeket rejt magában, és az utasítások figyelmen kívül hagyása balesetekhez vezethet.
- A lépcsőjárót kizárólag rendeltetésének megfelelően – személyek egyenes lépcsőkön történő szállítására – szabad használni.
- A LIFTKAR-PTR-t csak olyan személyek használhatják, akik
  - a lépcsőjáró használatáról igazolhatóan oktatásban részesültek,
  - képesek hátrafelé haladni a lépcsőn,
  - fizikailag és szellemileg jó állapotban vannak,
  - és képesek az egyensúlyukat nagy erőfeszítés nélkül megtartani.
- A LIFTKAR PTR-t a következő személyek NEM használhatják:
  - 16 év alatti fiatalok
  - gyógyszer, kábítószer vagy alkohol hatása alatt álló személyek
  - várandós személyek
  - A gyerekek számára főszabályként tilos a lépcsőjáró használata.
- Ha a lépcsőjáróval baleset történik, azt azonnal jelenteni kell a szakkereskedőnek (készenlét)!
- A kerekesszéknek műszakilag kifogástalan állapotban kell lennie (nem lehetnek sérülések a vázszerkezeten stb., nem lehetnek hiányzó vagy laza csavarok, nem lehetnek rajta módosítások, a gumiabroncsoknak és a fékeknek jó állapotban kell lenniük). Ha kétségei vannak, használat előtt forduljon a kereskedőhöz.
- A LIFTKAR PTR-t nem arra tervezték, hogy hosszabb ideig vízszintes felületeken közlekedjen.
- Először mindig személy nélkül gyakorolja használatát, amíg nem tudja hibátlanul vezérelni. Ezután próbálja ki újra a lehető legkönnyebb, nem mozgáskorlátozott személlyel. Ennek a személynek a korláthoz kell rögzítenie magát vagy egy második személynek kell őt rögzítenie.
- A nedves, csúszós felületen való használat nem ajánlott.

VIGYÁZAT

- Először mindig személy nélkül gyakorolja használatát, amíg nem tudja hibátlanul vezérelni. Ezután próbálja ki újra a lehető legkönnyebb, nem mozgáskorlátozott személlyel. Ennek a személynek a korláthoz kell rögzítenie magát vagy egy második személynek kell őt rögzítenie.
- Soha ne nyúljon kézzel a hernyótalpakhoz (becsípődés/zúzódás veszélye áll fenn)!
- Maga a készülék szállításához ajánlott a LIFTKAR PTR-t szétszerelni.
- A LIFTKAR PTR nagy teljesítményű, 12 Ah / 24 Voltos akkumulátorral rendelkezik, amelyet a lépcsőjáró használatakor mindig teljesen fel kell tölteni. Ha mégis előfordulna, hogy az akkumulátor lemerül a lépcsőn, akkor azonnal ereszkedjen le, és töltse fel teljesen. Még a majdnem üres akkumulátorral is lehetséges legalább egy emeletet leereszkedni. Amikor az akkumulátor lemerül, ez először a vezérlésen vehető észre. A LIFTKAR PTR lelassul és lomhának tűnik. A kevésbé tapasztalt felhasználókat a LED kijelző figyelmezteti: **Amikor az akkumulátort fel kell tölteni, a LED kijelző felváltva pirosan és zölden kezd villogni, és figyelmeztető hangjelzések hallhatók.**
- A LIFTKAR lépcsőjárógép tárolása és üzemeltetése melletti környezeti feltételekre az alábbi utasítások vonatkoznak: Ne tegye ki a lépcsőjárót rendkívül magas (40 °C feletti) hőmérsékletnek, közvetlen napfénynek, valamint magas (70% feletti) páratartalomnak pl. szaunában, esőben vagy hasonló helyen történő üzemeltetés által, mivel túlmelegedés, égési sérülés vagy a készülék károsodásának veszélye áll fenn! Hasonlóképpen ne tegye ki a lépcsőjárót rendkívül alacsony, 5 °C alatti hőmérsékletnek. Érzékeny orvosi berendezések közelében a készülék használata nem megengedett.

FIGYELMEZTETÉS

- A LIFTKAR PTR hernyótalpas lépcsőjáróval személyek szállítására csak biztonsági övvel vagy más személyrögzítő rendszerrel felszerelt kerekesszékek használhatók. (Kibillenés veszélye!)
- Azoka a személyeket, akik nem tudnak stabilan ülni, feltétlenül be kell szíjazni.
- Ha a LIFTKAR lépcsőjáró működése közben szokatlan zajok és/vagy rezgések lépnek fel, a készüléket nem szabad tovább használni. A készüléket ki kell vonni a forgalomból, és ellenőrzésre át kell adni egy erre felhatalmazott szakkereskedőnek!
- Soha ne használja a LIFTKAR PTR-t olyan lépcsőkön, ahol a lépcső lejtése > 35°.
- Győződjön meg arról, hogy a használni kívánt lépcső a hernyótalpas lépcsőjáró + kerekesszék + személy súlyának összterheléséhez megfelelően lett tervezve.
- Soha ne közlekedjen súlyosan sérült lépcsőkön (például jelentősen törött lépcsőfokok).
- A hernyótalpas lépcsőjáró nem használható csigalépcsőkön vagy erősen kanyargós lépcsőkön.
- A lépcsőn való megcsúszás elkerülése érdekében győződjön meg arról, hogy csúszásmentes lábbelit visel.
- Az esések elkerülése érdekében ne lépcsőzzön nedves, csúszós vagy viaszos lépcsőn. A szőnyegbetéteknek is csúszásmentesnek kell lenniük!
- A szállított személy karjai nem lóghatnak le oldalra, és nem mozoghatnak intenzíven. Helyette fektesse a karokat a kartámaszra vagy a combjára!

VESZÉLY

- Soha ne használja a LIFTKAR PTR-t nedves, csúszós, kezelt vagy viaszos, síkos, jeges vagy hasonló felületen, amelyen a kísérő cipőjének nincs kellő tapadása, és a hernyótalpak tapadása sem biztosított. A lazán lerakott szőnyegek vagy padlószőnyegek szintén veszélyesek lehetnek.
- A lépcsőn való közlekedés közben semmilyen körülmények között ne engedje el a fogantyút! Mindig két kézzel vezesse! (Zuhanásveszély!)
- Győződjön meg arról, hogy a készülék alatti lépcsőn menet közben nem tartózkodnak személyek. (Ütközésveszély!)
- Mindig zárt és csúszásmentes cipőt viseljen! (Zuhanásveszély!)
- A lépcsőjárógép használata robbanásveszélyes területeken kivétel nélkül tilos.
- Soha ne terhelje túl a készüléket! A LIFTKAR PTR maximális terhelhetősége (modelltől függően) 130 kg vagy 160 kg (személy súlya + kerekesszék súlya). Győződjön meg arról, hogy kerekesszékét (!) a szállítandó személy súlyához tervezték.
- Soha ne terhelje túl a készüléket! A LIFTKAR PTR maximális terhelhetősége (modelltől függően) 130 kg vagy 160 kg (személy súlya + kerekesszék súlya). Győződjön meg arról, hogy kerekesszékét (!) a szállítandó személy súlyához tervezték.
- A lépcsőn való lefelé haladáskor álljon meg a lépcső szélének irányába, amint az oldalán lévő „STOP” jelzés a lépcső szélével egy szintbe kerül. (Zuhanásveszély!)

2 TERMÉKLEÍRÁS



1. FEJTÁMLA *
2. KEREKESSZÉK RÖGZÍTŐ BILINCS
3. FOGANTYÚ RÉSZ
4. ALAPEGYSÉG
5. KEZELŐELEM - FOGANTYÚ
6. HÁTTÁMLA *
7. RÖGZÍTŐ CSAVAR
8. RÖGZÍTŐKAR
9. KEZELŐELEM - ALAPEGYSÉG
10. ÖSSZECSUKHATÓ KEREKESSZÉK FOGADÓHELYE*

* opcionális

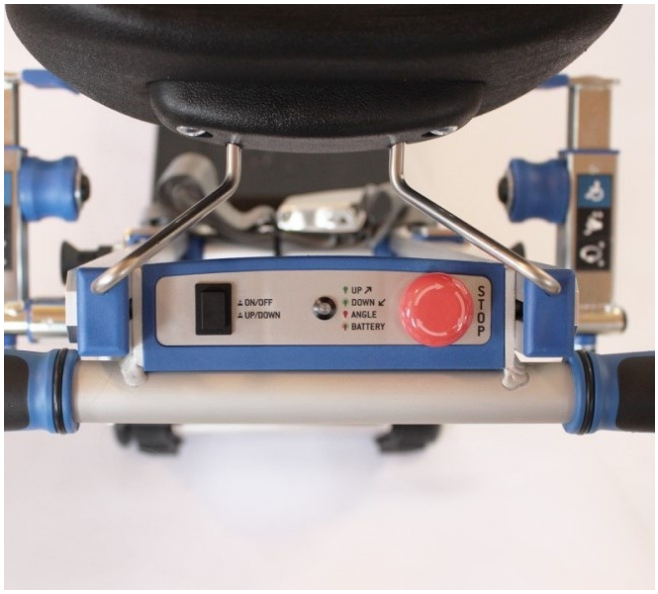

KEZELŐELEM - FOGANTYÚ

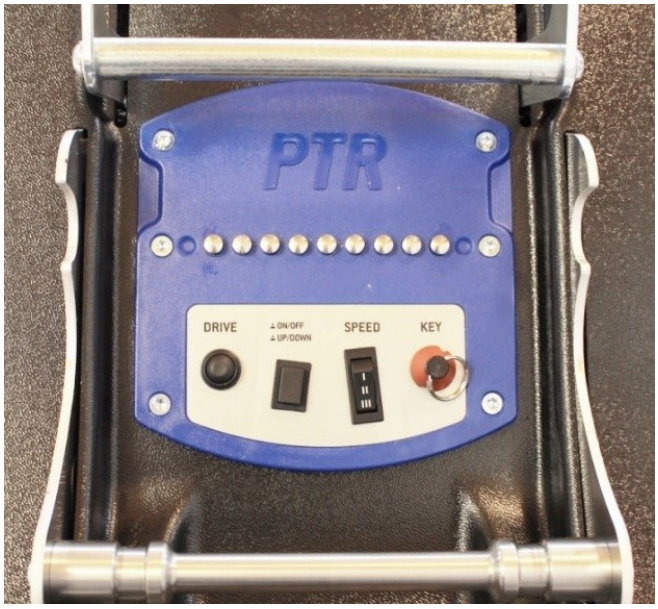

KEZELŐELEM - ALAPEGYSÉG

2.1 VEZÉRLŐELEM - FOGANTYÚEGYSÉG

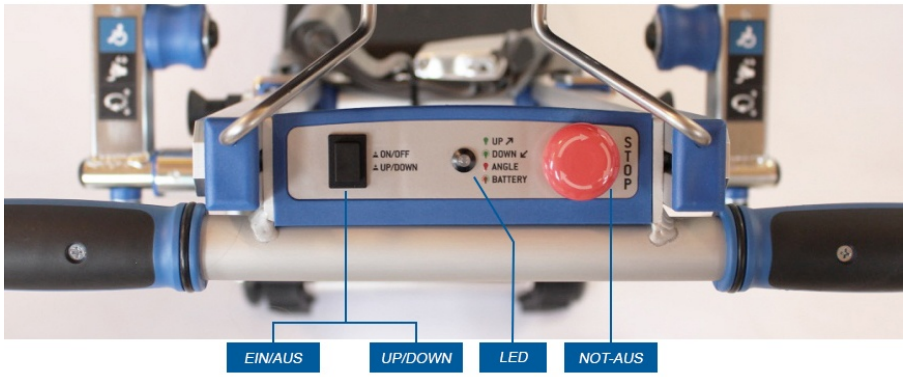

BE/KI - FEL/LE

- Kikapcsolt állapotban történő megnyomásával aktiválódik a LIFTKAR PTR. A LIFTKAR PTR automatikusan felfelé haladó üzemmódban van.
- A LED **zölden világít**.
- A gomb megnyomásával aktiválódik a lefelé irányuló mozgási mód. A LED **zölden villog**.
- A LIFTKAR PTR kikapcsolásához tartsa lenyomva (kb. 2 másodpercig). Kb. 5 perc inaktivitás után a készülék automatikusan kikapcsol, hogy kímélje az akkumulátort.

LED

- Felfelé haladó üzemmódban zölden világít
- Lefelé haladó üzemmódban zölden villog
- Pirosan világít, ha a lépcső lejtése túl nagy (36-40°). A LIFTKAR PTR sebessége automatikusan csökken.
- Túlterhelés vagy túl extrém lépcsőszög esetén pirosan világít és figyelmeztető hangjelzés szólal meg.
- A PTR megáll.
- Az akkumulátor alacsony töltöttsége esetén pirosan/zölden villog és figyelmeztető hangjelzés szólal

VÉSZLEÁLLÍTÁS

- Megállítja a LIFTKAR PTR hernyótalpas lépcsőjárót.
- A vészleállítót azt meghúzva vagy elfordítva lehet visszaállítani.

2.2 VEZÉRLŐELEM - ALAPEGYSÉG

KEY
A kulcs védi a LIFTKAR PTR-t a jogosulatlan működtetéstől.

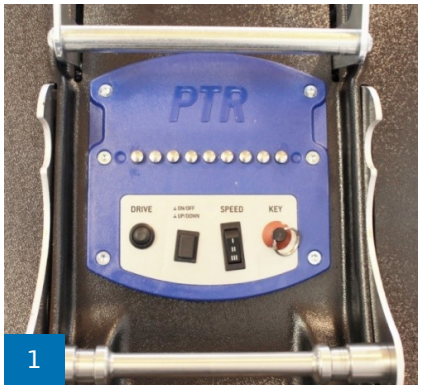

1

BE/KI
Eugyanaz a funkció, mint a fogantyún.

FIGYELMEZTETÉS
Kizárólag rakodási tevékenységekhez használható (pl. járműbe való berakodás)

DRIVE
Elindítja a hajtóláncot az adott haladási üzemmódban.

SPEED
Az emelkedési sebesség előválasztó kapcsolója

I. fokozat 5,5m/perc
II. fokozat 6,5m/perc
III. fokozat 7,5m/perc

2.3 LIFTKAR PTR – ALKATRÉSZEK



LIFTKAR PTR – ALKATRÉSZEK (SZÁLLÍTÁSI TERJEDELEM)

2.4 MŰSZAKI ADATOK

Maximális terhelhetőség (kerekesszékkel együtt)	130 kg / 160 kg
Minimális kerekesszék-szélesség (a keret belseje)	420 mm
Max. lépcsőszög	35°
Teljes súly	39 kg
Súly alapegység (akkumulátorokkal együtt)	28 kg
Önálló működés	akár 1000 lépés *
Minimális emelvényméretek	970 x 970 mm
Hangnyomásszint	80dB alatt
A kezelőelemek működtetéséhez szükséges nyomóerő:	max. 5 N

* a szállítandó össztömegtől függően

2.5 KIJELZŐK ÉS KEZELŐSZERVEK

ALAPEGYSÉG

- Kulcsos kapcsoló
- ON/OFF - FEL/LE kombinált nyomógomb
- Sebességválasztó kapcsoló I / II / III
- DC – töltőaljzat
- Főbiztosíték

FOGANTYÚ RÉSZ

- ON/OFF - FEL/LE kombinált nyomógomb
- Multifunkciós LED - akkumulátor töltöttségi állapota és dőlésszög
- Vészleállítás
- Haladás gomb (aktiváló gomb)

2.6 FŐ MÉRETEK

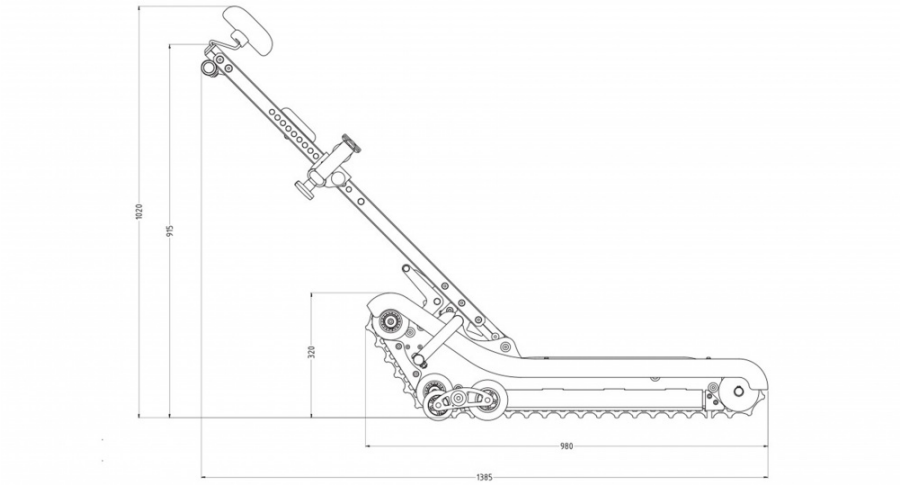

OLDALNÉZET

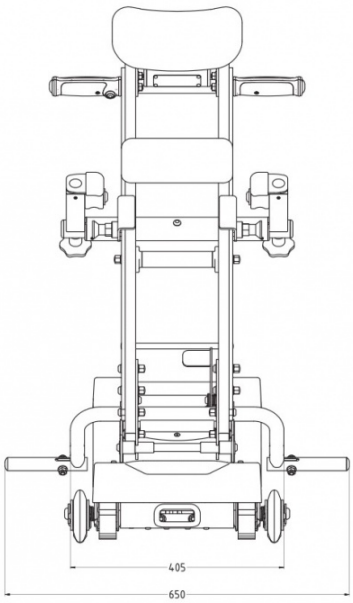

ELÜLSŐ NÉZET

3 ÜZEMBE HELYEZÉS

ELSŐ LÉPÉSEK

3.1 AKKUMULÁTOR TÖLTÉSE

Töltse fel teljesen az alapegység beépített 24V/12Ah akkumulátorát. A töltöttségi állapottól függően ez **akár 6 órát is igénybe** vehet. A töltőaljzat az alapegység hátoldalán található (1a ábra).



A LIFTKAR PTR a készülékbe épített akkumulátortöltővel van felszerelve. A készülék bal oldalfalán található LED (1b ábra) a töltési állapotot mutatja a töltési folyamat során:

Narancssárga: A töltés folyamatban van
Zöld: A töltési folyamat befejeződött, az akkumulátor teljesen feltöltődött.



3.2 A FOGANTYÚRÉSZ BEHELYEZÉSE/RÖGZÍTÉSE AZ ALAPEGYSÉGBE



Helyezze a fogantyúrész alsó részén lévő U alakú rögzítővillákat a kerek tartórúdra (2a ábra).

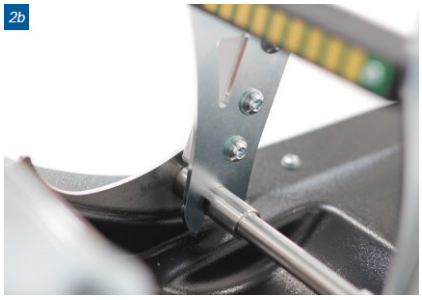

Győződjön meg arról, hogy a rögzítővillák teljesen bepattantak a tartórúdba vájt rögzítőhornyokba (2b ábra). A bepattanást a fogantyúrész elforgatásával (előre/hátra) könnyíti meg.

3.3 A FOGANTYÚRÉSZ RETESZELÉSE

Fordítsa a fogantyúrészt haladási helyzetbe. A rugóterhelésű rögzítőkar automatikusan a helyére pattan. A rögzítőkart a biztonsági retesz tartja ebben a pozícióban (3. ábra).

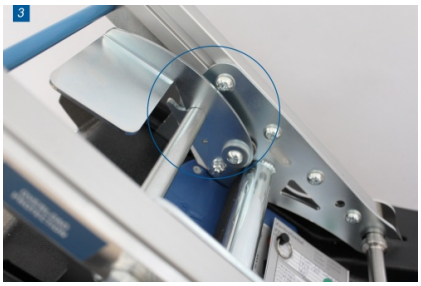

FIGYELMEZTETÉS

Indulás előtt mindig ellenőrizze a rögzítőkar megfelelő helyzetét. A biztonsági reteszneknek be kell pattannia!

3.4 A FOGANTYÚ KIOLDÁSA



A lábával tolja előre a biztonsági fület (4a ábra), majd húzza a rögzítőkart az alsó (hátsó) végállásba (4b ábra).

3.5 A FOGANTYÚRÉSZ ELTÁVOLÍTÁSA



Fordítsa előre a fogantyúrészt menetirányba, és eközben húzza a fogantyút enyhén felfelé. A pattanási pozíció elérésekor a fogantyú automatikusan eloldódik az alapegységtől.

4 KEZELÉS ÉS ÜZEMELTETÉS

4.1 A KEREKESSZÉK FELHELYEZÉSE

4.1.1 A KEREKESSZÉK ELHELYEZÉSE

Vezesse a kerekesszéket középre az alapegység fölé, amíg a felnik el nem érik a kerekesszék fogadóhelyét.


1


2

4.1.2 FOGANTYÚ A KEREKESSZÉK ELFORDÍTÁSÁHOZ

Oldja ki a fogantyúegységet, és fordítsa a kerekesszék felé, amíg a fogantyúegység megközelítőleg függőleges (a kerekesszék háttámlájával párhuzamos) helyzetbe nem kerül.

4.1.3 KEREKESSZÉK FELVÉTELE - BILINCS ELHELYEZÉSE

Helyezze a kerekesszék rögzítőbilincsét közvetlenül a kerekesszék fogantyújának görbülete alá.


3

A két rögzítőcsap meghúzásával és a bilincs függőleges mozgatásával a magasság könnyen beállítható a kerekesszék magasságának megfelelően.


4

4.1.4 A KEREKESSZÉK RÖGZÍTÉSE

Állítsa be a két rögzítőblokkot az oldalirányú elmozgatással (a bilincs bal és jobb oldalán), és rögzítse őket a két kézi csavar meghúzásával.

Állítsa be a fejtámlát, és fordítsa vissza a fogantyúrészt haladási helyzetbe. Eközben mindkét kezét tartsa a fogantyúrészen. A rugóterhelésű rögzítőkar automatikusan elmozdul az elülső végállásba. A biztonsági retesz a helyére pattan.

ÉRTESÍTÉS

- Győződjön meg arról, hogy a biztonsági fül a helyére pattant.
- Zárja le a kerekesszék fékjét!
- Be- és kiszállás előtt győződjön meg arról, hogy a készülék ki van kapcsolva, hogy elkerülje a véletlen elindulást.

FIGYELMEZTETÉS

Soha ne hagyja a szállítandó személyt ebben a helyzetben felügyelet nélkül!

4.2 HALADÁS A LÉPCSŐN

4.2.1 BEKAPCSOLÁS

Kapcsolja be a lépcsőjárót a kulcsos kapcsolóval és az ON/OFF gombbal.

A lépcsőjáró automatikusan felfelé haladó üzemmódban áll. A LED folyamatosan zölden világít.



1


2a

4.2.2 FELFELÉ HALADÁS

Helyezze el a hernyótalpas lépcsőjárót (2a ábra) 90°-os szögben a lépcső előtt.



2b

Mindig mindkét kezével tartsa erősen a fogantyúrészt. Válassza ki az "UP" lehetőséget a fogantyú kijelzőjén lévő irányválasztó gombbal (2b ábra). A LED folyamatosan zölden világít.

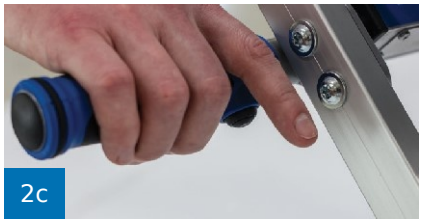
2c

Álljon a hernyótalpas gép fogantyú része mögé, ahogyan azt a felhatalmazott személyzet oktatása során megtanulta. Nyomja meg a jobb oldali fogantyún lévő aktiváló gombot (2c ábra).

FIGYELMEZTETÉS

- Soha ne haladjon 35°-os dőlésszögűnél meredekebb lépcsőn. Haladás közben mindig mindkét kezével erősen tartsa a fogantyúrészt.
- Mindig 90°-os szögben haladjon a lépcsőn (a hernyótalpas lépcsőjáró hossztengelye a lépcsőfokhoz képest).
- A beépített dőlésszögmérő (dőlésszöget jelző LED) csak jelzésként szolgál, és nem jelent biztonsági eszközt.

4.2.3 A LEGFELSŐ LÉPCSŐFOK ELÉRÉSE



3

Állítsa le a lépcsőjárót, amint az oldalán lévő "STOP" jelzés elérte a lépcső tetejét (3. ábra).

Most döntse meg a hernyótalpas lépcsőjárót lassan hátrafelé, amíg a hernyótalp el nem éri az emelvény alját. Nyomja meg újra az aktiváló gombot. A hernyótalpas lépcsőjáró most már teljes egészében felér az emelvényre.


4

4.2.4 LEFELÉ HALADÁS

Helyezze a lépcsőjárót 90°-os szögben a lépcső elé úgy, hogy a szállítandó személy a lépcső felé nézzen. Válassza ki a "DOWN" irányt a fogantyú kijelzőjén lévő irányválasztó gombbal. A LED zölden villog.

Fogja meg mindkét kezével a fogantyúrészt, és az aktiváló gomb megnyomásával mozgassa a lépcsőjárót a legfelső lépcsőfok széléig, amíg az oldalán lévő "STOP" jelzést el nem éri. Állítsa meg és döntse meg a hernyótalpas lépcsőjárót a lépcső irányába úgy, hogy mindkét kezével erősen fogja a fogantyúrészt, amíg a hernyótalpak el nem érik a lépcsőt. Ezután nyomja meg az aktiváló gombot, és haladjon vele lefelé.

FIGYELMEZTETÉS

Mielőtt elindulna, igazítsa a lépcsőjárót 90°-os szögben a lépcsőhöz.

VIGYÁZAT

A lépcsőn való lefelé haladáskor álljon meg a lépcső szélének irányába, amint az oldalán lévő „STOP” jelzés a lépcső szélével egy szintbe kerül. (Zuhanásveszély!)

4.2.5 VIZSGÁLAT

Bár a lépcsőjáró fel van szerelve dőlésszögre figyelmeztető LED-del, javasoljuk, hogy az első használat előtt ellenőrizze a lépcső pontos dőlésszögét.



4.3 A KEREKESSZÉK LEÁLLÍTÁSA

4.3.1 KIOLDÁS

Nyomja meg a biztonsági fület (1a ábra), és húzza a rögzítőkart a hátsó végállásba (1b ábra).

ost óvatosan fordítsa a fogantyút a kerekesszék irányába, amíg az meg nem áll a padlón, és a fogantyú függőleges helyzetbe nem kerül. Ezután lazítsa meg a rögzítőcsavarokat, és húzza ki mindkét rögzítőblokkot oldalt a kerekesszék háttámlájából.



> **ÉRTESÍTÉS**
> Ezt a lépést csak vízszintes talajon, lépcsőktől távol végezze el.



4.4 A LÉPCSŐJÁRÓ TOLÁSA SÍK TALAJON

4.4.1 HALADÁS EGYENES TALAJON

A hernyótalpas lépcsőjáróra szerelt kerekesszék tolásához vagy ennek a kombinációnak a platformokon való elfordításához nyomja a fogantyúrészt enyhén lefelé (1. ábra).

A hernyótalpak így kissé megemelkednek, és ezáltal a hernyótalpas lépcsőjáró a hátul bal és jobb oldalon elhelyezett két keréken mozgatható.



4.4.2 ALAPEGYSÉG FUNKCIÓK

Az alapegység hátoldalán a következő kezelőszervek találhatók:

- **ON/OFF, FEL/LE kombinációs gomb**
- **Kulcsos kapcsoló**
- **Sebességválasztó kapcsoló**

Az alapegységet a fogantyúrész nélkül is lehet működtetni. Ez az üzemmód kizárólag az alapegység töltésére, valamint szerviztevékenységekre szolgál.

Az alapegységet az ON/OFF gombbal lehet bekapcsolni. A bekapcsolás után az alapegység automatikusan felfelé haladó üzemmódban áll. Az ON/OFF gomb ismételt megnyomásával a készülék lefelé haladó üzemmódba kapcsol. Az ON/OFF gomb megnyomása és nyomva esetén a készülék kikapcsol.

A sebességválasztó kapcsolóval a sebesség három fokozatba állítható.

4.5 DŐLÉSSZÖG ÉRZÉKELŐ

A LIFTKAR PTR egy dőlésszög érzékelővel van felszerelve, amely figyeli a lépcsőjáró dőlését a lépcsőn. Ha a lépcső dőlésszöge jelentősen meghaladja a 35°-ot, a készülék csökkenti a sebességet, és a fogantyún (vezérlőegységen) lévő LED pirosan világít. A lépcső túlságosan meredek lejtése esetén a készülék megáll felfelé haladó üzemmódban, és ezzel megakadályozza a továbbhaladást (figyelmeztető hangjelzés hallatszik, és a LED pirosan világít). A hernyótalpas lépcsőjáró lehetővé teszi, hogy a felhasználó kúszó üzemmódban haladjon lefelé a lépcsőn, hogy a LIFTKAR PTR-t ki lehessen vezetni a veszélyes területről.

- Soha ne használja a lépcsőjárót > 35°-os lépcsőkön.
- A dőlésszög-érzékelő nem helyettesíti a lépcső dőlésszögének a felhasználó általi ellenőrzését az első használat előtt.

4.6 FIGYELMEZTETÉS AZ AKKUMULÁTOR ALACSONY TÖLTÖTTSÉGÉRE

Az akkumulátor töltöttségi szintjének csökkenésekor a fogantyún lévő piros/zöld LED villogása és gyakori hangjelzés jelzi a csökkenő töltöttségi szintet. Miután az akkumulátor töltöttségére figyelmeztető jelzés először megszólal, még legalább 3-4 emeletet lehet közlekedni.

4.7 AJÁNLÁS AZ AKKUMULÁTOR TÖLTÉSÉHEZ

Az akkumulátorban lévő ólomelemek karbantartásmentesek, gázzáróak és újratölthetőek. Az élettartamuk nagymértékben függ a töltési/kisülési ciklusok számától. Az ólomakkumulátorokból például jóval több mint 1000 részkisülés és a teljes kapacitás több mint 200-szorosa nyerhető ki, ha elkerüljük a mélykisüléseket.

- Ezért kerülje a teljes lemerítést. A lehető leggyakrabban töltse fel az akkumulátort.
- Az ólomakkumulátorok úgynevezett önkisülésnek vannak kitéve. Az akkumulátorra is vigyázni kell, és mindig teljesen fel kell tölteni. Az akkumulátor erőteljes lemerítése lerövidíti annak élettartamát. Az ólom-gél akkumulátorok hosszú élettartamúak, ha rendszeresen és használat után a lehető leghamarabb feltöltik őket. Ezért az akkumulátort minden használat után azonnal újra kell csatlakoztatni a töltőkábelhez. A beépített akkumulátortöltő automatikusan töltésmegőrzésre kapcsol, így túltöltés nem lehetséges.
- Ha az ólomakkumulátorok mégis megsérülnek, a SANO hivatalos márkakereskedőinél kicserélhetők. A régi ólomakkumulátorok teljes mértékben újrahasznosíthatók, és nem minősülnek veszélyes hulladéknak.
- A töltés optimális hőmérséklete 20 – 25 °C. A túl hideg vagy túl meleg környezet korlátozza a kapacitást.

ÉRTESÍTÉS

Ha az akkumulátor nincs jól feltöltve, vagy gyorsan veszít a töltöttségéből, a LIFTKAR PTR lépcsőjárónak nemcsak a sebessége csökken, hanem a kapacitása is. Ez azt jelenti, hogy a túlterhelési üzemmód már kis terheléssel is elérhető.

4.8 VÉSZKIOLDÓ

A meghajtóegység vészkioldója menetirányban nézve a lépcsőjáró első harmadában (bal oldalon) található (1. ábra). Ha a LIFTKAR PTR váratlanul megáll a lépcsőn (műszaki hiba, lemerült akkumulátor), a lépcsőjáró a vészkioldó meghúzásával kézzel is elindítható. A motor fékjét kézzel oldják ki, és a LIFTKAR PTR a saját súlya (hernyótalpak + kerekesszék + személy) által elindul.



1

FIGYELEM:

- A vészkioldó használata előtt nyomja meg a VÉSZLEÁLLÍTÓ GOMBOT, és húzza ki a kulcsot.
- A szükségüzemmódhoz egy második személynek (segítőnek) kell jelen lennie, aki a féket a kábelhúzással kioldja. A kezelő a lépcsőjárót mindkét kezével (a normál működéshez hasonlóan) a fogantyú résznél fogja meg.
- A vészkioldó meghúzásával (segítő) és a fogantyú menetirányba történő nyomásával (a kezelő által) a hernyótalpas lépcsőjáró elindul.
- A lépcsőjáró bármikor leállítható a vészkioldó kioldásával.
- Csak az alatta lévő lépcsőemelvényig hajtson.
- Kis össztömeg (hernyótalpas lépcsőjáró és utas) esetén szükséges, hogy a lefelé haladást a kezelő a haladási irányban történő nyomással támogassa.
- A vészkioldó használata után a LIFTKAR PTR-t egy felhatalmazott SANO partner által végzett
- teljes biztonsági ellenőrzésnek kell alávetni.a

---

5 TISZTÍTÁS ÉS ÁRTALMATLANÍTÁS

5.1 TISZTÍTÁS ÉS FERTŐTLENÍTÉS

Mottónk a következő:

TISZTA KÉSZÜLÉK JOBBAN IS HALAD.

- A tisztítás háztartási tisztítószerekkel elegendő.
- Soha ne használjon magasnyomású tisztítót vagy hasonlót.
- Szükség esetén a felületek a kereskedelemben kapható alkoholalapú gépfertőtlenítővel (pl. Sagrotan®) kezelhetők.

5.2 ÁRTALMATLANÍTÁS

A LIFTKAR PTR lépcsőjáró egy hosszú élettartamú termék. A termék élettartamának végén a lépcsőjáró és a töltő alkatrészeit megfelelően kell semlegesíteni.

- A hernyótalpas lépcsőjáró nem tartalmaz veszélyes anyagokat, és teljes mértékben újrahasznosítható. Az elektronikus áramköri lapokat és az újratölthető akkumulátorokat megfelelő újrahasznosítási folyamatnak kell alávetni.
- Az akkumulátort nem szabad a háztartási hulladékkal együtt kidobni!
- A hernyótalpas lépcsőjáró helyes és maradéktalan ártalmatlanítását a gyártó térítés ellenében átvállalhatja.



5.3 ÚJRAFELHASZNÁLÁS | TOVÁBBADÁS

- A lépcsőjárógép újbóli használata vagy harmadik félnek történő átadása előtt a biztonsági ellenőrzést, beleértve a gyártó utasításainak megfelelő tisztítást is, az erre felhatalmazott szakszemélyzetnek kell elvégeznie.
- Ezenkívül igazolható oktatást kell nyújtani a hernyótalpas lépcsőjáró kezelésére vonatkozóan

5.4 TŰZVÉDELMI INTÉZKEDÉSEK

- **Oltóanyag**: Alkalmas: Száraz oltóanyag, homokos talaj, szén-dioxid, megfelelő hab
- **Tűzoltás**: Védőfelszerelés: Viseljünk zárt rendszerű légzőkészüléket és védőruházatot, hogy elkerüljük a bőrrel és a szemmel való érintkezést.
- **Különleges veszélyek**: Tűz esetén mérgező gőzök szabadulnak fel.

5.5 BIZTONSÁGTECHNIKAI VIZSGÁLAT

ÉRTESÍTÉS

A biztonsági ellenőrzéseket csak a gyártó, a SANO helyszíni szerviz vagy az erre felhatalmazott szakkereskedők végezhetik el.

ÉRTESÍTÉS

Javasoljuk a biztonságtechnikai ellenőrzés kétévenként történő végrehajtását. A minőségjelző matrica tájékoztat a felülvizsgálat legutolsó időpontjáról. A felülvizsgálat különösen felhasználóváltás vagy újrafelhasználás után ajánlott.



A biztonsági ellenőrzések fontosak a készülék hibátlan működésének biztosítása érdekében. Az általunk felhatalmazott szakkereskedők elvégezhetik ezt a felülvizsgálatot az Ön készülékén.

5.6 VISSZAHÍVÁSOK ÉS HELYREÁLLÍTÓ INTÉZKEDÉSEK

Ha a LIFTKAR PTR kezelésével kapcsolatban új fontos biztonsági információk válnak elérhetővé, tájékoztatni fogjuk Önt. A kezelési útmutató aktuális változata a www.sano.at oldalon található. Amennyiben a terméken utólagos változtatásokat vagy helyreállító intézkedéseket kell végrehajtani, írásban tájékoztatjuk Önt és/vagy hivatalos szakkereskedőinket az érintett sorozatszámokról. Ha az Ön LIFTKAR PTR készülékét érinti a termékvisszahívás, akkor tájékoztatjuk Önt minden további teendőről. Javasoljuk, hogy regisztrálja készülékét a honlapunkon a "Termékregisztráció" menüpont alatt.

6 GARANCIA ÉS ÜGYFÉLSZOLGÁLAT

6.1 A LÉPCSŐJÁRÓGÉP MÓDOSÍTÁSAI

- Bármilyen jellegű módosítás tilos és a gyártó valamennyi felelősségének és a garanciális igények teljesítési kötelezettségének megszűnéséhez vezet.
- A lépcsőjárón módosításokat csak a gyártó végezhet.

AJÁNLÁSUNK!

A lépcsőjáró hosszú élettartamának biztosítása érdekében javasoljuk, hogy a lépcsőjárót rendszeres időközönként szervizeltesse a SANO hivatalos kereskedője által. További információkért forduljon SANO kereskedőjéhez.

ÜGYFÉLSZOLGÁLAT

ÜGYFÉLSZOLGÁLAT: +43 7239 / 510 10

7 GARANCIA ÉS KÖTELEZETTSÉGVÁLLALÁS

7.1 GARANCIA

A garancia a LIFTKAR PTR lépcsőjáró minden modelljének emelő- és fogantyúegységére 24 hónap, az akkumulátorra 6 hónap, és a garanciaidő a készülék vevőnek történő átadásának napjától kezdődik.

Ez alól kivételt képeznek:

- természetes kopásnak kitett alkatrészek
- Rendellenes használat következtében keletkezett károk
- A készüléken vagy annak kiegészítő alkatrészein végzett jogosulatlan módosítások
- A folyamatos használat okozta karbantartási munkálatok
- Hibás kezelés és/vagy a használati utasítás be nem tartása, baleset, gondatlan vagy erőszakos rongálás, tűz és víz, vis maior és egyéb, rajtunk kívül álló okok miatt keletkezett hibák.

7.2 KÖTELEZETTSÉGVÁLLALÁS

A SANO Transportgeraete GmbH mint gyártó nem vállal felelősséget semmilyen kárért, ha:

- a LIFTKAR PTR-t helytelenül használták.
- A javításokat, összeszerelést vagy egyéb munkálatokat illetéktelen személyek végezték el.
- a jelen kezelési útmutató utasításait nem követik.
- a LIFTKAR PTR-hez idegen alkatrészek vannak rögzítve vagy csatlakoztatva.
- az eredeti alkatrészek szétszerelésre kerülnek.



A javításra/karbantartásra jogosult kereskedők címét tartalmazó lista tőlünk beszerezhető!

8 MEGFELELŐSÉGI NYILATKOZAT

A SANO Transportgeraete GmbH (szereplői azonosító/SRN: AT-MF-000053609) kizárólagos felelősségére kijelenti, hogy az alábbi, személyszállításra szolgáló LIFTKAR lépcsőmászó modellek megfelelnek az (EU) 2017/745 MDR orvostechnikai eszközökről szóló rendelet követelményeinek, mint I. osztályú orvostechnikai eszközök.

Termékbesorolás: I. osztály az (EU) 2017/745 MDR VIII. mellékletének III. fejezete, I. szabálya alapján

Megfelelőségértékelési eljárás az (EU) 2017/745 MDR IX. melléklete szerint.

Rendelkezési cél: Járáskorlátozott személyek szállítására beltéri és kültéri lépcsőkön. A szállítást kizárólag igazoltan képzett kísérő végezheti, és eközben nem szabad túllépni a modellre vonatkozó maximális megengedett terhelést.

A terméken végzett bármilyen, előzetes hozzájárulásunk nélküli módosítás érvénytelenné teszi ezt a nyilatkozatot.

Különösen alkalmazott szabványok:

ISO 7176-28:2012
ISO 7176-14:2008
ISO 7176-21:2009

Ez a megfelelőségi nyilatkozat mindaddig érvényes, amíg a felsorolt típusok valamelyike nem változik.



Ing. Jochum Bierma, ügyvezető igazgató

Artikel Daten für Deutschland / Article data for Germany

Art.Nr.	Name	Basis-UDI-DI	UDI-DI
075801	LIFTKAR PTR 130 - HM	912004777PTRJM	9120047773109
075802	LIFTKAR PTR 160 - HM	912004777PTRJM	9120047773116
075803	LIFTKAR PTR-L 160 - HM	912004777PTRJM	9120047773123
075805	LIFTKAR PTR-L 130 - HM	912004777PTRJM	9120047773130

Artikel Daten für alle anderen Länder / Article data for all other countries

Art.Nr.	Name	Basis-UDI-DI	UDI-DI
075701	LIFTKAR PTR 130	912004777PTRJM	9120047773000
075702	LIFTKAR PTR 160	912004777PTRJM	9120047773017
075703	LIFTKAR PTR-L 160	912004777PTRJM	9120047773079
075705	LIFTKAR PTR-L 130	912004777PTRJM	9120047773093

JEGYZETEK

Modell:	
Sorozatszám:	
Gyártás dátuma:	
Vásárlás:	
Képviselő:	

KAPCSOLATOKAT

SANO Transportgeraete GmbH
Gewerbezeile 15
4040 Linz, Ausztria
Tel.: +43 7239 51010
Fax: +43 7239 51010 001
office@sano.at

www.sano.at

SANO Deutschland GmbH
Geigelsteinstraße 10
83080 Oberaudorf
Németország

Tel. +49 8033 / 308 96 0
Fax +49 8033 / 308 96 17
info@sano-treppensteiger.de

www.sano-treppensteiger.de

SANO UK Powered Stairclimbers Ltd.
Bristol Court, Betts Avenue
Martlesham Heath
Ipswich, Suffolk / IP5 3RY, Anglia

Tel. +44 1473 / 333 889
Fax +44 1473 / 333 742
info@sano-uk.com

www.sano-uk.com

A változtatás jogát fenntartjuk / LIFTKAR PTR 2026-09

WWW.SANO-STAIRCLIMBERS.COM