LIFTKAR PTR

CARRELLO MOTORIZZATO SALISCALE



ISTRUZIONI D’USO

Italiano

SANO

makes life easier.

INTRODUZIONE **3**

1 GENERALE AVVISI DI SICUREZZA **4**

2 DESCRIZIONE DEL PRODOTTO **9**

2.1 Elemento di comando - maniglia 10
2.2 Elemento di comando - unità di base 11
2.3 LIFTKAR PTR – Singoli componenti 11
2.4 Dati tecnici 12
2.5 Schermo e controlli 12
2.6 Dimensioni principali 13

3 MESSA IN SERVIZIO **14**

Primo passaggio 14
3.1 Caricare la batteria 14
3.2 Inserire / bloccare la parte della maniglia nell'unità di base 14
3.3 Bloccare la parte della maniglia 15
3.4 Sbloccare la parte della maniglia 15
3.5 Rimuovere la parte della maniglia 15

4 USO E FUNZIONAMENTO **16**

4.1 Inserimento della sedia a rotelle 16
4.2 Salire le scale 17
4.3 Depositare la sedia rotelle 19
4.4 Spingere il saliscale su pavimenti piani 19
4.5 Sensore angolo di inclinazione 20
4.6 Avviso stato batteria 20
4.7 Raccomandazione per la ricarica della batteria 21
4.8 Sblocco di emergenza 21

5 PULIZIA E SMALTIMENTO **22**

5.1 Pulizia e disinfezione 22
5.2 Smaltimento 23
5.3 Riutilizzo / Trasferimento 23
5.4 Misure antincendio 23
5.5 Controlli tecnici di sicurezza 24
5.6 Richiami e misure correttive 24

6 GARANZIA E SERVIZIO CLIENTI **25**

6.1 Modifiche al saliscale 25

7 GARANZIA E RESPONSABILITÀ **25**

7.1 Garanzia 25
7.2 Responsabilità 26

8 DICHIARAZIONE DI CONFORMITÀ **27**

NOTE **28**

CONTATTO **29**

INTRODUZIONE

CONGRATULAZIONI!

CON LIFTKAR PTR OTTERRETE UNO SALISCALE SICURO. LO SCOPO PREVISTO È IL TRASPORTO ESCLUSIVO DI PERSONE CON DIFFICOLTÀ DI DEAMBULAZIONE SU O GIÙ PER LE SCALE. CON L'AIUTO DI UNA GUIDA.

Il saliscale LIFTKAR PTR è un dispositivo mobile appositamente progettato per salire scale diritte ordinarie. In questo modo si acquisisce un po' di libertà in più e allo stesso tempo si guadagna un sollievo della colonna vertebrale per quelle persone che finora hanno avuto impedimenti a camminare.

In modo semplice - azionando due leve - il LIFTKAR PTR può essere smontato in due comode parti in pochi secondi: L'unità base inclusa la batteria integrata pesa circa 28 chilogrammi, l'unità con maniglia, circa 11 chilogrammi.

Sulle scale, il LIFTKAR PTR si contraddistingue per un comportamento di guida sicuro. Che si tratti di servizio di assistenza per partner, parenti o amici, auguriamo a tutti un grande successo nell'uso di questo dispositivo. Questo manuale di istruzioni vi aiuterà a imparare a usare il LIFTKAR PTR.

Registrando il suo prodotto online, la informeremo automaticamente via email sulle novità e le modifiche tecniche (opzioni, accessori, ecc.).

https://www.sano-stairclimbers.com/product-registration

⚠ LE ISTRUZIONI PER L'USO NON SOSTITUISCONO LA FORMAZIONE OBBLIGATORIA DA PARTE DI PERSONALE SPECIALIZZATO AUTORIZZATO.



LIFTKAR® PTR (include opzioni poggiatesta, cuscino dello schienale e supporto

pieghevole per sedia a rotelle)

Per le sedie a rotelle con leve dei freni sulle impugnature scorrevoli sono obbligatorie le minirampe.



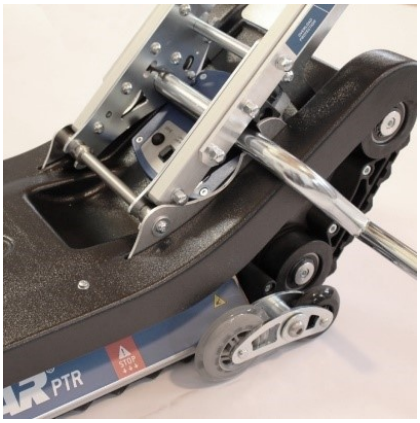

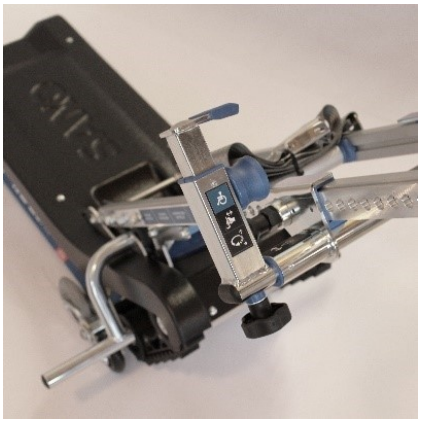

1 GENERALE AVVISI DI SICUREZZA

ATTENZIONE - POSSIBILE INCOMBENZA DI PERICOLO O SITUAZIONE DANNOSA
Se non viene evitato, potrebbero verificarsi lievi lesioni fisiche o danni alla proprietà!

AVVERTENZA - POSSIBILE INCOMBENZA DI PERICOLO
Se non viene evitato, potrebbe verificarsi il rischio di morte o lesioni fisiche molto gravi!

PERICOLO - INCOMBENZA DI PERICOLO
Se non lo si evita, ne potrebbero conseguire la morte o gravi lesioni fisiche!

HERSTELLER
Produttore

HERSTELLUNGSDATUM
Data di produzione

SERIENNUMMER
Numero di serie

TROCKEN AUFBEWAHREN
Conservare in un luogo asciutto

MEDIZINPRODUKT
Dispositivo medico

CE-KENNZEICHNUNG
CE-Marking

SERBISCHE CE-KENNZEICHEN
Serbian CE-Marking

ELEKTROSCHROTT
Rifiuti elettronici

TEMPERATURGRENZWERTE ANWENDUNGSBEREICH 5 º C BIS 40 º C
Limiti di temperatura Campo di applicazione 5 º C till 40 º C (41 º F till 104 º F)

EINDEUTIGE PRODUKTIDENTIFIZIERUNG
Identificazione univoca del prodotto

GEBRAUCHSANWEISUNG BEACHTEN
Seguire le istruzioni per l'uso



WARNUNG VOR HANDVERLETZUNG DURCH RIEMENANTRIEB
Avvertenza relativa al rischio di lesioni alle mani causate dalla trasmissione a cinghia

NOTA

- Leggere attentamente queste istruzioni per l'uso. Seguire tutte le istruzioni di questo manuale e osservare i segnali di avvertimento e i pittogrammi applicati all'unità. Salire le scale comporta un pericolo intrinseco, ove potrebbero verificarsi incidenti se queste istruzioni non vengono seguite.
- Il saliscale può essere usato solo per il suo scopo previsto - il trasporto di persone su scale diritte.
- Il LIFTKAR-PTR può essere utilizzato solo da persone che
  - sono stati istruiti in modo dimostrabile all'uso del saliscale
  - e che sono in grado di salire le scale all'indietro
  - sono in buone condizioni fisiche e mentali
  - e sono in grado di mantenere l'equilibrio senza grande sforzo.
- Il LIFTKAR PTR NON deve essere utilizzato dalle seguenti persone:
  - Giovani sotto i 16 anni
  - Persone sotto l'influenza di farmaci, droghe o alcol
  - Donne incinte
  - Ai bambini è generalmente vietato l'uso del saliscale.
- Se dovesse verificarsi un incidente con il saliscale, questo deve essere comunicato immediatamente al rivenditore specializzato (vigilanza)!
- La sedia a rotelle deve essere tecnicamente in perfette condizioni (nessun danno alla struttura del telaio ecc., nessun collegamento a vite mancante o allentato, nessuna modifica, pneumatici e freni in buone condizioni). In caso di dubbio, contattate il vostro rivenditore prima dell'uso.

- Il LIFTKAR PTR non è progettato per spostamenti prolungati su superfici orizzontali.
- All'inizio, esercitatevi sempre senza una persona fino a quando non sarete in grado di guidarlo in modo impeccabile. Poi riprovate con una persona che sia leggera il più possibile e che non abbia problemi di deambulazione. Questa persona deve assicurarsi al corrimano o farsi legare da una seconda persona.
- Se ne sconsiglia l'uso su superfici bagnate e scivolose.

ATTENZIONE

- All'inizio, esercitatevi sempre senza una persona fino a quando non sarete in grado di guidarlo in modo impeccabile. Poi riprovate con una persona che sia leggera il più possibile e che non abbia problemi di deambulazione. Questa persona deve assicurarsi al corrimano o farsi legare da una seconda persona.
- Non entrare mai con le mani nei cingoli (c'è il rischio di intrappolamento/schiacciamento)!
- Per trasportare l'unità, si raccomanda di smontare il LIFTKAR PTR.
- Il LIFTKAR PTR ha una potente batteria da 12 Ah / 24Volt, che dovrebbe essere sempre completamente carica quando il saliscale viene utilizzato. Tuttavia, se dovesse succedere che la batteria si esaurisca mentre si sale le scale, allora scendete immediatamente le scale e ricaricatela completamente. È possibile scendere almeno di un piano anche con una batteria quasi scarica. Se la batteria si sta scaricando, lo si nota innanzitutto dal modo in cui si governa il saliscale. Il LIFTKAR PTR rallenta e appare in difficoltà. Gli utenti non esperti vengono avvisati dal display a LED: **Quando la batteria deve essere caricata, l'indicatore LED inizia a lampeggiare alternativamente in rosso e verde e vengono emessi segnali acustici di avvertimento.**
- Le seguenti istruzioni si applicano alle condizioni ambientali durante lo stoccaggio e il funzionamento del saliscale LIFTKAR: Evitare di esporre il saliscale a temperature estremamente elevate (più di 40°C) così come la luce diretta del sole e a livelli di umidità elevata (più del 70%), ad esempio facendolo funzionare in locali sauna, sotto la pioggia o simili, poiché sussiste il rischio di surriscaldamento del prodotto o di ustioni o danni all'apparecchio! Allo stesso modo, evitare di esporre il saliscale a temperature estremamente basse, inferiori a 5°C. Non è consentito l'uso in prossimità di apparecchiature mediche sensibili.

AVVERTENZA

- Per il trasporto di persone con il saliscale cingolato LIFTKAR PTR, si possono usare solo sedie a rotelle dotate di una cintura di sicurezza o di un altro sistema di ritenuta delle persone. (Pericolo di ribaltamento!)
- Le persone che non sono in grado di stare sedute in modo stabile devono essere legate.
- Se si verificano rumori e/o vibrazioni insolite durante il funzionamento del saliscale LIFTKAR, l'unità non deve più essere utilizzata. La sua installazione deve essere smontata, e il montascale consegnato a un rivenditore specializzato autorizzato per un controllo!
- Non usare mai il LIFTKAR PTR su scale con inclinazione maggiore di 35°.
- Assicuratevi che la scala da salire sia progettata per supportare il carico complessivo dato dal saliscale, dalla sedia a rotelle e dal peso della persona.
- Non guidare mai su scale gravemente danneggiate (per esempio, con i bordi dei gradini vistosamente sfaldati).
- Non è possibile utilizzare il saliscale su scale a chiocciola o scale con molti angoli.
- Per evitare di scivolare dalle scale, assicuratevi di indossare calzature antiscivolo.
- Per evitare cadute, non salite scale bagnate, scivolose o incerate. Anche i tappetini devono essere antiscivolo!
- Le braccia della persona trasportata non devono pendere lateralmente o essere mosse con forza. Al contrario, le braccia devono essere appoggiate sui braccioli o sulle cosce!

PERICOLO

- Non governate mai il LIFTKAR PTR su superfici bagnate, scivolose, trattate o incerate, sdrucciolevoli, ghiacciate o simili, sulle quali l'aderenza dei cingoli non sia garantita. Anche i tappeti o le moquette posati male possono essere pericolosi.
- Non lasciate la maniglia per nessun motivo mentre guidate il saliscale! Guidare sempre con entrambe le mani! (Pericolo di caduta!)
- Assicuratevi che non ci siano persone sulle scale sotto l'unità durante il suo azionamento. (Pericolo di urto!)
- Indossate sempre scarpe chiuse e antiscivolo! (Pericolo di caduta!)
- L'uso del montascale è proibito senza alcuna eccezione nelle aree antideflagranti.
- Non sovraccaricare mai l'unità! Il carico massimo (a seconda del modello) del LIFTKAR PTR è di 130 o 160 chilogrammi (il peso della persona + il peso della sedia a rotelle). Assicuratevi che la vostra sedia a rotelle (!) sia progettata per il peso della persona da trasportare.
- Non sovraccaricare mai l'unità! Il carico massimo (a seconda del modello) del LIFTKAR PTR è di 130 o 160 chilogrammi (il peso della persona + il peso della sedia a rotelle). Assicuratevi che la vostra sedia a rotelle (!) sia progettata per il peso della persona da trasportare.
- Quando si scendono le scale, fermarsi in direzione del bordo del gradino non appena l'indicatore “STOP” sul lato è all'altezza del bordo del gradino. (Pericolo di caduta!)

2 DESCRIZIONE DEL PRODOTTO



1. Poggiatesta *
2. Morsetto per supporto della sedia a rotelle
3. Parte della maniglia
4. Unità di base
5. Elemento di comando - maniglia
6. Cuscino per la schiena *
7. Vite di fissaggio
8. Blocco di fissaggio
9. Elemento di comando - unità di base
10. Supporto per sedia a rotelle *

* opzionale

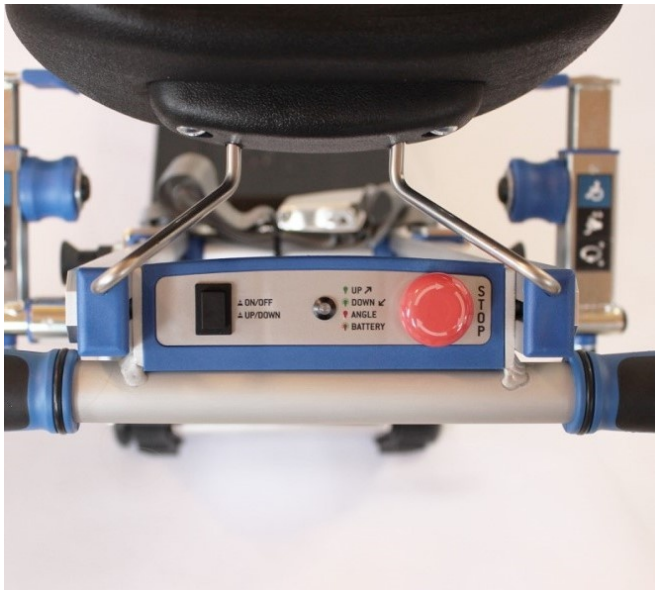

Elemento di comando - maniglia

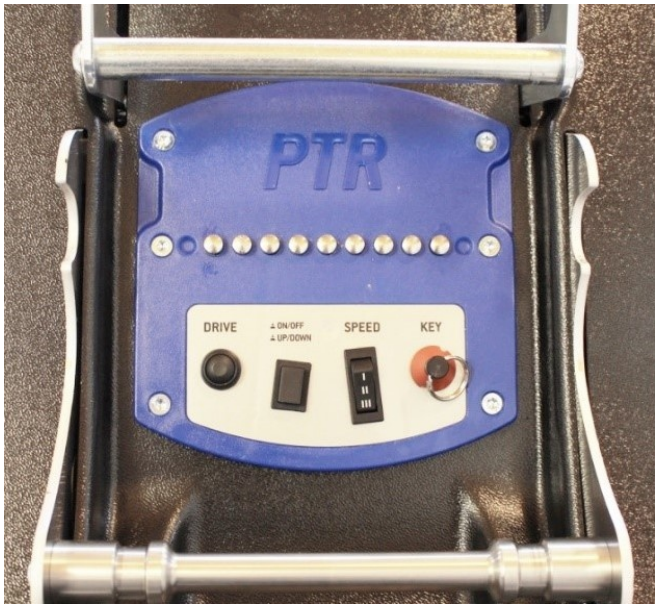

Elemento di comando - unità di base

2.1 ELEMENTO DI COMANDO - MANIGLIA

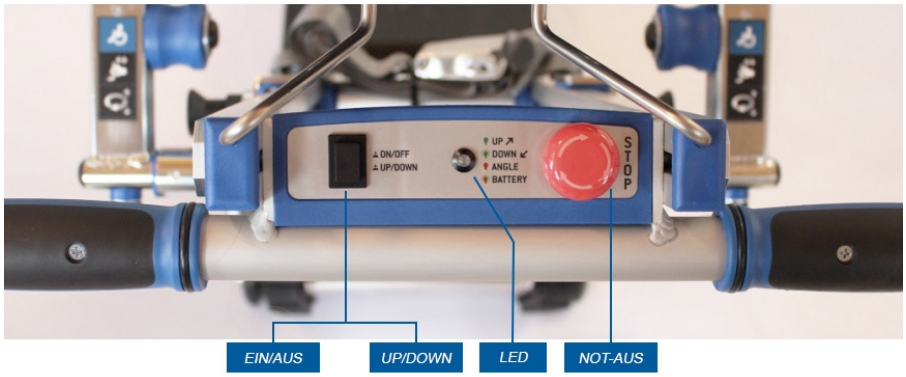

SU/GIÙ - UP/DOWN

- Premendolo mentre è spento, si attiva il LIFTKAR PTR. Il LIFTKAR PTR si trova automaticamente in modalità salita.
- Il LED **verde si accende**.
- Premendo il pulsante, si attiva la modalità di marcia verso il basso. Il LED **lampeggia in verde**.
- Tenendo premuto il tasto (circa 2 secondi) il LIFTKAR PTR si spegne. Dopo circa 5 minuti di inattività, l'unità si spegne automaticamente per risparmiare la batteria.

LED

- Si **illumina di verde** in modalità di salita
- **Lampeggia in verde** in modalità di marcia verso il basso
- Si **accende in rosso** quando l'inclinazione delle scale è troppo grande (36-40°). La velocità del LIFTKAR PTR viene automaticamente ridotta.
- Si **illumina in rosso e emette un avviso acustico** in caso di sovraccarico, o di angolo della scala troppo estremo.
- Il PTR si blocca.
- **Lampeggia in rosso/verde e viene emesso un segnale acustico** quando la batteria è scarica.

ARRESTO D'EMERGENZA

- Ferma il saliscale LIFTKAR PTR.
- L'arresto d'emergenza può essere ripristinato tirandolo o girandolo.

2.2 ELEMENTO DI COMANDO - UNITÀ DI BASE

CHIAVE
La chiave protegge il LIFTKAR PTR dall'azionamento non autorizzato.

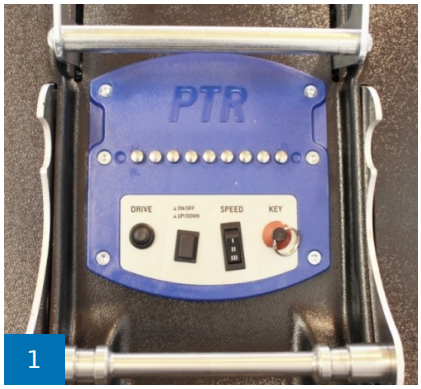

ON / OFF
Stessa funzione come sulla maniglia

ATTENZIONE
Usare solo per l'attività di carico (per esempio: stivaggio nella macchina)

GUIDA
Avvia la catena di trasmissione nella rispettiva modalità di guida.

VELOCITA'
Preselettore per la velocità di salita

Livello I 5,5m/min
Livello II 6,5m/min
Livello III 7,5m/min

2.3 LIFTKAR PTR – SINGOLI COMPONENTI



LIFTKAR PTR – Singoli componenti (oggetto di fornitura)

2.4 DATI TECNICI

Carico massimo (include sedia a rotelle)	130 chilogrammi / 160 chilogrammi
Larghezza massima sedia a rotelle (Interno telaio)	420 mm
Pendenza scale massima	35°
Peso complessivo	39 chilogrammi
Peso unità di base (Batterie incluse)	28 chilogrammi
Autonomia	fino a 1000 scalini *
Dimensioni minime della piattaforma	970 x 970 millimetri
Rumorosità	inferiore a 80dB
Forza di pressione necessaria per gli elementi di comando:	max. 5 N

* a seconda del peso totale da trasportare

2.5 SCHERMO E CONTROLLI

UNITÀ DI BASE

- Interruttore a chiave
- Pulsantiera combinata ON/OFF - SU/GIU
- Selettore di velocità I / II / III
- DC – Presa di ricarica
- Fusibile principale

PARTE DELLA MANIGLIA

- Pulsantiera combinata ON/OFF - SU/GIU
- LED multifunzione - stato della batteria e angolo di inclinazione
- Arresto d'emergenza
- Pulsante di guida (pulsante di attivazione)

2.6 DIMENSIONI PRINCIPALI

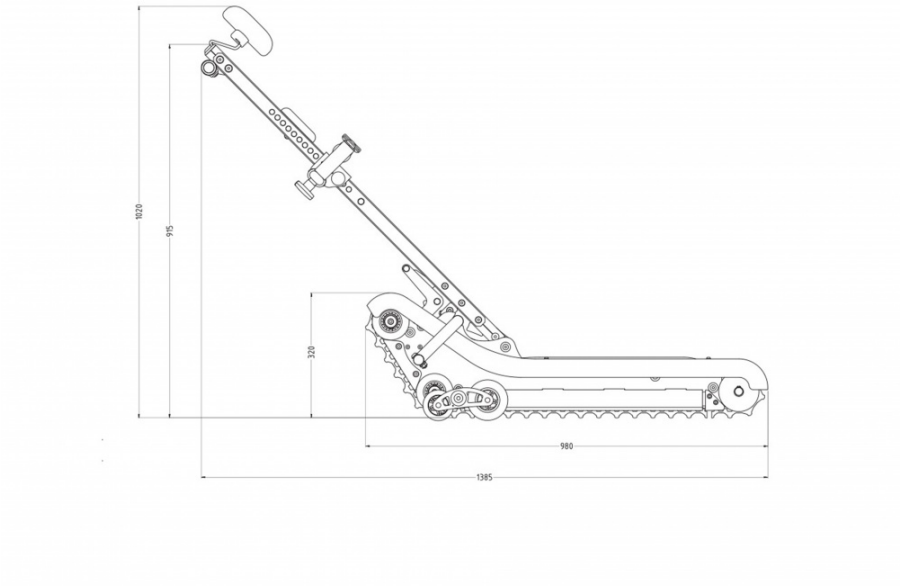

VISTA LATERALE

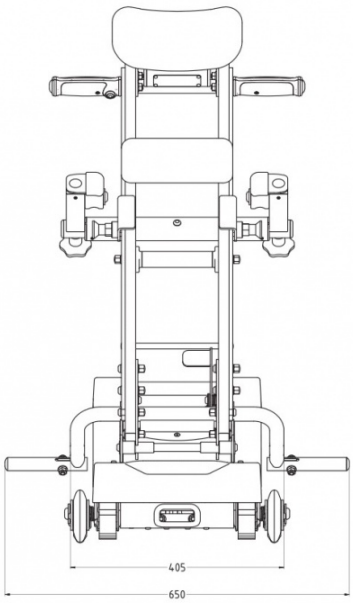

VISTA FRONTALE

3 MESSA IN SERVIZIO

PRIMO PASSAGGIO

3.1 CARICARE LA BATTERIA

Caricare completamente la batteria 24V/12Ah che è installata in modo permanente nell'unità base. A seconda dello stato di carica, questa operazione può richiedere **fino a 6 ore**. La presa di ricarica si trova sul retro dell'unità di base (Fig. 1 a).



Il LIFTKAR PTR è dotato di un caricabatterie integrato nell'unità. Un LED situato nel pannello laterale sinistro dell'unità (Fig. 1b) indica lo stato della batteria durante il processo di carica:

Arancione: Ricarica in corso
Verde: Processo di ricarica completato, la batteria è completamente carica.



3.2 INSERIRE / BLOCCARE LA PARTE DELLA MANIGLIA NELL'UNITÀ DI BASE



Posizionare le forcelle di sollevamento a forma di U situate sul lato inferiore della parte della maniglia sulla barra di supporto rotonda (Fig. 2a).

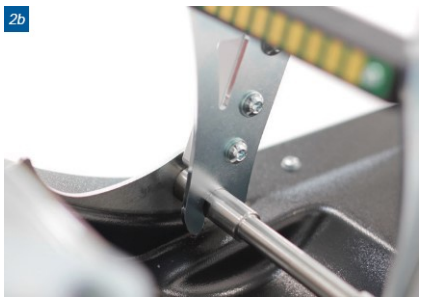

Assicuratevi che le forcelle di sollevamenti si innestino correttamente negli incastri fresati sulla barra di supporto (fig. 2b). Il processo di innesto è facilitato dalla rotazione della parte della maniglia (in avanti/indietro).

3.3 BLOCCARE LA PARTE DELLA MANIGLIA

Girare la parte della maniglia nella posizione di guida. La leva di fissaggio a molla si innesta automaticamente. La leva di fissaggio è inoltre tenuta in questa posizione dal fermo di sicurezza (fig. 3).

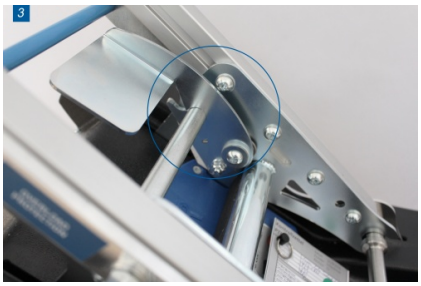

ATTENZIONE

Controllare sempre la corretta posizione della leva di fissaggio prima di partire. La chiusura di sicurezza deve essere inserita!

3.4 SBLOCCARE LA PARTE DELLA MANIGLIA



Usare il piede per spingere la chiusura di sicurezza in avanti (Fig. 4a) e poi tirare la leva di fissaggio nella posizione finale inferiore (posteriore) (Fig. 4b).

3.5 RIMUOVERE LA PARTE DELLA MANIGLIA



Girare la parte della maniglia in avanti nella direzione di marcia, tirando la maniglia leggermente verso l'alto. Quando viene raggiunta la posizione di aggancio, la maniglia si sgancia automaticamente dall'unità di base.

4 USO E FUNZIONAMENTO

4.1 INSERIMENTO DELLA SEDIA A ROTELLE

4.1.1 POSIZIONARE LA SEDIA A ROTELLE

Guidate la sedia a rotelle centralmente sull'unità di base fino a quando i cerchi di spinta sulle ruote non raggiungano il supporto per la sedia a rotelle.


1


2

4.1.2 GIRARE LA PARTE DELLA MANIGIA SULLA SEDIA A ROTELLE

Sbloccare la maniglia e ruotarla verso la sedia a rotelle fino a quando la maniglia è approssimativamente in verticale (parallela allo schienale della sedia a rotelle).

4.1.3 POSIZIONARE IL MORSETTO PER SUPPORTO DELLA SEDIA A ROTELLE

Posizionare il morsetto della sedia a rotelle direttamente sotto la curva della maniglia della sedia a rotelle.


3

Tirando i due perni di bloccaggio e spostando il morsetto verticalmente, è possibile regolare facilmente l'altezza adattandola a quella della sedia a rotelle.


4

4.1.4 FISSARE LA SEDIA A ROTELLE

Regolare i due fermi spostandoli lateralmente (a sinistra e a destra del morsetto) e fissarli stringendo le due viti a manopola.

Regolare il poggiatesta e ruotare la parte della maniglia in posizione di guida. Tenete entrambe le mani sulla parte della maniglia mentre lo fate. La leva di fissaggio a molla si sposta automaticamente nella posizione finale anteriore. La chiusura di sicurezza scatta in posizione.

NOTA

- Assicuratevi che la chiusura di sicurezza sia scattata.
- Bloccare il freno della sedia a rotelle!
- Assicuratevi che l'unità sia spenta prima di salire o scendere per evitare un avvio accidentale.

ATTENZIONE
Non lasciare mai la persona da trasportare incustodita in questa posizione!

4.2 SALIRE LE SCALE

4.2.1 ACCENDERE

Accendete il saliscale usando l'interruttore a chiave e il tasto ON/OFF.

Il saliscale si troverà automaticamente in modalità salita. Il LED si accende in verde in modo permanente.



1


2a

4.2.2 SALITA

Posizionate il saliscale (Immagine 2a) con un angolo di 90° davanti alle scale.



2b

enete sempre la parte della maniglia saldamente con entrambe le mani. Selezionare "UP" con il tasto di preselezione della direzione sul display dell'impugnatura (Fig. 2b). Il LED si accende in verde in modo permanente.


2c

Mettetevi dietro la parte dell'impugnatura del cingolo come appreso durante la formazione effettuata da parte del personale autorizzato. Premete il pulsante di attivazione sulla maniglia destra (Immagine 2c).

ATTENZIONE

- Non salire mai su scale con un'inclinazione superiore a 35°. Durante la guida, tenete sempre la parte della maniglia saldamente con entrambe le mani.
- Salire sempre le scale con un angolo di 90° (asse longitudinale del Saliscale rispetto allo scalino).
- Il dispositivo di misurazione dell'angolo di inclinazione integrato (LED dell'angolo di inclinazione) serve solo come indicatore e non rappresenta un dispositivo di sicurezza.

4.2.3 RAGGIUNGERE IL PIANO SUPERIORE

Fermare il saliscale non appena il simbolo laterale "STOP" ha raggiunto il bordo superiore delle scale. (fig. 3).

Ora inclinate il saliscale lentamente all'indietro fino a quando i cingoli raggiungono il fondo della piattaforma. Premere nuovamente il pulsante di attivazione. Il saliscale ora si sposta completamente sulla piattaforma.



3


4

4.2.4 DISCESA

Posizione il saliscale con un angolo di 90° davanti alle scale in modo che la persona da trasportare sia rivolta verso le scale. Selezionare "DOWN" con il pulsante di preselezione della direzione sul display della maniglia. Il LED lampeggia in verde.

Tenete la parte della maniglia saldamente con entrambe le mani e premere il pulsante di attivazione per spostare il saliscale verso il bordo superiore dei gradini fino a raggiungere il segno "STOP" sul lato. Fermatevi e inclinate i cingoli verso le scale tenendo con entrambe le mani la parte della maniglia finché i cingoli non raggiungono i gradini. Premete poi il pulsante di attivazione e continuate a scendere verso il basso.

ATTENZIONE

Prima di iniziare a condurre, allineate il saliscale con un angolo di 90° rispetto alle scale.

PERICOLO

Quando si scendono le scale, fermarsi in direzione del bordo del gradino non appena l'indicatore “STOP” sul lato è all'altezza del bordo del gradino. (Pericolo di caduta!)

4.2.5 CONTROLLO

Anche se il saliscale è dotato di un LED di avviso di pendenza, si raccomanda di controllare l'esatta pendenza delle scale prima di utilizzarlo per la prima volta.



4.3 DEPOSITARE LA SEDIA ROTELLE

4.3.1 SBLOCCO

Premere la chiusura di sicurezza (fig. 1a) e tirare la leva di fissaggio nella posizione Finale posteriore (fig. 1b).

Ora girate con cautela la maniglia verso la sedia a rotelle finché questa non si appoggia sul pavimento e la maniglia è in posizione verticale. Poi allentare le viti di fissaggio ed estrarre entrambi i blocchi di aggancio dal lato dello schienale della sedia a rotelle.



NOTA
Eseguite questa procedura solo su pavimenti orizzontali, lontano dalle scale.



4.4 SPINGERE IL SALISCALE SU PAVIMENTI PIANI

4.4.1 PROCEDURE AL PIANO

Per spingere una sedia a rotelle montata sul saliscale, o per girare questa combinazione su piattaforme, premere la parte della Maniglia leggermente verso il basso (Immagine 1).

I cingoli vengono così sollevati leggermente e il cingolato può così essere spostato sulle due coppie di ruote disposte a sinistra e a destra nella parte posteriore.



4.4.2 FUNZIONI UNITÀ DI BASE

Nella parte posteriore dell'unità base si trovano i seguenti comandi:

- Tasto combinato ON/OFF, SU/GIU
- Interruttore a chiave
- Selettore di velocità

È possibile far funzionare l'unità base senza la parte della maniglia. Questa modalità operativa è destinata esclusivamente al caricamento dell'unità base, nonché alle attività di servizio.

L'unità base può essere messa in funzione tramite il pulsante ON/OFF. Dopo l'accensione, l'unità base è automaticamente in modalità di marcia verso l'alto. Premendo nuovamente il pulsante ON/OFF, l'unità passa alla modalità di marcia verso il basso. Tenendo premuto il pulsante ON/OFF si spegne l'unità.

Tramite il selettore della velocità di guida, è possibile variare la velocità in tre livelli.

4.5 SENSORE ANGOLO DI INCLINAZIONE

Il LIFTKAR PTR è dotato di un sensore dell'angolo di inclinazione che controlla l'inclinazione del saliscale sulle scale. Se l'angolo di inclinazione delle scale supera significativamente i 35°, l'unità riduce la velocità e il LED sulla maniglia (unità di controllo) si accende in rosso. Se la pendenza delle scale è troppo elevata, in modalità di salita l'unità si ferma e quindi impedisce un'ulteriore azionamento (viene emesso un segnale acustico e il LED si illumina di rosso). Il saliscale permette al conducente di scendere le scale a velocità molto ridotta in modo che il LIFTKAR PTR possa essere manovrato fuori dalla zona di pericolo.

- Non utilizzare mai il saliscale su scale con angolo > 35°.
- Il sensore di inclinazione non sostituisce il controllo dell'inclinazione delle scale da parte dell'utente prima del primo utilizzo.

4.6 AVVISO STATO BATTERIA

Quando il livello di carica della batteria scende, un LED rosso/verde lampeggiante sull'impugnatura e un frequente segnale acustico indicano la diminuzione del livello di carica. Dopo che il segnale di avviso di carica della batteria ha suonato per la prima volta, si possono ancora percorrere almeno 3-4 piani.

4.7 RACCOMANDAZIONE PER LA RICARICA DELLA BATTERIA

Le batterie al piombo al suo interno sono esenti da manutenzione, a tenuta di gas e ricaricabili. La loro durata dipende in gran parte dal numero di cicli di carica/scarica. Per esempio, si possono ottenere più di 1000 scariche parziali e più di 200 volte la piena capacità dalle batterie al piombo se si evitano le scariche complete.

- Evitate quindi di scaricarle completamente. Ricaricate la batteria il più spesso possibile.
- Le batterie al piombo sono soggette alla cosiddetta autoscarica. Anche la batteria ha bisogno di cure e dovrebbe essere sempre completamente carica. Scaricare eccessivamente la batteria accorcia la sua vita. Le batterie al piombo-gel hanno una lunga durata se vengono regolarmente ricaricate il più presto possibile dopo l'uso. Pertanto, la batteria deve essere ricollegata al cavo di ricarica immediatamente dopo ogni utilizzo. Il caricabatterie incorporato passa automaticamente alla conservazione della carica, quindi non è possibile un sovraccarico.
- Se le batterie al piombo sono danneggiate, possono essere sostituite presso i rivenditori autorizzati SANO. Le vecchie batterie al piombo sono completamente riciclabili e non sono rifiuti pericolosi.
- La temperatura ottimale per la ricarica è di 20-25° C. Una temperatura troppo fredda o troppo calda influisce sulla capacità.

NOTA

Se la batteria non è ben carica o perde rapidamente la carica, non solo la velocità del saliscale LIFTKAR PTR diminuirà, ma anche la capacità diminuirà. Questo significa che si può raggiungere la modalità di sovraccarico già con un carico basso.

4.8 SBLOCCO DI EMERGENZA

Lo sblocco di emergenza dell'unità di azionamento si trova nel terzo anteriore (lato sinistro) del saliscale, visto in direzione di marcia. (fig. 1). Se il LIFTKAR PTR dovesse arrestarsi inaspettatamente sulle scale (guasto tecnico, batterie scariche), il saliscale può essere avviato manualmente tirando lo sblocco di emergenza. Il freno motore viene rilasciato manualmente e il LIFTKAR PTR inizia a muoversi sotto il proprio peso (cingolo + sedia a rotelle + persona)


1

ATTENZIONE:

- Prima di azionare lo sblocco d'emergenza, assicuratevi di premere il PULSANTE DI EMERGENZA e di rimuovere la chiave.
- Per le operazioni di emergenza, deve essere presente una seconda persona (aiutante) per rilasciare il freno tramite comando con cavo flessibile. L'operatore tiene il saliscale con entrambe le mani (come nel funzionamento normale) per la parte della maniglia.
- Tirando lo sblocco di emergenza (per mezzo di un assistente) e premendo la maniglia nella direzione di marcia (da parte dell'operatore) il cingolo viene messo in movimento.
- Il saliscale può essere fermato in qualsiasi momento rilasciando lo sblocco di emergenza. Guidare solo fino al prossimo pianerottolo sottostante.
- In caso di peso totale ridotto (saliscale e passeggero) è necessario che la corsa verso il basso sia supportata dall'operatore spingendo nella direzione di marcia.
- Dopo aver usato lo sblocco di emergenza, il vostro LIFTKAR PTR deve essere sottoposto a un controllo di sicurezza completo da parte di un partner SANO autorizzato.

---

5 PULIZIA E SMALTIMENTO

5.1 PULIZIA E DISINFEZIONE

IL NOSTRO MOTTO È:

È MEGLIO GUIDARE CON UN DISPOSITIVO PULITO.

- È sufficiente pulire con un detergente per uso domestico.
- Non usare mai un pulitore ad alta pressione o simili.
- Se necessario, le superfici possono essere trattate con un disinfettante per dispositivi a base di alcol disponibile in commercio (ad esempio Sagrotan®).

5.2 SMALTIMENTO

Il saliscale LIFTKAR PTR è un prodotto durevole. Alla fine della vita del prodotto, i componenti del saliscale e il caricatore devono essere smaltiti correttamente.

- Il saliscale non contiene prodotti pericolosi ed è completamente riciclabile. Le schede elettroniche e la batteria ricaricabile devono essere riciclate in modo appropriato.
- La batteria non deve essere smaltita nei rifiuti domestici!
- Il corretto e completo smaltimento del saliscale può essere preso in carico dal produttore a pagamento.



5.3 RIUTILIZZO / TRASFERIMENTO

- Prima di riutilizzare il montascale o di cederlo a terzi, è necessario che il personale specializzato autorizzato esegua un controllo di sicurezza, compresa la pulizia secondo le istruzioni del produttore.
- Inoltre, devono essere espressamente fornite delle istruzioni per l'uso del saliscale.

5.4 MISURE ANTINCENDIO

- **Materiale antincendio:**
  Adatto: Materiale antincendio secco, terreno sabbioso, anidride carbonica, schiuma appropriata
- **Misure antincendio:**
  Dispositivi di protezione: Indossare un respiratore autonomo e indumenti protettivi per evitare il contatto con la pelle e gli occhi.
- **Pericoli specifici:**
  Evacuare i fumi tossici in condizioni di incendio.

5.5 CONTROLLI TECNICI DI SICUREZZA

NOTA

I controlli tecnici di sicurezza possono essere effettuati solo dal produttore, dal servizio esterno SANO o da rivenditori specializzati autorizzati.

SUGGERIMENTO

Si raccomanda di effettuare un'ispezione di sicurezza ogni due anni. L'adesivo d'ispezione fornisce informazioni sull'ultimo giorno in cui è stata condotta l'ispezione. Un controllo è raccomandato soprattutto dopo un cambio di utente o un riutilizzo.



I controlli tecnici di sicurezza sono importanti per assicurare che l'unità funzioni correttamente. I rivenditori specializzati da noi autorizzati possono effettuare questo controllo sul vostro apparecchio.

5.6 RICHIAMI E MISURE CORRETTIVE

Se si rendono disponibili nuove importanti informazioni sulla sicurezza relative all'utilizzo del LIFTKAR PTR, vi informeremo. Potete trovare la versione attuale di queste istruzioni per l'uso all'indirizzo **www.sano.at.** Se in seguito dovessero essere apportate modifiche o misure correttive al prodotto, provvederemo a comunicare per iscritto a voi e/o ai nostri rivenditori specializzati autorizzati tutti i numeri di serie interessati. Se il vostro LIFTKAR PTR è interessato da un richiamo di prodotto, sarete informati di tutte le ulteriori procedure. Vi consigliamo di registrare il vostro dispositivo sulla nostra homepage sotto "Registrazione del prodotto".

6 GARANZIA E SERVIZIO CLIENTI

6.1 MODIFICHE AL SALISCALE

- Non sono ammesse modifiche di nessun tipo e ciò farà decadere ogni responsabilità e garanzia da parte del produttore.
- Le modifiche al saliscale possono essere effettuate solo dal produttore.

LA NOSTRA RACCOMANDAZIONE!

Per garantire una lunga durata di vita del montascale, si raccomanda di far effettuare la manutenzione del montascale a intervalli regolari da un rivenditore autorizzato SANO. Per maggiori informazioni, contattate il vostro rivenditore SANO.

SERVIZIO CLIENTI

Servizio clienti: +43 7239 / 510 10

7 GARANZIA E RESPONSABILITÀ

7.1 GARANZIA

La garanzia per l'unità di sollevamento e la maniglia di tutti i modelli del saliscale LIFTKAR PTR è di 24 mesi, per la batteria di 6 mesi e inizia dal giorno della consegna del dispositivo all'acquirente.

Ne sono esclusi:

- parti usurate per agenti naturali
- Danni che si verificano come risultato di un uso anormale
- modifiche non autorizzate all'unità o alle parti aggiuntive
- Lavori di manutenzione causati dall'uso costante
- Difetti dovuti a una manipolazione errata e/o al mancato rispetto delle istruzioni per l'uso, incidenti, danni colposi o violenti, incendi e alluvioni, forza maggiore e altre cause indipendenti dalla nostra volontà.

7.2 RESPONSABILITÀ

La "SANO Transportgeraete GmbH" come produttore non è responsabile di eventuali danni se:

- il LIFTKAR PTR è usato in modo improprio.
- le riparazioni, il montaggio o altri lavori sono stati eseguiti da persone non autorizzate.
- non vengono seguite le istruzioni di questo manuale d'uso.
- vengono installate o collegate al LIFTKAR PTR delle parti estranee.
- vengono smontate parti originali.

Possiamo fornirvi una lista con gli indirizzi dei rivenditori autorizzati alla riparazione/manutenzione!

8 DICHIARAZIONE DI CONFORMITÀ

La SANO Transportgeraete GmbH (ID operatore/SRN: AT-MF-000053609) dichiara, sotto la propria esclusiva responsabilità, che i seguenti modelli mobili di montascale LIFTKAR destinati al trasporto di persone sono conformi ai requisiti del Regolamento sui dispositivi medici (UE) 2017/745 (MDR) in quanto dispositivi medici di classe I.

Classificazione del prodotto: Classe I in base al regolamento (UE) 2017/745 MDR, allegato VIII, capitolo III, regola I

Procedura di valutazione della conformità ai sensi del regolamento (UE) 2017/745 MDR, allegato IX.

Destinazione d'uso: per il trasporto di persone con difficoltà motorie su scale in ambienti interni ed esterni. Il trasporto deve essere effettuato esclusivamente da un accompagnatore che abbia dimostrato di aver seguito un corso di formazione specifico; in tale occasione non deve essere superato il carico massimo consentito specifico per il modello.

Qualsiasi modifica apportata al prodotto senza il nostro previo consenso rende nulla la presente dichiarazione.

Norme particolarmente applicate:

ISO 7176-28:2012
ISO 7176-14:2008
ISO 7176-21:2009

La presente dichiarazione di conformità è valida fino a quando uno dei modelli elencati non venga modificato.



Ing. Jochum Bierma, amministratore delegato

Artikel Daten für Deutschland / Article data for Germany

Art.Nr.	Name	Basis-UDI-DI	UDI-DI
075801	LIFTKAR PTR 130 - HM	912004777PTRJM	9120047773109
075802	LIFTKAR PTR 160 - HM	912004777PTRJM	9120047773116
075803	LIFTKAR PTR-L 160 - HM	912004777PTRJM	9120047773123
075805	LIFTKAR PTR-L 130 - HM	912004777PTRJM	9120047773130

Artikel Daten für alle anderen Länder / Article data for all other countries

Art.Nr.	Name	Basis-UDI-DI	UDI-DI
075701	LIFTKAR PTR 130	912004777PTRJM	9120047773000
075702	LIFTKAR PTR 160	912004777PTRJM	9120047773017
075703	LIFTKAR PTR-L 160	912004777PTRJM	9120047773079
075705	LIFTKAR PTR-L 130	912004777PTRJM	9120047773093

NOTE

Modell:	
Numero di serie:	
Data di produzione:	
Data di acquisto:	
Rappresentante:	

CONTATTO

SANO Transportgeraete GmbH
Gewerbezeile 15
4040 Linz, Austria
Tel.: +43 7239 51010
Fax: +43 7239 51010 001
office@sano.at

www.sano.at

SANO Deutschland GmbH
Geigelsteinstraße 10
83080 Oberaudorf
Germania

Tel. +49 8033 / 308 96 0
Fax +49 8033 / 308 96 17
info@sano-treppensteiger.de

www.sano-treppensteiger.de

SANO UK Powered Stairclimbers Ltd.
Bristol Court, Betts Avenue
Martlesham Heath
Ipswich, Suffolk / IP5 3RY, Inghilterra

Tel. +44 1473 / 333 889
Fax +44 1473 / 333 742
info@sano-uk.com

www.sano-uk.com

Con riserva di modifiche / LIFTKAR PTR 2026-09

WWW.SANO-STAIRCLIMBERS.COM