LIFTKAR PTR

ELEKTRINIS LAIPTŲ VIKŠRAS



INSTRUCTION MANUAL

Lietuvių

SANO

makes life easier.

ĮVADAS ... **3**
1 BENDROSIOS SAUGOS TAISYKLĖS ... **4**
2 PRODUKTO APRAŠYMAS ... **7**
2.1 Valdymo elementas - rankenos blokas ... 8
2.2 Valdymo elementas - bazinis blokas ... 10
2.3 LIFTKAR PTR - Atskiri komponentai ... 10
2.4 Techniniai duomenys ... 11
2.5 Ekranai ir valdikliai ... 11
2.6 Pagrindiniai matmenys ... 12
3 UŽSAKYMAS ... **13**
Pirmieji žingsniai ... 13
3.1 Akumuliatoriaus įkrovimas ... 13
3.2 Rankenos dalies įdėjimas į pagrindinį bloką ir (arba) fiksavimas ... 13
3.3 Rankenos sekcijos užrakinimas ... 14
3.4 Rankenos sekcijos atrakinimas ... 14
3.5 Rankenos dalies nuėmimas ... 14
4 TVARKYMAS IR EKSPLOATAVIMAS ... **15**
4.1 Neįgaliųjų vežimėlio montavimas ... 15
4.2 Važiavimas ant laiptų ... 16
4.3 Neįgaliojo vežimėlio nuleidimas ... 18
4.4 Lipimo laiptais įrenginio stūmimas lygiais aukštais ... 18
4.5 Pakreipimo kampo jutiklis ... 19
4.6 Akumuliatoriaus būsenos įspėjimas ... 19
4.7 Akumuliatoriaus įkrovimo rekomendacija ... 19
4.8 Avarinis išleidimas ... 20
5 VALYMAS IR ŠALINIMAS ... **21**
5.1 Valymas ir dezinfekavimas ... 21
5.2 Atliekų šalinimas ... 21
5.3 Pakartotinis naudojimas / perdavimas ... 21
5.4 Gaisro gesinimo priemonės ... 22
5.5 Saugos patikrinimas ... 22
5.6 Atšaukimai ir taisomosios priemonės ... 22
6 GARANTIJA IR KLIENTŲ APTARNAVIMAS ... **23**
6.1 Laiptų vikšro modifikacija ... 23
7 GARANTIJA IR ATSAKOMYBĖ ... **24**
7.1 Garantija ... 24
7.2 Atsakomybė ... 24
8 ATITIKTIES DEKLARACIJA ... **25**
UŽRAŠAI ... **26**
SUSISIEKTI ... **27**

ĮVADAS

SVEIKINAME!

„LIFTKAR PTR“ VIKŠRINIS LAIPTŲ KOPIKLIS PADĖS JUMS SAUGIAI PERKELTI NEĮGALIOJO VEŽIMĖLĮ LAIPTAIS AUKŠTYN AR ŽEMYN.

LIFTKAR PTR – tai mobilusis įrenginys, skirtas naudoti ant tiesių laiptų. Dabar žmonės vežimėliuose gali daug laisviau judėti ir pagalbininkams daugiau nebereikia rizikuoti savo nugara tempiant juos laiptais.

LIFTKAR PTR gali būti greitai išmontuojamas, atlaisvinus dvi svirtis, į dvi lengvai pernešamas dalis: pagrindinė dalis su baterija sveria apie 28 kg, o rankinė dalis sveria apie 11 kg.
LIFTKAR PTR užtikrina ypač saugų leidimąsi laiptais. Kad ir kas esate – profesionalias paslaugas teikiantis asmuo, draugas, giminaitis ar partneris – linkime sėkmingo šio įrenginio naudojimo. Ši instrukcija padės jums išmokti naudotis LIFTKAR PTR.

Norėdami gauti naujausią informaciją apie gaminį ir jo techninius pakeitimus (pvz., papildomas detales, priedus) užregistruokite gaminį internete.
https://www.sano-stairclimbers.com/product-registration

INSTRUKCIJA NEPAKEIČIA PRIVALOMŲ MOKYMŲ, KURIUOS RENGIA ĮGALIOTI SPECIALISTAI.



LIFTKAR® PTR (su pasirenkamais priedais: galvos atrama, nugaros atlošo pagalvėle,

atsilenkiančiais neįgaliojo vežimėlio laikikli

Turint vežimėlius su stabdžių svirtimis prie stūmimo rankenų būtina naudotis minirampomis.



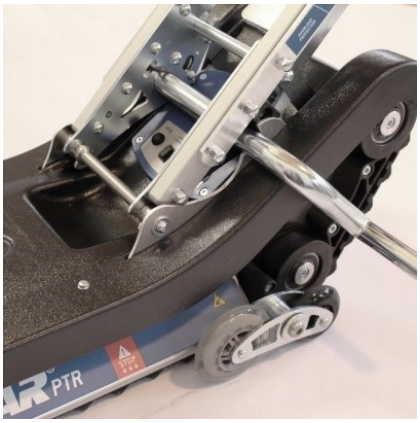

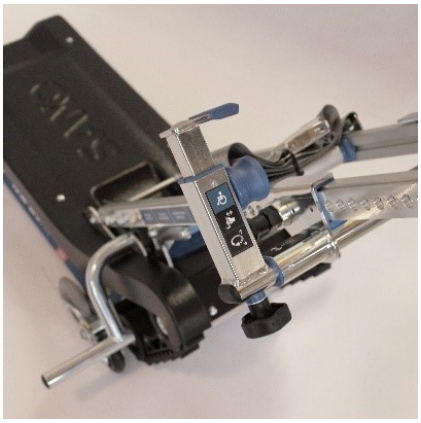

1 BENDROSIOS SAUGOS TAISYKLĖS

ATSARGIAI – GALIMA GRĖSMINGA PAVOJAUS ARBA KENKSMINGOS SITUACIJOS RIZIKA.
Jei to nebus išvengta, gali kilti nedidelės kūno sužalojimų arba materialinės žalos pasekmės!

ĮSPĖJIMAS – GALIMA GRĖSMINGA PAVOJUS.
Jei to nebus išvengta, gali kilti mirtis arba sunkiausios kūno sužalojimų pasekmės!

PAVOJUS - NEIŠVENGIAMAS PAVOJUS
Jei to nebus išvengta, gali kilti lengvų kūno sužalojimų arba būti sugadintas turtas!

GAMINTOJAS
Gamintojo

PAGAMINIMO DATA
Pasigaminimo data

SERIJOS NUMERIS
Gamyklinis numeris

LAIKYKITE SAUSOJE VIETOJE
Laikyti sausoje vietoje

MEDICINOS PRIETAISAS
Medicininis prietaisas

CE ŽENKLINIMAS
Ženklinimas CE ženklu

SERBIJOS CE ŽENKLAS
Serbija CE ženklas

ELEKTRONINĖS ATLIEKOS
Elektroninės atliekos

TEMPERATŪROS RIBOS TAIKYMO DIAPAZONAS 5 º C BIS 40 º C
Temperatūros ribos Taikymo intervalas 5 º C till 40 º C (41 º F till 104 º F)

UNIKALUS PRODUKTO IDENTIFIKAVIMAS
Unikalus gaminio atpažinimas

VADOVAUKITĖS NAUDOJIMO INSTRUKCIJOMIS
Laikykitės naudojimo instrukcijų



WARNUNG VOR HANDVERLETZUNG DURCH RIEMENANTRIEB
Warning of hand injury due to belt drive

PASTABA

- Atidžiai perskaitykite šias naudojimo instrukcijas. Laikykitės visų šioje instrukcijoje pateiktų nurodymų ir atkreipkite dėmesį į įspėjamuosius ženklus bei piktogramas ant prietaiso. Lipimas laiptais yra pavojingas ir nesilaikant šių instrukcijų gali įvykti nelaimingas atsitikimas.
  Laiptų kopiklis gali būti naudojamas pagal paskirtį tik pervežus žmones tiesiais laiptais.
  LIFTKAR PTR gali valdyti tik asmenys, kurie yra
  kurie buvo akivaizdžiai instruktuoti, kaip naudotis laiptų kopikliu
  gali lipti laiptais atgal
  yra geros fizinės ir psichinės būklės
  be didelių pastangų gali išlaikyti pusiausvyrą.
  LIFTKAR PTR NEGALI naudoti toliau nurodyti asmenys:
  Jaunesni nei 16 metų amžiaus asmenys
  asmenys, apsvaigę nuo vaistų, narkotikų ar alkoholio
  Nėščiosios
  Vaikams apskritai draudžiama naudotis laiptų kopikliu.
  Įvykus nelaimingam atsitikimui su laiptų kopikliu, apie tai būtina nedelsiant pranešti specializuotam pardavėjui (budrumas)!
  Vežimėlis turi būti nepriekaištingos techninės būklės (be jokių rėmo konstrukcijos pažeidimų ir t. t., be trūkstamų ar atsilaisvinusių varžtų jungčių, be pakeitimų, padangos ir stabdžiai geros būklės). Jei abejojate, prieš naudodami kreipkitės į specializuotą pardavėją.
  Vežimėlis LIFTKAR PTR neskirtas ilgai važinėti horizontaliais paviršiais.
  Visada pirmiausia treniruokitės be žmogaus, kol galėsite važiuoti be klaidų. Tuomet vėl bandykite su kuo lengvesniu žmogumi, kuris neturi vaikščiojimo sutrikimų. Šis asmuo turėtų prisitvirtinti prie turėklų arba jį turėtų prilaikyti antras asmuo.
  Nerekomenduojama naudoti ant šlapių, slidžių paviršių.

DĖMESIO

- Visada pirmiausia treniruokitės be žmogaus, kol galėsite važiuoti be klaidų. Tuomet vėl bandykite su kuo lengvesniu žmogumi, kuris neturi vaikščiojimo sutrikimų. Šis asmuo turėtų prisitvirtinti prie turėklų arba jį turėtų prilaikyti antras asmuo.
  Niekada nesiekite rankomis į vikšrų vikšrus (kyla pavojus įstrigti ir (arba) suspausti)!
  Norint transportuoti patį įrenginį, rekomenduojama LIFTKAR PTR išardyti.
  LIFTKAR PTR turi galingą 12 Ah / 24 V akumuliatorių, kuris visada turi būti visiškai įkrautas, kai laiptų kopiklis naudojamas. Tačiau jei akumuliatorius išsikrauna ant laiptų, nedelsdami nuvažiuokite žemyn ir visiškai jį įkraukite. Net ir su beveik išsikrovusiu akumuliatoriumi galėsite nusileisti bent vieną aukštą. Kad akumuliatorius išsikrovė, pirmiausia pastebėsite pagal važiavimo elgesį. LIFTKAR PTR sulėtėja ir atrodo pavargęs. Nepatyrusius naudotojus įspėja LED ekranas: kai akumuliatorių reikia įkrauti, LED ekranas pradeda pakaitomis mirksėti raudona ir žalia spalvomis ir pasigirsta garsiniai įspėjamieji signalai.
- Šie nurodymai taikomi aplinkos sąlygoms laikant ir eksploatuojant LIFTKAR laiptų kopiklį: Venkite, kad laiptų kopiklis būtų veikiamas itin aukštos temperatūros (daugiau kaip 40 °C), pavyzdžiui, tiesioginių saulės spindulių ir didelės drėgmės (daugiau kaip 70 %), pavyzdžiui, eksploatuojant jį pirtyje, lietuje ar panašiai, nes kyla gaminio perkaitimo, nudegimų ar prietaiso sugadinimo pavojus! Taip pat venkite laiptuotąjį įrenginį laikyti itin žemoje, žemesnėje nei 5 °C temperatūroje. Naudoti šalia jautrių medicinos prietaisų draudžiama.

ĮSPĖJIMAS

- Žmones su LIFTKAR PTR laiptais galima vežti tik neįgaliųjų vežimėliuose, kuriuose įrengti saugos diržai arba kitos asmeninės apsaugos sistemos. (Pavojus apvirsti!)
- Asmenys, kurie negali sėdėti stabilioje padėtyje, privalo užsisegti saugos diržą.
- Jei eksploatuojant vikšrinį laiptų kopiklį LIFTKAR atsiranda neįprastas triukšmas ir (arba) vibracija, prietaiso naudoti negalima. Jis turi būti išjungtas iš eksploatacijos ir perduotas įgaliotam specializuotam pardavėjui patikrinti!
- Niekada nenaudokite LIFTKAR PTR ant laiptų, kurių nuolydis > 35°.
- Įsitikinkite, kad naudojami laiptai yra pritaikyti bendrai vikšro + neįgaliojo vežimėlio + žmogaus svorio apkrovai.
- Niekada nevažiuokite ant smarkiai pažeistų laiptų (pvz., smarkiai sulūžusių pakopų kraštų).
- Laiptų kopiklio negalima naudoti ant spiralinių arba labai pasvirusių laiptų.
- Kad nepaslystumėte nuo laiptų, avėkite neslidžią avalynę.
- Kad išvengtumėte kritimo, nesinaudokite šlapiais, slidžiais ar vaškuotais laiptais. Kilimų trinkelės taip pat turi būti neslidžios!
- Vežamo asmens rankos neturi kaboti šonuose ir neturi būti labai judinamos. Vietoj to rankos turi būti padėtos ant porankių atramų arba šlaunų!

PAVOJUS

Niekada nevažiuokite su LIFTKAR PTR ant šlapios, slidžios, apdorotos ar vaškuotos, lygios, apledėjusios ar panašios dangos, ant kurios prižiūrėtojas turi per mažai sukibimo jėgos, o vikšrų

vikšrų sukibimas nėra užtikrintas. Pavojingi gali būti ir laisvai pakloti kilimai ar kiliminės dangos.

Keliaudami laiptais jokiu būdu nepaleiskite rankenos! Visada važiuokite abiem rankomis! (Pavojus nukristi!)

Įsitikinkite, kad kelionės metu ant laiptų po prietaisu nėra žmonių. (Susidūrimo pavojus!)

Visada avėkite uždarą ir neslidžią avalynę! (Pavojus nukristi!)

Naudoti laiptų kopiklį nuo sprogimo apsaugotose zonose be jokių išimčių draudžiama.

Niekada neperkraukite įrenginio! Didžiausia LIFTKAR PTR apkrova (priklausomai nuo modelio) yra 130 kg arba 160 kg (žmogaus svoris + vežimėlio svoris). Įsitikinkite, kad jūsų neįgaliojo vežimėlis (!) pritaikytas vežamo asmens svoriui.

Važiuodami laiptais žemyn, sustokite važiuoti laiptelio krašto kryptimi, kai tik šone esantis „STOP“ ženklas bus lygus laiptelio kraštui. (Pavojus nukristi!)

2 PRODUKTO APRAŠYMAS



1. Galvos atrama *
2. Neįgaliųjų vežimėlio atramos spaustukas
3. Rankenos dalis
4. Pagrindo blokas
5. Valdymo elementas - rankenos dalis
6. Nugaros pagalvėlė *
7. Tvirtinimo varžtas
8. Tvirtinimo svirtis
9. Valdymo elementas - bazinis blokas
10. Sulankstomo neįgaliųjų vežimėlio laikiklis *

* pasirinktinai

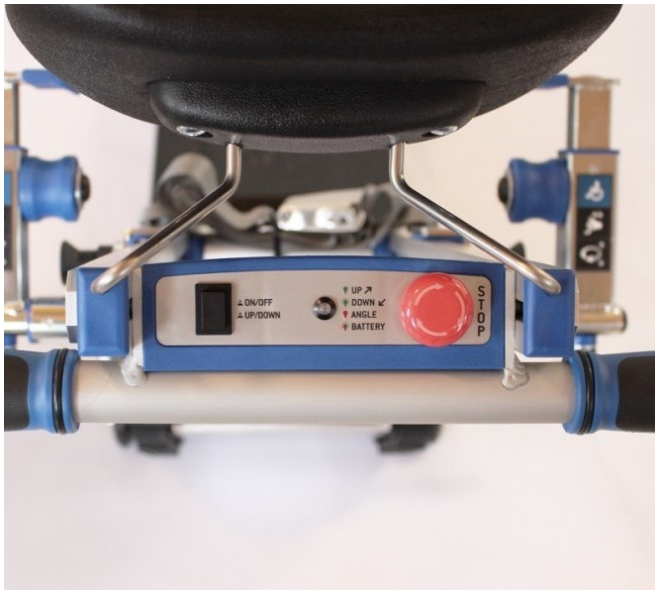

Valdymo elementas Rankenos sekcija

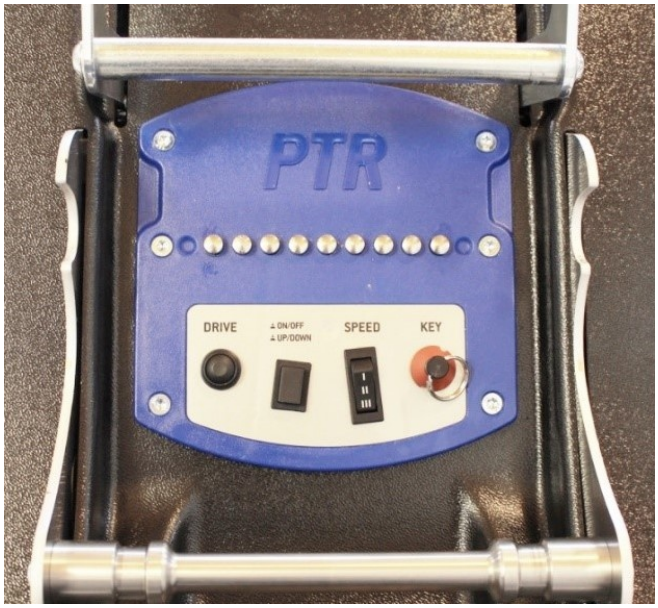

Valdymo elementas - bazinis blokas

2.1 VALDYMO ELEMENTAS - RANKENOS BLOKAS

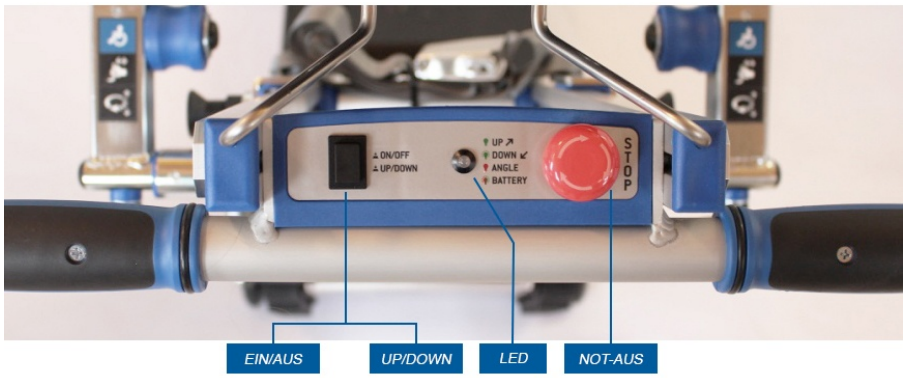

ĮJUNGTI / IŠJUNGTI - AUKŠTYN / ŽEMYN

- LIFTKAR PTR įjungiamas paspaudžiant, kai išjungtas. LIFTKAR PTR automatiškai įjungiamas aukštyn.
- Šviesos diodas šviečia žaliai.
- Paspaudus mygtuką įjungiamas važiavimo žemyn režimas. Šviesos diodas mirksi žaliai.
- Paspauskite ir palaikykite (maždaug 2 sekundes), kad išjungtumėte LIFTKAR PTR. Maždaug po 5 minučių neveikimo prietaisas išsijungia automatiškai, kad būtų taupoma akumuliatoriaus energija.

LED

- **Režime į viršų šviečia žaliai**
- **Režime žemyn mirksi žaliai**
- **Užsidega raudona spalva, jei laiptų nuolydis yra per didelis (36-40°), ir LIFTKAR PTR greitis automatiškai sumažinamas.**
- **Esant perkrovai arba esant dideliam laiptų kampui, užsidega raudona šviesa ir pasigirsta garsinis įspėjimas. PTR sustoja.**
- **Kai akumuliatorius išsikrovęs, mirksi raudona/žalia spalva ir pasigirsta garsinis įspėjimas.**

AVARINIS SUSTOJIMAS

- Sustabdo laiptų kopiklį LIFTKAR PTR.
- Avarinį stabdį galima atstatyti traukiant arba sukant.

2.2 VALDYMO ELEMENTAS - BAZINIS BLOKAS

KEY
Raktas apsaugo LIFTKAR PTR nuo neteisėto paleidimo.

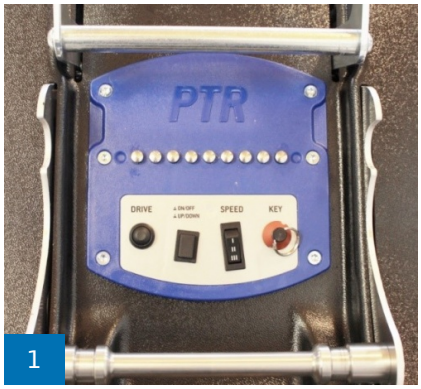

1

ĮJUNGTA / IŠJUNGTA
Ta pati funkcija kaip ir rankenos skyriuje.

ĮSPĖJIMAS
Naudokite tik krovos darbams (pvz., sandėliavimui transporto priemonėje)

DRIVE
Paleidžia pavaros grandinę atitinkamu pavaros režimu.

SPEED
Kilimo greičio išankstinio pasirinkimo jungiklis

Lygis I 5,5m/min
Lygis II 6,5m/min
Lygis III 7,5m/min

2.3 LIFTKAR PTR - ATSKIRI KOMPONENTAI



LIFTKAR PTR - ATSKIRI KOMPONENTAI (PRISTATYMO APIMTIS)

2.4 TECHNINIAI DUOMENYS

Didžiausia apkrova (su neįgaliųjų vežimėliu)	130 kg / 160 kg
Mažiausias neįgaliųjų vežimėlio plotis (rėmo viduje)	420 mm
Didžiausia. Laiptų kampas	35°
Bendras svoris	39 kg
Svorio bazinis vienetas (su baterijomis)	28 kg
Autonomija	bis zu 1.000 Stufen *
Minimalūs platformos matmenys	970 x 970 mm
Garso slėgio lygis	unter 80dB
Reikalinga valdymo elementų spaudimo jėga:	maks. 5 N

* priklausomai nuo bendro vežamo svorio.

2.5 EKRANAI IR VALDIKLIAI

BAZINIS ĮRENGINYS

- Rakto jungiklis
- ĮJUNGIMO / IŠJUNGIMO - kombinuotas jungiklis aukštyn / žemyn
- Greičio pasirinkimo jungiklis I / II / III
- DC įkrovimo lizdas
- Pagrindinis saugiklis

RANKENOS DALIS

- ĮJUNGIMO / IŠJUNGIMO - kombinuotas jungiklis aukštyn / žemyn
- Daugiafunkcinis šviesos diodas - akumuliatoriaus būklė ir posvyrio kampas
- Avarinis stabdymas
- Pavaros mygtukas (įjungimo mygtukas)

2.6 PAGRINDINIAI MATMENYS

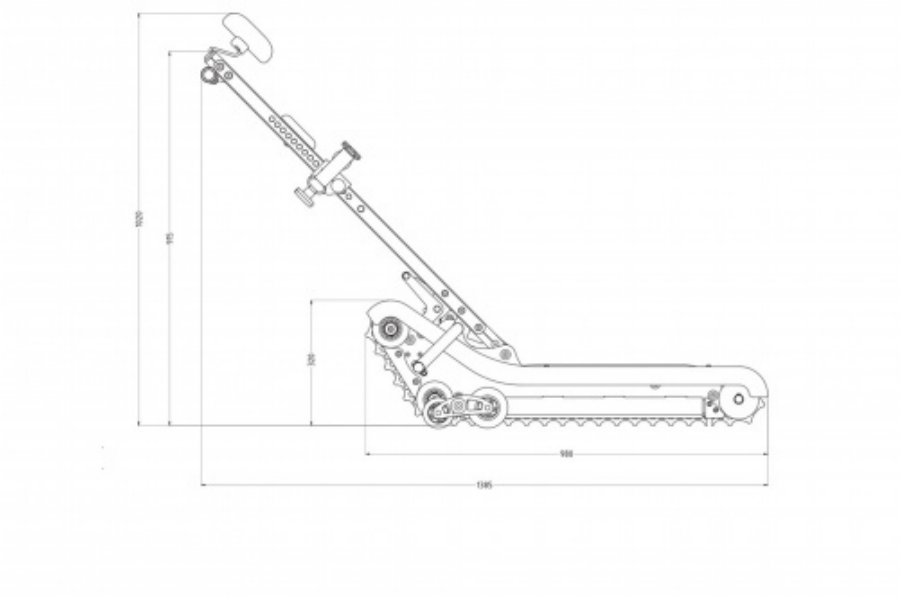

PUSLAPIO PERŽIŪRA

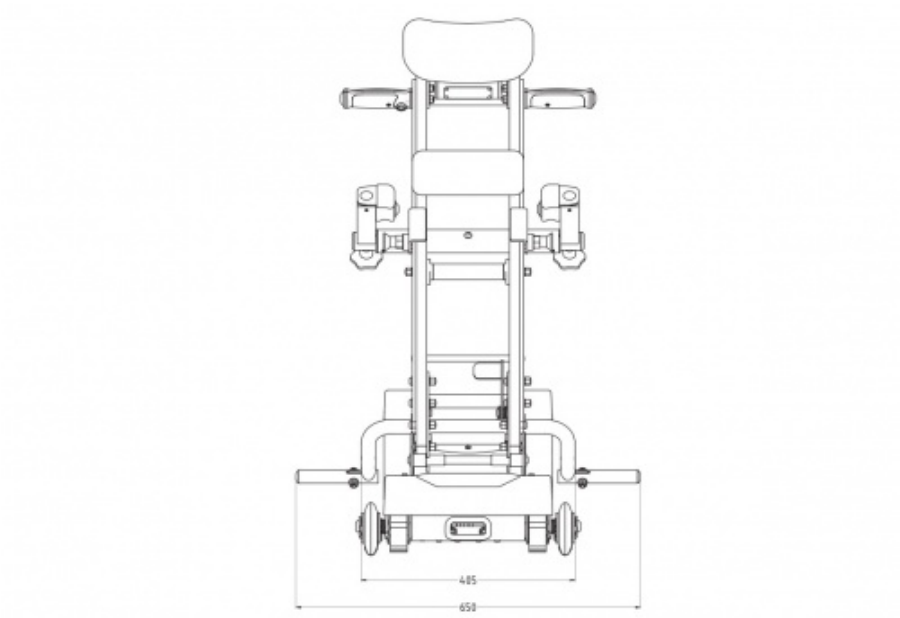

PRIEKINIS VAIZDAS

3 UŽSAKYMAS

PIRMIEJI ŽINGSNIAI

3.1 AKUMULIATORIAUS ĮKROVIMAS

Visiškai įkraukite baziniame įrenginyje įmontuotą 24 V/12 Ah akumuliatorių. Priklausomai nuo įkrovimo būsenos, tai gali užtrukti iki 6 valandų. Įkrovimo lizdas yra bazinio įrenginio galinėje dalyje (1a pav.).



LIFTKAR PTR turi integruotą akumuliatoriaus įkroviklį. Įkrovimo metu prietaiso kairiajame šoniniame skydelyje esantis šviesos diodas (1b pav.) rodo įkrovimo būseną:

Oranžinė: vyksta įkrovimas

Žalia: įkrovimo procesas baigtas, akumuliatorius visiškai įkrautas.



3.2 RANKENOS DALIES ĮDĖJIMAS Į PAGRINDINĮ BLOKĄ IR (ARBA) FIKSAVIMAS



U formos atramines šakutes uždėkite ant rankenos dalies apačioje esančios apvalios atraminės juostos (2a pav.).

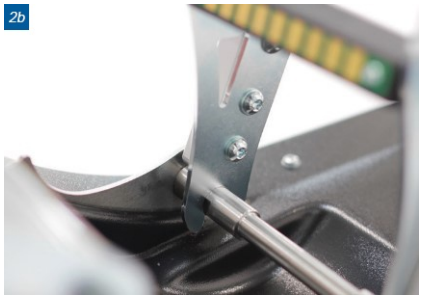

Įsitikinkite, kad paėmimo šakutės visiškai įlindo į atraminėje juostoje išfrezuotus griovelius (2b pav.). Įsitvirtinimo procesą palengvina rankenos dalies pasukimas (pirmyn / atgal).

3.3 RANKENOS SEKCIJOS UŽRAKINIMAS

Pasukite rankenos dalį į vairavimo padėtį. Spyruoklinė fiksavimo svirtis užsifiksuoja automatiškai. Šioje padėtyje fiksavimo svirtį taip pat laiko apsauginis užraktas (3 pav.).

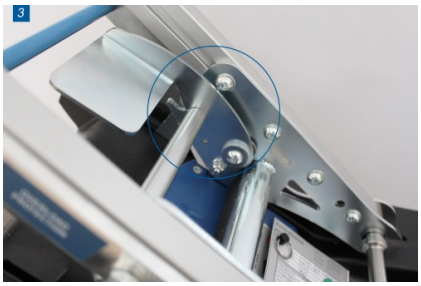

ĮSPĖJIMAS

Prieš važiuodami visada patikrinkite, ar fiksavimo svirtis yra tinkamoje padėtyje. Saugos fiksatorius turi būti įjungtas!

3.4 RANKENOS SEKCIJOS ATRAKINIMAS



Koja paspauskite apsauginį skirtuką į priekį (4a pav.) ir patraukite tvirtinimo svirtį į apatinę (galinę) padėtį (4b pav.).

3.5 RANKENOS DALIES NUĖMIMAS



Pasukite rankenos dalį į priekį važiavimo kryptimi ir šiek tiek patraukite rankeną į viršų. Pasiekus fiksavimo padėtį, rankena automatiškai atsiskiria nuo pagrindo bloko.

4 TVARKYMAS IR EKSPLOATAVIMAS

4.1 NEĮGALIŲJŲ VEŽIMĖLIO MONTAVIMAS

4.1.1 NEĮGALIOJO VEŽIMĖLIO PADĖTIES NUSTATYMAS

Važiuokite vežimėliu per pagrindo bloką, kol stūmimo ratlankiai pasieks vežimėlio atramą.


1


2

4.1.2 NEĮGALIŲJŲ VEŽIMĖLIUI SKIRTA PASUKAMA GROTELIŲ SEKCIJA

Atrakinkite rankenos bloką ir pasukite jį link vežimėlio, kol rankenos blokas atsidurs maždaug vertikalioje padėtyje (lygiagrečiai vežimėlio atlošui).

4.1.3 NEĮGALIŲJŲ VEŽIMĖLIO LAIKIKLIS - SPAUSTUKO PADĖTIES NUSTATYMAS

Neįgaliųjų vežimėlio atramos spaustuką padėkite tiesiai po neįgaliųjų vežimėlio rankenos išlinkimu.


3

Durch Ziehen an den beiden Arretierstiften und vertikales Verschieben der Klammer kann die Höhe einfach an die Rollstuhlhöhe angepasst werden.


4

4.1.4 NEĮGALIŲJŲ VEŽIMĖLIO TVIRTINIMAS

Sureguliuokite du fiksavimo blokus (kairėje ir dešinėje spaustuvo pusėje), pastumdami juos į šonus, ir užfiksuokite juos priveržd

PASTABA

- Įsitikinkite, kad apsauginis užraktas yra užfiksuotas.
- Užblokuokite vežimėlio stabdį!
- Prieš įlipdami ar išlipdami įsitikinkite, kad prietaisas išjungtas, kad netyčia neįsijungtų.

ĮSPĖJIMAS

Niekada nepalikite vežamo asmens be priežiūros tokioje padėtyje!

4.2 VAŽIAVIMAS ANT LAIPTŲ

4.2.1 ĮJUNGTI

Įjunkite laiptų kopiklį naudodami raktinį jungiklį ir įjungimo/išjungimo mygtuką.

Laiptų kopiklis automatiškai įjungiamas į pakilimo režimą. Šviesos diodas nuolat šviečia žaliai.



1


2a

4.2.2 Į VIRŠŲ

Laiptų apvadą (2a pav.) pastatykite 90° kampu priešais laiptus.



2b

Rankenos dalį visada tvirtai laikykite abiem rankomis. Rankenos ekrane esančiu krypties pasirinkimo mygtuku pasirinkite „UP“ (2b pav.). Šviesos diodas nuolat šviečia žaliai.


2c

Stovėkite už vikšrinio traktoriaus rankenos sekcijos, kaip išmoko įgaliotasis personalas instruktažo metu. Paspauskite įjungimo mygtuką ant dešiniosios rankenos (2c pav.).

ĮSPĖJIMAS

- Niekada nevažiuokite laiptais, kurių nuolydis didesnis nei 35°. Važiuodami visada tvirtai laikykite rankenos dalį abiem rankomis.
- Laiptus visada įveikite 90° kampu (išilginė laiptų atbrailos ašis - laiptų pakopa)..
- Integruotas pasvirimo kampo matavimas (pasvirimo kampo šviesos diodas) yra tik indikatorius ir nėra saugos įtaisas.

4.2.3 AUKŠČIAUSIO LYGIO PASIEKIMAS

Sustabdykite laiptų kopiklį, kai tik šone esantis žymeklis „STOP“ pasieks viršutinį laiptų kopiklio kraštą (3 pav.).

Dabar lėtai palenkite vikšrą atgal, kol vikšro vikšrai pasieks platformos apačią. Dar kartą paspauskite aktyvavimo mygtuką. Dabar vikšrinis laiptų kopiklis visiškai užvažiuoja ant platformos.



3


4

4.2.4 ŽEMYN

Pastatykite laiptų kopiklį 90° kampu priešais laiptus taip, kad vežamas asmuo būtų atsisukęs į laiptus. Rankenos ekrane esančiu krypties išankstinio pasirinkimo mygtuku pasirinkite „DOWN“ (žemyn). Šviesos diodas mirksi žaliai.

Abiem rankomis tvirtai laikykite rankenos dalį ir paspauskite įjungimo mygtuką, kad laiptų kopiklis judėtų link viršutinio pakopų krašto, kol pasieksite „STOP“ ženklą šone. Sustokite ir, abiem rankomis laikydami rankenos sekciją, pakreipkite vikšrinį keltuvą link laiptų, kol vikšrinio keltuvo vikšrai pasieks laiptus. Tada paspauskite įjungimo mygtuką ir tęskite nusileidimą.

ĮSPĖJIMAS

Prieš pradėdami važiuoti, išlyginkite laiptų kopiklį 90° kampu laiptų atžvilgiu.

PAVOJUS

Važiuodami laiptais žemyn, sustokite važiuoti laiptelio krašto kryptimi, kai tik šone esantis „STOP“ ženklas bus lygus laiptelio kraštui. (Pavojus nukristi!)

4.2.5 EGZAMINAS

Nors laiptų kopiklyje yra įspėjamieji pasvirimo kampo šviesos diodai, rekomenduojame prieš pirmą kartą naudojant laiptus patikrinti tikslų jų pasvirimą.



4.3 NEĮGALIOJO VEŽIMĖLIO NULEIDIMAS

4.3.1 ATRAKINIMAS



Paspauskite apsauginį skirtuką (1a pav.) ir patraukite tvirtinimo svirtį į galinę padėtį (1b pav.).

Dabar atsargiai pasukite rankenos dalį link vežimėlio, kol ji atsirems į grindis ir rankenos dalis bus vertikalioje padėtyje. Tada atlaisvinkite tvirtinimo varžtus ir ištraukite abu fiksavimo blokus iš vežimėlio atlošo šono.



> **PASTABA**
> Šią procedūrą atlikite tik ant horizontalių grindų, toliau nuo laiptų.

4.4 LIPIMO LAIPTAIS ĮRENGINIO STŪMIMAS LYGIAIS AUKŠTAIS

4.4.1 LYGMENS PROCEDŪRA



Norėdami stumti vežimėlį, pritvirtintą prie laiptų kopiklio, arba pasukti šį derinį ant platformų, šiek tiek paspauskite rankenos dalį žemyn (1 pav.).

Todėl vikšrai šiek tiek pakeliami, o laiptų kopiklis gali judėti dviem poromis ratų, išdėstytų gale kairėje ir dešinėje.

4.4.2 PAGRINDINĖS ĮRENGINIO FUNKCIJOS

Šie valdikliai yra bazinio įrenginio galinėje dalyje:

- **Kombinuoti įjungimo / išjungimo, aukštyn / žemyn mygtukai**
- **Rakto jungiklis**
- **Greičio pasirinkimo jungiklis**

Bazinį įrenginį galima valdyti be rankenos dalies. Šis darbo režimas skirtas tik baziniam įrenginiui pakrauti ir aptarnavimo veiklai.

Bazinį įrenginį galima įjungti įjungimo / išjungimo mygtuku. Po įjungimo bazinis įrenginys automatiškai pereina į važiavimo aukštyn režimą. Dar kartą paspaudus įjungimo / išjungimo mygtuką, įrenginys perjungiamas į važiavimo žemyn režimą. Paspaudus ir laikant nuspaustą įjungimo / išjungimo mygtuką, įrenginys išsijungia.

Judėjimo greičio pasirinkimo jungikliu galima keisti greitį trimis pakopomis.

4.5 PAKREIPIMO KAMPO JUTIKLIS

LIFTKAR PTR turi pasvirimo kampo jutiklį, kuris stebi laiptų kopiklio pasvirimą ant laiptų. Jei laiptų pasvirimo kampas gerokai viršija 35°, prietaisas sumažina greitį ir rankenos dalyje (valdymo bloke) užsidega raudonas šviesos diodas. Jei laiptų nuolydis yra per didelis, prietaisas sustoja važiavimo į viršų režimu ir taip užkerta kelią tolesnei kelionei (pasigirsta įspėjamasis signalas ir šviesos diodas užsidega raudonai). Vikšrinis įrenginys leidžia vairuotojui važiuoti laiptais žemyn šliaužimo režimu. Tai leidžia LIFTKAR PTR manevruoti iš pavojingos zonos.

- Niekada nenaudokite laiptų kopiklio ant > 35° laiptų.
- Palinkimo jutiklis nepakeičia laiptų polinkio patikrinimo prieš naudotojui pirmą kartą lipant laiptais.

4.6 AKUMULIATORIAUS BŪSENOS ĮSPĖJIMAS

Kai akumuliatoriaus įkrovos lygis sumažėja, rankenos dalyje esantis raudonas/žalias mirksintis šviesos diodas ir dažnas garsinis signalas praneša apie mažėjantį įkrovos lygį. Pirmą kartą nuskambėjus akumuliatoriaus įkrovos lygio įspėjamajam signalui, dar galima nuvažiuoti bent 3-4 aukštus.

4.7 AKUMULIATORIAUS ĮKROVIMO REKOMENDACIJA

Akumuliatoriaus viduje esantys švino akumuliatoriai nereikalauja priežiūros, yra dujoms nelaidūs ir įkraunami. Jų tarnavimo laikas labai priklauso nuo įkrovimo / iškrovimo ciklų skaičiaus. Pavyzdžiui, švino akumuliatorius galima iškrauti daugiau kaip 1000 kartų, o visą jų talpą galima naudoti daugiau kaip 200 kartų, jei vengiama gilių iškrovų.

- Todėl venkite visiško išsikrovimo. Akumuliatorių įkraukite kuo dažniau.
- Švininiai akumuliatoriai savaime išsikrauna. Akumuliatorių taip pat reikia prižiūrėti ir jis visada turi būti visiškai įkrautas. Per didelis akumuliatoriaus išsikrovimas sutrumpina jo tarnavimo laiką. Švino-gelio akumuliatoriai ilgai tarnauja, jei jie įkraunami reguliariai ir kuo greičiau po naudojimo. Todėl po kiekvieno naudojimo akumuliatorių reikia iš karto vėl prijungti prie įkrovimo laido. Įmontuotas akumuliatoriaus įkroviklis automatiškai persijungia į įkrovos išlaikymą, todėl perkrauti neįmanoma.
- Jei švino akumuliatoriai yra pažeisti, juos gali pakeisti įgalioti specializuoti SANO pardavėjai. Seni švino akumuliatoriai yra visiškai perdirbami ir nėra pavojingos atliekos.
- Optimali įkrovimo temperatūra yra 20-25° C. Per šalta arba per šilta temperatūra mažina talpą.

PASTABA

Jei akumuliatorius nėra gerai įkrautas arba greitai praranda įkrovą, ne tik sulėtės LIFTKAR PTR laiptų kopiklio greitis, bet ir sumažės jo talpa. Tai reiškia, kad perkrovos režimas gali būti pasiektas net esant nedidelei apkrovai.

4.8 AVARINIS IŠLEIDIMAS

Avarinis pavaros bloko išjungimas yra laiptų kopiklio priekiniame trečdalyje (kairėje pusėje) žiūrint važiavimo kryptimi (1 pav.). Jei LIFTKAR PTR nenumatytai sustoja ant laiptų (techninis gedimas, išsikrovę akumuliatoriai), laiptų kopiklį galima paleisti rankiniu būdu, patraukus avarinį paleidiklį. Rankiniu būdu atleidžiamas prie variklio pritvirtintas stabdys ir LIFTKAR PTR pradeda judėti veikiamas savo svorio (vikšras + vežimėlis + žmogus).


1

DĖMESIO:

- Prieš įjungdami avarinį atleidimą, visada paspauskite avarinio išjungimo mygtuką ir išimkite raktelį.
- Avariniu atveju turi būti antras asmuo (pagalbininkas), kuris atlaisvintų stabdžius traukos trosu. Operatorius laiko laiptų kopiklį abiem rankomis (kaip ir įprasto veikimo metu) už rankenos dalies.
- Ištraukus avarinio atleidimo įtaisą (padėjėjas) ir paspaudus rankeną važiavimo kryptimi (operatorius), vikšras pradeda judėti.
- Laiptų kopiklį galima bet kada sustabdyti atleidus avarinį atleidiklį. Keliaukite tik į kitą žemiau esančią laiptų aikštelę.
- Jei bendras svoris (laiptų kopiklio ir keleivio) yra mažas, operatorius turi padėti nusileisti stumdamas judėjimo kryptimi.
- Panaudojus avarinį paleidimo įtaisą, jūsų LIFTKAR PTR turi būti visiškai patikrintas įgalioto SANO partnerio.

5 VALYMAS IR ŠALINIMAS

5.1 VALYMAS IR DEZINFEKAVIMAS

Mūsų šūkis:

GERIAU VAŽIUOTI SU ŠVARIU PRIETAISU.

- Užtenka valyti standartine buitine valymo priemone.
- Niekada nenaudokite aukšto slėgio valiklio ar panašių priemonių.
- Jei reikia, paviršius galima apdoroti prekyboje esančia alkoholio pagrindu pagaminta prietaisų dezinfekavimo priemone (pvz., „Sagrotan®“).

5.2 ATLIEKŲ ŠALINIMAS

LIFTKAR PTR laiptų kopiklis yra patvarus gaminys. Pasibaigus gaminio naudojimo laikui, laiptų kopiklio sudedamąsias dalis ir įkroviklį reikia tinkamai išmesti.

- Laiptų kopiklio sudėtyje nėra jokių pavojingų medžiagų ir jį galima perdirbti. Elektroninės plokštės ir akumuliatorius turi būti atiduoti į atitinkamą perdirbimo įmonę.
- Baterijos negalima išmesti kartu su buitinėmis atliekomis!
- Teisingą ir visišką laiptų vikšro utilizavimą už tam tikrą mokestį gali perimti gamintojas.



5.3 PAKARTOTINIS NAUDOJIMAS / PERDAVIMAS

- Prieš vėl naudojant arba perduodant laiptų kopiklį, įgalioti specialistai turi atlikti saugos patikrinimą, įskaitant valymą, pagal gamintojo nurodymus.
- Be to, naudotojas turi būti akivaizdžiai instruktuotas, kaip naudotis laiptų kopikliu.

5.4 GAISRO GESINIMO PRIEMONĖS

- **Gesinimo priemonė:** tinkama: sausa gesinimo priemonė, smėlio žemė, anglies dioksidas, tinkamos putos
- **Gaisro gesinimas:** Apsaugos priemonės: dėvėti autonominį kvėpavimo aparatą ir apsauginius drabužius, kad būtų išvengta sąlyčio su oda ir akimis.
- **Specifiniai pavojai:** Gaisro metu išsiskiria toksiški garai.

5.5 SAUGOS PATIKRINIMAS

PASTABA

Saugos patikrinimus gali atlikti tik gamintojas, SANO lauko tarnyba arba įgalioti specializuoti pardavėjai.

PASTABA

Rekomenduojame kas dvejus metus atlikti saugos patikrą. Patikros lipduke nurodytas vėliausias patikros laikas. Patikrinimą ypač rekomenduojama atlikti pasikeitus naudotojui arba pakartotinai panaudojus.



Saugos patikrinimai yra svarbūs siekiant užtikrinti, kad prietaisas veiktų tinkamai. Šį prietaiso patikrinimą gali atlikti mūsų įgalioti specializuoti pardavėjai.

5.6 ATŠAUKIMAI IR TAISOMOSIOS PRIEMONĖS

Jei atsiras naujos svarbios saugos informacijos, susijusios su jūsų LIFTKAR PTR naudojimu, mes jus apie tai informuosime. Aktualią šio naudotojo vadovo versiją rasite adresu www.sano.at. Jei vėliau reikės atlikti gaminio pakeitimus ar imtis taisomųjų priemonių, mes raštu informuosime jus ir (arba) mūsų įgaliotuosius specializuotus pardavėjus, nurodydami visus paveiktus serijos numerius. Jei jūsų LIFTKAR PTR bus susijęs su gaminio atšaukimu, tuomet būsite informuoti apie visas tolesnes procedūras. Rekomenduojame užregistruoti savo prietaisą mūsų tinklalapyje, skiltyje „Gaminio registracija“.

6 GARANTIJA IR KLIENTŲ APTARNAVIMAS

6.1 LAIPTŲ VIKŠRO MODIFIKACIJA

- Bet kokie pakeitimai yra draudžiami ir panaikina bet kokią gamintojo atsakomybę ir garantines pretenzijas.
- Laiptų kopiklio pakeitimus gali atlikti tik gamintojas.

MŪSŲ REKOMENDACIJA!

Kad laiptų kopiklis tarnautų ilgai, rekomenduojame reguliariai atlikti laiptų kopiklio techninę priežiūrą pas įgaliotąjį specializuotą SANO atstovą. Daugiau informacijos teiraukitės įgalioto SANO prekybos atstovo.

KLIENTŲ APTARNAVIMAS

Klientų aptarnavimo paslaugos: +43 7239 / 510 10

7 GARANTIJA IR ATSAKOMYBĖ

7.1 GARANTIJA

Visų LIFTKAR PTR laiptų kopiklio modelių keltuvo ir rankenos įrenginio garantinis laikotarpis yra 24 mėnesiai, o įkraunamos baterijos/akumuliatoriaus - 6 mėnesiai ir prasideda nuo prietaiso perdavimo pirkėjui dienos.

Tai netaikoma

- Natūralios susidėvinčios dalys
- Žala, atsiradusi dėl neįprasto naudojimo
- neleistinos prietaiso ar papildomų dalių modifikacijos.
- Nuolatinio naudojimo nulemti techninės priežiūros darbai
- Defektai, atsiradę dėl netinkamo naudojimo ir (arba) naudojimo instrukcijų nesilaikymo, nelaimingų atsitikimų, neatsargių ar smurtinių pažeidimų, gaisro ir vandens, nenugalimos jėgos ir kitų nuo mūsų nepriklausančių priežasčių.

7.2 ATSAKOMYBĖ

SANO Transportgeraete GmbH“ kaip gamintojas neatsako už galimus nuostolius, jei:

- LIFTKAR PTR yra netinkamai naudojamas.
- Remontai, montavimo ar kiti darbai buvo atlikti neįgaliotų asmenų.
- Nebūvo laikomasi šios naudojimo instrukcijos nurodymų.
- Prie „LIFTKAR PTR“ yra prijungtos arba montuojamos svetimos dalys.
- Originalios dalys yra demontuojamos.

Autorizuotų pardavėjų, atliekančių remontą / priežiūrą, adresų sąrašą galite gauti pas mus!

8 ATITIKTIES DEKLARACIJA

„SANO Transportgeraete GmbH“ (subjekto identifikatorius/SRN: AT-MF-000053609) savo atsakomybe patvirtina, kad toliau nurodyti mobilieji „LIFTKAR“ laiptų keltuvų modeliai, skirti žmonių pervežimui, atitinka Medicinos prietaisų reglamento (ES) 2017/745 (MDR) reikalavimus kaip I klasės medicinos prietaisai.

Produkto klasifikacija: I klasė, remiantis (ES) 2017/745 MDR VIII priedo III skyriaus I taisykle

Atitikties vertinimo procedūra pagal (ES) 2017/745 MDR IX priedą.

Paskirtis: Žmonių, turinčių judėjimo sunkumų, pervežimui laiptais patalpose ir lauke. Pervežimą gali atlikti tik patvirtintą mokymą baigęs lydintis asmuo, o modelio nustatyta didžiausia leistina apkrova negali būti viršyta.

Bet kokie produkto pakeitimai be mūsų išankstinio sutikimo panaikina šio pareiškimo galiojimą.

Ypač taikytos normos:

ISO 7176-28:2012
ISO 7176-14:2008
ISO 7176-21:2009

Ši atitikties deklaracija galioja tol, kol nebus pakeistas kuris nors iš nurodytų tipų.



Ing. Jochum Bierma, generalinis direktorius

Artikel Daten für Deutschland / Article data for Germany

Art.Nr.	Name	Basis-UDI-DI	UDI-DI
075801	LIFTKAR PTR 130 - HM	912004777PTRJM	9120047773109
075802	LIFTKAR PTR 160 - HM	912004777PTRJM	9120047773116
075803	LIFTKAR PTR-L 160 - HM	912004777PTRJM	9120047773123
075805	LIFTKAR PTR-L 130 - HM	912004777PTRJM	9120047773130

Artikel Daten für alle anderen Länder / Article data for all other countries

Art.Nr.	Name	Basis-UDI-DI	UDI-DI
075701	LIFTKAR PTR 130	912004777PTRJM	9120047773000
075702	LIFTKAR PTR 160	912004777PTRJM	9120047773017
075703	LIFTKAR PTR-L 160	912004777PTRJM	9120047773079
075705	LIFTKAR PTR-L 130	912004777PTRJM	9120047773093

UŽRAŠAI

modelis:	
serijos numeris:	
gamybos data:	
pirkimo data:	
atstovas:	

SUSISIEKTI

SANO Transportgeraete GmbH
Gewerbezeile 15
4040 Lincas, Austrija
Telefonas: +43 7239 51010
Faksas: +43 7239 51010 001
office@sano.at

www.sano.at

SANO Deutschland GmbH
Geigelsteinstraße 10
83080 Oberaudorf
Deutschland

Tel. +49 8033 / 308 96 0
Fax +49 8033 / 308 96 17
info@sano-treppensteiger.de

www.sano-treppensteiger.de

SANO UK Powered Stairclimbers Ltd.
Bristol Court, Betts Avenue
Martlesham Heath
Ipswich, Suffolk / IP5 3RY, England

Tel. +44 1473 / 333 889
Fax +44 1473 / 333 742
info@sano-uk.com

www.sano-uk.com

pakeitimai galimi / LIFTKAR PTR 2026-09

WWW.SANO-STAIRCLIMBERS.COM