LIFTKAR PTR

ELEKTRISCHE TRAPPENKLIMMER OP RUPSBAND



HANDLEIDING

Nederlands

SANO makes life easier.

INLEIDING ... **3**

1 ALGEMEEN VEILIGHEIDSINSTRUCTIES ... **4**

2 PRODUCTOMSCHRIJVING ... **8**

2.1 Bedieningselement - Handgreep ... 9
2.2 Bedieningselement - Basiseenheid ... 10
2.3 LIFTKAR PTR – Individuele componenten ... 10
2.4 Technische specificaties ... 11
2.5 Indicatoren en bedieningselementen ... 11
2.6 Hoofdafmetingen ... 12

3 INGEBRUIKNAME ... **13**

Eerste stappen ... 13
3.1 De accu opladen ... 13
3.2 Plaatsen / vergrendelen van de handgreep in de basiseenheid ... 13
3.3 De handgreep vergrendelen ... 14
3.4 De handgreep ontgrendelen ... 14
3.5 De handgreep verwijderen ... 14

4 WERKING & BEDIENING ... **15**

4.1 Rolstoelopname ... 15
4.2 Rijden op de trap ... 16
4.3 De rolstoel neerzetten ... 18
4.4 De trappenklimmer rijden op vlakke ondergrond ... 18
4.5 Hellingshoeksensor ... 19
4.6 Accustatus waarschuwing ... 19
4.7 Aanbeveling voor het opladen van de accu ... 20
4.8 Noodontgrendeling ... 20

5 REINIGING & AFVOER ... **21**

5.1 Reiniging en desinfectie ... 21
5.2 Afvoeren bij einde levensduur ... 22
5.3 Herplaatsing / Overdracht ... 22
5.4 Brandbestrijdingsmaatregelen ... 22
5.5 Veiligheidscontrole ... 23
5.6 Terugroepacties en corrigerende maatregelen ... 23

6 GARANTIE & KLANTENSERVICE ... **24**

6.1 Wijzigingen aan de trappenklimmer ... 24

7 GARANTIE & AANSPRAKELIJKHEID ... **24**

7.1 Garantie ... 24
7.2 Aansprakelijkheid ... 25

8 CONFORMITEITSVERKLARING ... **26**

NOTITIES ... **28**

CONTACT ... **29**

INLEIDING

HARTELIJK GEFELICITEERD!

MET DE LIFTKAR PTR BESCHIKT U OVER EEN VEILIGE TRAPPENKLIMMER OP RUPSBAND. HET BEOOGDE DOEL IS HET EXCLUSIEVE VERVOER VAN MINDERVALIDE PERSONEN OP TRAPPEN (NAAR BOVEN EN BENEDEN) MET DE HULP VAN EEN BEGELEIDER.

De LIFTKAR PTR trappenklimmer is een mobiel apparaat dat speciaal is ontwikkeld voor het rijden op rechte trappen. Dit biedt meer vrijheid en ontlast hen die voorheen mindervalide personen moesten dragen.

De LIFTKAR PTR kan binnen enkele seconden eenvoudig in twee handige delen worden gedemonteerd door twee hendels te bedienen: De basisunit inclusief ingebouwde accu weegt ca. 28 kg, de handgreep ca. 11 kg.

Op de trappen kenmerkt de LIFTKAR PTR zich door een veilige hantering. Of het nu gaat om de vervoersdienst, partner, familie of vrienden, we wensen iedereen veel succes bij het gebruik van dit apparaat. Deze gebruiksaanwijzing helpt u bij het leren gebruiken van de LIFTKAR PTR.

Door uw product online te registreren, informeren wij u automatisch per e-mail over nieuws en technische wijzigingen (opties, accessoires, etc.).
https://www.sano-stairclimbers.com/product-registration

DE BEDIENINGSHANDLEIDING IS GEEN VERVANGING VOOR VERPLICHTE SCHOLING DOOR GEAUTORISEERDE SPECIALISTEN.



LIFTKAR® PTR (incl. opties hoofdsteun, rugkussen en opvouwbare rolstoelbevestiging)

Mini-oprijplaten zijn verplicht voor rolstoelen met remhendels aan de duwhandvatten.



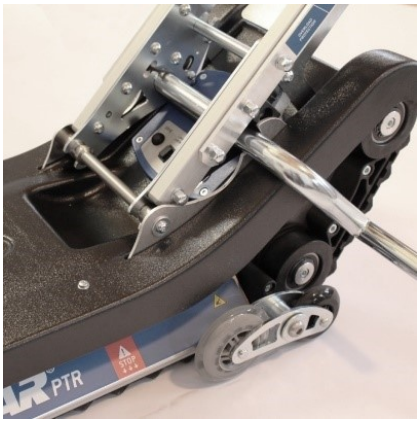

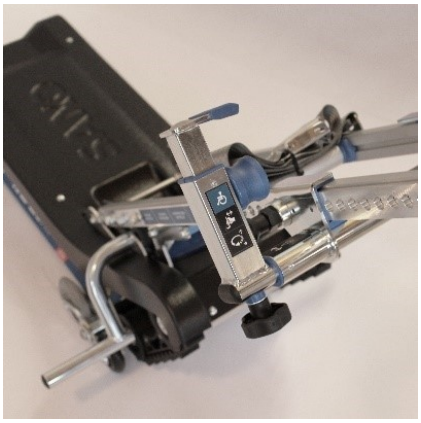

1 ALGEMEEN VEILIGHEIDSINSTRUCTIES

PAS OP - MOGELIJK DREIGEND GEVAAR OF GEVAARLIJKE SITUATIE
Als deze situatie niet wordt vermeden, kan dit leiden tot licht lichamelijk letsel of materiële schade!

WAARSCHUWING - POTENTIEEL DREIGEND GEVAAR
Als dit niet wordt vermeden, kan dit de dood of ernstig lichamelijk letsel tot gevolg hebben!

GEVAAR - ACUTE DREIGING VAN GEVAAR
Als het niet wordt vermeden, zullen de dood en ernstig lichamelijk letsel het gevolg zijn!

HERSTELLER
fabrikant

HERSTELLUNGSDATUM
productiedatum

SN **SERIENNUMMER**
serienummer

TROCKEN AUFBEWAHREN
Op een droge plaats bewaren

MD **MEDIZINPRODUKT**
medisch product

CE **CE-KENNZEICHNUNG**
CE-markering



SERBISCHE CE-KENNZEICHEN
Servische CE-markeringen



ELEKTROSCHROTT
elektrisch afval



TEMPERATURGRENZWERTE ANWENDUNGSBEREICH 5 º C BIS 40 º C
temperatuurgrenzen toepassingsgebied 5 º C till 40 º C (41 º F till 104 º F)



EINDEUTIGE PRODUKTIDENTIFIZIERUNG
eenduidige productidentificatie



GEBRAUCHSANWEISUNG BEACHTEN
Gebruiksaanwijzing volgen



WARNUNG VOR HANDVERLETZUNG DURCH RIEMENANTRIEB
Waarschuwing voor handletsel door riemaandrijving



OPMERKING

- Lees deze gebruiksaanwijzing aandachtig door. Volg alle instructies in deze handleiding en let op de waarschuwingstekens en pictogrammen die op het apparaat zijn aangebracht. Traplopen is per definitie gevaarlijk en het niet opvolgen van deze instructies kan leiden tot ongelukken.
- De trappenklimmer op rupsband mag alleen worden gebruikt voor het beoogde doel - het vervoeren van mensen op rechte trappen.
- De LIFTKAR-PTR mag alleen worden bediend door personen die:
  - aantoonbaar geïnstrueerd zijn in de hantering van de trappenklimmer op rupsband
  - achteruit trappen kunnen lopen
  - in goede fysieke en mentale conditie verkeren
  - zonder veel moeite hun evenwicht kunnen bewaren.
- De LIFTKAR PTR mag NIET worden bediend door de volgende personen:
  - jongeren onder de 16 jaar
  - personen onder invloed van medicijnen, drugs of alcohol
  - zwangere personen
  - Het is verboden de trappenklimmer door kinderen te laten gebruiken.
- De LIFTKAR PTR is niet ontworpen voor langdurig rijden over horizontale oppervlakken.
- Oefen altijd eerst zonder persoon op de LIFTKAR, totdat u foutloos kunt rijden. Probeer het dan opnieuw met een zo licht mogelijke persoon zonder handicap. Deze persoon dient zich te zekeren aan de reling of door een tweede persoon te laten zekeren.
- Gebruik op natte, gladde oppervlakken wordt niet aanbevolen.
- Mocht er zich een ongeval voordoen met de trappenklimmer, dan moet dit onmiddellijk aan uw dealer worden gemeld (waakzaamheid)!
- De rolstoel moet technisch in perfecte staat verkeren (geen schade aan frameconstructie etc., geen ontbrekende of losse schroeven, geen aanpassingen, banden en remmen in goede staat). Neem bij twijfel voor gebruik contact op met uw dealer.

PAS OP

- Oefen altijd eerst zonder persoon op de LIFTKAR, totdat u foutloos kunt rijden. Probeer het dan opnieuw met een zo licht mogelijke persoon zonder handicap. Deze persoon dient zich te zekeren aan de reling of door een tweede persoon te laten zekeren.
- Grijp nooit met uw handen in de rupsbanden (gevaar voor beknelling)!
- Om het apparaat te transporteren, is het raadzaam de LIFTKAR PTR eerst te demonteren.
- De LIFTKAR PTR heeft een krachtige accu met 12 Ah/24 volt, die bij gebruik van de trappenklimmer altijd volledig opgeladen dient te zijn. Mocht het toch eens gebeuren dat de accu op de trap leeg raakt, ga dan direct naar beneden en laad hem volledig op. Zelfs met een bijna lege accu kunt u nog minimaal een verdieping naar beneden rijden. Als de accu leeg is, merkt u dit als eerste aan het rijgedrag.
  De LIFTKAR PTR vertraagt en beweegt zich moeizaam voort. Voor onervaren gebruikers wordt een waarschuwing getoond op het LED-display: **Wanneer de accu moet worden opgeladen, begint de LED-indicator afwisselend rood en groen te knipperen en klinken akoestische waarschuwingssignalen.**
- De volgende informatie is van toepassing op de omgevingsomstandigheden tijdens opslag en gebruik van de LIFTKAR trappenklimmer: Stel de trappenklimmer niet bloot aan extreem hoge temperaturen (hoger dan 40 °C) zoals direct zonlicht en hoge luchtvochtigheid (meer dan 70%), bijv. bij gebruik in sauna's, in de regen, enz., omdat het risico bestaat dat het product oververhit raakt of er bestaat gevaar op verbranding of beschadiging van het apparaat! Stel de trappenklimmer ook niet bloot aan extreem lage temperaturen beneden 5 °C. Gebruik in de buurt van gevoelige medische hulpmiddelen is niet toegestaan.

WAARSCHUWING

- Alleen rolstoelen met een veiligheidsgordel of een ander persoonlijk bevestigingssysteem mogen worden gebruikt om mensen te vervoeren met LIFTKAR PTR trappenklimmers op rupsbanden. (Gevaar voor kantelen!)
- Personen die niet stabiel kunnen zitten dienen te allen tijde te worden vastgemaakt met de veiligheidsgordel.
- Als er tijdens het gebruik van de LIFTKAR trappenklimmer ongebruikelijke geluiden en/of trillingen optreden, mag het apparaat niet meer worden gebruikt. Het apparaat moet in dat geval buiten bedrijf worden gesteld en ter inspectie aan een geautoriseerde dealer worden aangeboden!
- Gebruik de LIFTKAR PTR nooit op trappen met een hellingshoek van > 35°.
- Zorg ervoor dat de trap bestand is tegen de totale belasting van de trappenklimmer + rolstoel + het gewicht van de persoon.
- Rijd nooit op zwaar beschadigde trappen (bijv. ernstig beschadigde trederanden).
- Het is niet mogelijk om de trappenklimmer te gebruiken op wenteltrappen of trappen met een grote hoek.
- Zorg ervoor dat u antislip-schoeisel draagt om te voorkomen dat u van de trap glijdt.
- Gebruik geen natte, gladde of met was bedekte trappen om vallen te voorkomen. Eventuele trapbekleding moet ook antislip zijn!
- De armen van de te vervoeren persoon mogen niet langs de zijkanten hangen of veel worden bewogen. In plaats daarvan dienen de armen te rusten op de armleuningen of de bovenbenen!

GEVAAR

- Rijd nooit met de LIFTKAR PTR op natte, gladde, behandelde of met was behandelde, gladde, ijzige of soortgelijke ondergronden waarop de begeleider onvoldoende grip heeft en de hechting van de rupskettingen niet gegarandeerd is. Vloerkleden die niet zijn verlijmd of vastgezet of vloerbedekking kunnen eveneens gevaarlijk zijn.
- Laat de handgreep in geen geval los tijdens het rijden op de trap! Rijd altijd met beide handen! (Gevaar voor oncontroleerbare val!)
- Zorg ervoor dat er zich tijdens het rijden geen mensen op de trap onder het apparaat bevinden. (Botsingsgevaar!)
- Draag altijd gesloten en slipvaste schoenen! (Omvalgevaar!)
- Het gebruik van de trappenklimmer is zonder uitzondering verboden in explosieveilige ruimten.
- Overbelast het apparaat nooit! De maximale belasting (afhankelijk van het model) van de LIFTKAR PTR is 130 kg of 160 kg (gewicht persoon + gewicht rolstoel). Zorg ervoor dat uw rolstoel (!) is ontworpen voor het gewicht van de te dragen persoon.
- Stop bij het afdalen van de trap in de richting van de trederand zodra de “STOP”-markering aan de zijkant op gelijke hoogte is met de trederand. (Valgevaar!)

2 PRODUCTOMSCHRIJVING



1. Hoofdsteun *
2. Rolstoelhouder klem
3. Handgreep
4. Basiseenheid
5. Bedieningselement - Handgreep
6. Rugkussen *
7. Bevestigingsschroef
8. Bevestigingshendel
9. Bedieningselement - Basiseenheid
10. Opvouwbare rolstoelhouder *

* optioneel

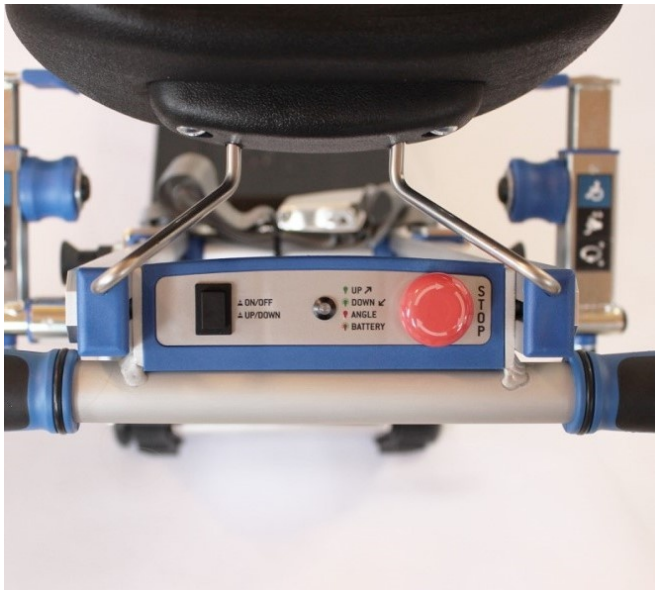

Bedieningselement - Handgreep

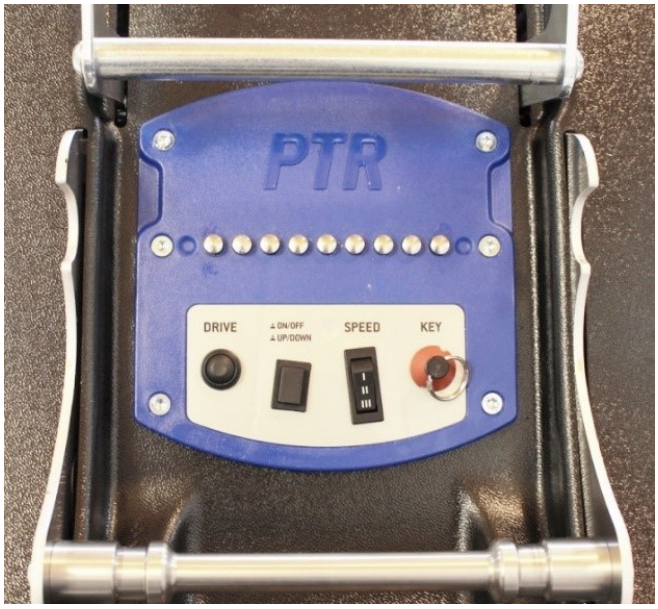

Bedieningselement - Basiseenheid

2.1 BEDIENINGSELEMENT - HANDGREEP

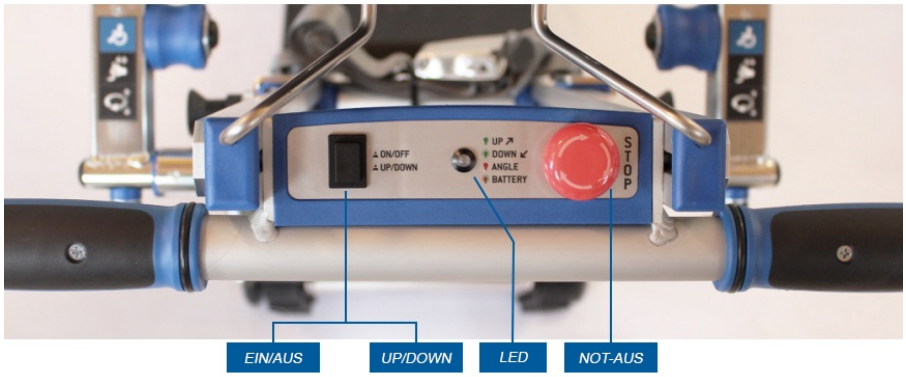

AAN/UIT - OMHOOG/OMLAAG

- Als u erop drukt wanneer deze is uitgeschakeld, wordt de LIFTKAR PTR geactiveerd. De LIFTKAR PTR staat automatisch in de omhoog-modus.
- De LED **brandt groen**.
- Door op de knop te drukken wordt de omlaag-modus geactiveerd. LED **knippert groen**.
- Door langer ingedrukt te houden (ca. 2 seconden) wordt de LIFTKAR PTR uitgeschakeld. Na ongeveer 5 minuten inactiviteit schakelt het apparaat automatisch uit om de accu te sparen.

LED

- **Licht groen** op in omhoog-modus
- **Knippert groen** in omlaag-modus
- **Brandt rood** als de helling van de trap te groot is (36-40°). De snelheid van de LIFTKAR PTR wordt automatisch verlaagd.
- **Brandt rood en er klinken akoestische waarschuwingsgeluiden** bij overbelasting of extreme traphoeken.
- PTR stopt.
- **Knippert rood/groen en er klinken waarschuwingsgeluiden** wanneer de accu bijna leeg is.

NOODSTOPSCHAKELAAR

- Stopt de LIFTKAR PTR trappenklimmer.
- De noodstop kan worden gereset door te trekken of te draaien.

2.2 BEDIENINGSELEMENT - BASISEENHEID

SLEUTEL
De sleutel beschermt de LIFTKAR PTR tegen onbevoegd gebruik.

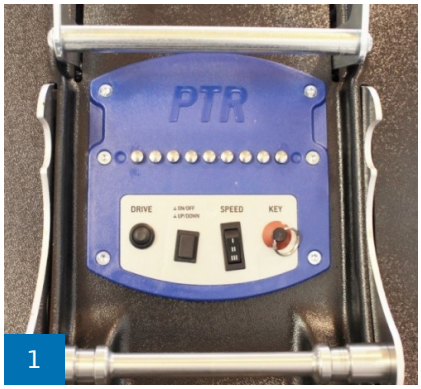

1

AAN / UIT
Zelfde functie als op de handgreep.

WAARSCHUWING
Alleen gebruiken voor laadactiviteit (bijv.: opslag in de auto)

DRIVE
Zet de aandrijfketting in de rijmodus.

SPEED
Keuzeschakelaar voor klimsnelheid

Niveau I 5,5m/min
Niveau II 6,5m/min
Niveau III 7,5m/min

2.3 LIFTKAR PTR – INDIVIDUELE COMPONENTEN



LIFTKAR PTR – Individuele componenten (Leveringsomvang)

2.4 TECHNISCHE SPECIFICATIES

Maximale lading (incl. rolstoel)	130 kg / 160 kg
Minimale rolstoelbreedte (Frame binnenzijde)	420 mm
Max. traphoek	35°
Totale gewicht	39 kg
Gewicht basiseenheid (incl. accu)	28 kg
Autonomie	to 1.000 treden *
Minimale afmetingen overloop	970 x 970 mm
Geluidsdrukniveau	onder 80dB
Vereiste druk kracht voor de bedieningselementen:	max. 5 N

* afhankelijk van het totaal te vervoeren gewicht

2.5 INDICATOREN EN BEDIENINGSELEMENTEN

BASISEENHEID

- Sleutelschakelaar
- AAN/UIT - OMHOOG/OMLAAG combinatieknop
- Snelheidskeuzeschakelaar I / II / III
- DC-oplaadbus
- Hoofdzekering

HANDGREEP

- AAN/UIT - OMHOOG/OMLAAG combinatieknop
- Multifunctionele LED - accustatus en kantelhoek
- Noodstopschakelaar
- Rijdknop (activeringsknop)

2.6 HOOFDAFMETINGEN

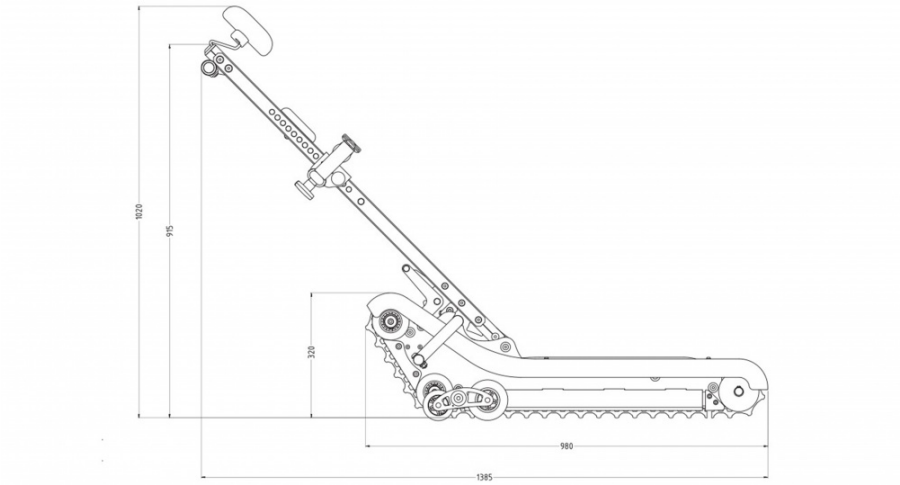

ZIJAANZICHT

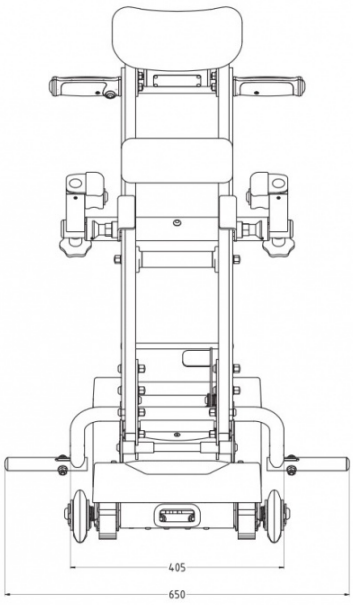

VOORAANZICHT

3 INGEBRUIKNAME

EERSTE STAPPEN

3.1 DE ACCU OPLADEN

Laad de in het basisstation ingebouwde 24V/12Ah-accu volledig op. Afhankelijk van de laadtoestand kan dit tot 6 uur duren. De oplaadaansluiting bevindt zich aan de achterkant van het basisstation (afbeelding 1a).



De LIFTKAR PTR is uitgerust met een acculader die in het apparaat is ingebouwd. Een LED aan de linkerkant van het apparaat (afbeelding 1b) geeft de laadstatus weer tijdens het laadproces:

Oranje: Bezig met laden
Groen: Opladen voltooid, accu is volledig opgeladen.



3.2 PLAATSEN / VERGRENDELEN VAN DE HANDGREEP IN DE BASISEENHEID



Plaats de U-vormige oprijplaten aan de onderzijde van de handgreep op de ronde steunbalk (afbeelding 2a).

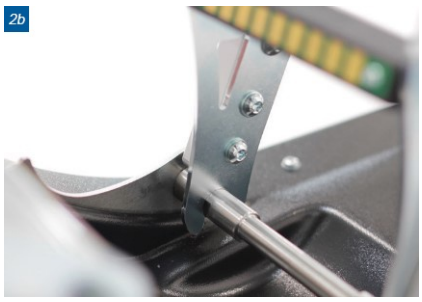

Zorg ervoor dat de oprijplaten volledig in de montagegroeven vallen die op de steunbalk zijn gefreesd (afbeelding 2b). Het klikken wordt vergemakkelijkt door de handgreep te zwenken (vooruit/achteruit).

3.3 DE HANDGREEP VERGRENDELEN

Zwenk het handgreepgedeelte in de rijstand. De veerbelaste vergrendelingshendel wordt automatisch vastgezet. De vergrendelingshendel wordt bovendien in deze positie gehouden door de veiligheidssluiting (afbeelding 3).

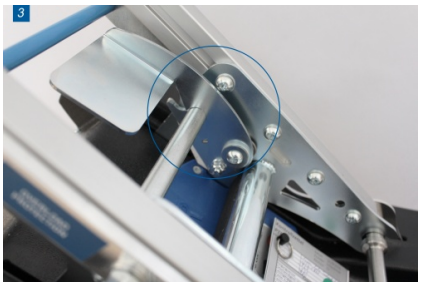

WAARSCHUWING

Controleer voor het rijden altijd de juiste positie van de vergrendelingshendel. De veiligheidssluiting moet worden gebruikt!

3.4 DE HANDGREEP ONTGRENDELEN



Druk met uw voet de veiligheidssluiting naar voren (afbeelding 4a) en trek vervolgens de vergrendelingshendel naar de onderste (achterste) eindpositie (afbeelding 4b).

3.5 DE HANDGREEP VERWIJDEREN



Draai de handgreep in de rijrichting en trek de handgreep iets omhoog. Bij het bereiken van de vergrendelde positie wordt de handgreep automatisch losgemaakt van de basiseenheid.

4 WERKING & BEDIENING

4.1 ROLSTOELOPNAME

4.1.1 PLAATS DE ROLSTOEL

Rijd de rolstoel centraal over de basiseenheid totdat de steunwielen de rolstoelbevestiging bereiken.


1


2

4.1.2 DE HANDGREEP NAAR DE ROLSTOEL DRAAIEN

Ontgrendel de handgreep en draai deze in de richting van de rolstoel totdat de handgreep ongeveer verticaal staat (parallel aan de rugleuning van de rolstoel).

4.1.3 ROLSTOEL POSITIONEREN - VASTKLEMMEN

Plaats de rolstoelbevestigingsbeugel direct onder de knik van de handgreep van de rolstoel.

De hoogte kan eenvoudig worden aangepast aan de rolstoelhoogte door aan de twee borgpennen te trekken en de klem verticaal te schuiven.


3


4

4.1.4 BEVESTIGING VAN DE ROLSTOEL

Stel de twee vergrendelingsblokken (links en rechts van de klem) en zet deze vast door de twee handschroeven aan te draaien.

Verstel de hoofdsteun en draai de handgreep terug naar de rijpositie. Houd beide handen aan de handgreep. De veerbelaste vergrendelingshendel beweegt automatisch naar de voorste eindpositie. De veiligheidssluiting klikt op zijn plaats.

OPMERKING

- Zorg ervoor dat de veiligheidssluiting is vastgeklikt.
- Vergrendel de rolstoelrem!
- Zorg ervoor dat het apparaat is uitgeschakeld voordat u in- of uitstapt, om onbedoeld starten te voorkomen.

WAARSCHUWING

Laat de te vervoeren persoon nooit zonder toezicht achter in deze positie!

4.2 RIJDEN OP DE TRAP

4.2.1 INSCHAKELEN

Schakel de trappenklimmer in aan de hand van de sleutelschakelaar en de ON/OFF knop.

De trappenklimmer staat automatisch in de omhoog-modus. De LED is permanent groen.



1


2a

4.2.2 TRAP OMHOOG

Plaats de trappenklimmer met rupsbanden (afbeelding 2a) in een hoek van 90° voor de trap.



2b

Houd de handgreep altijd met beide handen vast. Gebruik de richtingselectieknop op het handvatdisplay om "UP" te selecteren (afbeelding 2b). LED is permanent groen.

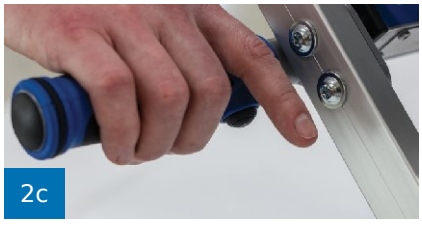
2c

Ga achter de handgreep van de rupsband staan volgens de instructies van bevoegd personeel. Druk op de activeringsknop op de rechterzijde van de handgreep (afbeelding 2c).

WAARSCHUWING

- Beklim nooit trappen met een hellingshoek van meer dan 35°. Houd de handgreep altijd met beide handen vast tijdens het rijden.
- Rij trappen altijd onder een hoek van 90° op (met de lengte-as van de trappenklimmer gericht naar de trede).
- De geïntegreerde hellingshoekmeting (hellingshoek-LED) dient alleen als indicatie en vormt geen veiligheidsvoorziening.

4.2.3 HET HOOGSTE NIVEAU BEREIKEN

Stop de trapklimmer zodra de markering “STOP” aan de zijkant de bovenste trapzijde heeft bereikt (afbeelding 3).

Kantel de trappenklimmer nu langzaam naar achteren totdat de rupsbanden de onderkant van het platform bereiken. Druk nogmaals op de activeringsknop. De trappenklimmer beweegt zich nu volledig op de overloop.



3


4

4.2.4 TRAP NAAR BENEDEN

Plaats de trappenklimmer in een hoek van 90° voor de trap, zodat de te vervoeren persoon richting de trap kijkt. Gebruik de richtingselectieknop op het handvatdisplay om "DOWN" te selecteren. LED knippert groen.

Houd de handgreep met beide handen vast en rijd de trappenklimmer naar de bovenrand van de trede door op de activeringsknop te drukken totdat u de "STOP"-markering aan de zijkant bereikt. Stop en houd de handgreep met beide handen vast en kantel de trappenklimmer richting de trap totdat de rupsen de treden bereiken. Druk vervolgens op de activeringsknop en vervolg de afdaling.

WAARSCHUWING

Voordat u begint te rijden, moet u de trappenklimmer in een hoek van 90° ten opzichte van de trap uitlijnen.

GEVAAR

Stop bij het afdalen van de trap in de richting van de trederand zodra de “STOP”-markering aan de zijkant op gelijke hoogte is met de trederand. (Valgevaar!)

4.2.5 CONTROLEREN

Hoewel de trappenklimmer is uitgerust met een hellingshoekwaarschuwings-LED, raden we aan om de exacte helling van de trap te controleren voordat u deze voor de eerste keer beklimt.



4.3 DE ROLSTOEL NEERZETTEN

4.3.1 ONTGRENDELEN

Druk op de veiligheidssluiting (afbeelding 1a) en trek de vergrendelingshendel naar achteren Eindpositie (afbeelding 1b).

Draai nu voorzichtig de handgreep naar de rolstoel toe totdat deze op de grond komt te rusten en de handgreep verticaal staat. Draai vervolgens de bevestigingsschroeven los en trek beide vergrendelingsblokken uit de zijkant van de rugleuning van de rolstoel.



OPMERKING
Voer deze handeling alleen uit op vlakke ondergrond en uit de buurt van trappen.



4.4 DE TRAPPENKLIMMER RIJDEN OP VLAKKE ONDERGROND

4.4.1 GEBRUIK OP VLAKKE ONDERGROND

Om een op de trapklimmer gemonteerde rolstoel voort te duwen of deze combinatie op de overloop te draaien, drukt u de handgreep iets naar beneden (afbeelding 1).

De rupsbanden worden dan iets opgetild en de trappenklimmer kan worden verplaatst op de twee paar wielen links en rechts achter.



4.4.2 FUNCTIES BASISEENHEID

De volgende bedieningselementen bevinden zich aan de achterkant van de basiseenheid:

- **AAN/UIT, OMHOOG/OMLAAG combinatieknop**
- **hoofdschakelaar**
- **Snelheidsschakelaar**

Het is mogelijk om de basisunit zonder handgreep te bedienen. Deze bedrijfsmodus is uitsluitend bedoeld voor het laden van de basiseenheid en voor servicewerkzaamheden.

Met de AAN/UIT-knop kan de basisunit in gebruik worden genomen. Na het inschakelen staat het basisstation automatisch in de omhoog-modus. Door nogmaals op de AAN/UIT-knop te drukken, schakelt het apparaat over naar de omlaag-modus. Het apparaat wordt uitgeschakeld door de AAN/UIT-knop ingedrukt te houden.

Met de keuzeschakelaar voor de rijsnelheid kan de snelheid in drie standen worden ingesteld.

4.5 HELLINGSHOEKSENSOR

De LIFTKAR PTR is uitgerust met een hellingshoeksensor, die de helling van de trapklimmer op de trap bewaakt. Als de hellingshoek van de trap meer dan 35° is, vermindert het apparaat de snelheid en brandt de LED op het handgreepgedeelte (bedieningseenheid) rood. Als de helling van de trap te groot is, stopt het apparaat in de omhoog-modus en verhindert zo verdere beweging (er klinkt een waarschuwingssignaal en de LED brandt rood). Door gebruik van de rupsbanden kan de bestuurder de trap afdalen, zodat de LIFTKAR PTR uit de gevarenzone kan worden gemanoeuvreerd.

- Gebruik de trapklimmer nooit op trappen > 35°.
- De hellingshoeksensor vervangt niet de gebruiker die de helling van de trap controleert voordat hij deze voor de eerste keer beklimt.

4.6 ACCUSTATUS WAARSCHUWING

Wanneer het laadniveau van de accu daalt, wordt het dalende laadniveau aangegeven door een rood/groen knipperende LED op de handgreep en een frequent klinkend akoestisch signaal. Nadat de waarschuwing voor de laadstatus van de accu voor de eerste keer klinkt, kunnen er nog minstens 3 - 4 verdiepingen worden gereden.

4.7 AANBEVELING VOOR HET OPLADEN VAN DE ACCU

De loodbatterijen in de accu zijn onderhoudsvrij, gasdicht en oplaadbaar. Hun levensduur hangt af van het aantal laad-/ontlaadcycli. Zo kunnen bijvoorbeeld meer dan 1.000 gedeeltelijke ontladingen en meer dan 200 keer de volledige capaciteit van loodzuuraccu's worden benut als diepe ontladingen worden vermeden.

- Vermijd daarom volledige ontladingen. Laad de accu zo vaak mogelijk op.
- Loodzuuraccu's zijn onderhevig aan een zogenaamde zelfontlading. De accu moet altijd volledig worden opgeladen. Het laten leeglopen van de accu verkort de levensduur. Loodgelbatterijen hebben een lange levensduur als ze regelmatig en zo snel mogelijk na gebruik volledig worden opgeladen. De accu moet daarom direct na elk gebruik weer op de laadkabel worden aangesloten. De ingebouwde acculader schakelt automatisch over op druppelladen, dus overladen is niet mogelijk.
- Als de loodzuuraccu's beschadigd zijn, kunnen ze bij geautoriseerde SANO-dealers worden vervangen. De oude loodaccu's zijn volledig recyclebaar en vormen geen gevaarlijk afval.
- De optimale temperatuur voor het opladen is 20 – 25 °C. Te koud of te warm beïnvloedt de capaciteit.

OPMERKING

Als de accu niet goed wordt opgeladen of snel leegraakt, zal niet alleen de snelheid van de LIFTKAR PTR trappenklimmer op rupsbanden afnemen, maar ook de capaciteit. Hierdoor kan de overbelastingsmodus zelfs bij een lage belasting worden bereikt.

4.8 NOODONTGRENDELING

De noodontgrendeling van de aandrijfunit bevindt zich in het voorste derde deel (linkerkant) van de trappenklimmer gezien vanaf de rijrichting (afbeelding 1). Mocht de LIFTKAR PTR onverhoopt tot stilstand komen (technische storing, lege accu) op de trap, dan kan de trappenklimmer handmatig in gebruik worden genomen door aan de noodontgrendeling te trekken. De aan de motor bevestigde rem wordt handmatig opgeheven en de LIFTKAR PTR komt door zijn eigen gewicht (rups + rolstoel + persoon) in beweging.



1

LET OP:

- Voordat u de noodontgrendeling activeert, moet u eerst op de NOODSTOP-KNOP drukken en de sleutel verwijderen.
- Voor noodbediening moet een tweede persoon (assistent) aanwezig zijn om de rem te deblokkeren met behulp van de trekkabel. De bediener houdt de trappenklimmer met beide handen vast (zoals bij normaal gebruik) aan de handgreep.
- Door aan de noodontgrendeling (assistent) te trekken en de hendel in de rijrichting (door de bediener) in te drukken, komt de trappenklimmer in beweging.
- De trappenklimmer kan op elk moment worden gestopt door de noodontgrendeling los te laten. Rijd alleen tot aan de volgende overloop naar beneden.
- Bij een laag totaalgewicht (trappenklimmer en passagier) is het noodzakelijk dat de bestuurder de afdaling ondersteunt door in de rijrichting te drukken.
- Na gebruik van de noodontgrendeling moet uw LIFTKAR PTR een volledige veiligheidscontrole ondergaan via een geautoriseerde SANO-partner.

---

5 REINIGING & AFVOER

5.1 REINIGING EN DESINFECTIE

Ons motto luidt:

EEN SCHOON APPARAAT FUNCTIONEERT BETER.

- Reinigen met een standaard huishoudelijk reinigingsmiddel is voldoende.
- Gebruik nooit een hogedrukreiniger of iets dergelijks.
- Indien nodig kunnen de oppervlakken worden behandeld met een in de handel verkrijgbaar ontsmettingsmiddel op alcoholbasis (bijv. Sagrotan®).

5.2 AFVOEREN BIJ EINDE LEVENSDUUR

De LIFTKAR PTR trappenklimmer op rupsbanden is een duurzaam product. Aan het einde van de levensduur van het product moeten de onderdelen van de trapklimmer en oplader op de juiste manier worden afgevoerd.

- De trappenklimmer bevat geen gevaarlijke stoffen en is volledig recyclebaar. De elektronische printplaten en de accu moeten via een geschikt recyclingproces worden afgevoerd.
- De accu mag niet met het huisvuil worden afgevoerd!
- De correcte en volledige afvoer van de trappenklimmer kan tegen betaling door de fabrikant worden overgenomen.



5.3 HERPLAATSING / OVERDRACHT

- Alvorens de trapklimmer opnieuw te gebruiken of door te verkopen, moet een technische veiligheidscontrole, inclusief reiniging, worden uitgevoerd door geautoriseerd vakpersoneel volgens de instructies van de fabrikant.
- Daarnaast moet de bedieningshandleiding van de trappenklimmer erbij worden aangeboden.

5.4 BRANDBESTRIJDINGSMAATREGELEN

- **Blusmiddelen**: Geschikt: droge blusstoffen, zandgrond, kooldioxide, geschikt schuim
- **Brandbestrijding**: Beschermende uitrusting: Draag onafhankelijke ademhalingsapparatuur en beschermende kleding om huid- en oogcontact te vermijden.
- **Specifieke gevaren**: Geeft giftige dampen af onder brand.

5.5 VEILIGHEIDSCONTROLE

OPMERKING

Technische veiligheidstesten mogen alleen door de fabrikant, de SANO-buitendienst of geautoriseerde vakhandelaren worden uitgevoerd.

OPMERKING

We raden aan om elke twee jaar een veiligheidscontrole uit te voeren. Op de keuringssticker staat informatie over de uiterste datum voor een keuring. Een controle is vooral aan te raden na een wijziging van eigenaar of bij hergebruik.



Veiligheidstesten zijn belangrijk om ervoor te zorgen dat het apparaat goed functioneert. De door ons geautoriseerde vakhandelaren kunnen deze controle van uw apparaat uitvoeren.

5.6 TERUGROEPACTIES EN CORRIGERENDE MAATREGELEN

Als er nieuwe belangrijke veiligheidsinformatie is met betrekking tot het gebruik van uw LIFTKAR PTR, wordt u door ons geïnformeerd. De actuele versie van deze gebruiksaanwijzing is te vinden op www.sano.at. Als er achteraf wijzigingen of corrigerende maatregelen aan het product moeten worden uitgevoerd, zullen wij u en/of onze geautoriseerde vakhandel schriftelijk informeren over alle betreffende serienummers. Als uw LIFTKAR PTR wordt beïnvloed door een productterugroeping, wordt u geïnformeerd over alle verdere processen. We raden u aan uw apparaat op onze homepage onder "Productregistratie" te registreren.

6 GARANTIE & KLANTENSERVICE

6.1 WIJZIGINGEN AAN DE TRAPPENKLIMMER

- Wijzigingen van welke aard dan ook zijn niet toegestaan en doen alle aansprakelijkheids- en garantieclaims van de fabrikant vervallen.
- Wijzigingen aan de trappenklimmer mogen alleen door de fabrikant worden uitgevoerd.

ONS ADVIES!

Om een lange levensduur van de trappenklimmer te garanderen, raden wij aan om de trappenklimmer regelmatig te laten onderhouden door een geautoriseerde SANO-dealer. Meer informatie kunt u ontvangen van uw SANO-dealer.

KLANTENSERVICE

Klantenservice: +43 7239 / 510 10

7 GARANTIE & AANSPRAKELIJKHEID

7.1 GARANTIE

De garantie voor de hefinrichting en handgreep van alle modellen van de LIFTKAR PTR trappenklimmer op rupsbanden is 24 maanden, voor de oplaadbare accu/batterijen 6 maanden en deze gaat in op de dag dat het apparaat aan de koper wordt overhandigd.

Uitzonderingen hierop zijn:

- Natuurlijke slijtdelen
- Schade die optreedt als gevolg van abnormale stress
- Ontoelaatbare wijzigingen aan het apparaat of de extra onderdelen
- Onderhoudswerkzaamheden veroorzaakt door constant gebruik
- Gebreken veroorzaakt door onjuiste behandeling en/of niet-naleving van de gebruiksaanwijzing, ongevallen, onachtzame of gewelddadige schade, brand en water, overmacht en andere oorzaken die buiten onze controle liggen.

7.2 AANSPRAKELIJKHEID

Als fabrikant is SANO Transportgeraete GmbH niet aansprakelijk voor schade indien:

- de LIFTKAR PTR onjuist wordt gebruikt.
- Reparaties, montage of andere werkzaamheden uitgevoerd door onbevoegden
- de instructies in deze handleiding niet worden nageleefd.
- onderdelen van andere fabrikanten aangebouwd of op de LIFTKAR PTR worden gemonteerd.
- Originele onderdelen zijn gedemonteerd.



Een lijst met de adressen van de voor reparatie/onderhoud geautoriseerde dealers kunt u bij ons opvragen!

8 CONFORMITEITSVERKLARING

SANO Transportgeraete GmbH (actoren-ID/SRN: AT-MF-000053609) verklaart onder haar eigen verantwoordelijkheid dat de volgende mobiele LIFTKAR-trappenklimmermodellen voor personenvervoer voldoen aan de eisen van de Verordening inzake medische hulpmiddelen (EU) 2017/745 (MDR) als medische hulpmiddelen van klasse I.

Productclassificatie: Klasse I op basis van (EU) 2017/745 MDR, bijlage VIII, hoofdstuk III, regel I. Conformiteitsbeoordelingsprocedure overeenkomstig (EU) 2017/745 MDR, bijlage IX.

Beoogd gebruik: Voor het vervoeren van personen met loopmoeilijkheden bij het op- en afgaan van trappen, zowel binnen als buiten. Het vervoer mag uitsluitend worden uitgevoerd door een aantoonbaar opgeleide begeleider, en de modelspecifieke maximaal toegestane belasting mag niet worden overschreden.

Eventuele wijzigingen aan het product zonder onze voorafgaande toestemming maken deze verklaring ongeldig.

Article data specifically for Germany					
Article number	**Trade name**	**Product name/Type**	**Basic-UDI-DI**	**UDI-DI**	**Firmware-Version from**
075801	LIFTKAR PTR 130 - HM	LIFTKAR PTR	912004777PTRJM	9120047773109	2.4
075802	LIFTKAR PTR 160 - HM	LIFTKAR PTR	912004777PTRJM	9120047773116	2.4
075803	LIFTKAR PTR-L 160 - HM	LIFTKAR PTR-L	912004777PTRJM	9120047773123	2.4
075805	LIFTKAR PTR-L 130 - HM	LIFTKAR PTR-L	912004777PTRJM	9120047773130	2.4

Article data for other countries					
Article number	**Trade name**	**Product name/Type**	**Basic-UDI-DI**	**UDI-DI**	**Firmware-Version from**
075702	LIFTKAR PTR 160	LIFTKAR PTR	912004777PTRJM	9120047773017	2.4
075701	LIFTKAR PTR 130	LIFTKAR PTR	912004777PTRJM	9120047773000	2.4
075703	LIFTKAR PTR-L 160	LIFTKAR PTR-L	912004777PTRJM	9120047773079	2.4
075705	LIFTKAR PTR-L 130	LIFTKAR PTR-L	912004777PTRJM	9120047773093	2.4

Toepasselijke normen:

ISO 7176-28:2012

ISO 7176-14:2008

ISO 7176-21:2009

Deze conformiteitsverklaring blijft geldig totdat een van de vermelde typen wordt gewijzigd.



Ing. Jochum Bierma, algemeen directeur

NOTITIES

Model:	
Serienummer:	
Productiedatum:	
Aankoopdatum:	
Vertegenwoordiger:	

CONTACT

SANO Transportgeraete GmbH
Gewerbezeile 15
4040 Linz, Oostenrijk
Tel.: +43 7239 51010
Fax: +43 7239 51010 001
office@sano.at

www.sano.at

SANO Deutschland GmbH
Geigelsteinstraße 10
83080 Oberaudorf
Duitsland

Tel. +49 8033 / 308 96 0
Fax +49 8033 / 308 96 17
info@sano-treppensteiger.de

www.sano-treppensteiger.de

SANO UK Powered Stairclimbers Ltd.
Bristol Court, Betts Avenue
Martlesham Heath
Ipswich, Suffolk / IP5 3RY, Engeland

Tel. +44 1473 / 333 889
Fax +44 1473 / 333 742
info@sano-uk.com

www.sano-uk.com

Wijzigingen voorbehouden / LIFTKAR PTR 2026-09 (V1.0)

WWW.SANO-STAIRCLIMBERS.COM