LIFTKAR PTR

SCHODOŁAZ GĄSIENICOWY



INSTRUKCJA OBSŁUGI

Polski

SANO makes life easier.

WSTĘP ... **3**

1 OGÓLNE ZASADY BEZPIECZEŃSTWA ... **4**

2 OPIS PRODUKTU ... **8**

2.1 Kontrolki – Kolumna sterująca ... 9
2.2 Kontrolki – Podstawa jezdna ... 10
2.3 LIFTKAR PTR – Komponenty ... 10
2.4 Dane techniczne ... 11
2.5 Wskaźniki i elementy sterowania ... 11
2.6 Główne wymiary ... 11

3 PIERWSZE URUCHOMIENIE ... **13**

Pierwsze kroki ... 13
3.1 Ładowanie baterii ... 13
3.2 Mocowanie / blokowanie kolumny sterującej do podstawy jezdnej ... 13
3.3 Blokowanie kolumny sterującej ... 14
3.4 Odłączanie kolumny sterującej ... 14
3.5 Zdejmowanie kolumny sterującej ... 14

4 OBSŁUGA ... **15**

4.1 Ocowanie wózka inwalidzkiego ... 15
4.2 Obsługa na schodach ... 16
4.3 Demontaż wózka inwalidzkiego ... 18
4.4 Korzystanie ze schodołazu gąsienicowego na powierzchniach płaskich ... 18
4.5 Czujnik nachylenia kąta ... 19
4.6 Stan naładowania baterii ... 19
4.7 Zalecenia do ładowania akumulatora ... 20
4.8 System zwalniający bezpieczeństwa ... 21

5 CZYSZCZENIE I UTYLIZACJA ... **21**

5.1 Czyszczenie i dezynfekcja ... 21
5.2 Utylizacja ... 22
5.3 Sprzęt używany / Ponowne użycie ... 22
5.4 Środki gaśnicze ... 22
5.5 Kontrola bezpieczeństwa ... 23
5.6 Odwołania i działania korekcyjne ... 23

6 GWARANCJA I OBSŁUGA KLIENTA ... **24**

6.1 Modyfikacja schodołazu gąsienicowego ... 24

7 GWARANCJA I ODPOWIEDZIALNOŚĆ ... **24**

7.1 Gwarancja ... 24
7.2 Odpowiedzialność ... 25

8 DEKLARACJAZGODNOŚCI ... **26**

NOTATKI ... **28**

KONTAKT ... **29**

WSTĘP

GRATULUJEMY!

LIFTKAR PTR TO SCHODOŁAZ GĄSIENICOWY, KTÓRY POMAGA BEZPIECZNIE POKONYWAĆ SCHODY OSOBOM PORUSZAJĄCYM SIĘ NA WÓZKACH INWALIDZKICH.

Liftkar PTR jest urządzeniem mobilnym, które zostało stworzone specjalnie do pracy na prostych stopniach. Osoby na wózkach inwalidzkich mogą poruszać się bardziej swobodnie na schodach a opiekunowie nie muszą już nadwyrężać kręgosłupów.

Liftkar PTR można szybko zdemontować na dwie poręczne części: podstawa z akumulatorem waży ok. 28 kg, kolumna urządzenia ok. 11 kg.

Liftkar PTR zapewnia bezpieczną obsługę na schodach. Życzymy zadowolenia i satysfakcji z korzystania z naszego schodołazu. Mamy nadzieję, że instrukcja obsługi pomoże poznać wszystkie zalety tego produktu i ułatwi obsługę.

W celu poinformowania Państwa o nowych produktach oraz zmianach technicznych (np. opcji, akcesorii) prosimy o zarejestrowanie swojego produktu online.
https://www.sano-stairclimbers.com/product-registration

INSTRUKCJA OBSŁUGI NIE ZASTĄPI OBOWIĄZKOWEGO SZKOLENIA PRZEPROWADZONEGO PRZEZ UPRAWNIONEGO SPECJALISTĘ.



Liftkar® PTR (z opcjami zagłówek, poduszka oparcia i składane mocowanie wózka)

W wózkach wyposażonych w hamulec dla osoby towarzyszącej obowiązkowe jest stosowanie mini ramp.



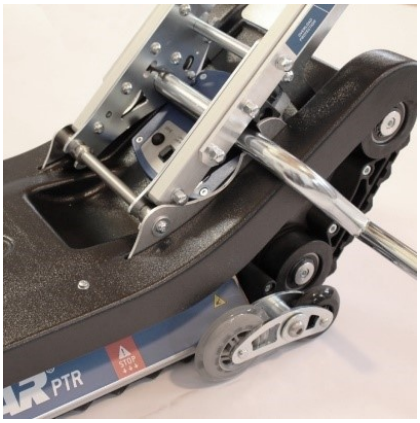

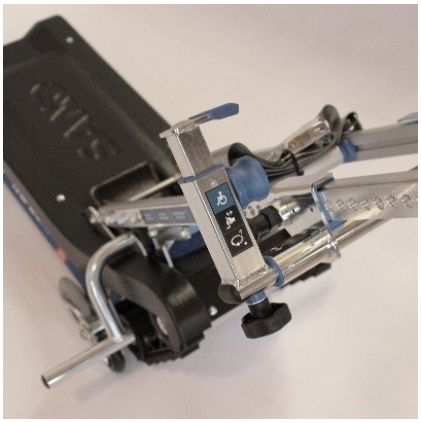

1 OGÓLNE ZASADY BEZPIECZEŃSTWA

UWAGA - MOŻLIWA GROŹBA BEZPIECZEŃSTWA LUB SZKODLIWA SYTUACJA
W przypadku niezachowania ostrożności, nastąpi fizyczny uraz lub uszkodzenie własności.

OSTRZEŻENIE - MOŻLIWA GROŹBA NIEBEZPIECZEŃSTWA
W przypadku niezachowania ostrożności, nastąpi śmierć lub poważny fizyczny uraz.

NIEBEZPIECZEŃSTWO - GROŹBA NIEBEZPIECZEŃSTWA
W przypadku niezachowania ostrożności, nastąpi śmierć i poważny fizyczny uraz.

HERSTELLER
Producent

HERSTELLUNGSDATUM
Data produkcji

SERIENNUMMER
Numer seryjny

TROCKEN AUFBEWAHREN
Przechowywać w suchym miejscu

MEDIZINPRODUKT
Urządzenie medyczne

CE-KENNZEICHNUNG
CE-Marking



SERBISCHE CE-KENNZEICHEN
Serbian CE-Marking



ELEKTROSCHROTT
Odpady elektroniczne



TEMPERATURGRENZWERTE ANWENDUNGSBEREICH 5 º C BIS 40 º C
Granice temperatury Zakres zastosowania 5 º C till 40 º C (41 º F till 104 º F)



EINDEUTIGE PRODUKTIDENTIFIZIERUNG
Unikalna identyfikacja produktu



GEBRAUCHSANWEISUNG BEACHTEN
Postępuj zgodnie z instrukcjami użytkowania



WARNUNG VOR HANDVERLETZUNG DURCH RIEMENANTRIEB
Ostrzeżenie przed obrażeniami rąk spowodowanymi przez napęd pasowy



UWAGA

- Proszę uważnie przeczytać instrukcję obsługi. Należy przestrzegać wszystkich zaleceń zawartych w niniejszej instrukcji i zwracać uwagę na znaki ostrzegawcze i piktogramy na urządzeniu. Wchodzenie po schodach stanowi zagrożenie samo w sobie, a nie przestrzeganie tych zaleceń może prowadzić do wypadków
- Schodołaz gąsienicowy może być wykorzystywany wyłącznie do celów, do których został przeznaczony - przewóz osób na prostych schodach.
- LIFTKAR-PTR musi być operowane przez ludzi, którzy
  - mają certyfikat szkolenia w operowaniu ruchomym podnośnikiem
  - potrafią iść po schodach do tyłu
  - są fizycznie i psychicznie sprawni
  - potrafią zachowywać równowagę bez wielkiego wysiłku fizycznego.
- LIFTKAR PTR nie może być operowany przez następujących ludzi:
  - Ludzie poniżej 16 roku życia
  - Ludzie pod wpływem lekarstw, narkotyków lub alkoholu
  - Ludzie w ciąży
  - Dzieci nie mogą korzystać z ruchomego podnośnika.
- Jeśli wystąpi wypadek z ruchomym podnośnikiem, musi być natychmiast zgłoszony do twojego dilera (czujność!).
- W ózek musi być sprawny technicznie (bez uszkodzeń ramy, itp bez luzów i brakujących części, bez modyfikacji, opony i hamulce w dobrym stanie). Jeśli masz wątpliwości, przed użyciem skontaktuj się ze sprzedawcą.
- LIFTKAR PTR nie został zaprojektowany do przemieszczania na dłuższy dystans po poziomych powierzchniach.
- Nie używaj Liftkara z pasażerem, dopóki nie nabierzesz wprawy w obsłudze schodołazu bez ładunku. Następnie spróbuj obsługi schodołazu z osobą lekką i sprawną fizycznie. Podczas próby pasażer powini- en trzymać się poręczy lub drugiej osoby.

- Nie zalecane jest wykorzystanie na mokrych, śliskich powierzchniach.

PRZEZORNOŚĆ

- Nie używaj Liftkara z pasażerem, dopóki nie nabierzesz wprawy w obsłudze schodołazu bez ładunku. Następnie spróbuj obsługi schodołazu z osobą lekką i sprawną fizycznie. Podczas próby pasażer powini- en trzymać się poręczy lub drugiej osoby.
- Nigdy nie sięgaj do gąsienic schodołazu (ryzyko uwięźnięcia/zgniecenia)!
- Do transportu samego urządzenia, zalecamy demontaż Liftkara PTR
- Liftkar PTR posiada mocny 12 Ah / 24 Volt akumulator wielokrotnego ładowania, który powinien być zawsze w pełni-naładowany przed użyciem schodołazu gąsienicowego. Jeśli, z jakiegokolwiek powodu, akumulator rozładuje się w czasie pracy na schodach, natychmiast sprowadź schodołaz po schodach na dół i naładuj akumulator do pełna . Nawet z prawie pustym akumulatorem, możliwe jest pokonanie co najmniej jednego biegu schodów w dół. Pierwszy oznak wyczerpania się akumulatora jest sygnalizowany inną wydajnością schodołazu gąsienicowego. Liftkar PTR staje się wolniejszy i z trudem się porusza. Niedoświadczeni operatorzy są ostrzegani za pomocą diody LED: **jeśli akumulator wymaga naładowania dioda LED zacznie migać, na przemian na czerwono i zielono oraz pojawi się przerywany sygnał akusty- czny.**
- Unikaj wystawiania-narażania schodołazu gąsienicowego na wysokie temperatury (ponad 40°), takie jak bezpośrednie działanie promieni słonecznych lub wysoka wilgotność powietrza (ponad 70%), tak jak w saunie, na deszczu itp., ze względu na ryzyko uszkodzenia schodołazu w wyniku przegrzania. Podobnie, unikaj użytkowania schodołazu w bardzo niskich temperaturach poniżej 5 ° C. Nie używaj w pobliżu wrażliwej aparatury medycznej.

OSTRZEŻENIE

- Do transportu osób korzystających z Liftkar PTR, należy stosować wyłącznie dopasowanych wózków wyposażonych w pas bezpieczeństwa lub inny system stabilizacji.
- Osoby, które nie są w stanie utrzymać stabilnej pozycji muszą używać pasa.
- Nie używaj ruchomego podnośnika, jeśli wystąpią niezwykłe dźwięki i/lub wibracje, gdy podnośnik LIFTKAR jest uruchomiony. Usuń podnośnik z użytku i przekaż go do inspekcji przez autoryzowanego specjalistę.
- Nigdy nie należy używać Liftkar PTR na schodach przy nachyleniu większym niż 35 °.
- U pewnij się, że schody przystosowane są do obciążenia ładunkiem równym schodołaz gąsienicowy + wózek + waga osoby
- Nigdy nie używaj schodołazu na mocno uszkodzonych schodach (np gdy krawędzie schodów są zużyte).
- Nie jest możliwe korzystanie ze schodołazu gąsienicowego na schodach krętych lub schodach z wąskimi zakrętami.
- Aby nie spaść ze schodków, upewnij się że nosisz nie-śliskie buty.
- Aby uniknąć wypadków, nie korzystaj z podnośnika przy mokrych, śliskich lub nawoskowanych schodach. Dywany również muszą nie ślizgać się.

- Osoba przewożona nie może wychylać swoich rąk na boki, ani nagle nimi ruszać. Zamiast tego, ręce powinny być złożone lub przy ciele.

NIEBEZPIECZEŃSTWO

- Nigdy nie używaj Liftkar PTR na powierzchniach, które są mokre, śliskie, polerowane lub woskowane, gładkie, oblodzone lub nie zapewniają operatorowi wystarczającej stabilności i osłabiają przyczepność schodołazu. Dywany i wykładziny mogą również stanowić zagrożenie.
- W żadnym wypadku nie można puścić uchwytu podczas obsługi schodołazu na schodach. Zawsze używaj schodołaz oburącz.
- Upewnij się, że nikt nie znajduje się poniżej urządzenia podczas obsługi na schodach.
- **Upewnij się, że zawsze nosisz zapięte/zasznurowane, antypoślizgowe buty podczas obsługi Liftkar.**
- Używanie schodołazu jest bez wyjątku zabronione w obszarach chronionych przed wybuchem.
- Nie należy przeciążać urządzenia. Maksymalna ładowność (zależna od modelu) Liftkara PTR wynosi 130 kg lub 160 kg (waga osoby + waga wózka inwalidzkiego). Upewnij się, że wózek jest przystosowany do udźwigu ciężaru transportowanej osoby.
- Podczas schodzenia po schodach należy zatrzymać jazdę w kierunku krawędzi stopnia, gdy tylko znacznik „STOP” z boku zrówna się z krawędzią stopnia. (Niebezpieczeństwo upadku!)

2 OPIS PRODUKTU



1. Zagłówek *
2. Klamra mocowania/retencji wózka
3. Kolumna sterująca
4. Podstawa jezdna
5. Kontrolki – Kolumna sterująca
6. Oparcie poduszki *
7. Blokada mocowania
8. Dźwignia mocowania
9. Kontrolki – Podstawa jezdna
10. Składane mocowanie wózka *

* opcje

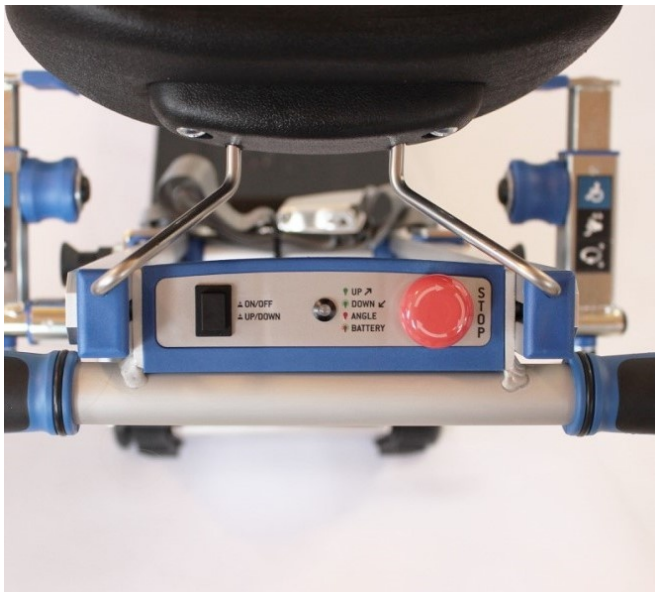

Kontrolki – Kolumna sterująca

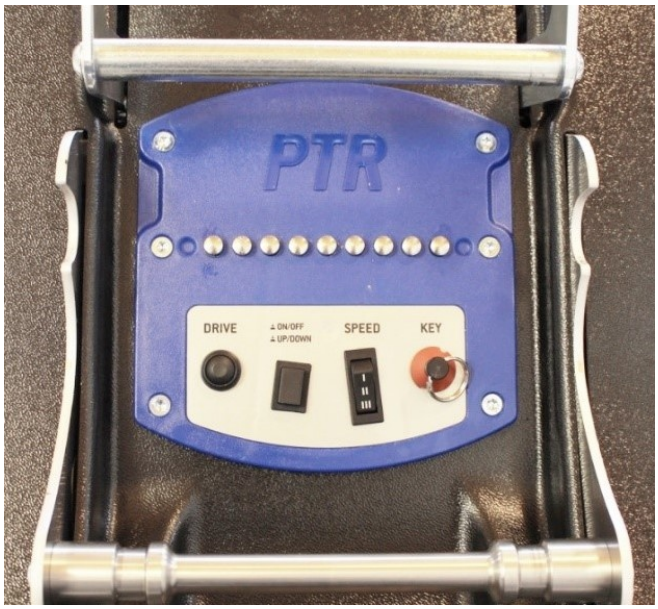

Kontrolki – Podstawa jezdna

2.1 KONTROLKI – KOLUMNA STERUJĄCA

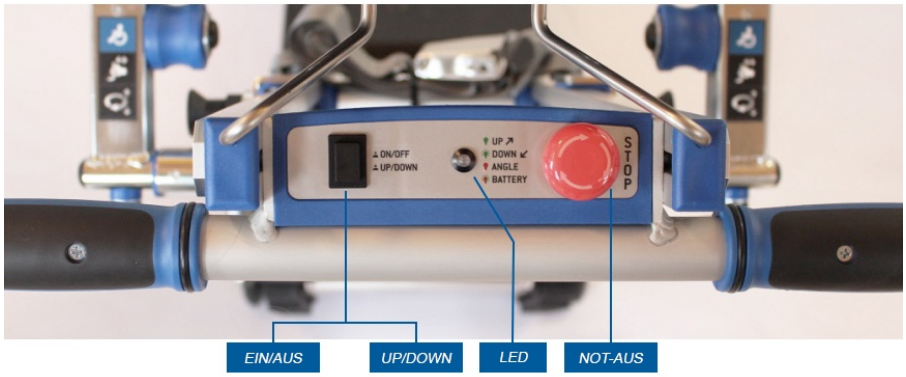

ON/OFF - GÓRA/DÓŁ

- Jeśli LIFTKAR PTR jest wyłączony, włącz go naciskając ten przycisk. LIFTKAR PT automatycznie włącza się w trybie pracy GÓRA.
- Dioda LED **świeci na zielono**.
- Naciśnij ten przycisk, aby przełączyć do trybu DÓŁ. Dioda LED **miga na zielono**.
- Naciśnij ten przycisk dłużej (ok. 2 sekundy), aby wyłączyć LIFTKAR PTR. Po ok. 5 minutach bezczynności, urządzenie wyłącza się automatycznie w celu oszczędzania baterii.

DIODA LED

- **Świeci na zielono** w trybie GÓRA
- **Miga na zielono** w trybie DÓŁ
- **Zmienia się na czerwony**, jeśli schody są zbyt strome (36 - 40 °). Prędkość LIFTKAR PTR automatycznie zmniejsza się.
- **Świeci na czerwono i wydaje akustyczny sygnał ostrzegawczy**, gdy urządzenie jest przeciążone lub schody są zbyt strome. PTR zatrzymuje się.
- **Miga na czerwono i zielono oraz wydaje akustyczny sygnał ostrzegawczy**, jeśli akumulator jest rozładowany.

AWARYJNY STOP

- Zatrzymuje schodołaz gąsienicowy LIFTKAR PTR.
- Resetowanie awaryjnego STOP-u następuje poprzez pociągnięcie lub obrót przełącznika.

2.2 KONTROLKI – PODSTAWA JEZDNA

KLUCZ

Klucz chroni LIFTKAR PTR przed nieautoryzowanym użyciem.

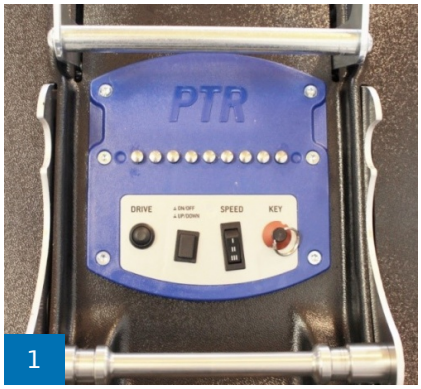

1

ON / OFF

Takie same funkcje jak na kolumnie sterującej.

OSTRZEŻENIE

Używać tylko do celów załadunku (np. umieszczenie w samochodzie).

JAZDA

Rozpoczyna pracę łańcucha napędowego w wybranym trybie jazdy.

PRĘDKOŚĆ

Przełącznik wyboru prędkości wchodzenia po schodach

Prędkość I 5,5m/min
Prędkość II 6,5m/min
Prędkość III 7,5m/min

2.3 LIFTKAR PTR – KOMPONENTY



LIFTKAR PTR – KOMPONENTY (ZAKRES STEROWANIA)

2.4 DANE TECHNICZNE

Maksymalne obciążenie (z wózkiem inwalidzkim)	130 kg / 160 kg
Minimalna szerokość wózka (rama w środku)	420 mm
Max. nachylenie	35°
Całkowita waga	39 kg
Waga podstawy jezdnej (z akumulatorem)	28 kg
Zasieg	do 1.000 stopni *
Minimalne wymiary spocznika	970 x 970 mm
Poziom ciśnienia akustycznego	poniżej 80 dB
Wymagana siła nacisku na elementy obsługowe:	maks. 5 N

* W zależności od wagi całkowitej masy transportowanej

2.5 WSKAŹNIKI I ELEMENTY STEROWANIA

PODSTAWA JEZDNA

- Stacyjka
- Wielofunkcyjny przełącznik ON / OFF - GÓRA / DÓŁ
- Przełącznik wyboru prędkości I / II / III
- DC gniazdo ładowania
- Bezpiecznik główny

KOLUMNA STERUJĄCA

- Wielofunkcyjny przełącznik ON / OFF - GÓRA / DÓŁ
- Multifunkcyjna dioda LED - stan baterii
- AWARYJNY STOP
- Przycisk aktywacji

2.6 GŁÓWNE WYMIARY

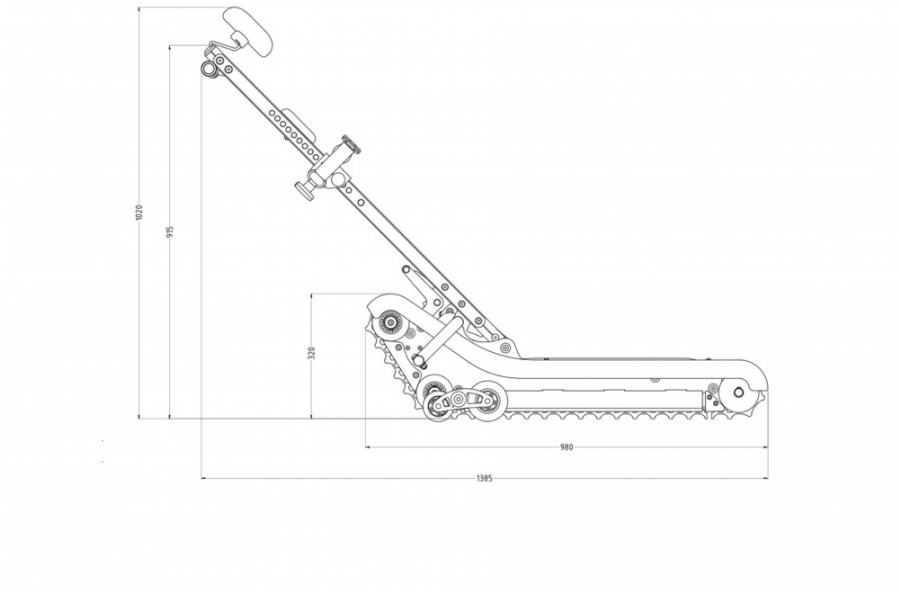

WIDOK Z BOKU

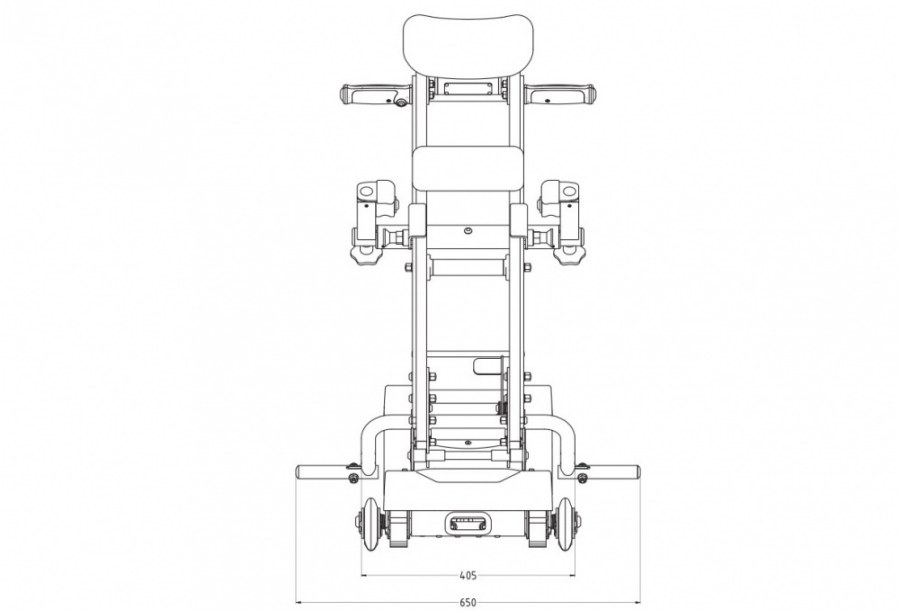

WIDOK Z PRZODU

3 PIERWSZE URUCHOMIENIE

PIERWSZE KROKI

3.1 ŁADOWANIE BATERII

W pełni naładuj akumulator 24V/12Ah zamontowany w podstawowej jednostce. Może to zająć do 6 godzin zależnie od pozostałego ładunku. Gniazdo ładowania znajduje się z tyłu podstawowej jednostki (rysunek 1a).



Liftkar PTR jest wyposażony w wbudowaną ładowarkę. Podczas procesu ładowania, LED (rysunek 1b), który znajduje się na lewej ściance obudowy urządzenia, wskazuje poziom ładowania:

Pomarańczowy: uruchomiono proces ładowania
Zielony: wstrzymano proces ładowania, akumulator w pełni naładowany



3.2 MOCOWANIE / BLOKOWANIE KOLUMNY STERUJĄCEJ DO PODSTAWY JEZDNEJ



Umieść U-klamrę dolnej części kolumny na okrągłym wsparciu podstawy jezdnej (rysunek 2a).

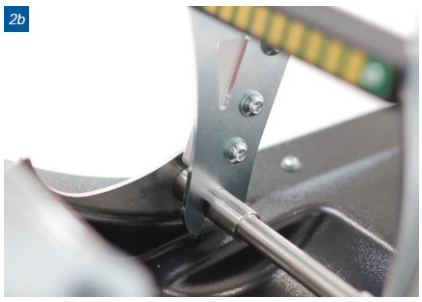

Upewnij się,czy klamra jest prawidłowo połączona z wpustami wspornika (rysunek 2b). Odchylanie kolumny urządzenia przód / tył ułatwia mocowanie.

3.3 BLOKOWANIE KOLUMNY STERUJĄCEJ

Odchyl kolumnę do pozycji roboczej. Sprężynowa dźwignia mocowania załącza się automatycznie. Dodatkowo końcówka bezpieczeństwa utrzymuje dźwignię w miejscu (rysunek 3).

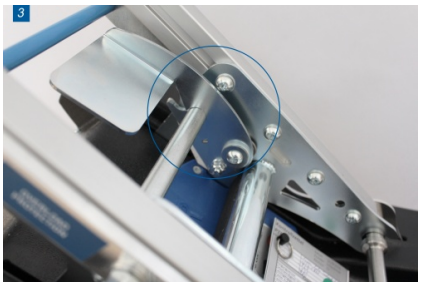

OSTRZEŻENIE

Przed uruchomieniem schodołazu gąsienicowego zawsze trzeba skontrolować położenie dźwigni mocowania. Końcówka bezpieczeństwa musi być załączona.

3.4 ODŁĄCZANIE KOLUMNY STERUJĄCEJ



Naciśnij dźwignię bezpieczeństwa do przodu (rysunek 4a), następnie wyciągnij dźwignię retencji wstecz do dolnej granicznej pozycji (rysunek 4b).

3.5 ZDEJMOWANIE KOLUMNY STERUJĄCEJ



Odchyl kolumnę sterującą do przodu i pociągnij ją lekko w górę. Gdy pozycja zatrzasku zostanie osiągnięta kolumna odłączy się automatycznie.

4 OBSŁUGA

4.1 OCOWANIE WÓZKA INWALIDZKIEGO

4.1.1 UMIEŚĆ WÓZEK INWALIDZKI NA SCHODOŁAZIE

Przetocz wózek wzdłuż osi podstawy jezdnej aż ogumienie tylnych kół wózka dotknie metalowej blokady.


1


2

4.1.2 ODCHYL KOLUMNĘ DO WÓZKA INWALIDZKIEGO

Odłącz kolumnę i przechyl w kierunku wózka, aż kolumna znajdzie się w pionie (równolegle do oparcia wózka inwalidzkiego).

4.1.3 REGULACJA POŁOŻENIA KLAMRY MOCUJĄCEJ WÓZEK

Ustaw wspornik mocujący wózek bezpośrednio pod wygięciem uchwytu (rączek) na wózku.


3

Pociągając za obie blokady można dostosować pionowe położenie wspornika mocującego do wysokości wózka.


4

4.1.4 ZABEZPIECZANIE WÓZKA

Dopasuj położenie dwóch klamr ślizgowych (po lewej i prawej stronie uchwytu) i ustaw je w odpowiednim miejscu dokręcając dwie ręczne śruby.

Ustaw zagłówek i odchyl kolumnę z powrotem do pozycji roboczej. W trakcie wykonywania tej czynności trzymaj obie ręce na uchwycie kolumny. Sprężynowa dźwignia mocowania automatycznie przesuwa się do przedniej granicznej pozycji.

UWAGA

- Upewnij się, że końcówka bezpieczeństwa jest zamocowana prawidłowo.
- Uruchom hamulec na wózku inwalidzkim!
- Upewnij się, że zasilanie jest wyłączone, przed wchodzeniem z schodzeniem z podnośnika, aby upewnić się, że nie uruchomi się przypadkowo.

OSTRZEŻENIE

Nigdy nie zostawiaj osoby transportowanej w tej pozycji bez nadzoru.

4.2 OBSŁUGA NA SCHODACH

4.2.1 WŁĄCZANIE

Włącz schodołaz gąsienicowy za pomocą klucza i przycisku ON/OFF.

Schodołaz gąsienicowy jest ustawiony automaty- cznie, w trybie pracy do GÓRY. Dioda LED świeci się na zielono.



1


2a

4.2.2 PORUSZANIE SIĘ W GÓRĘ

Umieść schodołaz gąsienicowy (rysunek 2a), tak żeby znajdował się pod kątem 90 ° w stosunku do schodów.



2b

Kolumnę należy zawsze trzymać oburącz. Użyj przełącznika kierunku jazdy na kolumnie, aby wybrać "GÓRA" (**rysunek 2b**). Dioda LED świeci się na zielono.


2c

Stań za kolumną sterującą schodołazu gąsienicowego, tak jak byłeś poinstruowany podczas szkolenia przez autoryzowane osoby. Naciśnij przycisk aktywacji na prawej rączce (rysunek 2c).

OSTRZEŻENIE

- Nigdy nie poruszaj się na schodach o nachyleniu większym niż 35°. Podczas pracy urządzenie musi być zawsze trzymane oburącz.
- Zawsze należy poruszać się na schodach pod kątem 90° (długość schodołazu gąsienicowego do stopnia).
- Zintegrowany czujnik kąta (dioda LED) jest tylko wskaźnikiem i nie stanowi zabezpieczenia.

4.2.3 OSIĄGNIĘCIE GÓRNEGO STOPNIA

Zatrzymaj schodołaz gąsienicowy jak tylko znak "STOP", umieszczony na boku urządzenia, osiągnie krawędź górnego stopnia (rysunek 3).

Stopniowo przechylaj schodołaz gąsienicowy do tyłu, aż gąsienice oprą się na podłożu. Ponownie naciśnij przycisk aktywacji. Schodołaz gąsienicowy kończy poruszanie się na półpiętrze.



3


4

4.2.4 JAZDA W DÓŁ

Ustaw schodołaz gąsienicowy pod kątem 90 ° do schodów tak, aby pasażer miał schody przed sobą. Użyj przełącznika kierunku jazdy na wyświetlaczu kolumny, aby wybrać "DÓŁ" (rysunek 4). Dioda LED miga na zielono.

Trzymaj kolumnę oburącz, a następnie naciśnij przycisk aktywacji aby przemieścić schodołaz gąsienicowy w kierunku schodów do momentu gdy znak "STOP", umieszczony na boku urządzenia, osiągnie krawędź górnego stopnia. Zatrzymaj schodołaz gąsienicowy, stopniowo przechyl kolumnę do przodu, aż gąsienice schodołazu oprą się na schodach. Następnie naciśnij przycisk aktywacji aby kontynuować ruch w dół po schodach.

OSTRZEŻENIE

Przed uruchomieniem schodołaz gasienicowy, musi być ustawiony pod katem 90° do schodów.´

NIEBEZPIECZEŃSTWO

Podczas schodzenia po schodach należy zatrzymać jazdę w kierunku krawędzi stopnia, gdy tylko znacznik „STOP” z boku zrówna się z krawędzią stopnia. (Niebezpieczeństwo upadku!)

4.2.5 KONTROLA BEZPIECZEŃSTWA

Chociaż schodołaz gąsienicowy wyposażony jest w czujnik kąta nachylenia, zalecamy dokładne sprawdzenie nachylenia schodów przed pierwszym użyciem schodołazu.



4.3 DEMONTAŻ WÓZKA INWALIDZKIEGO

4.3.1 ODPINANIE

Zwolnij dźwignię bezpieczeństwa (rysunek 1a) i um- ieść dźwignię retencji w tylnej pozycji (rysunek 1b).

Ostrożnie odchyl kolumnę urządzenia w kierunku wózka aż wózek oprze się na podłożu a kolumna znajdzie się w pozycji pionowej. Następnie odkręć śruby i wyciągnij obie blokady z oparcia wózka inwalidzkiego.



UWAGA
Wykonuj tę czynność tyklo na płaskim podłożu, z dala od schodów.



4.4 KORZYSTANIE ZE SCHODOŁAZU GĄSIENICOWEGO NA POWIERZCHNIACH PŁASKICH

4.4.1 PRZEMIESZCZANIE SIĘ NA POWIERZCHNI PŁASKIEJ

W celu przemieszczenia wózka podpiętego do schodołazu lub wykonaniu manewru na półpiętrze, należy przechylić kolumnę urządzenia lekko w dół (rysunek 1).

Podniesienie gąsienic schodołazu umożliwi przesuwanie schodołazu w prawo i lewo, za pomocą tylnych kółek.



4.4.2 FUNKCJE PODSTAWY

Funkcje znajdujące się na tyle podstawy jezdnej:

- **Wielofunkcyjny przełącznik ON/OFF - GÓRA/DÓ**
- **Stacyjka**
- **Przełącznik wyboru prędkości**

Mo żliwa jest obsługa podstawy jezdnej bez kolumny. W celu wykorzystania tej funkcji konieczne,jest umieszczenie dźwigni retencji w granicznej pozycji dolnej. Ten tryb pracy przeznaczony jest wyłącznie do ładowania podstawy oraz wykonywania usług serwisowych.

Możliwa jest obsługa podstawy jezdnej bez kolumny.Ten tryb pracy przeznaczony jest wyłącznie do ładowania podstawy oraz wykonywania usług serwisowych. Podstawa jezdna obsługiwana jest za pomocą przycisku ON / OFF. Po włączeniu podstawa ustawiona jest automatycznie na tryb pracy GÓRA. Ponowne naciśnięcie przycisku ON / OFF, przełączy urządzenie w tryb DÓŁ. Dłuższe naciśnięcie przycisku ON / OFF wyłącza urządzenie.

Użyj przełącznika prędkości do wyboru jednego z trzech ustawień prędkości.

4.5 CZUJNIK NACHYLENIA KĄTA

Liftkar PTR jest wyposażony w czujnik kąta nachylenia, który wykrywa nachylenie Liftkar PTR na schodach. W przypadku, gdy kąt schodów przekracza 35 °, urządzenie wyraźnie zmniejsza prędkość jazdy, a dioda LED na kolumnie świeci stale na czerwono. W przypadku zbyt stromych schodów, schodołaz zatrzymuje się. (akustyczny sygnał ostrzegawczy oraz czerwone oświetlenie LED sygnalizuje ten stan) Nadal istnieje możliwość, przejazdu schodołazem w dół w prędkości pełzania w celu przemieszczenia PTR-a ze strefy zagrożenia do najbliższego spocznika.

- Nigdy nie poruszaj się na schodach o nachyleniu większym niż 35°.
- Chociaż schodołaz gąsienicowy wyposażony jest w czujnik kąta nachylenia, zalecamy dokładne sprawdzenie nachylenia schodów przed pierwszym użyciem schodołazu.

4.6 STAN NAŁADOWANIA BATERII

W przypadku niskiego poziomu baterii dioda LED miga na czerwono i zielono oraz wydaje akustyczny sygnał ostrzegawczy. Od pierwszego ostrzeżenia nadal jest możliwe pokonanie 3-4 pięter.

4.7 ZALECENIA DO ŁADOWANIA AKUMULATORA

Ołowiane ogniwa żelowe wewnątrz zestawu akumulatorów są bezobsługowe, gazoszczelne i można je ładować. Ich żywotność zależy głównie od liczby cykli ładowania/rozładowywania. Na przykład, można częściowo rozładować ołowiane akumulatory 1000 razy, pobierając ponad 200 razy pełnej pojemności akumulatora, biorąc pod uwagę że akumulator nigdy nie będzie w pełni rozładowany.

- Unikaj całkowitego rozładowania akumulatora. Ładuj akumulator tak często, jak to możliwe.
- Ołowiane akumulatory są podatne na samo-rozładowywanie się. Trzeba również uważać na akumulator, aby był zawsze w pełni naładowany. Całkowite rozładowanie akumulatora skróci jego żywotność. Ołowiano-żelowe ogniwa mają długą żywotność, jeśli są regularnie ładowane, jak najszybciej po użyciu. Dlatego akumulator powinien być podłączany do prądu po każdym użyciu.
- Jeśli ołowiany, kwasowy akumulator zostanie uszkodzony, może być wymieniony u autoryzowanego dilera SANO. Stare ołowiane akumulatory w pełni nadają się do recyklingu i nie są niebezpiecznymi odpadami. Jeśli akumulatory zostaną uszkodzone, można je wymienić w warsztacie autoryzowanych partnerów SANO. Stare ołowiane akumulatory w pełni nadają się do recyklingu i nie należy się ich pozbywać.
- Idealna temperatura do ładowania jest pomiędzy 20 a 25° C. Temperatury, które są za zimne lub za gorące, wpłyną na pojemność akumulatora.

PRZYPIS

Jeśli akumulator nie zostanie w pełni naładowany, albo nagle straci swój ładunek, nie tylko prędkość Liftkar PT będzie wolniejsza, ale i jego pojemność zostanie zmniejszona. Oznacza to, że może zostać osiągnięty tryb przeładowania, nawet z relatywnie lekkim obciążeniem.

4.8 SYSTEM ZWALNIAJĄCY BEZPIECZEŃSTWA

U kład zwalniania bezpieczeństwa jest umieszczony z lewej strony podstawy jezdnej (rysunek 1). W przypadku wystąpienia nieprzewidywalnych usterek (np wada techniczna, awaria zasilania), system ten pozwala operatorowi na ręczne przemieszczenie schodołazu gąsienicowego w dół do najbliższego spocznika. Ciągnąc za przewód zwalniający bezpieczeństwa, hamulec elektromagnetyczny zostaje odłączony. Ze względu na własny ciężar (łącznie waga wózka + osoby) Liftkar PTR zaczyna poruszać w dół samoistnie.



1

UWAGA:

- Przed uruchomieniem systemu zwalniania bezpieczeństwa zawsze należy nacisnąć przycisk awaryjny i wyjąć kluczyk.
- B ezpieczeństwo przede wszystkim - jeśli wymagany jest system zwalniający bezpieczeństwa upewnij się, że druga osoba (pomocnik) jest obecna, która włączy system zwalniający bezpieczeństwa.
- Pociągając przewód zwalniający bezpieczeństwa (pomocnik) i naciskając uchwyt w dół (operator), urządzenie zacznie się poruszać.
- Urządzenie można zatrzymać w każdej chwili zwalniając przewód zwalniający bezpieczeństwa. Przemieść schodołaz tylko do następnego spocznika.
- Jeśli łączna waga (ruchomego podnośnika i pasażera) jest niska, operator będzie musiał wesprzeć podróżowania w dół po schodach przez pchanie w kierunku podróży.
- Po użyciu systemu zwalniania bezpieczeństwa twój Liftkar PTR musi przejść pełną kontrolę bezpieczeństwa przez autoryzowanego partnera Sano.

5 CZYSZCZENIE I UTYLIZACJA

5.1 CZYSZCZENIE I DEZYNFEKCJA

Nasze motto to:

CZYSTA MASZYNA PORUSZA SIĘ PŁYNNIE.

- Czyszczenie za pomocą standardowego detergentu domowego jest wystarczające.
- Nigdy nie należy używać wysokociśnieniowych urządzeń czyszczących itp.
- Jeśli jest to wymagane, powierzchnie mogą być czyszczone za pomocą środków na bazie alkoholu do dezynfekcji urządzeń (takich jak Sagrotan®).

5.2 UTYLIZACJA

Liftkar PTR schodołaz gąsienicowy jest trwałym produktem. Pod koniec jego użyteczności, elementy schodołazu i ładowarka powinny być zutylizowane.

- Schodołaz gąsienicowy nie zawiera żadnych niebezpiecznych materiałów a recykling jest w pełni kompatybilny. Należy się pozbyć drukowanych płytek i akumulatora przez odpowiedni proces recyklingu.
- Obwody, płyta sterująca i akumulator muszą być przekazane do specjalistycznych firm zajmujących się recyklingiem!
- Prawidłowa i kompleksowa utylizacja schodołazu może być przeprowadzona za opłatą przez producenta.



5.3 SPRZĘT UŻYWANY / PONOWNE UŻYCIE

- Przed ponownym użyciem schodołazu, upewnij się, że przeszedł kontrolę bezpieczeństwa i czyszczenia, zgodnie z instrukcją producenta,przeprowadzoną przez wykwalifikowany personel.
- K ażdy perator musi posiadać potwierdzenie przebycia szkolenia z obsługi schodołazu.

5.4 ŚRODKI GAŚNICZE

- **Środek gaśniczy:**
  Odpowiednie: Sucha chemia, piaszczysta gleba, dwutlenek węgla, odpowiednia piana
- **Gaszenie**:
  Wyposażenie gaśnicze: Noś autonomiczny aparat oddechowy i odzież ochronną, aby uniknąć kontaktu ze skórą i oczami.
- **Konkretne ryzyka:**
  Toksyczne opary wydzielające się podczas pożaru.

5.5 KONTROLA BEZPIECZEŃSTWA

PRZYPIS

Inspekcje bezpieczeństwa mogą być przeprowadzane tylko przez producenta, techników serwisowych SANO lub autoryzowanego dilera.

PRZYPIS

Zalecamy wykonać kontrolę bezpieczeństwa co dwa lata. Naklejka inspekcji wskazuje datę, do której powinna być wykonana kolejna inspekcja. Kontrola jest zalecana szczególnie po zmianie użytkownika lub jeśli podnośnik będzie wykorzystany ponownie po dłuższym okresie czasu.



Kontrole bezpieczeństwa są ważne, aby upewnić się że urządzenie działa poprawnie. Specjalni dilerzy, autoryzowani przez nas, mogą przeprowadzić tą inspekcję twojego urządzenia.

5.6 ODWOŁANIA I DZIAŁANIA KOREKCYJNE

Poinformujemy cię, jeśli pojawią się nowe ważne informacje odnośnie bezpieczeństwa użytkowania twojego LIFTKAR PTR. Obecna wersja instrukcji obsługi znajduje się pod www.sano.at. Jeśli będą wymagane zmiany lub działania korekcyjne, poinformujemy cię i/lub autoryzowanych dilerów na piśmie o wszystkich dotkniętych numerach seryjnych. Jeśli twój LIFTKAR PTR zostanie dotknięty odwołaniem, poinformujemy cię, co nastąpi dalej. Zalecamy rejestrację urządzenia na naszej stronie internetowej www.sano-stairclimbers.com/product-registratio

6 GWARANCJA I OBSŁUGA KLIENTA

6.1 MODYFIKACJA SCHODOŁAZU GĄSIENICOWEGO

- Jakiekolwiek modyfikacje nie są dozwolone i mogą skutkować unieważnieniem gwarancji i odpowiedzialności producenta.
- Modyfikacje schodołazu gąsienicowego mogą być dokonane wyłącznie przez producenta.

POLECANE PRZEZ SANO!

W celu zapewnienia dłuższej żywotności, zalecamy przeprowadzanie regularnych przeglądów schodołazu przeprowadzanych przez autoryzowanego dealera SANO. Prosimy o kontakt ze sprzedawcą SANO w celu uzyskania więcej informacji.

OBSŁUGA KLIENTA

OBSŁUGA KLIENTA: +48 468745020

7 GWARANCJA I ODPOWIEDZIALNOŚĆ

7.1 GWARANCJA

Okres gwarancji na podstawę jezdną i kolumnę urządzenia wszystkich modeli Liftkar PTR wynosi 24 miesiące. Akumulatory posiadają okres gwarancji 6-cio miesięczny. W obu przypadkach, okres gwarancji rozpoczyna się z dniem, w którym produkt został przekazany Klientowi.

Gwarancja nie obejmuje:

- części podlegającym naturalnemu zużyciu
- uszkodzeń powstałych w wyniku używania urządzenia do celów innych niż przeznaczone
- nieautoryzowanych modyfikacji urządzenia lub akcesorii
- wymaganej konserwacji ze względu na ciągłą pracę
- uszkodzeń w wyniku niewłaściwego obsługiwania i / lub nieprzestrzegania instrukcji obsługi, wypadków, zaniedbania, agresywnych zachowań, uszkodzenia w wyniku pożaru i wody, siły wyższej i innych przyczyn poza naszą kontrolą.

7.2 ODPOWIEDZIALNOŚĆ

SANO Transportgeraete GmbH nie ponosi odpowiedzialności za jakiekolwiek uszkodzenia, jeżeli:

- Liftkar PTR jest używany do celów, do których nie jest przeznaczony.
- naprawy, instalacja lub inne prace został wykonane przez nieautoryzowane osoby.
- nie są przestrzegane zalecenia z niniejszej instrukcji.
- Elementy,nie będące produktem Sano są przymocowane lub podłączane do LIFTKAR PTR.
- oryginalne elementy są usunięte.



Prosimy o kontakt w celu uzyskania listy autoryzowanych serwisów firmy SANO.

8 DEKLARACJAZGODNOŚCI



Firma SANO Transportgeraete GmbH (numer identyfikacyjny podmiotu/SRN: AT-MF-000053609) oświadcza na własną odpowiedzialność, że poniższe modele mobilnych podnośników schodowych LIFTKAR przeznaczonych do transportu osób są zgodne z wymogami rozporządzenia w sprawie wyrobów medycznych (UE) 2017/745 (MDR) jako wyroby medyczne klasy I.

Klasyfikacja produktu: Klasa I zgodnie z rozporządzeniem (UE) 2017/745 MDR, załącznik VIII, rozdział III, zasada I. Procedura oceny zgodności zgodnie z rozporządzeniem (UE) 2017/745 MDR, załącznik IX.

Przeznaczenie: Do transportu osób mających trudności z chodzeniem po schodach w pomieszczeniach i na zewnątrz. Transport musi być realizowany wyłącznie przez wykwalifikowaną osobę towarzyszącą, a maksymalne dopuszczalne obciążenie określone dla danego modelu nie może zostać przekroczone.

Wszelkie zmiany wprowadzone w produkcie bez naszej uprzedniej zgody powodują unieważnienie niniejszego oświadczenia.

Article data specifically for Germany					
Article number	**Trade name**	**Product name/Type**	**Basic-UDI-DI**	**UDI-DI**	**Firmware-Version from**
075801	LIFTKAR PTR 130 - HM	LIFTKAR PTR	912004777PTRJM	9120047773109	2.4
075802	LIFTKAR PTR 160 - HM	LIFTKAR PTR	912004777PTRJM	9120047773116	2.4
075803	LIFTKAR PTR-L 160 - HM	LIFTKAR PTR-L	912004777PTRJM	9120047773123	2.4
075805	LIFTKAR PTR-L 130 - HM	LIFTKAR PTR-L	912004777PTRJM	9120047773130	2.4

Article data for other countries					
Article number	**Trade name**	**Product name/Type**	**Basic-UDI-DI**	**UDI-DI**	**Firmware-Version from**
075702	LIFTKAR PTR 160	LIFTKAR PTR	912004777PTRJM	9120047773017	2.4
075701	LIFTKAR PTR 130	LIFTKAR PTR	912004777PTRJM	9120047773000	2.4
075703	LIFTKAR PTR-L 160	LIFTKAR PTR-L	912004777PTRJM	9120047773079	2.4
075705	LIFTKAR PTR-L 130	LIFTKAR PTR-L	912004777PTRJM	9120047773093	2.4

Relevant standards:

ISO 7176-28:2012

ISO 7176-14:2008

ISO 7176-21:2009

This declaration of conformity is valid until one of the listed types is changed.



Ing. Jochum Bierma, dyrektor zarządzający

NOTATKI

Model:	
Numer seryjny:	
Data produkcji:	
Data zakupu:	
Dystrybutor:	

KONTAKT

SANO Transportgeraete GmbH
Gewerbezeile 15
4040 Linz, Austria
Tel.: +43 7239 51010
Fax: +43 7239 51010 001
office@sano.at

www.sano.at

SANO Deutschland GmbH
Geigelsteinstraße 10
83080 Oberaudorf
Niemcy

Tel. +49 8033 / 308 96 0
Fax +49 8033 / 308 96 17
info@sano-treppensteiger.de

www.sano-treppensteiger.de

SANO UK Powered Stairclimbers Ltd.
Bristol Court, Betts Avenue
Martlesham Heath
Ipswich, Suffolk / IP5 3RY, Anglia

Tel. +44 1473 / 333 889
Fax +44 1473 / 333 742
info@sano-uk.com

www.sano-uk.com

Ulec zmianie bez uprzedzenia / LIFTKAR PTR

2026-09 (V1.0)

WWW.SANO-STAIRCLIMBERS.COM