LIFTKAR PTR

ELEVATOR ELECTRIC CU ȘENILE



INSTRUCȚIUNI DE UTILIZARE

Română

SANO
makes life easier.

INTRODUCERE **3**

1 GENERALITĂȚI INDICAȚII DE SIGURANȚĂ **4**

2 DESCRIEREA PRODUSULUI **9**

2.1 ELEMENT DE COMANDĂ - UNITATEA MÂNERULUI 10
2.2 ELEMENT DE COMANDĂ AL UNITĂȚII DE BAZĂ 11
2.3 LIFTKAR PTR – COMPONENTELE INDIVIDUALE 11
2.4 DATE TEHNICE 12
2.5 AFIȘAJE ȘI ELEMENTE DE COMANDĂ 12
2.6 DIMENSIUNI PRINCIPALE 13

3 PUNEREA ÎN FUNCȚIUNE **14**

PRIMII PAȘI 14
3.1 ÎNCĂRCAREA ACUMULATORULUI 14
3.2 MONTAREA/REGLAREA MÂNERULUI ÎN UNITATEA DE BAZĂ 14
3.3 BLOCAREA MÂNERULUI 15
3.4 DEBLOCAREA MÂNERULUI 15
3.5 SCOATEREA MÂNERULUI 15

4 UTILIZAREA ȘI FUNCȚIONAREA **16**

4.1 SUPORTUL SCAUNULUI CU ROTILE 16
4.2 DEPLASAREA PE SCĂRI 17
4.3 AȘEZAREA SCAUNULUI CU ROTILE 19
4.4 ÎMPINGEREA ELEVATORULUI ELECTRIC CU ȘENILE PE PARDOSELILE PLANE 19
4.5 SENZORUL UNGHIULUI DE ÎNCLINARE 20
4.6 AVERTIZARE PRIVIND STAREA BATERIEI 20
4.7 RECOMANDARE PENTRU ÎNCĂRCAREA ACUMULATORULUI 21
4.8 SISTEMUL DE DEBLOCARE DE URGENȚĂ 22

5 CURĂȚAREA & ELIMINAREA **22**

5.1 CURĂȚAREA ȘI DEZINFECTAREA 22
5.2 Eliminarea ca deșeu 23
5.3 REUTILIZAREA | TRANSFERUL 23
5.4 MĂSURI PENTRU COMBATEREA INCENDIILOR 23
5.5 Verificarea tehnică a siguranței 24
5.6 Rechemările și măsurile de corecție 24

6 GARANȚIE & SERVICIUL PENTRU CLIENȚI **25**

6.1 MODIFICĂRI LA ELEVATORUL ELECTRIC CU ȘENILE 25

7 GARANȚIA & RĂSPUNDEREA **25**

7.1 GARANȚIE 25
7.2 Răspunderea 26

8 DECLARAȚIE DE CONFORMITATE **27**

NOTE **28**

CONTACTE **29**

INTRODUCERE

FELICITĂRI!

PRIN ACHIZIȚIONAREA LIFTKAR PTR, AȚI PRIMIT UN ELEVATOR SIGUR, CU ȘENILE. SCOPUL PROPUS ESTE TRANSPORTUL EXCLUSIV AL PERSOANELOR CU DIZABILITĂȚI LOCOMOTORII, PENTRU URCAREA, RESPECTIV COBORÂREA SCĂRILOR, CU AJUTORUL UNUI ÎNSOȚITOR.

Elevatorul electric cu șenile LIFTKAR PTR este un dispozitiv mobil, special dezvoltat pentru urcarea scărilor drepte. Astfel, dobândiți un plus de libertate și, în același timp, coloana vertebrală a persoanelor cu dizabilități locomotorii este mai puțin solicitată.

Prin acționarea a două manete, LIFTKAR PTR poate fi demontat în două părți practice, foarte simplu, în câteva secunde: Unitatea de bază, inclusiv acumulatorul încorporat, cântărește aproximativ 28 kg, iar unitatea mânerului aproximativ 11 kg.

Pe scări, LIFTKAR PTR se distinge printr-un comportament sigur în deplasare. Indiferent că sunteți un serviciu de transport, partener, rudă sau prieten, vă dorim tuturor succes în utilizarea acestui dispozitiv. Aceste instrucțiuni de utilizare vă vor fi de ajutor pentru deprinderea utilizării LIFTKAR PTR.

Prin înregistrarea online a produsului dvs., vă vom informa automat prin e-mail despre noutăți și modificările tehnice (opțiuni, accesorii etc.). https://www.sano-stairclimbers.com/product-registration

INSTRUCȚIUNILE DE UTILIZARE NU ÎNLOCUIESC INSTRUIREA OBLIGATORIE DE CĂTRE PERSONALUL SPECIALIZAT ȘI AUTORIZAT.



LIFTKAR® PTR (inclusiv opțiunile: tetieră, pernă pentru spate și suport rabatabil pentru scaunul cu rotile)

În cazul scaunelor cu rotile cu manetă de frânare pe mânerele de împingere, mini-rampele sunt obligatorii.



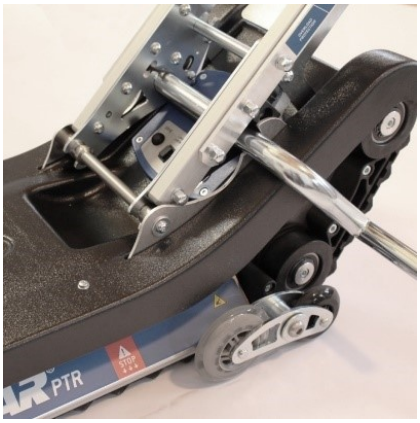

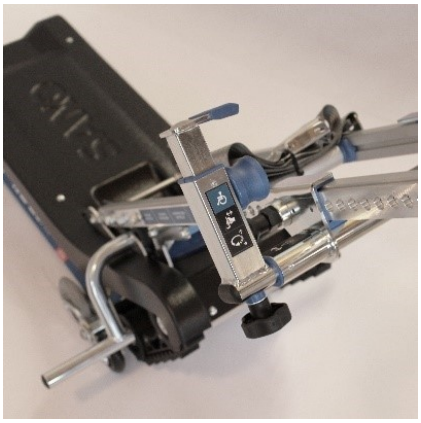

1 GENERALITĂȚI INDICAȚII DE SIGURANȚĂ

ATENȚIONARE – POSIBIL PERICOL IMINENT SAU SITUAȚIE DĂUNĂTOARE
Dacă nu este evitată, consecința poate fi producerea vătămărilor corporale sau a daunelor materiale ușoare!

AVERTIZARE – POSIBIL PERICOL IMINENT
Dacă nu este evitat, consecința poate fi decesul sau vătămările corporale foarte grave!

PERICOL – PERICOL IMINENT IMEDIAT
Dacă nu este evitat, consecința poate fi decesul sau vătămările corporale foarte grave!

HERSTELLER
Producător

HERSTELLUNGSDATUM
Data de fabricație

SN **SERIENNUMMER**
Numărul de serie

TROCKEN AUFBEWAHREN
Depozitați într-un loc uscat

MD

CE

MEDIZINPRODUKT
Dispozitiv medical

CE-KENNZEICHNUNG
CE-Marking

SERBISCHE CE-KENNZEICHEN
Serbian CE-Marking

ELEKTROSCHROTT
Deșeuri electronice

TEMPERATURGRENZWERTE ANWENDUNGSBEREICH 5 º C BIS 40 º C
Limite de temperatură Domeniu de aplicare 5 º C till 40 º C (41 º F till 104 º F)

EINDEUTIGE PRODUKTIDENTIFIZIERUNG
Identificarea unică a produsului

GEBRAUCHSANWEISUNG BEACHTEN
Urmați instrucțiunile de utilizare

WARNUNG VOR HANDVERLETZUNG DURCH RIEMENANTRIEB
Avertisment privind riscul de rănire a mâinilor din cauza transmisiei cu curea

INDICAȚIE

- Citiți cu atenție aceste instrucțiuni de utilizare. Urmați toate indicațiile acestor instrucțiuni și aveți în vedere semnele de avertizare și pictogramele aplicate pe dispozitiv. Urcarea scărilor reprezintă un pericol inerent și, în cazul nerespectării acestor indicații, se pot produce accidente.
- Elevatorul electric cu șenile trebuie utilizat doar conform destinației, pentru transportarea persoanelor pe scări drepte.
- LIFTKAR-PTR trebuie utilizat doar de către persoanele care
  - au fost instruite în mod demonstrabil în ceea ce privește utilizarea elevatorului electric cu șenile
  - pot urca scările cu spatele
  - sunt în formă fizică și psihică bună
  - sunt capabile să își păstreze echilibrul fără prea mult efort.
- LIFTKAR PTR NU trebuie utilizat de către următoarele persoane:
  - Tinerii sub 16 ani
  - Persoanele aflate sub influența medicamentelor, a drogurilor sau a alcoolului
  - femeile însărcinate
  - În general, copiilor li se interzice utilizarea elevatorului electric cu șenile.
- În cazul în care se produce un accident cu elevatorul electric, acesta trebuie anunțat imediat distribuitorului dvs. specializat (vigilență)!
- Scaunul cu rotile trebuie să fie în stare tehnică ireproșabilă (fără deteriorări la construcția cadrului etc., fără îmbinări cu șuruburi desfăcute sau lipsă, fără modificări, cu anvelopele și frânele în stare bună). Dacă aveți îndoieli, contactați distribuitorul specializat înainte de

utilizare.

- LIFTKAR PTR nu este conceput pentru deplasarea îndelungată pe suprafețe orizontale.
- La început, exersați întotdeauna fără prezența unei persoane, până când puteți executa deplasarea fără greșeli. Apoi, încercați din nou cu o persoană cât mai ușoară, fără dizabilități locomotorii. Această persoană ar trebui se susțină de o balustradă sau să fie susținută de către o a doua persoană.
- Nu se recomandă utilizarea pe suprafețe umede și alunecoase.

ATENȚIONARE

- La început, exersați întotdeauna fără prezența unei persoane, până când puteți executa deplasarea fără greșeli. Apoi, încercați din nou cu o persoană cât mai ușoară, fără dizabilități locomotorii. Această persoană ar trebui se susțină de o balustradă sau să fie susținută de către o a doua persoană.
- Nu introduceți niciodată mâinile în benzile cu șenile (există pericolul de prindere/strivire)!
- Pentru transportarea dispozitivului, se recomandă demontarea LIFTKAR PTR.
- LIFTKAR PRT are un acumulator puternic de 12 Ah/24 volți, care trebuie să fie întotdeauna încărcat complet în momentul utilizării elevatorului electric cu șenile. În cazul în care se întâmplă ca acumulatorul să se descarce pe scări, atunci opriți imediat elevatorul și încărcați acumulatorul complet. Chiar și cu acumulatorul aproape descărcat, se poate coborî cel puțin un etaj. Descărcarea acumulatorului se observă mai întâi din comportamentul de deplasare. LIFTKAR PTR încetinește și pare obosit. Utilizatorii neexperimentați sunt avertizați de afișajul LED: **Dacă acumulatorul trebuie încărcat, afișajul LED începe să lumineze intermitent și alternativ în culorile roșu și verde și se aude un semnal acustic de avertizare.**
- Pentru condițiile ambiante în timpul depozitării și funcționării elevatorului electric cu șenile LIFTKAR, se aplică următoarele indicații: Evitați expunerea elevatorului electric cu șenile la temperaturi extrem de ridicate (peste 40 °C), în lumina directă a soarelui, precum și la umiditate ridicată (peste 70%), de exemplu, prin utilizarea acestuia în camere de saună, în ploaie sau altele similare, deoarece există riscul de supraîncălzire a produsului, de arsuri sau de deteriorare a dispozitivului! De asemenea, evitați expunerea elevatorului electric cu șenile la temperaturi extrem de scăzute, sub 5 °C. Nu se permite utilizarea în apropierea dispozitivelor medicale sensibile.

AVERTIZARE

- Pentru transportul persoanelor cu elevatoarele electrice cu șenile LIFTKAR, se permite doar utilizarea scaunelor cu rotile care dispun de o centură de siguranță sau un alt sistem de reținere pentru persoane. (Pericol de răsturnare!)
- Persoanele care nu pot sta stabil pe scaun, trebuie să aibă neapărat centura fixată.
- În cazul în care, în timpul utilizării elevatorului electric cu șenile LIFTKAR, apar zgomote și/sau oscilații neobișnuite, dispozitivul nu mai trebuie utilizat. Acesta trebuie retras din circulație și predat unui distribuitor specializat și autorizat, pentru inspecție!
- Nu utilizați niciodată LIFTKAR PTR pe scările cu o înclinație > 35°.
- Asigurați-vă că scara pe care trebuie efectuată deplasarea, este concepută pentru sarcina totală a elevatorului electric cu șenile + scaunul cu rotile + persoana transportată.
- Nu vă deplasați niciodată pe scările puternic deteriorate (de exemplu, cu marginile scărilor foarte rupte).
- Utilizarea elevatorului electric cu șenile pe scările în spirală sau cu multe unghiuri, nu este posibilă.
- Pentru a împiedica alunecarea de pe scări, asigurați-vă că purtați încălțăminte antialunecare.
- Pentru a evita căderile, nu circulați pe scările umede, alunecoase sau date cu ceară. Și covoarele trebuie să fie antialunecare!
- Brațele persoanei transportate nu trebuie să atârne în lateral sau să fie mișcate puternic. În schimb, brațele trebuie așezate pe brațe sau pe cotiere sau pe coapsă!

PERICOL

- Nu deplasați niciodată LIFTKAR PTR pe o suprafață umedă, alunecoasă, tratată sau ceruită, lucioasă, înghețată sau pe alte suprafețe similare, pe care însoțitorul nu are o stabilitate suficientă, iar efectul de frânare al roților nu este garantat. Inclusiv covoarele sau mochetele nefixate pot fi periculoase.
- Sub nicio formă nu trebuie să dați drumul mânerului în timpul deplasării pe scări! Conduceți întotdeauna cu ambele mâini! (Pericol de cădere!)
- Aveți grijă ca nicio persoană să nu se afle pe scări, sub dispozitiv, în timpul deplasării. (Pericol de coliziune!)
- Purtați întotdeauna încălțăminte închisă și antialunecare! (Pericol de cădere!)
- Utilizarea elevatorului electric este interzisă fără excepții în zonele protejate contra exploziilor.
- Nu supraîncărcați niciodată dispozitivul! Sarcina maximă (în funcție de model) a LIFTKAR PTR este de 130 kg sau 160 kg (greutatea persoanei + greutatea scaunului cu rotile). Asigurați-vă că scaunul dvs. cu rotile (!) este conceput pentru greutatea persoanei transportate.
- Când coborâți scările, opriți-vă în direcția marginii treptei de îndată ce marcajul „STOP” de pe partea laterală este la același nivel cu marginea treptei. (Pericol de cădere!)

2 DESCRIEREA PRODUSULUI



1. TETIERĂ *
2. CLEMĂ PENTRU SUPORTUL SCAUNULUI CU ROTILE
3. MÂNER
4. UNITATE DE BAZĂ
5. ELEMENT DE COMANDĂ - MÂNER
6. PERNĂ PENTRU SPATE*
7. ȘURUB DE FIXAR
8. MANETĂ DE FIXARE
9. ELEMENT DE COMANDĂ AL UNITĂȚII DE BAZĂ
10. SUPORT RABATABIL AL SCAUNULUI CU ROTILE *

* optional

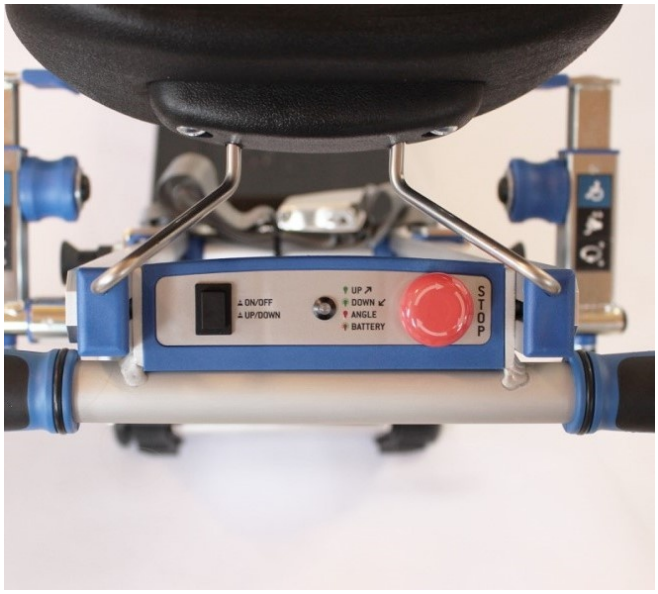

ELEMENT DE COMANDĂ - MÂNER

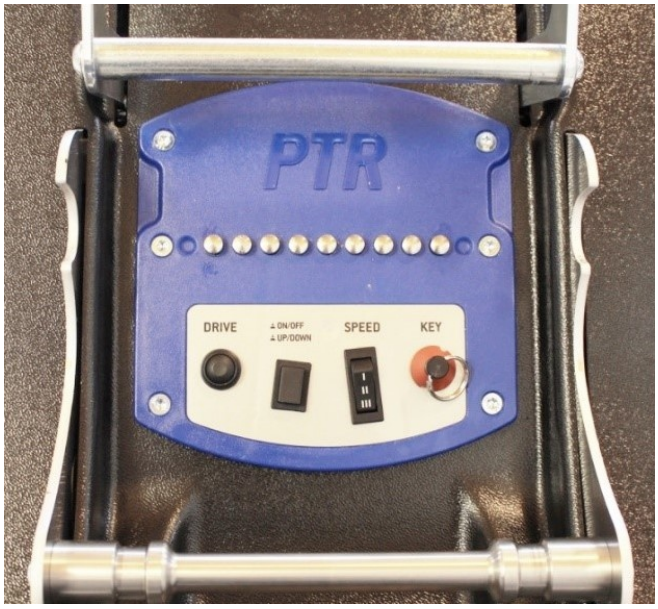

ELEMENT DE COMANDĂ AL UNITĂȚII DE BAZĂ

2.1 ELEMENT DE COMANDĂ - UNITATEA MÂNERULUI

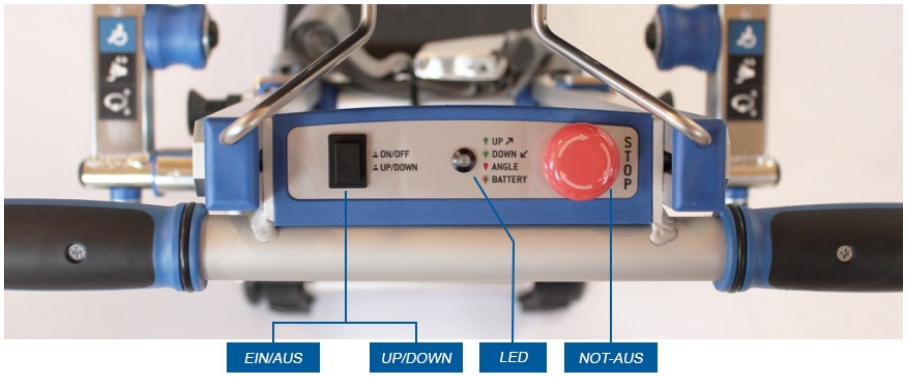

PORNIT/OPRIT - SUS/JOS

- LIFTKAR PTR este activat prin apăsarea în stare oprită. LIFTKAR PTR se află automat în modul ascendent.
- LED-ul **luminează în culoarea verde.**
- Modul de deplasare descendent se activează prin apăsarea butonului. LED-ul **luminează intermitent în culoarea verde.**
- Printr-o apăsare mai lungă (aproximativ 2 secunde) LIFTKAR PTR se oprește. După o perioadă de inactivitate de aproximativ 5 minute, dispozitivul se oprește automat, pentru a economisi bateria.

LED

- Luminează în culoarea verde în modul ascendent
- Luminează intermitent în culoarea verde în modul descendent
- Luminează în culoarea roșie la o înclinație prea mare a scărilor (36-40°). Viteza LIFTKAR PTR se reduce automat.
- În caz de suprasarcină sau un unghi extrem de înclinat al scării, se aprinde în culoarea roșie și se aude avertizarea acustică. PTR se oprește.
- Luminează intermitent în culoarea roșie/verde și se aude avertizarea acustică.

OPRIRE DE URGENȚĂ

- Oprește elevatorul electric cu șenile LIFTKAR PTR.
- Oprirea de urgență poate fi resetată prin tragere sau rotire.

2.2 ELEMENT DE COMANDĂ AL UNITĂȚII DE BAZĂ

CHEIE
Cheia protejează LIFTKAR PTR contra punerii neautorizate în funcțiune.

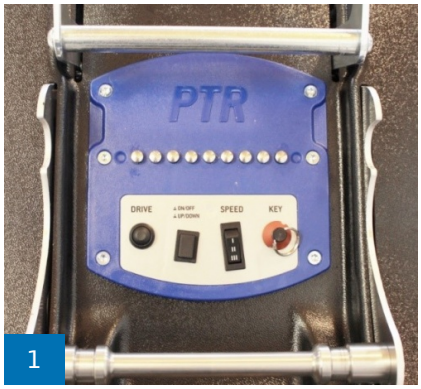

1

PORNIT/OPRIT
Aceeași funcție ca cea de pe mâner.

AVERTIZARE
A se utiliza numai pentru activitatea de încărcare (de ex.: depozitare în vehicul)

DEPLASARE
Pornește lanțul de antrenare în modul de deplasare respectiv.

VITEZĂ
Comutator de preselectare pentru viteza de urcare

Treapta I 5,5m/min
Treapta II 6,5m/min
Treapta III 7,5m/min

2.3 LIFTKAR PTR – COMPONENTELE INDIVIDUALE



LIFTKAR PTR – COMPONENTELE INDIVIDUALE (CONȚINUTUL LIVRĂRII)

2.4 DATE TEHNICE

Sarcină maximă (inclusiv scaun cu rotile)	130 kg / 160 kg
Lățimea minimă a scaunului cu rotile (partea interioară a cadrului)	420 mm
Unghiul max. al scării	35°
Greutate totală	39 kg
Greutatea unității de bază (inclusiv baterii)	28 kg
Autonomie	până la 1000 de trepte *
Dimensiunea minimă a platformei	970 x 970 mm
Nivelul presiunii acustice	sub80dB
Forța de apăsare necesară pentru elementele de comandă:	max. 5 N

* în funcție de greutatea totală ce trebuie transportată

2.5 AFIȘAJE ȘI ELEMENTE DE COMANDĂ

UNITATE DE BAZĂ

- Comutator cu cheie
- Buton combinat PORNIT/OPRIT - SUS/JOS
- Comutator de selectare a vitezei I / II / III
- Mufă de încărcare c.c.
- Siguranță principală

MÂNER

- Buton combinat PORNIT/OPRIT - SUS/JOS
- LED multifuncțional - starea bateriei și unghiul de înclinare
- Oprire de urgență
- Buton de deplasare (buton de activare)

2.6 DIMENSIUNI PRINCIPALE

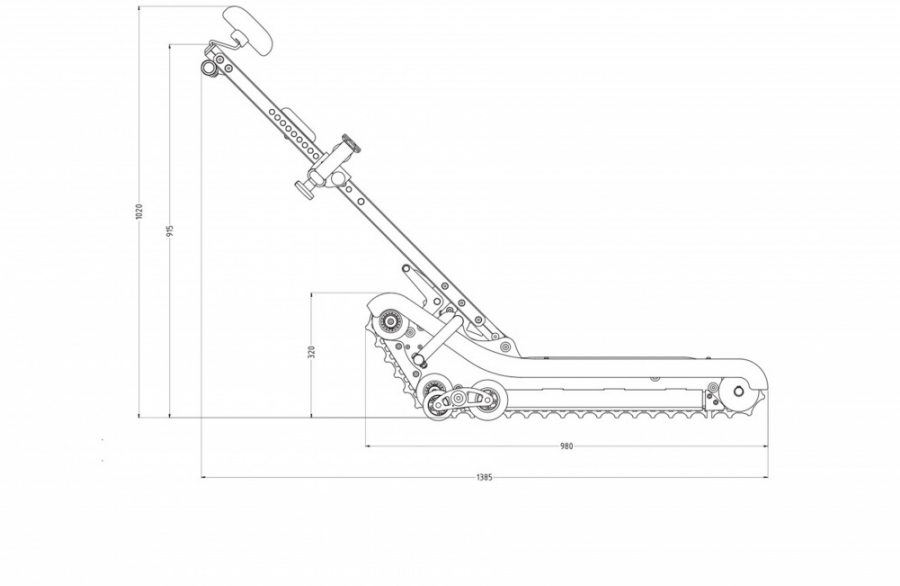

VEDERE DIN LATERAL

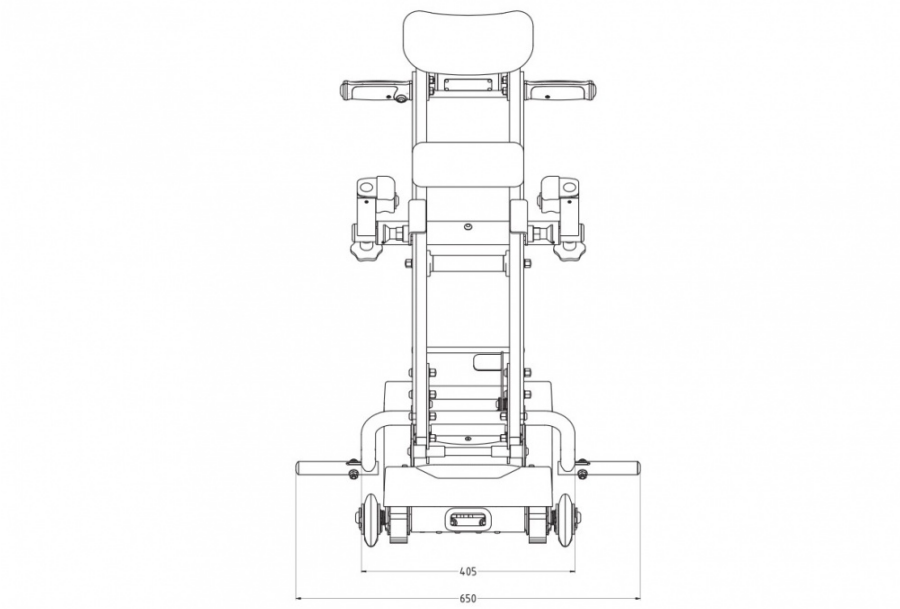

VEDERE FRONTALĂ

3 PUNEREA ÎN FUNCȚIUNE

PRIMII PAȘI

3.1 ÎNCĂRCAREA ACUMULATORULUI

Încărcați complet acumulatorul de 24 V/12 Ah, încorporat fix în unitatea de bază. În funcție de starea de încărcare, acesta poate rezista până la 6 ore. Mufa de încărcare se află pe partea din spate a unității de bază (figura 1 a).



LIFTKAR PTR este echipat cu un dispozitiv de încărcare a bateriei încorporat în dispozitiv. LED-ul aflat în peretele din stânga al dispozitivului (figura 1b) indică starea de încărcare în timpul procesului de încărcare:

Portocaliu: Procesul de încărcare este în curs
Verde: Procesul de încărcare se finalizează, bateria este încărcată complet.



3.2 MONTAREA/REGLAREA MÂNERULUI ÎN UNITATEA DE BAZĂ



Așezați furcile suportului în formă de U, aflate pe partea inferioară a mânerului, pe puntea de susținere rotundă (figura 2a).

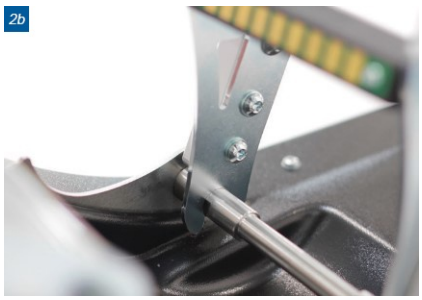

Asigurați-vă că furcile suportului se înclichetează complet în canelurile suportului, frezate în puntea de susținere (figura 2b). Procesul de înclichetare este înlesnit prin pivotarea mânerului (înainte/înapoi).

3.3 BLOCAREA MÂNERULUI

Pivotați mânerul în poziția de deplasare. Maneta de fixare armată cu arc se înclichetează automat. Maneta de fixare este menținută suplimentar în această poziție de către eclisa de siguranță (figura 3).

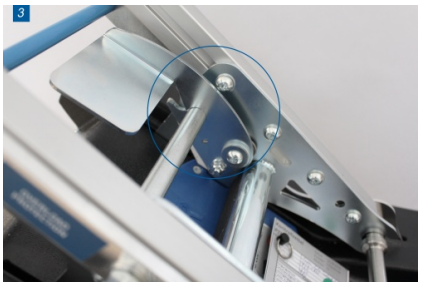

AVERTIZARE

Înainte de deplasare, verificați întotdeauna poziția corectă a manetei de fixare. Eclisa de siguranță trebuie să fie înclichetată!

3.4 DEBLOCAREA MÂNERULUI



Apăsați eclisa de siguranță în față, cu piciorul (figura 4a) și trageți apoi maneta de fixare în poziția inferioară de capăt (în spate) (figura 4b).

3.5 SCOATEREA MÂNERULUI



Pivotați mânerul în direcția de deplasare înainte și trageți ușor mânerul, în sus. La atingerea poziției de înclichetare, mânerul se decuplează automat de unitatea de bază.

4 UTILIZAREA ȘI FUNCȚIONAREA

4.1 SUPORTUL SCAUNULUI CU ROTILE

4.1.1 AȘEZAREA SCAUNULUI CU ROTILE

Deplasați scaunul cu rotile în mijloc, peste unitatea de bază, până când anvelopele roților de mână ajung la suportul scaunului cu rotile.


1


2

4.1.2 PIVOTAȚI MÂNERUL CĂTRE SCAUNUL CU ROTILE

Deblocați unitatea mânerului și pivotați-o în direcția scaunului cu rotile, până când unitatea mânerului se află aproximativ vertical (paralel cu spătarul scaunului cu rotile).

4.1.3 POZIȚIONAREA CLEMEI SUPORTULUI SCAUNULUI CU ROTILE

Poziționați clema suportului scaunului cu rotile direct sub curbura mânerului scaunului cu rotile.


3

Trăgând de cele două știfturi de blocare și deplasând pe verticală clema, puteți regla cu ușurință înălțimea la înălțimea scaunului cu rotile.


4

4.1.4 FIXAREA SCAUNULUI CU ROTILE

Ajustați ambele unități de blocare prin deplasare laterală (în stânga și în dreapta clemei) și fixați-le strângând ambele șuruburi manuale.

Ajustați tetiera și pivotați mânerul înapoi, în poziția de deplasare. Pentru aceasta țineți mânerul cu ambele mâini. Maneta de fixare armată cu arc se mișcă automat în poziția frontală de capăt. Eclisa de siguranță se fixează.

INDICAȚIE

- Asigurați-vă că eclisa de siguranță s-a fixat.
- Blocați frâna scaunului cu rotile!
- Aveți grijă ca în momentul urcării și coborârii din dispozitiv, acesta să fie oprit, pentru a evita pornirea accidentală.

AVERTIZARE

Nu lăsați niciodată nesupravegheată persona care trebuie transportată în această poziție!

4.2 DEPLASAREA PE SCĂRI

4.2.1 PORNIREA

Porniți elevatorul electric cu șenile cu ajutorul comutatorului cu cheie și al butonului PORNIT/OPRIT.

Elevatorul electric cu șenile se află automat în regimul de funcționare ascendent. LED-ul luminează permanent în culoarea verde.



1


2a

4.2.2 ASCENDENT

Poziționați elevatorul electric cu șenile (figura 2a) într-un unghi de 90° față de scară.



2b

Țineți întotdeauna bine mânerul, cu ambele mâini. Cu ajutorul butonului de selectare a direcției de pe afișajul mânerului, selectați opțiunea „SUS” (figura 2b). LED-ul luminează permanent în culoarea verde.

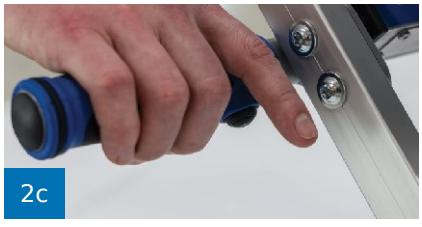
2c

Stați în spatele mânerului șenilei, așa cum ați învățat în timpul instruirii de către personalul autorizat. Apăsați butonul de activare de pe mânerul din dreapta (figura 2c).

AVERTIZARE

- Nu vă deplasați niciodată pe scările cu o înclinație mai mare de 35°. În timpul deplasării, țineți întotdeauna mânerul bine, cu ambele mâini.
- Deplasați-vă întotdeauna pe scări în unghi de 90° (axa longitudinală a elevatorul electric cu șenile față de treapta scărilor).
- Sistemul integrat de măsurare a unghiului înclinației (LED-ul unghiului de înclinație) servește doar ca indicator și nu reprezintă un dispozitiv de siguranță.

4.2.3 AJUNGEREA LA TREAPTA SUPERIOARĂ



3

Opriți elevatorul electric cu șenile imediat ce a ajuns la marcajul „STOP” al marginii treptei superioare (figura 3).

Acum înclinați încet elevatorul electric cu șenile spre spate, până când banda cu șenile atinge suprafața platformei. Apăsați din nou pe butonul de activare. Elevatorul electric cu șenile se deplasează acum integral pe platformă.


4

4.2.4 DESCENDENT

Poziționați elevatorul electric cu șenile într-un unghi de 90° față de scară, astfel încât persoana transportată să privească spre scară. Cu ajutorului butonului de preselectare a direcției, selectați afișajul de pe mâner „JOS”. LED-ul luminează intermitent în culoarea verde.

Țineți bine mânerul cu ambele mâini și deplasați elevatorul electric cu șenile până la marginea treptei superioare, apăsând butonul de activare până când ajungeți la marcajul lateral „STOP”. Opriți-vă și înclinați elevatorul electric cu șenile cu ambele mâini, ținând de mâner, în direcția scării, până când banda cu șenile atinge treapta scării. Apoi apăsați butonul de activare și continuați deplasarea descendentă.

AVERTIZARE

Înainte de a începe deplasarea, aliniați elevatorul electric cu șenile într-un unghi de 90° față de scară.

PERICOL

Când coborâți scările, opriți-vă în direcția marginii treptei de îndată ce marcajul „STOP” de pe partea laterală este la același nivel cu marginea treptei. (Pericol de cădere!)

4.2.5 VERIFICAREA

Deși elevatorul electric cu șenile este echipat cu LED de avertizare a unghiului de înclinare, vă recomandăm să verificați înclinația exactă a scării, înainte de prima deplasare.



4.3 AȘEZAREA SCAUNULUI CU ROTILE

4.3.1 DEBLOCAREA

Apăsați eclisa de siguranță (figura 1a) și trageți maneta flexibilă în poziția posterioară de capăt (figura 1b).

Acum pivotați cu atenție mânerul în direcția scaunului cu rotile, până când acesta ajunge să stea pe sol și mânerul se află în poziție verticală. Apoi, slăbiți șuruburile de fixare și trageți în lateral ambele elemente de blocare din spătarul scaunului cu rotile



INDICAȚIE
Efectuați această procedură doar pe pardoselile orizontale, la distanță de scară.



4.4 ÎMPINGEREA ELEVATORULUI ELECTRIC CU ȘENILE PE PARDOSELILE PLANE

4.4.1 DEPLASARE LA NIVEL

Pentru a împinge un scaun cu rotile montat pe elevatorul electric cu șenile, respectiv pentru a întoarce această combinație pe platforme, apăsați ușor mânerul în jos (figura 1).

Astfel, benzile cu șenile se ridică ușor și elevatorul electric cu șenile poate fi deplasat pe cele două perechi de roți dispuse în stânga și în dreapta, în partea din spate.



4.4.2 FUNCȚIILE UNITĂȚII DE BAZĂ

Pe partea din spate a unității de bază se află următoarele elemente de comandă:

- **Butonul combinat PORNIT/OPRIT, SUS/JOS**
- **Comutatorul cu cheie**
- **Comutatorul de selectare a vitezei**

Funcționarea unității de bază este posibilă fără mâner. Acest mod de funcționare este prevăzut exclusiv pentru încărcarea unității de bază, precum și pentru activități de service.

Unitatea de bază poate fi pusă în funcțiune cu ajutorul butonului PORNIT/OPRIT. După pornire, unitatea de bază intră automat în modul de deplasare ascendentă. Dacă apăsați încă o dată butonul PORNIT/OPRIT, dispozitivul comută în modul de deplasare descendentă. Printr-o apăsare mai lungă a butonului PORNIT/OPRIT, dispozitivul se oprește.

Cu ajutorul butonului de selectare a vitezei de deplasare, viteza poate fi schimbată în trei trepte.

4.5 SENZORUL UNGHIULUI DE ÎNCLINARE

LIFTKAR PTR este echipat cu senzor al unghiului de înclinare, care monitorizează înclinația elevatorului electric cu șenile pe scară. În cazul în care unghiul de înclinație pe scară depășește considerabil 35°, dispozitivul reduce viteza și LED-ul aplicat pe mâner (unitatea de comandă) luminează în culoarea roșie. În cazul unei înclinații extreme a scării, dispozitivul se oprește în modul de deplasare ascendentă, împiedicând astfel continuarea deplasării (se aude un semnal de avertizare și LED-ul luminează în culoarea roșie). Șenilele îi permit utilizatorului să urce lent scările, astfel încât LIFTKAR PTR să fie manevrat în afara zonei de pericol.

- Nu utilizați niciodată elevatorul electric cu șenile pe scări > 35°.
- Senzorul de înclinare nu înlocuiește verificarea înclinației scării de către utilizator, înainte de prima deplasare.

4.6 AVERTIZARE PRIVIND STAREA BATERIEI

În cazul în care nivelul de încărcare a bateriei scade, un LED intermitent roșu/verde de pe mâner și un semnal acustic frecvent indică starea redusă a încărcării. După primul semnal de avertizare privind starea de încărcare a bateriei, deplasarea se poate face pe cel puțin alte 3 - 4 etaje.

4.7 RECOMANDARE PENTRU ÎNCĂRCAREA ACUMULATORULUI

Bateriile cu plumb din interiorul bateriei nu necesită întreținere, sunt etanșe la gaz și sunt reîncărcabile. Durata de viață a acestora depinde în principal de numărul de cicluri de încărcare/descărcare. De exemplu, dacă se evită descărcările puternice, din bateriile de plumb se pot extrage mai mult de 1000 de descărcări parțiale și de peste 200 de ori capacitatea completă.

- De aceea, trebuie să evitați descărcările complete. Reîncărcați acumulatorul cât mai des posibil.
- Bateriile pe bază de plumb sunt supuse unei așa-numite „autodescărcări”. Inclusiv acumulatorul are nevoie de îngrijire și de aceea, acesta ar trebui să fie întotdeauna încărcat complet. Descărcarea puternică a acumulatorului îi scurtează durata de viață. Acumulatoarele cu gel pe bază de plumb au o durată mare de viață, dacă sunt încărcate complet periodic și cât mai repede posibil după utilizare. De aceea, acumulatorul ar trebui conectat imediat la cablul de încărcare, după fiecare utilizare. Încărcătorul de acumulator încorporat comută automat la conservarea încărcării, așadar supraîncărcarea nu este posibilă.
- În cazul în care bateriile pe bază de plumb se deteriorează, pot fi înlocuite de distribuitorii specializați și autorizați ai SANO. Bateriile vechi pe bază de plumb sunt complet reciclabile și nu reprezintă deșeuri speciale.
- Temperatura optimă de încărcare este 20 – 25 °C. Capacitatea este afectată de temperatura prea rece sau prea caldă.

INDICAȚIE

În cazul în care acumulatorul nu este bine încărcat sau se descarcă repede, nu numai că viteza elevatorului electric cu șenile LIFTKAR PTR se va reduce, ci va scădea și capacitatea. Acest lucru înseamnă că modul de suprasarcină poate fi atins cu o încărcătură mică.

4.8 SISTEMUL DE DEBLOCARE DE URGENȚĂ

Sistemul de deblocare de urgență a unității de antrenare se află pe direcția de deplasare, privită din treimea frontală (partea stângă) a elevatorului electric cu șenile (figura 1). În cazul în care LIFTKAR PTR se oprește neprevăzut pe scară (defecțiune tehnică, baterii descărcate), elevatorul electric cu șenile poate fi pornit manual, trăgând de sistemul de deblocare de urgență. Astfel, frâna aplicată la motor se decuplează manual și LIFTKAR PTR se pune în mișcare prin greutatea proprie (șenilele + scaunul cu rotile + persoana).



1

ATENȚIE:

- Înainte de acționarea sistemului de deblocare de urgență, apăsați obligatoriu BUTONUL PENTRU
- OPRIREA DE URGENȚĂ și scoateți cheia. Pentru funcționarea de urgență, trebuie să fie prezentă o a doua persoană (asistent), care să decupleze frâna cu ajutorul transmisiei cu cablu. Utilizatorul ține bine mânerul elevatorului electric cu șenile cu ambele mâini (la fel ca în timpul funcționării normale).
- Elevatorul electric se pune în mișcare prin tragerea de sistemul de deblocare de urgență (asistent) și apăsarea pe mâner în direcția de deplasare (de către operator).
- Elevatorul electric cu șenile poate fi oprit prin eliberarea sistemului de deblocare de urgență. Deplasați-vă până la următoarea platformă inferioară a scărilor.
- În cazul unei greutăți totale reduse (elevatorul electric cu șenile și pasagerul), este necesar ca deplasarea descendentă să fie asistată de către operator, prin împingerea în direcția de deplasare.
- După utilizarea sistemului de deblocare de urgență, LIFTKAR PTR trebuie supus unei verificări complete a siguranței de către un partener autorizat SANO.

5 CURĂȚAREA & ELIMINAREA

5.1 CURĂȚAREA ȘI DEZINFECTAREA

Deviza noastră este:

DEPLASAREA SE FACE MAI BINE CU UN DISPOZITIV CURAT.

- Curățarea cu un detergent de uz casnic este suficientă.
- Nu utilizați niciodată un aparat de curățare cu înaltă presiune sau altele similare.
- Dacă este necesar, suprafețele pot fi tratate cu un dezinfectant pentru dispozitive, disponibil în comerț, pe bază de alcool (de ex. Sagrotan®).

5.2 ELIMINAREA CA DEȘEU

Elevatorul electric cu șenile LIFTKAR PTR este un produs cu o durată de viață îndelungată. La finalul duratei de viață a produsului, componentele elevatorului electric cu șenile și ale dispozitivului de încărcare trebuie eliminate în mod corespunzător.

- Elevatorul electric cu șenile nu conține bunuri periculoase și este complet reciclabil. Plăcile cu circuite electronice și bateria reîncărcabilă trebuie supuse unei proceduri corespunzătoare de reciclare.
- Nu este permisă eliminarea acumulatorului la gunoiul menajer!
- Eliminarea corectă și completă a elevatorului electric cu șenile poate fi asigură de producător contra cost.



5.3 REUTILIZAREA | TRANSFERUL

- Înainte de reutilizarea sau transferul elevatorului electric cu șenile trebuie efectuată o verificare tehnică a siguranței, inclusiv curățarea, de către personalul specializat și autorizat, conform indicațiilor producătorului.
- În plus, trebuie să existe dovada instruirii în ceea ce privește manipularea elevatorului electric cu șenile

5.4 MĂSURI PENTRU COMBATEREA INCENDIILOR

- **Agent de stingere:**
  Adecvat: Agent de stingere uscat, pământ nisipos, dioxid de carbon, spumă adecvată
- **Combaterea incendiilor:**
  Echipament de protecție: Purtați un aparat de respirație autonomă și îmbrăcăminte de protecție pentru a evita contactul cu pielea și ochii.
- **Pericole specifice:**
  Eliberează vapori toxici în condiții de incendiu.

5.5 VERIFICAREA TEHNICĂ A SIGURANȚEI

INDICAȚIE

Verificările tehnice ale siguranței trebuie efectuate numai de către producător, de serviciul extern SANO sau de către distribuitorii specializați și autorizați.

INDICAȚIE

Vă recomandăm să efectuați o verificare tehnică a siguranței, la fiecare doi ani. Autocolantul de testare informează cu privire la data limită pentru o verificare. Verificarea se recomandă mai ales după schimbarea utilizatorului, respectiv după o reutilizare.



Verificările tehnice de siguranță sunt importante, pentru a asigura o funcționare ireproșabilă a dispozitivului. Distribuitorii specializați și autorizați pot efectua această verificare a dispozitivului dvs.

5.6 RECHEMĂRILE ȘI MĂSURILE DE CORECȚIE

Vă vom informa în cazul în care există informații importante privind siguranța și manipularea LIFTKAR PTR. Găsiți versiunea actuală a acestor instrucțiuni de utilizare pe www.sano.at. În cazul în care este necesar să se efectueze modificări ulterioare sau să se ia măsuri corective asupra produsului, vă vom informa în scris pe dvs. și/sau pe distribuitorii noștri specializați și autorizați, cu privire la toate numerele de serie afectate. În cazul în care LIFTKAR PTR este afectat de o rechemare de produs, veți fi informat cu privire la toate procedurile ulterioare. Vă recomandăm să vă înregistrați dispozitivul pe pagina noastră de pornire, la secțiunea „Înregistrarea produsului”.

6 GARANȚIE & SERVICIUL PENTRU CLIENȚI

6.1 MODIFICĂRI LA ELEVATORUL ELECTRIC CU ȘENILE

- Nu sunt permise modificările de niciun fel și acestea duc la anularea oricăror reclamații privind răspunderea și garanția din partea producătorului.
- Modificările la elevatorul electric cu șenile pot fi efectuate, în principiu, doar de către producător.

RECOMANDAREA NOASTRĂ!

Pentru a asigura o durată de viață îndelungată a elevatorului electric cu șenile, vă recomandăm să îl supuneți periodic lucrărilor de service, efectuate de un distribuitor specializat și autorizat SANO. La distribuitorul dvs. specializat SANO veți primi mai multe informații despre acest lucru.

SERVICIUL PENTRU CLIENȚI

SERVICIUL PENTRU CLIENȚI: +43 7239 / 510 10

7 GARANȚIA & RĂSPUNDEREA

7.1 GARANȚIE

Garanția pentru unitatea de ridicare și cea a mânerului, pentru toate modelele de elevator electric cu șenile LIFTKAR PTR este de 24 de luni, pentru acumulator/baterie se aplică 6 luni și începe din ziua în care dispozitivul este predat cumpărătorului.

Din aceasta sunt excluse următoarele:

- piesele cu uzură naturală
- daunele care nu apar ca urmare a utilizării normale
- modificări nepermise la dispozitiv sau alte piese suplimentare
- lucrările de întreținere cauzate de utilizarea constantă
- Defectele datorate unei manipulări necorespunzătoare și/sau nerespectării instrucțiunilor de utilizare, accidente, deteriorări neglijente sau violente, incendii și apă, forță majoră și alte cauze independente de voința noastră.

7.2 RĂSPUNDEREA

În calitate de producător, SANO Transportgeraete GmbH, nu își asumă răspunderea pentru eventualele daune, dacă:

- LIFTKAR PTR este utilizat în mod necorespunzător.
- Reparațiile, lucrările de montaj sau alte lucrări sunt executate de persoane neautorizate.
- indicațiile din aceste instrucțiuni de utilizare nu sunt respectate.
- piesele străine pot fi atașate sau conectate la LIFTKAR PTR.
- Piesele originale sunt demontate.



Puteți primi de la noi o listă cu adresele distribuitorilor autorizați pentru reparații/întreținere!

8 DECLARAȚIE DE CONFORMITATE

SANO Transportgeraete GmbH (ID operator/SRN: AT-MF-000053609) declară, pe propria răspundere, că următoarele modele mobile de scări rulante LIFTKAR destinate transportului de persoane îndeplinesc cerințele Regulamentului privind dispozitivele medicale (UE) 2017/745 (MDR) ca dispozitive medicale de clasa I.

Clasificarea produsului: Clasa I, în conformitate cu Regulamentul (UE) 2017/745 MDR, anexa VIII, capitolul III, regula I

Procedura de evaluare a conformității în conformitate cu Regulamentul (UE) 2017/745 MDR, anexa IX.

Scopul de utilizare: Pentru transportul persoanelor cu dificultăți de deplasare pe scări, atât în interior, cât și în exterior. Transportul trebuie efectuat exclusiv de către un însoțitor care a urmat o instruire certificată, fără a depăși sarcina maximă admisă specifică modelului.

Orice modificare adusă produsului fără acordul nostru prealabil anulează valabilitatea prezentei declarații.

Standardele aplicate în special:

ISO 7176-28:2012
ISO 7176-14:2008
ISO 7176-21:2009

Prezenta declarație de conformitate este valabilă până la modificarea unuia dintre tipurile menționate.



Ing. Jochum Bierma, director general

Artikel Daten für Deutschland / Article data for Germany

Art.Nr.	Name	Basis-UDI-DI	UDI-DI
075801	LIFTKAR PTR 130 - HM	912004777PTRJM	9120047773109
075802	LIFTKAR PTR 160 - HM	912004777PTRJM	9120047773116
075803	LIFTKAR PTR-L 160 - HM	912004777PTRJM	9120047773123
075805	LIFTKAR PTR-L 130 - HM	912004777PTRJM	9120047773130

Artikel Daten für alle anderen Länder / Article data for all other countries

Art.Nr.	Name	Basis-UDI-DI	UDI-DI
075701	LIFTKAR PTR 130	912004777PTRJM	9120047773000
075702	LIFTKAR PTR 160	912004777PTRJM	9120047773017
075703	LIFTKAR PTR-L 160	912004777PTRJM	9120047773079
075705	LIFTKAR PTR-L 130	912004777PTRJM	9120047773093

NOTE

Model:	
Număr de serie:	
Data producției:	
Data:	
Reprezentant:	

CONTACTE

SANO Transportgeraete GmbH
Gewerbezeile 15
4040 Linz, Austria
Tel.: +43 7239 51010
Fax: +43 7239 51010 001
office@sano.at

www.sano.at

SANO Deutschland GmbH
Geigelsteinstraße 10
83080 Oberaudorf
Germania

Tel. +49 8033 / 308 96 0
Fax +49 8033 / 308 96 17
info@sano-treppensteiger.de

www.sano-treppensteiger.de

SANO UK Powered Stairclimbers Ltd.
Bristol Court, Betts Avenue
Martlesham Heath
Ipswich, Suffolk / IP5 3RY, Anglia

Tel. +44 1473 / 333 889
Fax +44 1473 / 333 742
info@sano-uk.com

www.sano-uk.com

Sub rezerva modificărilor / LIFTKAR PTR 2026-09

WWW.SANO-STAIRCLIMBERS.COM