LIFTKAR PTR

ЭЛЕКТРИЧЕСКИЙ ГУСЕНИЧНЫЙ ЛЕСТНИЧНЫЙ ПОДЪЕМНИК



РУКОВОДСТВО ПО ЭКСПЛУАТАЦИИ

Русский

SANO makes life easier.

ПРЕДИСЛОВИЕ ... **3**

1 ОБЩИЕ ТРЕБОВАНИЯ ТЕХНИКИ БЕЗОПАСНОСТИ ... **4**

2 ОПИСАНИЕ ПРОДУКТА ... **8**

2.1 ЭЛЕМЕНТ УПРАВЛЕНИЯ - РУКОЯТКА ... 9
2.2 ЭЛЕМЕНТ УПРАВЛЕНИЯ - ОСНОВНОЙ БЛОК ... 10
2.3 LIFTKAR PTR – ОТДЕЛЬНЫЕ ЭЛЕМЕНТЫ ... 10
2.4 ТЕХНИЧЕСКИЕ ХАРАКТЕРИСТИКИ ... 11
2.5 ИНДИКАТОРЫ И ЭЛЕМЕНТЫ УПРАВЛЕНИЯ ... 11
2.6 ГАБАРИТНЫЕ ХАРАКТЕРИСТИКИ ... 12

3 ЭКСПЛУАТАЦИЯ ... **13**

ПЕРВЫЙ ЭТАП ... 13
3.1 ЗАРЯДКА АККУМУЛЯТОРА ... 13
3.2 УСТАНОВКА/ФИКСАЦИЯ РУКОЯТКИ В ОСНОВНОЙ БЛОК ... 13
3.3 ФИКСАЦИЯ РУКОЯТКИ ... 14
3.4 ОТСОЕДИНЕНИЕ РУКОЯТКИ ... 14
3.5 СНЯТИЕ РУКОЯТКИ ... 14

4 УПРАВЛЕНИЕ И ЭКСПЛУАТАЦИЯ ... **15**

4.1 ПОДЪЕМ КРЕСЛА-КОЛЯСКИ ... 15
4.2 УПРАВЛЕНИЕ УСТРОЙСТВОМ НА ЛЕСТНИЦЕ ... 16
4.3 СНЯТИЕ КРЕСЛА-КОЛЯСКИ ... 19
4.4 ИСПОЛЬЗОВАНИЕ ГУСЕНИЧНОГО ЛЕСТНИЧНОГО ПОДЪЕМНИКА НА РОВНЫХ ГОРИЗОНТАЛЬНЫХ ПОВЕРХНОСТЯХ ... 19
4.5 ДАТЧИК УГЛА НАКЛОНА ... 20
4.6 ПРЕДУПРЕЖДЕНИЕ О СОСТОЯНИИ БАТАРЕИ ... 20
4.7 РЕКОМЕНДАЦИИ ПО ЗАРЯДКЕ АККУМУЛЯТОРА ... 21
4.8 АВАРИЙНАЯ РАЗБЛОКИРОВКА ... 21

5 ОЧИСТКА И УТИЛИЗАЦИЯ ... **22**

5.1 ОЧИСТКА И ДЕЗИНФЕКЦИЯ ... 22
5.2 УТИЛИЗАЦИЯ ... 23
5.3 ВТОРИЧНОЕ ИСПОЛЬЗОВАНИЕ | ИСПОЛЬЗОВАНИЕ БЫВШИХ В ЭКСПЛУАТАЦИИ УСТРОЙСТВ ... 23
5.4 ПРОТИВОПОЖАРНЫЕ МЕРОПРИЯТИЯ ... 23
5.5 Техническое обслуживание ... 24
5.6 Отзывы и предложения по улучшению ... 24

6 ГАРАНТИЯ И СЛУЖБА ПО РАБОТЕ С КЛИЕНТАМИ ... **25**

6.1 МОДИФИКАЦИИ ГУСЕНИЧНОГО ЛЕСТНИЧНОГО ПОДЪЕМНИКА ... 25

7 ГАРАНТИЯ И ОБЯЗАТЕЛЬСТВА ... **25**

7.1 ГАРАНТИЯ ... 25
7.2 ОБЯЗАТЕЛЬСТВА ... 26

8 ДЕКЛАРАЦИЯ СООТВЕТСТВИЯ ... **27**

ПРИМЕЧАНИЯ ... **28**

КОНТАКТ ... **29**

ПРЕДИСЛОВИЕ

ПОЗДРАВЛЯЕМ!

ВЫ ПРИОБРЕЛИ LIFTKAR PTR — БЕЗОПАСНЫЙ ГУСЕНИЧНЫЙ ЛЕСТНИЧНЫЙ ПОДЪЕМНИК. ЦЕЛЕВОЕ НАЗНАЧЕНИЕ — ТОЛЬКО ПЕРЕВОЗКА ЛЮДЕЙ С НАРУШЕНИЯМИ ОПОРНО-ДВИГАТЕЛЬНОЙ СИСТЕМЫ ВВЕРХ ИЛИ ВНИЗ ПО ЛЕСТНИЦЕ С ПОМОЩЬЮ СОПРОВОЖДАЮЩЕГО.

Гусеничный лестничный подъемник LIFTKAR PTR — это мобильное устройство, специально разработанное для подъема по прямой лестнице. С его помощью вы ощутите свободу передвижения, а также облегчите нагрузку на позвоночник тем, кто до сих пор был вынужден помогать лицам с ограниченными физическими возможностями при подъеме по лестнице.
LIFTKAR PTR разбирается простым способом на две удобные в пользовании части за считанные секунды с помощью двух рычагов: Основной блок вместе со встроенным аккумулятором весит около 28 кг, блок рукоятки — около 11 кг.
LIFTKAR PTR отличается безопасным вождением на лестнице. Службам перевозок, партнерам, родственникам или вашим друзьям — мы желаем всем больших успехов в использовании этого устройства. Это руководство по эксплуатации поможет вам узнать, как правильно использовать устройство LIFTKAR PTR.
Зарегистрируйте ваше устройство онлайн, и мы будем автоматически информировать вас по электронной почте о новостях и технических изменениях (опции, комплектующие и т.д.). https://www.sano-stairclimbers.com/product-registration

РУКОВОДСТВО ПО ЭКСПЛУАТАЦИИ НЕ ЗАМЕНЯЕТ ОБЯЗАТЕЛЬНЫЙ ИНСТРУКТАЖ КВАЛИФИЦИРОВАННОГО ПЕРСОНАЛА.



LIFTKAR® PTR (вкл. подголовник, подушку под спину и складные элементы коляски)

Мини-рампы обязательны для колясок с тормозными рычагами на нажимных рукоятках.



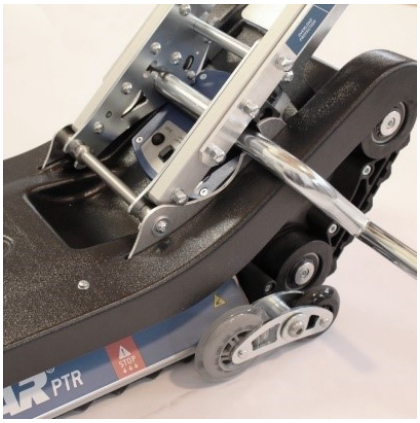

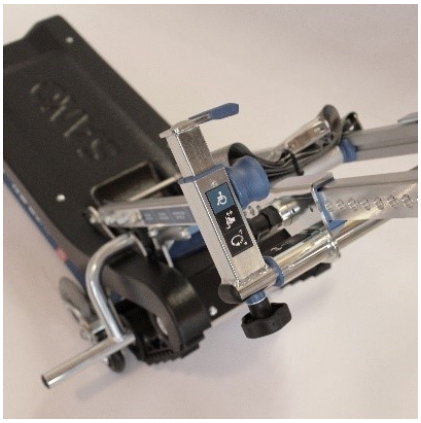

1 ОБЩИЕ ТРЕБОВАНИЯ ТЕХНИКИ БЕЗОПАСНОСТИ

ОСТОРОЖНО — ВОЗМОЖНА УГРОЖАЮЩАЯ ОПАСНОСТЬ ИЛИ НАНЕСЕНИЕ УЩЕРБА
Если не принять меры, это может привести к легким телесным повреждениям или нанесению ущерба имуществу!

ВНИМАНИЕ — ВОЗМОЖНА УГРОЖАЮЩАЯ ОПАСНОСТЬ
Если не принять меры, это может привести к смерти или тяжелейшим телесным повреждениям!

ОПАСНОСТЬ — НЕПОСРЕДСТВЕННАЯ ОПАСНОСТЬ
Если не принять меры, это может привести к смерти или тяжелейшим телесным повреждениям!

HERSTELLER
Производитель

HERSTELLUNGSDATUM
Дата изготовления

SERIENNUMMER
Серийный номер

TROCKEN AUFBEWAHREN
Хранить в сухом месте

MEDIZINPRODUKT
Медицинское оборудование

CE-KENNZEICHNUNG
CE-Marking

SERBISCHE CE-KENNZEICHEN
Serbian CE-Marking

ELEKTROSCHROTT
Электронные отходы

TEMPERATURGRENZWERTE ANWENDUNGSBEREICH 5 º C BIS 40 º C
Температурные пределы Диапазон применения 5 º C till 40 º C (41 º F till 104 º F)

EINDEUTIGE PRODUKTIDENTIFIZIERUNG
Уникальная идентификация продукта

GEBRAUCHSANWEISUNG BEACHTEN
Следуйте инструкциям по применению



WARNUNG VOR HANDVERLETZUNG DURCH RIEMENANTRIEB
Предупреждение о травмах рук при работе с ременным приводом

ПРИМЕЧАНИЕ

- Внимательно прочитайте данное руководство по эксплуатации. Следуйте всем инструкциям данного руководства и учитывайте все предупреждающие знаки и пиктограммы, относящиеся к устройству. Подъем по лестнице сопряжен с опасностью, и при несоблюдении этих инструкций может произойти несчастный случай.
- Гусеничный лестничный подъемник можно использовать только по назначению — для перемещения людей по прямым лестницам.
- К эксплуатации устройства LIFTKAR-PTR допускаются только лица, которые
  - прошли инструктаж с документарным подтверждением по обращению с гусеничным лестничным подъемником
  - умеют поднимать устройство по лестнице обратным ходом
  - находятся в хорошем физическом и психическом состоянии
  - способны удерживать равновесие без особых усилий.
- LIFTKAR PTR ЗАПРЕЩАЕТСЯ эксплуатировать:
  - Лицам, не достигшим 16 лет
  - Лицам, находящимся под воздействием лекарственных препаратов, наркотических веществ или алкоголя
  - Беременным
  - Не допускайте детей к пользованию гусеничным лестничным подъемником.
- Если с гусеничным лестничным подъемником произошел несчастный случай, необходимо немедленно сообщить об этом вашему специализированному дилеру (будьте бдительны)!
- Кресло-коляска должно быть в технически безупречном состоянии (без повреждений

конструкции рамы и т.п., без отсутствующих или ослабленных винтовых соединений, без модификаций, шины и тормоза в хорошем состоянии). При наличии сомнений обратитесь к дилеру перед началом использования устройства.

- LIFTKAR PTR не предназначен для длительного перемещения по горизонтальным поверхностям.
- Сначала потренируйтесь управлять подъемником без пассажира, пока не достигнете безупречного управления устройством. Затем продолжите тренировать управление с пассажиром, имеющим преимущественно небольшой вес тела и не имеющим нарушения опорно-двигательной системы. Пассажир должен держаться за перила лестницы или за сопровождающего.



ОСТОРОЖНО

- Сначала потренируйтесь управлять подъемником без пассажира, пока не достигнете безупречного управления устройством. Затем продолжите тренировать управление с пассажиром, имеющим преимущественно небольшой вес тела и не имеющим нарушения опорно-двигательной системы. Пассажир должен держаться за перила лестницы или за сопровождающего.
- Никогда не помещайте руки в гусеничные ленты (существует опасность зажатия/защемления)!
- Для транспортировки устройства LIFTKAR PTR рекомендуется сначала его разобрать.
- LIFTKAR PTR оснащен мощным аккумулятором емкостью 12 Ач / 24 В, который всегда должен быть полностью заряжен при использовании этого гусеничного лестничного подъемника. Если аккумулятор внезапно разрядится на лестнице, необходимо немедленно спуститься вниз и полностью зарядить его. Даже при почти полностью разряженном аккумуляторе устройство можно спустить хотя бы на один этаж. При управлении устройством вы сразу заметите, когда аккумулятор будет разряжаться. Скорость LIFTKAR PTR снижается и устройство работает медленнее. Неопытных пользователей предупредит светодиодный индикатор: **Когда аккумулятору требуется зарядка, светодиодный индикатор начинает попеременно мигать красным и зеленым и раздаются звуковые предупреждающие сигналы.**
- Следующие указания относятся к условиям окружающей среды при хранении и эксплуатации гусеничного лестничного подъемника LIFTKAR: Не подвергайте гусеничный лестничный подъемник воздействию очень высоких температур (более 40 °C), например, прямых солнечных лучей, а также высокой влажности (более 70 %), например, при эксплуатации в сауне, под дождем и т.п., так как существует риск перегрева изделия, ожогов или повреждения устройства! Кроме того, не подвергайте гусеничный лестничный подъемник воздействию экстремально низких температур ниже 5 °C. Не допускается использование устройства вблизи чувствительного медицинского оборудования.

ВНИМАНИЕ

- Для перевозки людей на гусеничных лестничных подъемниках LIFTKAR PTR разрешается использовать только кресло-коляски, оборудованные ремнем безопасности или другой системой удержания человека. (Опасность опрокидывания!)
- Лица, которые не могут устойчиво сидеть, должны быть пристегнуты.
- Устройство не разрешается использовать, если во время работы гусеничного лестничного подъемника LIFTKAR возникают необычные шумы и/или вибрации. Подъемник должен быть изъят из обращения и передан авторизованному специализированному дилеру для проверки!
- Никогда не используйте LIFTKAR PTR на лестницах с углом наклона ступеней > 35°.
- Убедитесь, что используемая вами лестница рассчитана на общую нагрузку гусеничного лестничного подъемника + кресла-качалки + веса человека.
- Никогда не используйте устройство на сильно поврежденных лестницах (например, с сильно обломанными краями ступеней).
- Невозможно использовать гусеничный лестничный подъемник на винтовых лестницах или лестницах с большим количеством поворотов.
- Чтобы не поскользнуться на лестнице, обязательно надевайте нескользящую обувь.
- Во избежание падений не осуществляйте подъем на мокрых и скользких лестницах, а также на лестницах с восковым покрытием. Ковровые покрытия также должны быть нескользящими!
- Руки транспортируемого человека не должны свисать по бокам или активно двигаться. Вместо этого положите руки на подлокотники или бедра!

ОПАСНОСТЬ

- Никогда не управляйте устройством LIFTKAR PTR на мокрых, скользких, обработанных или покрытых воском, отполированных, обледенелых и других подобных поверхностях, на которых сопровождающему лицу будет сложно совершать управление, а гарантия на гусеничные цепи не распространяется. Незакрепленные ковры или ковровые покрытия также могут представлять опасность.
- Ни в коем случае не отпускайте рукоятку во время движения по лестнице! Всегда управляйте устройством обеими руками! (Опасность падения с высоты!)
- Убедитесь, что во время управления устройством на лестнице под ним нет людей. (Опасность столкновения!)
- Всегда носите закрытую и нескользящую обувь! (Опасность падения!)
- Использование гусеничного лестничного подъемника запрещено во взрывоопасных зонах без исключения.
- Никогда не перегружайте устройство! Максимальная нагрузка (в зависимости от модели) LIFTKAR PTR составляет 130 кг или 160 кг (вес человека + вес кресла-коляски). Убедитесь, что ваше кресло-коляска (!) рассчитано на вес транспортируемого человека.
- При спуске по лестнице прекратите движение в направлении края ступеньки, как только маркер «STOP» на боковой стороне сравняется с краем ступеньки. (Опасность падения!)

2 ОПИСАНИЕ ПРОДУКТА



1. ПОДГОЛОВНИК *
2. ЗАЖИМ ДЛЯ КРЕСЛА-КОЛЯСКИ
3. РУКОЯТКА
4. ОСНОВНОЙ БЛОК
5. ЭЛЕМЕНТ УПРАВЛЕНИЯ - РУКОЯТКА
6. ПОДУШКА ПОД СПИНУ*
7. УСТАНОВОЧНЫЙ ВИНТ
8. ФИКСИРУЮЩИЙ
9. ЭЛЕМЕНТ УПРАВЛЕНИЯ-ОСНОВНОЙ БЛОК
10. СКЛАДНЫЕ ЭЛЕМЕНТЫ КОЛЯСКИ *

* опционально

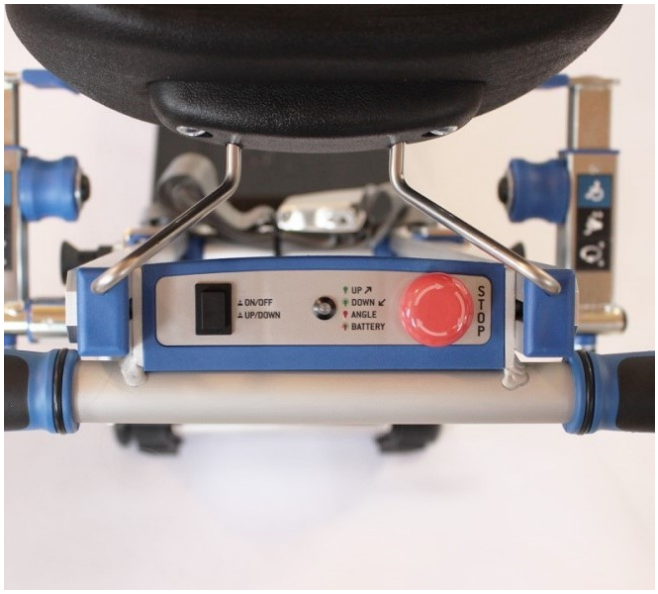

ЭЛЕМЕНТ УПРАВЛЕНИЯ - РУКОЯТКА

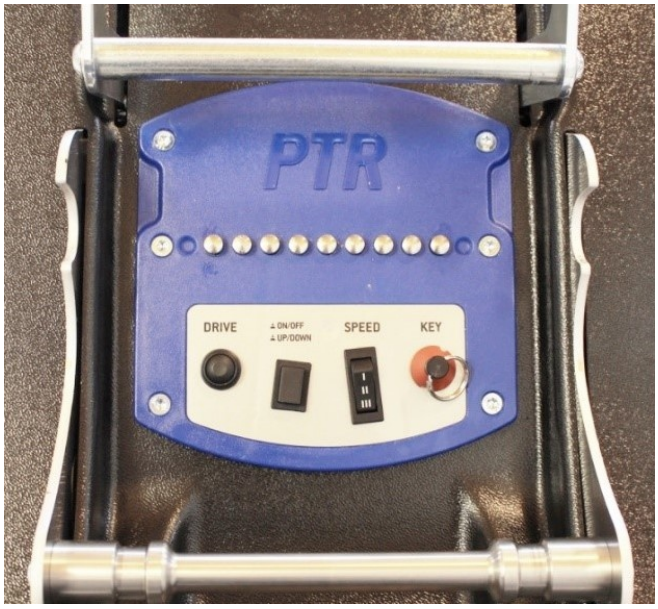

ЭЛЕМЕНТ УПРАВЛЕНИЯ - ОСНОВНОЙ БЛОК

2.1 ЭЛЕМЕНТ УПРАВЛЕНИЯ - РУКОЯТКА

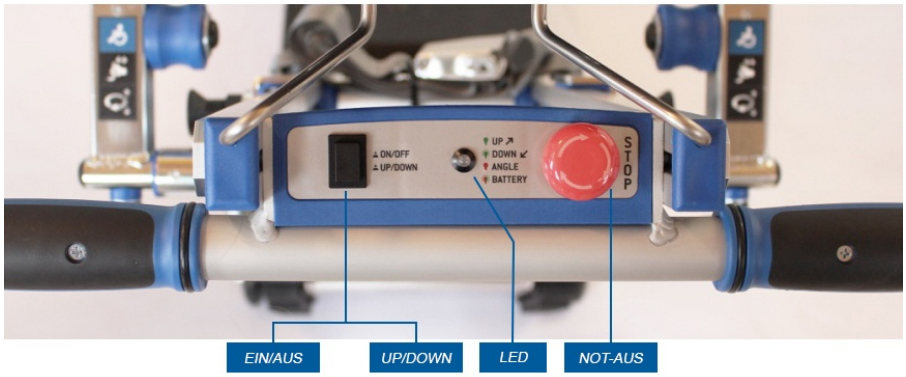

ВКЛ/ВЫКЛ - ВВЕРХ/ВНИЗ

- Нажатие на нее в выключенном состоянии устройства активирует LIFTKAR PTR. LIFTKAR PTR автоматически переходит в режим подъема.
- Светодиод **горит зеленым.**
- Нажатие на кнопку активирует режим спуска. Светодиод **мигает зеленым.**
- Долгое нажатие кнопки (удерживайте около 2 секунд) выключает LIFTKAR PTR. Примерно через 5 минут бездействия устройство автоматически выключается для экономии заряда батареи.

Светодиод

- Горит зеленым в режиме подъема
- Мигает зеленым в режиме спуска
- Горит красным, когда угол наклона ступени слишком велик (36-40°). Скорость LIFTKAR PTR автоматически снижается.
- Горит красным и подает звуковой сигнал в случае перегрузки или слишком большого угла наклона лестницы.
- PTR останавливается.
- Мигает красным/зеленым и подает звуковой сигнал при почти разряженном аккумуляторе.

КНОПКА ЭКСТРЕННОЙ ОСТАНОВКИ

- Останавливает гусеничный лестничный подъемник LIFTKAR PTR.
- Чтобы вернуться к эксплуатации потяните или поверните кнопку экстренной остановки.

2.2 ЭЛЕМЕНТ УПРАВЛЕНИЯ - ОСНОВНОЙ БЛОК

КЛЮЧ

Ключ защищает LIFTKAR PTR от несанкционированного использования.

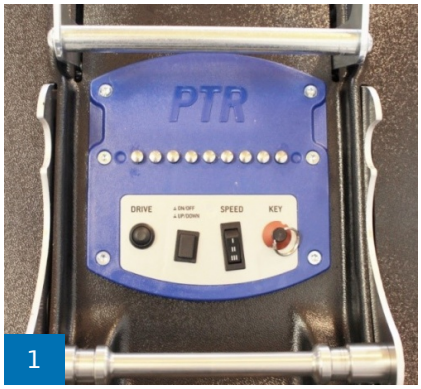

1

ВКЛ/ВЫКЛ

меет те же функции, что и аналогичная кнопка на ручке.

ВНИМАНИЕ

Использовать только для погрузочных работ (например: размещение в транспортном средстве)

ДВИЖЕНИЕ

Подъемник начинает движение в выбранном режиме.

СКОРОСТЬ

Предварительный выбор скорости

Скорость I 5,5м/мин
Скорость II 6,5м/мин
Скорость III 7,5м/мин

2.3 LIFTKAR PTR – ОТДЕЛЬНЫЕ ЭЛЕМЕНТЫ



LIFTKAR PTR – ОТДЕЛЬНЫЕ ЭЛЕМЕНТЫ (КОМПЛЕКТ ПОСТАВКИ)

2.4 ТЕХНИЧЕСКИЕ ХАРАКТЕРИСТИКИ

Максимальная нагрузка (вкл. кресло-коляску)	130 кг / 160 кг
Минимальная ширина кресла-коляски (внутренняя часть рамы)	420 мм
Макс. угол наклона лестницы	35°
Общий вес	39 кг
Вес основного блока (вкл. батареи)	28 кг
Автономность	до 1000 ступеней*
Минимальные размеры платформы	970 x 970 мм
Уровень громкости звука	менее 80 дБ
Необходимая сила нажатия для элементов управления:	макс. 5 Н

* в зависимости от общего транспортируемого веса

2.5 ИНДИКАТОРЫ И ЭЛЕМЕНТЫ УПРАВЛЕНИЯ

ОСНОВНОЙ БЛОК

- Замковый выключатель
- ВКЛ/ВЫКЛ - ПОДЪЕМ/СПУСК Кнопки комбинированного режима
- Переключатель скорости I / II / III
- Пост. ток – разъём для зарядки
- Главный предохранитель

РУКОЯТКА

- ВКЛ/ВЫКЛ - ПОДЪЕМ/СПУСК Кнопки комбинированного режима
- Многофункциональный светодиодный индикатор - состояние батареи и угол наклона
- Кнопка экстренной остановки
- Кнопка движения (кнопка включения)

2.6 ГАБАРИТНЫЕ ХАРАКТЕРИСТИКИ

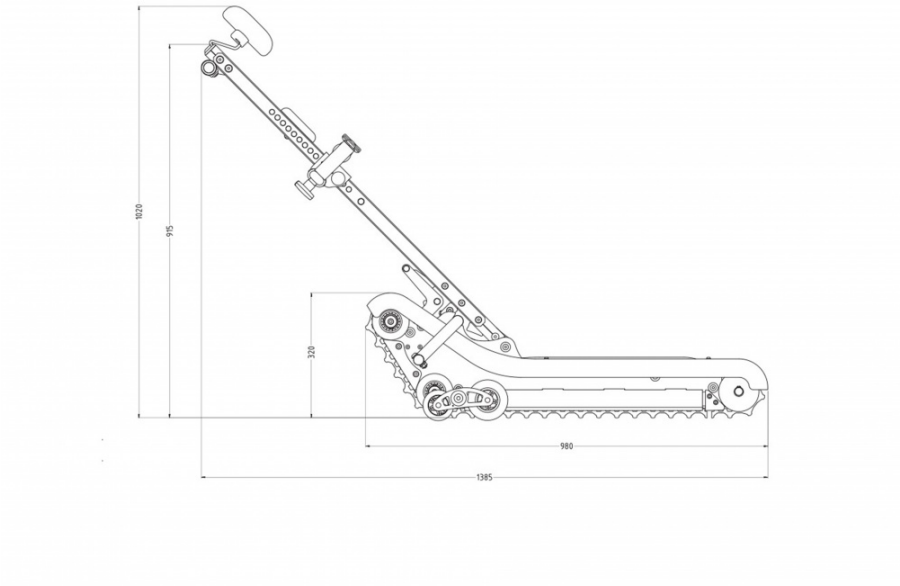

БОКОВАЯ ПРОЕКЦИЯ

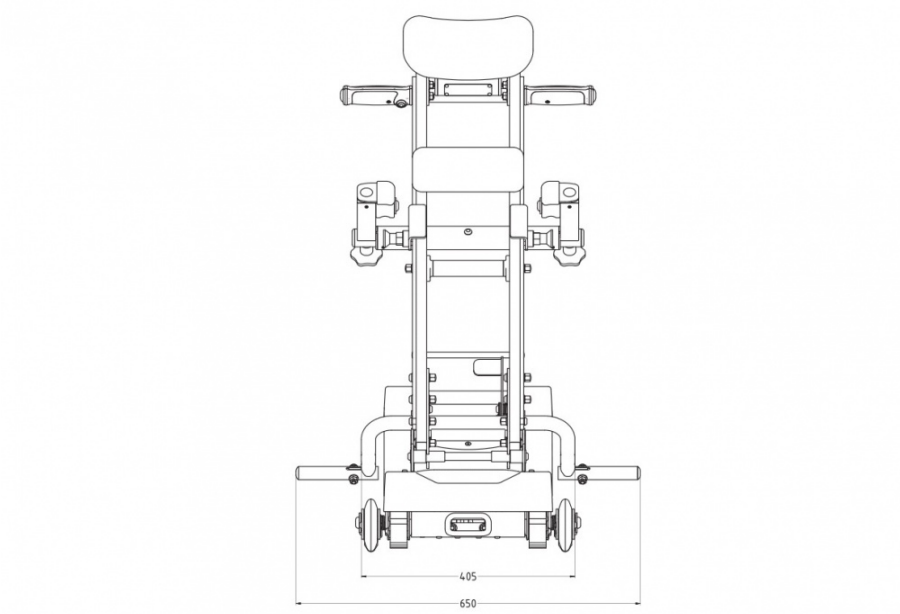

ФРОНТАЛЬНАЯ ПРОЕКЦИЯ

3 ЭКСПЛУАТАЦИЯ

ПЕРВЫЙ ЭТАП

3.1 ЗАРЯДКА АККУМУЛЯТОРА

Полностью зарядите встроенный в основной блок аккумулятор 24 В/12 Ач. В зависимости от состояния зарядки, это может занять до 6 часов . Гнездо для зарядки находится на задней панели основного блока (рис. 1 а).



LIFTKAR PTR оснащен встроенным зарядным устройством аккумуляторной батареи. Светодиодный индикатор, расположенный на левой боковой панели устройства (рис. 1б), показывает состояние зарядки во время процесса зарядки:

Оранжевый: Осуществляется процесс зарядки
Зеленый: Процесс зарядки завершен, аккумулятор полностью заряжен.



3.2 УСТАНОВКА/ФИКСАЦИЯ РУКОЯТКИ В ОСНОВНОЙ БЛОК



Установите U-образные поперечины, расположенные в нижней части рукоятки на круглую опорную планку (рис. 2a).

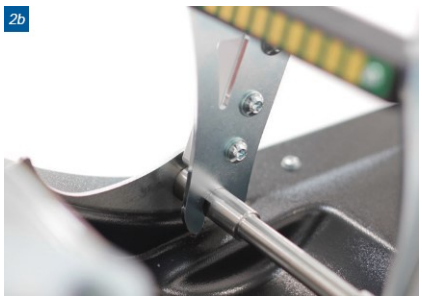

Убедитесь, что поперечины полностью входят в выфрезерованные пазы опорной планки (рис. 2b). Процесс зацепления облегчается поворотом рукоятки (вперед/назад).

3.3 ФИКСАЦИЯ РУКОЯТКИ

Поверните рукоятку в рабочее положение. Подпружиненный фиксирующий рычаг срабатывает автоматически. Кроме того, предохранительный выступ удерживает фиксирующий рычаг в нужном положении (рис. 3).

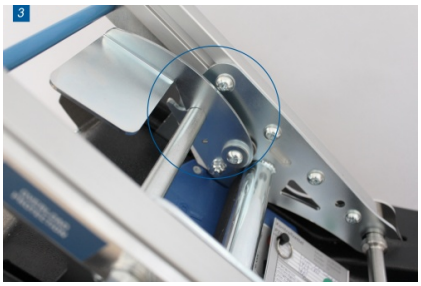

ВНИМАНИЕ

Перед началом эксплуатации всегда проверяйте правильное положение фиксирующего рычага. Предохранительный
выступ должен войти в паз!

3.4 ОТСОЕДИНЕНИЕ РУКОЯТКИ



Сдвиньте ногой предохранительный выступ вперед (рис. 4a), а затем потяните фиксирующий рычаг в нижнее (заднее) крайнее положение (рис. 4b).

3.5 СНЯТИЕ РУКОЯТКИ



Поверните рукоятку вперед по направлению движения и слегка потяните ее наверх. При достижении положения зацепления рукоятка автоматически отсоединяется от основного блока.

4 УПРАВЛЕНИЕ И ЭКСПЛУАТАЦИЯ

4.1 ПОДЪЕМ КРЕСЛА-КОЛЯСКИ

4.1.1 УСТАНОВКА КРЕСЛА-КОЛЯСКИ

Катите кресло-коляску вдоль осевой линии базового блока до тех пор, пока шины колес коляски не коснутся опоры коляски.


1


2

4.1.2 РУКОЯТКА ДЛЯ ПОВОРОТА КРЕСЛА-КОЛЯСКИ

Отоприте блок рукоятки и поворачивайте его в сторону кресла-коляски, пока блок рукоятки не примет практически вертикальное положение (параллельно спинке кресла-коляски).

4.1.3 ПОДЪЕМ КРЕСЛА-КОЛЯСКИ - УСТАНОВКА ЗАЖИМА

Установите зажим для кресла-коляски прямо под изгибом рукоятки для кресла-коляски.


3

Потянув оба фиксирующих штифта, можно легко отрегулировать вертикальное положение зажима по высоте кресла-коляски.


4

4.1.4 ФИКСАЦИЯ КРЕСЛА-КОЛЯСКИ

Отрегулируйте два фиксирующих блока (слева и справа от зажима), сдвинув их в сторону, и зафиксируйте их, затянув два ручных винта.

Отрегулируйте подголовник и поверните рукоятку вновь в рабочее положение. Во время данной процедуры держите обе руки на рукоятке. Подпружиненный фиксирующий рычаг автоматически перемещается в переднее крайнее положение. Предохранительный выступ входит в паз.

ПРИМЕЧАНИЕ

- Убедитесь, что предохранительный выступ вошел в паз.
- Заблокируйте тормоз кресла-коляски!
- Убедитесь, что устройство выключено, прежде чем садиться или вставать, чтобы предотвратить случайное начало эксплуатации.

ВНИМАНИЕ

Никогда не оставляйте транспортируемого человека без присмотра в этом положении!

4.2 УПРАВЛЕНИЕ УСТРОЙСТВОМ НА ЛЕСТНИЦЕ

4.2.1 ВКЛЮЧЕНИЕ

Включите гусеничный лестничный подъемник с помощью замкового выключателя и кнопки ВКЛ/ВЫКЛ.

Подъемник автоматически установит режим «Вверх». Светодиод постоянно горит зеленым.



1


2a

4.2.2 ПОДЪЕМ

Расположите гусеничный лестничный подъемник (рис. 2a) под углом 90° к лестнице.



2b

Всегда крепко держите рукоятку обеими руками. Для выбора направления используйте переключатель, расположенный на рукоятке, и установите режим «ВВЕРХ» (рис. 2b). Светодиод постоянно горит зеленым.


2c

Встаньте позади рукоятки гусеничного лестничного подъемника в соответствии с инструкциями, полученными во время обучения от уполномоченного персонала. Под правой рукояткой нажмите кнопку включения. (рис. 2c).

ВНИМАНИЕ

- Никогда не передвигайтесь по лестнице с углом наклона, превышающим 35°. Во время работы подъемника всегда крепко держите рукоятку обеими руками.
- Всегда совершайте подъем по лестнице под углом 90° (продольная ось гусеничного лестничного подъемника к проступи лестницы).
- Встроенное измерение угла наклона (светодиодный индикатор угла наклона) служит только в качестве индикатора и не является оборудованием обеспечения безопасности.

4.2.3 УПРАВЛЕНИЕ НА САМОМ ВЕРХУ ЛЕСТНИЦЫ



3

Остановите лестничный подъемник, как только боковая отметка «ОСТАНОВИТЕСЬ» достигнет края верхней ступени. (рис. 3).

Затем медленно наклоняйте гусеничный лестничный подъемник до тех пор, пока гусеничные ленты не встанут на плоскость платформы. Снова нажмите кнопку включения. Теперь подъемник расположен на лестничной площадке.


4

4.2.4 СПУСК

Расположите лестничный подъемник под углом 90° к лестнице так, чтобы транспортируемый человек находился лицом по направлению к лестнице. Для выбора направления используйте переключатель, расположенный на рукоятке, и установке режим «ВНИЗ». Светодиод мигает зеленым.

Удерживайте крепко рукоятку подъемника обеими руками и нажмите кнопку включения, чтобы подъемник двигался по направлению к лестнице пока боковая отметка «ОСТАНОВИТЕСЬ» не достигнет края верхней ступени. Остановите подъемник, затем обеими руками наклоняйте рукоятку подъемника вперед до тех пор, пока гусеничные ленты подъемника не окажутся на ступенях. Снова нажмите кнопку включения, чтобы продолжить спуск подъемника.

ВНИМАНИЕ

Перед началом движения расположите лестничный подъемник под углом 90° к лестнице.

ОПАСНОСТЬ

При спуске по лестнице прекратите движение в направлении края ступеньки, как только маркер «STOP» на боковой стороне сравняется с краем ступеньки. (Опасность падения!)

4.2.5 ПРОВЕРКА БЕЗОПАСНОСТИ

Несмотря на то, что подъемник оснащен предупреждающим светодиодным индикатором угла наклона, рекомендуется проверить угол наклона лестницы перед первым использованием подъемника.



4.3 СНЯТИЕ КРЕСЛА-КОЛЯСКИ

4.3.1 ОТСОЕДИНЕНИЕ

Надавите на предохранительный выступ (рис. 1a) и потяните фиксирующий рычаг в заднее положение Крайнее положение (рис. 1b).

Теперь осторожно поверните рукоятку в направлении кресла-коляски, пока она не упрется в пол и рукоятка не примет вертикальное положение. Затем ослабьте крепежные винты и потяните оба фиксирующих блока в сторону из спинки кресла-коляски.



ПРИМЕЧАНИЕ
Выполняйте эту процедуру только на горизонтальных поверхностях, вдали от лестниц.



4.4 ИСПОЛЬЗОВАНИЕ ГУСЕНИЧНОГО ЛЕСТНИЧНОГО ПОДЪЕМНИКА НА РОВНЫХ ГОРИЗОНТАЛЬНЫХ ПОВЕРХНОСТЯХ

4.4.1 УПРАВЛЕНИЕ НА РОВНОЙ ГОРИЗОНТАЛЬНОЙ ПОВЕРХНОСТИ

Чтобы передвинуть кресло-коляску, установленную на лестничном подъемнике, или развернуть эту комбинацию на площадках, сделайте легкий упор на рукоятку. (рис. 1).

Затем гусеничные ленты немного приподнимутся, и гусеничный лестничный подъемник может перемещаться на двух парах колес, расположенных сзади - слева и справа.



4.4.2 ИСПОЛЬЗОВАНИЕ ОСНОВНОГО БЛОКА

Следующие элементы управления расположены на задней панели основного блока:

- **ВКЛ/ВЫКЛ, ПОДЪЕМ/СПУСК Кнопки комбинированного режима**
- **Замковый выключатель**
- **Переключатель скорости**

Основной блок можно эксплуатировать без рукоятки. Этот режим работы предназначен исключительно для загрузки основного блока, а также для проведения сервисных операций.

Основной блок можно ввести в эксплуатацию с помощью кнопки ВКЛ/ВЫКЛ. После включения основной блок автоматически переходит в режим движения вверх. Повторное нажатие кнопки ВКЛ/ВЫКЛ переключает устройство в режим движения вниз. При нажатии и удержании кнопки ВКЛ/ВЫКЛ устройство выключается.

С помощью переключателя скорости движения можно установить одну из трех скоростей.

4.5 ДАТЧИК УГЛА НАКЛОНА

Подъемник LIFTKAR PTR оснащен датчиком угла наклона, который определяет угол наклона подъемника при движении. При превышении безопасного угла наклона в 35° подъемник резко снизит скорость, а светодиод на рукоятке загорится красным. Если угол наклона ступеней слишком велик, устройство останавливается в режиме движения вверх, предотвращая дальнейшее движение (звучит предупреждающий сигнал и светодиод загорается красным). Гусеничные ленты позволяют оператору спускаться по лестнице с пониженной скоростью, чтобы подъемник LIFTKAR PTR смог совершить движение в более безопасную зону.

- Не пользуйтесь подъемником при угле наклона > 35°.
- Встроенный датчик не предназначен для определения угла наклона лестниц.

4.6 ПРЕДУПРЕЖДЕНИЕ О СОСТОЯНИИ БАТАРЕИ

Мигающий красным/зеленым светодиод на рукоятке и учащенный звуковой сигнал сообщат о снижении уровня заряда. После того, как предупреждение об уровне заряда аккумулятора прозвучало в первый раз, еще можно проехать не менее 3 - 4 этажей до полной разрядки.

4.7 РЕКОМЕНДАЦИИ ПО ЗАРЯДКЕ АККУМУЛЯТОРА

Свинцовые батареи внутри аккумулятора не требуют обслуживания, газонепроницаемы и перезаряжаемы. Срок их службы во многом зависит от количества циклов заряда/разряда. Например, из свинцовых батарей можно извлечь больше 1000 частичных разрядов и более 200 полных зарядов, если избегать глубоких разрядов.

- Поэтому избегайте полных разрядов. Подзаряжайте аккумулятор как можно чаще.
- Свинцовые батареи подвержены так называемому саморазряду. Аккумулятор также требует ухода и всегда должен быть полностью заряжен. Сильный разряд аккумулятора сокращает срок его службы. Свинцово-гелевые аккумуляторы имеют длительный срок службы, если их регулярно подзаряжать сразу после использования. Поэтому сразу после каждого использования аккумулятор следует снова подключать к зарядному кабелю. Входящее в комплект зарядное устройство автоматически переключается на сохранение заряда, поэтому перезарядка невозможна.
- Если свинцовые батареи повреждены, их могут заменить механики в любой хорошей мастерской. Старые свинцовые батареи полностью перерабатываются и не являются опасными отходами.
- Оптимальная температура для зарядки составляет 20 - 25 °C. Слишком низкая или слишком высокая внешняя температура влияет на мощность.

ПРИМЕЧАНИЕ

Если аккумулятор плохо заряжен или быстро теряет заряд, то снизится не только скорость работы гусеничного лестничного подъемника LIFTKAR PTR, но и уменьшится емкость аккумулятора. Это означает, что перегрузка может наступить уже при незначительной нагрузке.

4.8 АВАРИЙНАЯ РАЗБЛОКИРОВКА

Система аварийной разблокировки привода расположена в передней трети (с левой стороны) лестничного подъемника, если смотреть по направлению движения. (рис. 1). Если LIFTKAR PTR неожиданно остановится на лестнице (техническая неисправность, разряженные батареи), его можно запустить вручную, потянув за элемент аварийной разблокировки. Тормоз на двигателе отпускается вручную, и LIFTKAR PTR начинает двигаться вниз под собственным весом (гусеничные ленты + кресло-коляска + человек).



1

ВНИМАНИЕ:

- Перед использованием системы аварийной разблокировки обязательно нажмите КНОПКУ ЭКСТРЕННОЙ ОСТАНОВКИ и извлеките ключ.
- В аварийном режиме работы подъемника необходимо присутствие второго человека (помощника) для разблокировки тормоза с помощью тросовой тяги. Оператор держит рукоятку лестничного подъемника обеими руками (как при нормальной эксплуатации).
- Потянув за элемент системы аварийной разблокировки (выполняется помощником) и сделав упор на рукоятку в направлении движения (выполняется оператором), можно привести в движение гусеничные ленты.
- Лестничный подъемник можно остановить в любой момент, отпустив элемент системы аварийной разблокировки. Осуществляйте такое движение только до следующей лестничной площадки внизу.
- В случае небольшого общего веса (гусеничный лестничный подъемник и пассажир) необходимо, чтобы движение вниз поддерживалось оператором путем толкания в направлении движения.
- После использования системы аварийной разблокировки подъемник LIFTKAR PTR должен пройти полную проверку безопасности у авторизованного партнера SANO.

---

5 ОЧИСТКА И УТИЛИЗАЦИЯ

5.1 ОЧИСТКА И ДЕЗИНФЕКЦИЯ

Наш девиз гласит:

ЧИСТОТА —ЗАЛОГ УСПЕШНОЙ РАБОТЫ УСТРОЙСТВА.

- Для чистки устройства достаточно обыкновенного бытового моющего средства.
- Никогда не используйте очиститель высокого давления и т.п.
- При необходимости поверхности можно обработать обыкновенным дезинфицирующим средством для различных устройств с содержанием спирта (например, Sagrotan®).

5.2 УТИЛИЗАЦИЯ

По окончании срока службы изделия детали гусеничного лестничного подъемника и зарядного устройства должны быть утилизированы надлежащим образом.

- Подъемник не содержит опасных элементов и полностью пригоден для вторичной переработки. Электронные печатные платы и аккумулятор должны быть отправлены на соответствующую переработку.
- Аккумулятор нельзя выбрасывать вместе с бытовыми отходами!
- За отдельную плату производитель может взять на себя ответственность за правильную и полную утилизацию гусеничного лестничного подъемника.



5.3 ВТОРИЧНОЕ ИСПОЛЬЗОВАНИЕ | ИСПОЛЬЗОВАНИЕ БЫВШИХ В ЭКСПЛУАТАЦИИ УСТРОЙСТВ

- Перед вторичным использованием лестничного подъемника или передачей его третьему лицу квалифицированный персонал должен провести проверку безопасности, включая очистку устройства в соответствии с инструкциями производителя.
- Кроме того, необходимо провести инструктаж с документарным подтверждением по обращению с гусеничным лестничным подъемником

5.4 ПРОТИВОПОЖАРНЫЕ МЕРОПРИЯТИЯ

- **Средства пожаротушения:** Подходят для пожаротушения: Сухие огнетушащие порошки, песчаная земля, диоксид углерода, подходящий пенообразователь
- **Ликвиация пожара**: Защитная экипировка: Используйте изолирующий респиратор и спецодежду, чтобы избежать контакта с кожей и глазами.
- **Особенно опасно**: Выделяет токсичные пары в условиях пожара.

5.5 ТЕХНИЧЕСКОЕ ОБСЛУЖИВАНИЕ

ПРИМЕЧАНИЕ

Проверки техники безопасности могут проводиться только производителем, сервисной службой SANO или авторизованными специализированными дилерами.

ПРИМЕЧАНИЕ

Мы рекомендуем проводить проверку техники безопасности каждые два года. Плакетка о прохождении технических испытаний информирует о дате последней проверки. В особенности проверка техники безопасности рекомендуется после смены пользователя или в случае вторичного использования.



Техническое обслуживание необходимо для обеспечения надлежащего функционирования устройства. Специализированные дилеры компании могут выполнить техническое обслуживание вашего устройства.

5.6 ОТЗЫВЫ И ПРЕДЛОЖЕНИЯ ПО УЛУЧШЕНИЮ

Если появится новая важная информация по техническому обслуживанию LIFTKAR PTR, мы сообщим вам об этом. Актуальную версию данной инструкции по эксплуатации можно найти на сайте www.sano.at. При необходимости внесения последующих изменений или корректировок в продукт, мы сообщим вам и/или нашим авторизованным специализированным дилерам в письменном виде обо всех измененных позициях. Если в ваш продукт LIFTKAR PTR были внесены изменения, вы будете проинформированы обо всех дальнейших процедурах. Рекомендуется зарегистрировать ваше устройство на нашем сайте в разделе «Регистрация продукта».

6 ГАРАНТИЯ И СЛУЖБА ПО РАБОТЕ С КЛИЕНТАМИ

6.1 МОДИФИКАЦИИ ГУСЕНИЧНОГО ЛЕСТНИЧНОГО ПОДЪЕМНИКА

- Никакие модификации не допускаются и влекут за собой аннулирование всей ответственности и гарантийных обязательств со стороны производителя.
- Внесение изменений в гусеничный лестничный подъемник разрешается только производителем.

НАШИ РЕКОМЕНДАЦИИ

Для обеспечения длительного срока службы гусеничного лестничного подъемника мы рекомендуем регулярно проводить его техническое обслуживание у авторизованного дилера SANO. За более подробной информацией обращайтесь к специализированному дилеру SANO.

СЛУЖБА ПО РАБОТЕ С КЛИЕНТАМИ

СЛУЖБА ПО РАБОТЕ С КЛИЕНТАМИ: +43 7239 / 510 10

7 ГАРАНТИЯ И ОБЯЗАТЕЛЬСТВА

7.1 ГАРАНТИЯ

Гарантия на основной блок и рукоятку всех моделей гусеничного лестничного подъемника LIFTKAR PTR составляет 24 месяца, на аккумулятор - 6 месяцев и начинается со дня передачи устройства потребителю.

Исключение составляют:

- детали с естественным износом
- Повреждения, возникшие в результате неправильной эксплуатации устройства
- несанкционированные изменения устройства или его дополнительных частей
- работы по техническому обслуживанию, вызванные постоянным использованием устройства
- Дефекты, вызванные неправильной эксплуатацией устройства и/или несоблюдением инструкций по эксплуатации, несчастными случаями, повреждениями, возникающими по небрежности или как следствие применения силы, дефекты после пожара и затопления, форс-мажорные обстоятельства и другие причины, не зависящие от нас.

7.2 ОБЯЗАТЕЛЬСТВА

Компания SANO Transportgeraete GmbH как производитель не несет ответственности за любой ущерб, если:

- Устройство LIFTKAR PTR используется ненадлежащим образом.
- Ремонт, сборка или другие работы проводились неуполномоченными лицами.
- Не соблюдаются указания данного руководства по эксплуатации.
- К LIFTKAR PTR присоединяются или подключаются посторонние детали.
- в устройстве не используются оригинальные детали.



Список адресов дилеров, уполномоченных на ремонт/обслуживание, можно получить у нас!

8 ДЕКЛАРАЦИЯ СООТВЕТСТВИЯ



Компания SANO Transportgeraete GmbH (идентификационный номер участника/SRN: AT-MF-000053609) заявляет под свою исключительную ответственность, что следующие модели мобильных лестничных подъемников LIFTKAR, предназначенные для перевозки пассажиров, соответствуют требованиям Регламента о медицинских изделиях (ЕС) 2017/745 (MDR) в качестве медицинских изделий класса I.

Классификация изделия: Класс I в соответствии с Регламентом (ЕС) 2017/745 MDR, Приложение VIII, Глава III, Правило I. Процедура оценки соответствия в соответствии с Регламентом (ЕС) 2017/745 MDR, Приложение IX.

-Предназначение: Для перемещения людей, испытывающих затруднения при ходьбе, по лестницам в помещении и на улице. Перемещение должно осуществляться исключительно сопроводительным лицом, прошедшим подтвержденное обучение, при этом не допускается превышение максимально допустимой нагрузки, указанной для данной модели.

Любые изменения, внесенные в изделие без нашего предварительного согласия, приводят к аннулированию настоящего заявления.

Article data specifically for Germany					
Article number	**Trade name**	**Product name/Type**	**Basic-UDI-DI**	**UDI-DI**	**Firmware-Version from**
075801	LIFTKAR PTR 130 - HM	LIFTKAR PTR	912004777PTRJM	9120047773109	2.4
075802	LIFTKAR PTR 160 - HM	LIFTKAR PTR	912004777PTRJM	9120047773116	2.4
075803	LIFTKAR PTR-L 160 - HM	LIFTKAR PTR-L	912004777PTRJM	9120047773123	2.4
075805	LIFTKAR PTR-L 130 - HM	LIFTKAR PTR-L	912004777PTRJM	9120047773130	2.4

Article data for other countries					
Article number	**Trade name**	**Product name/Type**	**Basic-UDI-DI**	**UDI-DI**	**Firmware-Version from**
075702	LIFTKAR PTR 160	LIFTKAR PTR	912004777PTRJM	9120047773017	2.4
075701	LIFTKAR PTR 130	LIFTKAR PTR	912004777PTRJM	9120047773000	2.4
075703	LIFTKAR PTR-L 160	LIFTKAR PTR-L	912004777PTRJM	9120047773079	2.4
075705	LIFTKAR PTR-L 130	LIFTKAR PTR-L	912004777PTRJM	9120047773093	2.4

Соответствующие стандарты:

ISO 7176-28:2012

ISO 7176-14:2008

ISO 7176-21:2009

Настоящая декларация о соответствии действует до тех пор, пока не будет внесены изменения в один из перечисленных типов.



Инженер Йохум Бирма, управляющий директор

ПРИМЕЧАНИЯ

Модель:	
Серийный:	
Дата выпуска:	
Дата:	
Представитель:	

КОНТАКТ

SANO Transportgeraete GmbH
Gewerbezeile 15
4040 Linz, Австрия
Tel.: +43 7239 51010
Fax: +43 7239 51010 001
office@sano.at

www.sano.at

SANO Deutschland GmbH
Geigelsteinstraße 10
83080 Oberaudorf
Германия

Tel. +49 8033 / 308 96 0
Fax +49 8033 / 308 96 17
info@sano-treppensteiger.de

www.sano-treppensteiger.de

SANO UK Powered Stairclimbers Ltd.
Bristol Court, Betts Avenue
Martlesham Heath
Ipswich, Suffolk / IP5 3RY, Англия

Tel. +44 1473 / 333 889
Fax +44 1473 / 333 742
info@sano-uk.com

www.sano-uk.com

Компания сохраняет за собой право внесения изменений / LIFTKAR PTR 2026-09 (V1.0)

WWW.SANO-STAIRCLIMBERS.COM