LIFTKAR PTR

ELDRIVEN BANDGÅENDE LYFTANORDNING



BRUKSANVISNING

Svenska

SANO makes life easier.

INLEDNING **3**

1 ALLMÄNNA SÄKERHETSANVISNINGAR **4**

2 PRODUKTBESKRIVNING **9**

2.1 MANÖVERELEMENT - GRIPENHET 10
2.2 MANÖVERELEMENT - BASENHET 11
2.3 LIFTKAR PTR – ENSKILDA KOMPONENTER 11
2.4 TEKNISKA SPECIFIKATIONER 12
2.5 INDIKERINGAR OCH MANÖVERELEMENT 12
2.6 HUVUDMÅTT 13

3 DRIFTSTART **14**

FÖRSTA STEG 14
3.1 LADDA ACKUMULATORN 14
3.2 SÄTTA IN/LÅSA FAST GRIPDELEN I BASENHETEN 14
3.3 LÅSA GRIPDELEN 15
3.4 LÅSA UPP GRIPDELEN 15
3.5 TA BORT GRIPDELEN 15

4 MANÖVRERING OCH DRIFT **16**

4.1 FÄSTA RULLSTOLEN 16
4.2 KÖRA I TRAPPAN 17
4.3 SÄTTA NED RULLSTOLEN 19
4.4 (4) SKJUTA DEN BANDGÅENDE LYFTANORDNINGEN PÅ JÄMNA UNDERLAG 19
4.5 LUTNINGSVINKELSENSOR 20
4.6 VARNING BATTERISTATUS 20
4.7 REKOMMMENDATIONER FÖR BATTERILADDNING 21
4.8 NÖDUPPLÅSNING 21

5 RENGÖRING OCH AVFALLSHANTERING **22**

5.1 RENGÖRING OCH DESINFEKTION 22
5.2 AVFALLSHANTERING 23
5.3 ÅTERANVÄNDNING | ÖVERLÅTANDE 23
5.4 BRANDBEKÄMPNINGSÅTGÄRDER 23
5.5 Säkerhetsteknisk kontroll 24
5.6 Återkallande och korrigerande åtgärder 24

6 GARANTI OCH KUNDTJÄNST **25**

6.1 MODIFIERING PÅ DEN BANDGÅENDE LYFTANORDNINGEN 25

7 GARANTI OCH ANSVAR **25**

7.1 GARANTI 25
7.2 ANSVAR 26

8 FÖRSÄKRAN OM ÖVERENSSTÄMMELSE **27**

ÖVRIGT **28**

KONTAKT **28**

INLEDNING

LYCKA TILL!

LIFTKAR PTR ÄR EN SÄKER BANDGÅENDE LYFTANORDNING. DET AVSEDDA ÄNDAMÅLET ÄR ENDAST ATT TRANSPORTERA PERSONER MED REDUCERAD GÅNGFÖRMÅGA UPPFÖR TRAPPOR ELLER NEDFÖR TRAPPOR MED HJÄLP AV EN MEDFÖLJARE.

LIFTKAR bandgående lyftanordning är en mobil anordning som är särskilt framtagen för att man ska kunna övervinna raka trappor. Genom att använda den här produkten får du lite mer frihet och det betyder samtidigt att de personer med reducerad gångförmåga, vars ryggrad hittills belastats från och med nu kan avlastas.

Lätt som en plätt– skjut bara på två spakar för att ta isär LIFTKAR PTR i två delar på en sekund: Basenheten tillsammans med den inbyggda ackumulatorn väger ca 28 kg och gripenheten ca 11 kg.

I trappan kännetecknas LIFTKAR PTR av det säkra körsättet. Oavsett om det är färdtjänsten, partners, släktingar eller vänner så önskar vi lycka till med användningen av den här anordningen. Genom att ta del av den här bruksanvisningen lär du dig hur du ska hantera LIFTKAR PTR.

Genom att registrera din produkt online kommer vi automatiskt att informera dig via e-post om nyheter och tekniska förändringar (tillval, tillbehör osv.).
https://www.sano-stairclimbers.com/product-registration

BRUKSANVISNINGEN ERSÄTTER INTE DEN OBLIGATORISKA UTBILDNING SOM MÅSTE ANORDNAS AV BEHÖRIG FACKPERSONAL.



LIFTKAR® PTR (inkl. tillvalen huvudstöd, ryggdyna och fällbart rullstolsfäste)

På rullstolar med bromsspakar på de skjutbara handtagen måste det finnas miniramper.



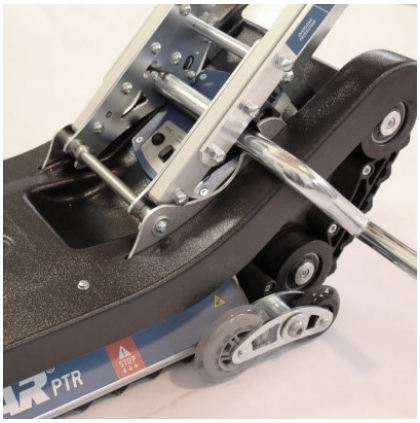

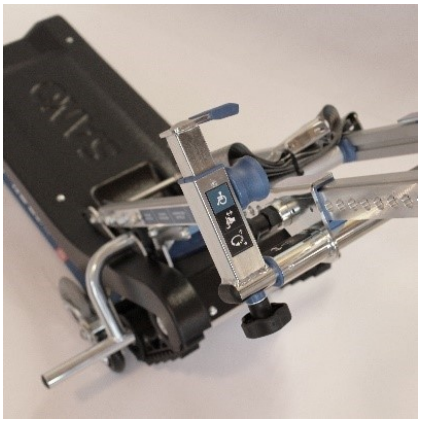

1 ALLMÄNNA SÄKERHETSANVISNINGAR

FÖRSIKTIGT: MÖJLIGA ÖVERHÄNGANDE FAROR ELLER SKADLIGA SITUATIONER
Om dessa inte undviks kan de leda till personskador eller materiella skador!

VARNING – MÖJLIGEN ÖVERHÄNGANDE FARA
Om dessa inte undviks kan dödsfall eller allvarliga fysiska skador uppstå!

FARA – DIREKT ÖVERHÄNGANDE FARA
Om dessa inte undviks kommer dödsfall och allvarliga fysiska skador att uppstå!



HERSTELLER
Tillverkare



HERSTELLUNGSDATUM
Tillverkningsdatum



SERIENNUMMER
Serienummer



TROCKEN AUFBEWAHREN
Förvaras på en torr plats



MEDIZINPRODUKT
Medicintekniska produkter



CE-KENNZEICHNUNG
CE-Marking



SERBISCHE CE-KENNZEICHEN
Serbian CE-Marking



ELEKTROSCHROTT
Elektroniskt avfall



TEMPERATURGRENZEN ANWENDUNGSBEREICH 5 º C BIS 40 º C
Temperaturgränser Användningsområde 5 º C till 40 º C (41 º F till 104 º F)



EINDEUTIGE PRODUKTIDENTIFIZIERUNG
Unik produktidentifiering



GEBRAUCHSANWEISUNG BEACHTEN
Följ anvisningarna för användning



WARNUNG VOR HANDVERLETZUNG DURCH RIEMENANTRIEB
Varning för handskador orsakade av remdrift



OBS

- Läs igenom den här bruksanvisningen noga. Följ alla instruktioner i den här anvisningen och beakta de varningsskyltar och piktogram som anslagits på enheten. Att gå uppför trappor är en fara i sig och om man inte följer de här anvisningarna kan det ske olyckor.
- Den bandgående lyftanordningen måste användas på ett ändamålsenligt sätt – transport av personer i raka trappor.
- LIFTKAR PTR får endast användas av personer som
  - kan visa upp bevis på att de har instruerats i hur man hanterar bandgående lyftanordningar
  - kan gå uppför trappor baklänges
  - är i bra fysisk och mental form
  - är i stånd att hålla jämvikten utan någon större kraftansträngning.
- LIFTKAR PTR får INTE användas av följande personer:
  - Personer under 16 år

    - Personer under påverkan av medicinering, droger eller alkohol
    - Gravida kvinnor
    - Barn får allmänt sett inte använda den bandgående lyftanordningen.
- Om en olycka inträffar med trappklättraren måste detta omedelbart rapporteras till din återförsäljare (vaksamhet)!
- Rullstolen måste vara i perfekt tekniskt skick (inga skador på ramkonstruktionen osv., inga saknade eller lösa skruvförband, inga modifieringar, däck och bromsar i bra skick). Vid tveksamhet kontaktar du din återförsäljare.
- LIFTKAR PTR är inte konstruerad för längre körningar på horisontella ytor.
- Börja alltid med att öva utan någon person tills du kan köra felfritt. Prova sedan igen om möjligt med en person som inte väger så mycket och inte har svårt att gå. Personen ska låsa fast sig själv i räcket eller låta en annan person sköta låsningen.
- Vi avråder från användning på våta och hala underlag.

FÖRSIKTIGT

- Börja alltid med att öva utan någon person tills du kan köra felfritt. Prova sedan igen om möjligt med en person som inte väger så mycket och inte har svårt att gå. Personen ska låsa fast sig själv i räcket eller låta en annan person sköta låsningen.
- Fatta aldrig tag i lyftanordningens band med händerna (risk för klämning eller krossning)!
- Ta isär LIFTKAR PTR för att transportera själva anordningen.
- LIFTKAR PTR har en kraftfull ackumulator med 12 Ah/24 volt som alltid ska vara fulladdad när den bandgående lyftanordningen används. Om det ändå skulle hända någon gång att ackumulatorn blir tom i trappan ska man genast köra ned och ladda tills ackumulatorn är full. Även om batteriet är så gott som tomt kan man fortfarande åka ned en våning. Att batteriet blir tomt märks först på körsättet. LIFTKAR PTR blir långsammare och verkar trött. Användare som saknar erfarenhet varnas med LED-indikeringen: **När batteriet behöver laddas börjar LED-indikeringen att blinka omväxlande rött och grönt och skicka ut akustiska varningssignaler.**
- Följande anvisningar gäller för omgivningsvillkoren vid lagring och drift av LIFTKAR bandgående lyftanordning: Utsätt inte den bandgående lyftanordningen för extremt höga temperaturer (över 40 °C) som direkt solsken, hög luftfuktighet (över 70 °C) genom att använda anordningen i bastuutrymmen, vid regn el.dyl., eftersom det föreligger risk att produkten överhettas, brännskador eller att anordningen skadas! Utsätt inte heller den bandgående lyftanordningen för temperaturer under 5 °C. Det är inte tillåtet att använda lyftanordningen i närheten av känsliga medicinska produkter.

VARNING

- Det är endast tillåtet att använda rullstolar, som är utrustade med ett säkerhetsbälte eller någon annan typ av fasthållningssystem för personer, för att transportera personer med LIFTKAR PTR bandgående lyftanordning. (Tippningsrisk!)
- Bälta alltid fast personer som inte kan sitta stabilt.
- Om ovanligt buller och/eller vibrationer uppträder i samband med att LIFTKAR bandgående lyftanordning används får anordningen inte användas längre. Ta anordningen ur drift och överlämna den till en behörig fackman för att genomföra besiktning!
- Använd aldrig LIFTKAR PTR på trappor med > 35° trapplutning.
- Säkerställ att den trappan som anordningen ska köras i är utformad för den totala belastningen med bandgående lyftanordning + rullstol + vikt för person.
- Kör aldrig i trappor med kraftiga skador (till exempel mycket nedslitna stegkanter).
- Det är inte möjligt att använda den bandgående lyftanordningen i vindlande eller starkt vinklade trappor.
- För att förhindra att du glider i trappa ska du se till att du har halksäkra skor.
- För att undvika fall ska du inte köra på våta, hala eller vaxade trappor. Trappmattor måste också vara halksäkra!
- Armarna på den person som transporteras får inte hänga ner åt sidan eller förflyttas kraftigt. Lägg istället armarna på armstödet eller på låren!

FARA

- Kör aldrig med LIFTKAR PTR på vått, halt, behandlat eller vaxat, glatt, isigt eller något dylikt underlag där medföljaren inte får ett tillräckligt bra grepp och det inte går att säkerställa att lyftanordningens kedjor fäster korrekt. Löst liggande mattor eller heltäckningsmattor kan också vara farliga.
- Släpp aldrig greppet medan anordningen körs i trappan! Kör alltid med båda händerna! (Risk för fall!)
- Kontrollera att det inte finns några personer på trappan under anordningen vid körning. (Kollisionsfara!)
- Använd alltid stängda och halkfria skor! (Fallrisk!)
- Det är strängt förbjudet att använda trappklättraren i explosionssäkra områden.
- Överbelasta aldrig anordningen! Den maximala belastningen (beroende på modell) för LIFTKAR PTR är 130 kg eller 160 kg (vikt för person + rullstolens vikt). Säkerställ att din rullstol (!) är utformad för att bära personvikten.
- När du kör nedför trappan ska du sluta köra i riktning mot stegkanten så snart ”STOP”-markeringen på sidan är i nivå med stegkanten. (Risk för att falla!)

2 PRODUKTBESKRIVNING



1. HUVUDSTÖD *
2. FÄSTLKLÄMMA FÖR RULLSTOL
3. GRIPDEL
4. BASENHET
5. MANÖVERELEMENT - GRIPDEL
6. RYGGDYNA *
7. FÄSTSKRUV
8. LÅSSPAK
9. MANÖVERELEMENT-BASENHET
10. FÄLLBART RULLSTOLSFÄSTE *

* tillval

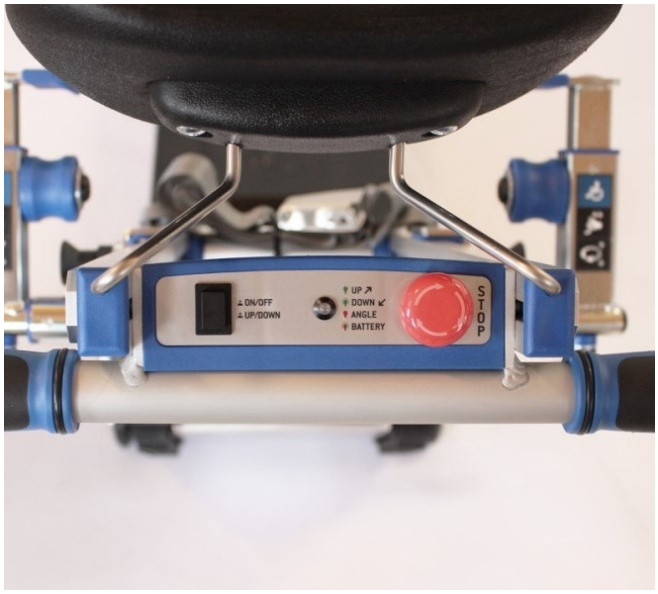

MANÖVERELEMENT - GRIPDEL

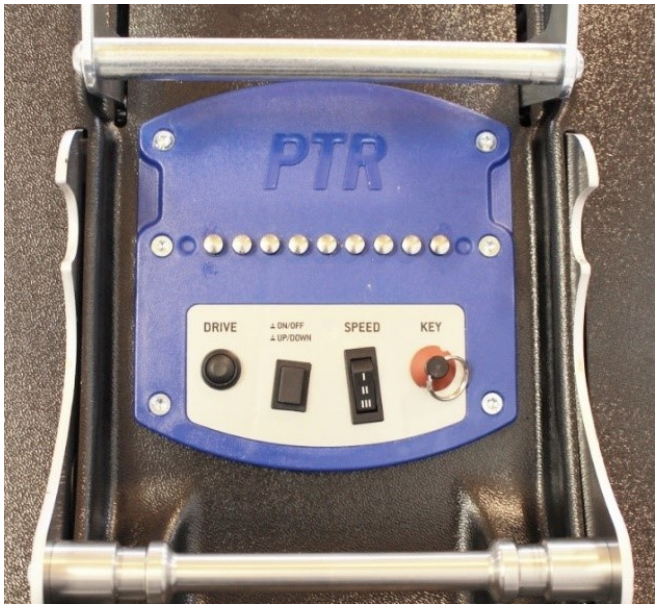

MANÖVERELEMENT-BASENHET

2.1 MANÖVERELEMENT - GRIPENHET

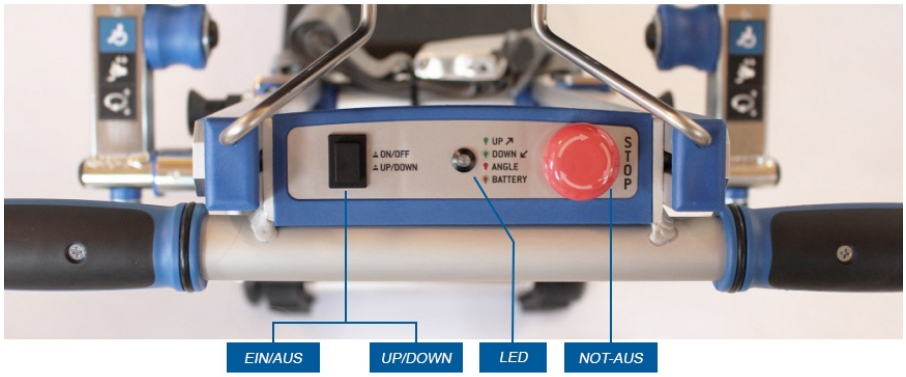

PÅ/AV - UP/DOWN

- LIFTKAR PTR aktiveras genom att man trycker på produkten när den är avstängd. LIFTKAR PTR befinner sig automatiskt i uppåtläget.
- LED-lampan **lyser grönt**.
- Genom att trycka på knappen aktiveras läget för nedåtkörning. LED-lampan **blinkar grönt**.
- Genom att trycka länge (ca 2 sekunder) stängs LIFTKAR PTR av. Efter ca 5 minuters inaktivitet stängs anordningten av automatiskt för att spara på batteriet.

LED-lampa

- Lyser grönt i läget uppåt
- Blinkar grönt i läget nedåt
- Lyser rött vid för stor trapplutning (36–40°). Hastigheten för LIFTKAR PTR reduceras automatiskt.
- Lyser rött och akustisk varningssignal hörs vid överbelastning eller extrem trappvinkel.
- PTR stoppas.
- Blinkar rött/grönt och akustisk varningssignal hörs vid svag ackumulator.

NÖDSTOPP

- Stoppar LIFTKAR PTR bandgående lyftanordning.
- Nödstoppet kan återställas genom att man drar och vrider.

2.2 MANÖVERELEMENT - BASENHET

NYCKEL

Nyckeln skyddar LIFTKAR PTR mot obehörig driftstart.

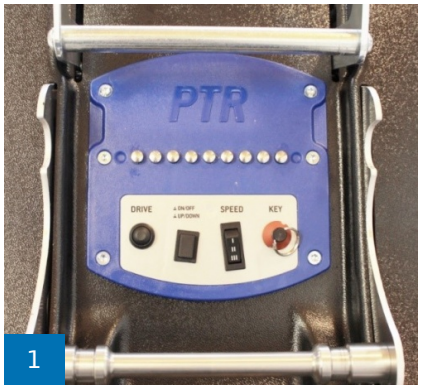

1

PÅ/AV

Samma funktion som på gripdelen.

VARNING

Får endast användas för lastning (t.ex. undanstuvning i fordon)

DRIVE

Startar drivkedjan i respektive körläge.

SPEED

Väljare för stigningshastighet

Nivå I 5,5m/min
Nivå II 6,5m/min
Nivå III 7,5m/min

2.3 LIFTKAR PTR – ENSKILDA KOMPONENTER



LIFTKAR PTR – ENSKILDA KOMPONENTER (LEVERANSENS INNEHÅLL)

2.4 TEKNISKA SPECIFIKATIONER

Maximal belastning (inkl. rullstol)	130 kg / 160 kg
Minsta rullstolsbredd (Ramens insida)	420 mm
Max. trappvinkel	35°
Totalvikt	39 kg
Vikt basenhet (inkl. batterier)	28 kg
Autonomi	upp till 1 000 steg *
Minimalt mått på trappavsats	970 x 970 mm
Ljudtrycksnivå	under 80dB
Nödvändig tryckkraft för manöverorganen:	max. 5 N

* beroende på den totalvikt som ska transporteras

2.5 INDIKERINGAR OCH MANÖVERELEMENT

BASENHET

- Nyckelbrytare
- ON/OFF - UPP/NED-kombinationsknapp
- hastighetsväljare I / II / III
- DC-laddningsdosa
- Huvudsäkring

GRIPDEL

- ON/OFF -UPP/NED-kombinationsknapp
- flerfunktiions-LED - batteristatus och lutningsvinkel
- Nödstopp
- Körknapp (aktiveringsknapp)

2.6 HUVUDMÅTT

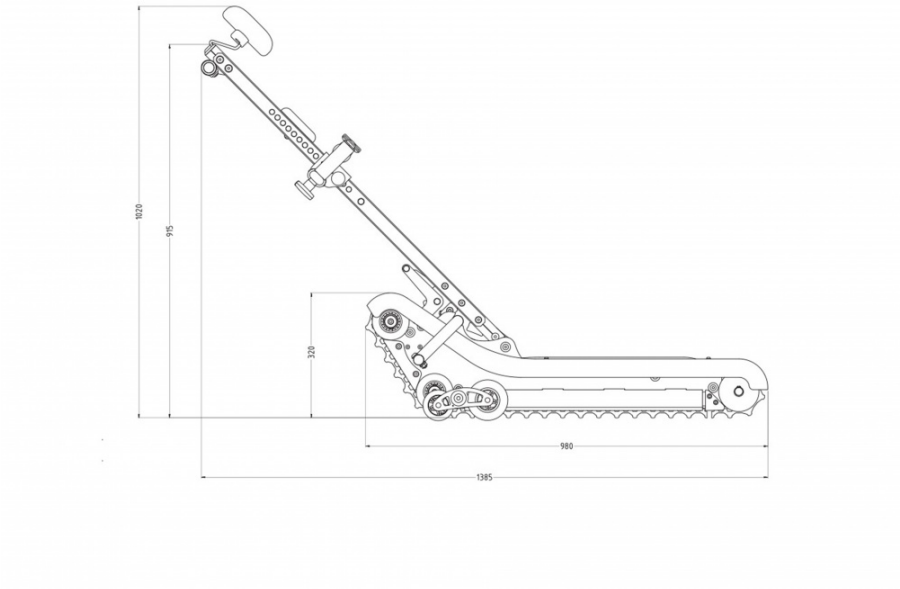

SIDOVY

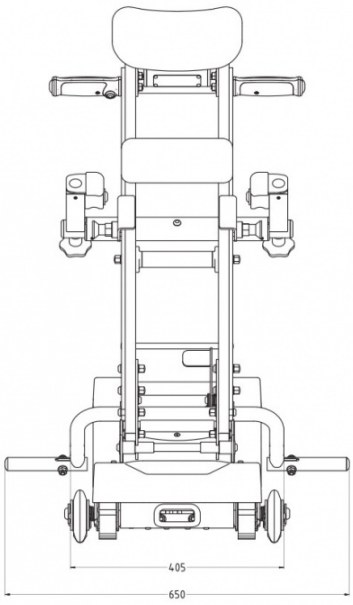

FRONTVY

3 DRIFTSTART

FÖRSTA STEG

3.1 LADDA ACKUMULATORN

Ladda den fast installerade 24 V/12 Ah-ackumulatorn i basenheten. Beroende på laddningsstatus kan detta ta **upp till 6 timmar**. Laddningsdosan sitter på basenhetens baksida (Bild 1 a).



LIFTKAR PTR har en batteriladdare som är inbyggd i anordningen. En LED-lampa (Bild 1b) på anordningens vänstra sida visar laddningsstatus medan laddning pågår:

Orange: Laddning pågår
Grönt: Laddningen är avslutad, batteriet är fulladdat.



3.2 SÄTTA IN/LÅSA FAST GRIPDELEN I BASENHETEN



Placera de U-formade fästgafflarna som sitter under gripdelen på det runda stödstaget (Bild 2a).

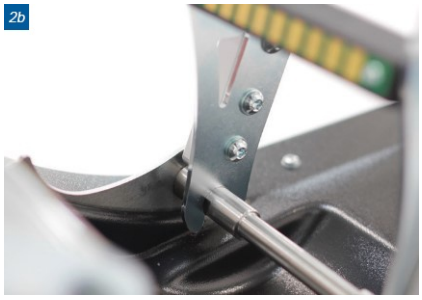

Kontrollera att fästgafflarna hakar i fullständigt i de frästa stödspåren på stödstaget (Bild 2b). Hakningen underlättas om gripdelen vrids (fram/tillbaka).

3.3 LÅSA GRIPDELEN

Vrid gripdelen till körläget. Den fjäderbelastade låsspaken hakar i automatiskt. Låsspaken hålls också fast med hjälp av säkerhetsfliken i det här läget (Bild 3).

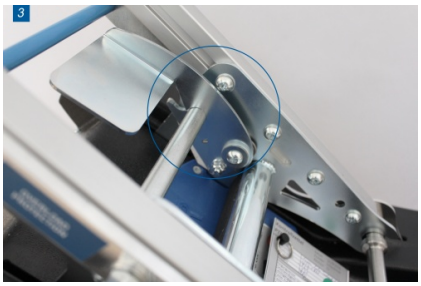

VARNING

Kontrollera alltid att låsspaken är i korrekt läge före körningen. Säkerhets-fliken måste vara ihakad!

3.4 LÅSA UPP GRIPDELEN



Använd foten för att trycka fram säkerhetsfliken (Bild 4a) och dra sedan låsspaken till det nedre (bakre) ändläget (Bild 4b).

3.5 TA BORT GRIPDELEN



Vrid fram gripdelen i körriktningen och dra handtaget något uppåt. När hakningsläget har uppnåtts lossar handtaget automatiskt från basenheten.

4 MANÖVRERING OCH DRIFT

4.1 FÄSTA RULLSTOLEN

4.1.1 PLACERA RULLSTOLEN

Kör rullstolen mitt över basenheten tills griphjulsdäcken når rullstolsfästet.


1


2

4.1.2 VRIDA RULLSTOLENS GRIPDEL

Lås upp gripenheten och vrid den i riktning mot rullstolen tills gripenheten står ungefär lodrätt (parallellt till rullstolens ryggstöd).

4.1.3 RULLSTOLSFÄSTE - PLACERA KLÄMMAN

Placera rullstolens fästklämma precis under rullstolshandtagets krök.

Genom att dra i de båda låsstiften och flytta på klämman i vertikalt läge är det enkelt att anpassa höjden till rullstolens höjd.


3


4

4.1.4 SÄTTA FAST RULLSTOLEN

Justera de båda låsblocken genom förflyttning i sidled (vänster och höger om klämman) och fixera dessa genom att dra åt de båda huvudskruvarna.

Justera huvudstödet och sväng tillbaka gripdelen till körläget. Håll i gripdelen med båda händerna. Den fjäderbelastade låsspaken rör sig till det främre ändläget automatiskt. Säkerhetsfliken snäpper fast.

OBS

- Kontrollera att säkerhetsfliken har snäppt fast.
- Lås rullstolsbromsen!
- Innan istigning eller urstigning ska man kontrollera att anordningen är avstängd för att förhindra ofrivillig start.

VARNING
Lämna aldrig den person som ska transporteras i detta läge!

4.2 KÖRA I TRAPPAN

4.2.1 SLÅ PÅ

Slå på den bandgående lyftanordningen med hjälp av nyckelbrytaren och ON/OFF-knappen.

Den bandgående lyftanordningen befinner sig automatiskt i uppåtdrift. LED-lampan lyser konstant grönt.



1


2a

4.2.2 UPPÅT

Placera den bandgående lyftanordningen (Bild 2a) i en vinkel på 90° framför trappan.



2b

Håll alltid i gripdelen med båda händerna. Använd riktningsknappen för att välja ”UP” på gripdisplayen (Bild 2b). LED-lampan lyser konstant grönt.

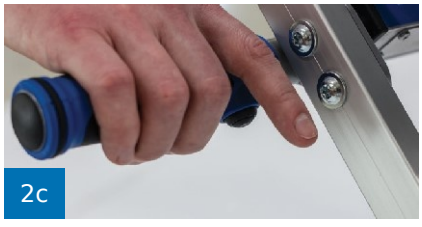
2c

Ställ dig, precis som du lärt dig av en behörig person under utbildningen, bakom lyftanordningens gripdel. Tryck på aktiveringsknappen på det högra handtaget (Bild 2c).

VARNING

- Kör aldrig i trappor med mer än 35° lutning. Håll alltid i gripdelen med båda händerna under färd.
- Kör alltid i 90° vinkel i trappor (lyftanordningens längsgående axel mot trappsteget).
- Den inbyggda mätningen av lutningsvinkeln (LED-lampa för lutningsvinkel) används endast som indikering och är inte en säkerhetsanordning.

4.2.3 ERREICHEN DER OBERSTEN STUFE



3

Stanna den bandgående lyftanordningen så fort som sidomarkeringen ”STOP” har nått den översta trappkanten (Bild 3).

Tippa nu den bandgående lyftanordningen försiktigt bakåt tills banden kommer i kontakt med plattformens botten. Tryck på aktiveringsknappen igen. Nu kör den bandgående lyftanordningen fullständigt upp på trappavsatsen.


4

4.2.4 NEDÅT

Placera den bandgående lyftanordningen i en vinkel på 90° framför trappan så att den person som ska transporteras har blicken vänd mot trappan. Välj ”DOWN” med riktningsväljaren. LED-lampan blinkar grönt.

Håll fast i gripdelen med båda händerna och kör den bandgående lyftanordningen till den översta trappstegskanten tills markeringen ”STOP” nås med hjälp av aktiveringsknappen. Stanna och tippa ned gripdelen med båda händerna så att lyftanordningen hålls fast i riktning mot trappan tils lyftanordningens band kommer i kontakt med trappstegen. Sedan trycker du på aktiveringsknappen och fortsätter att köra nedåt

VARNING

Rikta in den bandgående lyftanordningen i en vinkel på 90° mot trappan.

FARA

När du kör nedför trappan ska du sluta köra i riktning mot stegkanten så snart ”STOP”-markeringen på sidan är i nivå med stegkanten. (Risk för att falla!)

4.2.5 KONTROLL

Trots att den bandgående lyftanordningen har en varnings-LED för lutningsvinkel rekommenderar vi att den exakta trapplutningen alltid kontrolleras före den första körningen.



4.3 SÄTTA NED RULLSTOLEN

4.3.1 LÅSA UPP

Tryck på säkerhetsfliken (Bild 1a) och dra låsspaken till det bakersta ändläget (Bild 1b).

Vrid nu försiktigt på gripdelen i riktning mot rullstolen tills denna står på golvet och gripdelen är i vertikalt läge. Sedan ska låsskruvarna lossas och de båda låsblocken dras åt sidan ur rullstolsstödet.



OBS
Genomför endast detta på horisontella underlag, borta från trappor.



4.4 (4) SKJUTA DEN BANDGÅENDE LYFTANORDNINGEN PÅ JÄMNA UNDERLAG

4.4.1 KÖRA PÅ JÄMNT UNDERLAG

För att förflytta en rullstol som är monterad på den bandgående lyftanordningen eller vrida på den här kombinationen på plattformar ska man trycka ned gripdelen något (Bild 1).

På så sätt lyfts lyftanordningens band något och den bandgående lyftanordningen kan sedan köras på de båda hjulparen som sitter till vänster och höger i bak.



4.4.2 FUNKTIONER BASENHET

På basenhetens baksida finns följande manöverelement:

- **ON/OFF, UPP/NED-kombinationsknapp**
- **nyckelhållare**
- **Hastighetsväljare**

Det är möjligt att använda basenheten utan gripdel. Detta driftsätt är endast avsett för att ladda basenheten samt serviceaktiviteter.

Basenheten kan tas i drift med hjälp av ON/OFF-knappen. När basenheten har slagits på är den automatiskt i uppåtläget. Tryck en gång till på ON/OFF-knappen för att koppla om till nedåtläget. Om ON/OFF-knappen hålls intryckt längre slås enheten av.

Med hjälp av körhastighetsväljaren kan hastigheten varieras i tre nivåer.

4.5 LUTNINGSVINKELSENSOR

LIFTKAR PTR har en lutningsvinkelsensor som övervakar den bandgående lyftanordningens lutning på trappan. Om lutningsvinkeln 35° för trappan är överskriden reducerar anordningen hastigheten och LED-lampan på gripdelen (manöverenheten) lyser rött. Om trappans lutning är för extrem stannar anordningen i uppåtkörläget och på så vis förhindras fortsatt körning (en varningssignal avges och LED-lampan lyser rött). Med lyftanordningen kan föraren köra nedför trappor i krypfart och detta betyder att man kan manövrera LIFTKAR PTR ur riskområdet.

- Använd aldrig den bandgående lyftanordningen på trappor med > 35°.
- Lutningssensorn ersätter inte kontrollen av trapplutningen innan användaren har kört med lyftanordningen för första gången.

4.6 VARNING BATTERISTATUS

Om batterinivån håller på att sjunka anges detta med hjälp av en LED-lampa på gripdelen som blinkar rött/grönt och en ljudsignal som avges frekvent. När varningen för batteriladdningsstatusen har avgivits kan man köra minst 3–4 våningar ytterligare.

4.7 REKOMMMENDATIONER FÖR BATTERILADDNING

Blybatterierna i ackumulatorerna är underhållsfria, gastäta och laddningsbara. Livstiden beror i hög grad på antalet laddnings-/urladdningscykler. Från blybatterier kan man till exempel få fler än 1 000 djupurladdningar och över 200 gånger full kapacitet om man vill förhindra förekomst av djupurladdningar.

- Undvik därför fullständiga urladdningar. Ladda batteriet så ofta som möjligt.
- Blybatterier självurladdas. Ackumulatorn måste också skötas och den ska alltid vara förladdad. Om ackumulatorn töms starkt förkortas livstiden. Blygelackumulatorer har långt serviceliv om de fulladdas så snart som möjligt och regelbundet efter användning. Därför ska man alltid omgående ansluta ackumulatorn till laddningskabeln efter varje användning. Den inbyggda ackumulatorladdaren kopplar automatiskt om för att upprätthålla laddningen, så med andra ord fins det inte risk för överladdning.
- Om blybatterierna ändå har blivit skadade kan dessa bytas ut hos en behörig SANO-återförsäljare. De uttjänta blybatterierna är fullständigt återvinningsbara och är inte specialavfall.
- Den optimala laddningstemperaturen ligger på 20–25 °C. För kallt eller varmt begränsar kapaciteten.

OBS

Om ackumulatorn inte är ordentligt laddad eller snabbt förlorar laddningen reduceras inte bara hastigheten för LIFTKAR PTR bandgående lyftanordning utan kapaciteten avtar också. Därigenom kan överladdningsläget redan uppnås med lätt last.

4.8 NÖDUPPLÅSNING

Drivenhetens nödupplåsning sitter i den främre tredjedelen (vänster sida) av den bandgående lyftanordningen sett i körriktningen (Bild 1). Om LIFTKAR PTR av oklar anledning (tekniskt fel, tomma batterier) skulle stanna i trappan kan man ta den i drift igen genom att dra manuellt i nödupplåsningen. Bromsen som sitter fast i motorn lossas dessutom manuellt och LIFTKAR PTR sätts i rörelse med hjälp av sin nyttovikt (lyftanordning + rullstol + person) under särskilda villkor.



1

OBSERVERA:

- Tryck alltid in NÖDSTOPPSKNAPPEN och dra ut nyckeln innan nödupplåsningen aktiveras.
- Vid nöddrift måste även en annan person finnas till hands (medhjälpare) som lossar bromsen genom att dra i vajern. Användaren håller fast i den bandgående lyftanordningen med hjälp av gripdelen med båda händerna (som vid normaldrift).
- Genom att dra i nödupplåsningen (medhjälpare) och trycka på gripdelen i körriktningen (användaren) sätts lyftanordningen i rörelse.
- Den bandgående lyftanordningen kan stoppas när som helst genom att nödupplåsningen släpps. Kör endast till nästa trappavsats nedanför.
- Vid liten totalvikt (bandgående lyftanordning och passagerare) måste användaren hjälpa till genom att trycka i körriktningen för att köra nedåt.
- När nödupplåsningen har använts måste LIFTKAR PTR genomgå en fullständig säkerhetsbesiktning med hjälp av en behörig SANO-partner.

---

5 RENGÖRING OCH AVFALLSHANTERING

5.1 RENGÖRING OCH DESINFEKTION

Vårt motto lyder:

MED EN REN ANORDNING GÅR DET BÄTTRE.

- Det är tillräckligt att rengöra med ett traditionellt rengöringsmedel för hushållsbruk.
- Använd aldrig högtryckstvätt eller något liknande.
- Vid behov kan man behandla ytorna med ett traditionellt desinfektionsmedel för maskiner som baseras på alkohol (t.ex. Sagrotan®).

5.2 AVFALLSHANTERING

Den bandgående lyftanordningen LIFTKAR PTR är en produkt med långt serviceliv. När produkten har nått slutet på sin livstid ska den bandgående lyftanordningens komponenter och laddaren avfallshanteras på ett korrekt sätt.

- Den bandgående lyftanordningen innehåller inga farliga ämnen och är fullständigt återvinningsbar. De elektroniska ledarplattorna och ackumulatorn ska överlämnas för lämpligt återvinningsförfarande.
- Batteriet får inte kasseras bland hushållssoporna!
- Korrekt och fullständig avfallshantering av den bandgående lyftanordningen kan överlåtas till tillverkaren mot avgift.



5.3 ÅTERANVÄNDNING | ÖVERLÅTANDE

- Före återanvändning eller överlåtande av den bandgående lyftanordningen ska man låta behörig fackpersonal genomföra en säkerhetsteknisk kontroll inkl. rengöring enligt tillverkaruppgifterna.
- Vidare måste man instrueras i hantering av den bandgående lyftanordningen och detta måste kunna påvisas

5.4 BRANDBEKÄMPNINGSÅTGÄRDER

- **Släckmedel**: Lämpligt: Torrsläckmedel, sandig jord, koldioxid, lämpligt skum
- **Brandbekämpning**: Skyddsutrustning: Använd fristående andningsapparat och skyddskläder för att undvika kontakt med hud och ögon.
- **Specifika faror**: Utsläpp av giftiga ångor under brandförhållanden

5.5 SÄKERHETSTEKNISK KONTROLL

OBS

Säkerhetskontroller får endast utföras av tillverkaren, SANO-fältservice eller auktoriserade fackhandlare.

OBS

Vi rekommenderar att du utför ett säkerhetstest vartannat år. Inspektionsetiketten ger information om den senaste inspektionen. En kontroll rekommenderas särskilt efter byte av användare eller återanvändning.



Säkerhetstester är viktiga för att säkerställa att enheten fungerar som den ska. De av oss auktoriserade specialhandlarna kan utföra denna kontroll av din enhet.

5.6 ÅTERKALLANDE OCH KORRIGERANDE ÅTGÄRDER

Vi kommer att informera dig om all ny viktig säkerhetsinformation som rör hanteringen av din LIFTKAR PTR. Aktuell version av den här versionen finns på www.sano.at. Om efterföljande ändringar eller korrigerande åtgärder måste genomföras på produkten kommer vi skriftligen att informera dig och/eller våra auktoriserade specialhandlare om alla berörda serienummer. Om din LIFTKAR PTR påverkas av en produktåterkallelse kommer du att informeras om alla ytterligare processer. Vi rekommenderar att du registrerar din enhet på vår hemsida under ”Produktregistrering”.

6 GARANTI OCH KUNDTJÄNST

6.1 MODIFIERING PÅ DEN BANDGÅENDE LYFTANORDNINGEN

- Alla former av modifieringar är förbjudna och leder till att samtliga anspråk på skadestånd eller garantier upphör att gälla från tillverkarens sida.
- I princip är det endast tillverkaren som får göra ändringar på den bandgående lyftanordningen.

VÅR REKOMMENDATION!

För att säkerställa att den bandgående lyftanordningen lever så länge som möjligt rekommenderar vi att man låter en behörig SANO-specialist serva anordningen med jämna mellanrum. Hos din SANO-återförsäljare hittar du mer information om detta.

KUNDTJÄNST

KUNDTJÄNST: +43 7239 / 510 10

7 GARANTI OCH ANSVAR

7.1 GARANTI

Garantin för alla lyft- och gripenhetsmodeller för den bandgående lyftanordningen LIFTKAR PTR gäller i 24 månader. För ackumulatorer/batterier gäller 6 månader och garantin träder i kraft den dag då anordningen överlämnas till köparen.

Undantagna är:

- naturliga slitdelar
- skador som uppstår på grund av att produkten har belastats på ett felaktigt sätt
- otillåtna ändringar på produkten eller extrakomponenterna
- som används kontinuerligt och behöver underhållas
- Brister på grund av felaktig hantering och/eller att bruksanvisningen inte har beaktats, olyckor, skador som uppstått till följ av vårdslöshet eller våld, brand, force majeure eller andra orsaker som vi inte kan råda över.

7.2 ANSVAR

I egenskap av tillverkare tar SANO Transportgeraete GmbH inte ansvar för eventuella skador om:

- LIFTKAR PTR används på ett felaktigt sätt.
- Om reparationer, monteringar eller arbeten utförs av icke behöriga personer.
- instruktionerna i den här bruksanvisningen inte beaktas.
- delar från externa komponenter har monterats eller kopplats till LIFTKAR PTR.
- Originaldelar har demonterats.



Från oss kan du få en förteckning över adresser till behöriga återförsäljare som får utföra reparationer/underhåll!

8 FÖRSÄKRAN OM ÖVERENSSTÄMMELSE

SANO Transportgeraete GmbH (aktörs-ID/SRN: AT-MF-000053609) försäkrar på eget ansvar att följande mobila LIFTKAR-trappklättrarmodeller för persontransport uppfyller kraven i förordningen om medicintekniska produkter (EU) 2017/745 (MDR) som medicintekniska produkter av klass I.

Produktklassificering: Klass I enligt (EU) 2017/745 MDR bilaga VIII, kapitel III, regel I. Förfarande för bedömning av överensstämmelse enligt (EU) 2017/745 MDR bilaga IX.

Avsedd användning: För transport av personer med gångsvårigheter uppför och nedför trappor, både inomhus och utomhus. Transporten får endast utföras av en bevisligen utbildad ledsagare, och den modellspecifika högsta tillåtna belastningen får inte överskridas.

Alla ändringar som görs på produkten utan vårt förhandsgodkännande medför att denna försäkran upphör att gälla.

Article data specifically for Germany

Article number	Trade name	Product name/Type	Basic-UDI-DI	UDI-DI	Firmware-Version from
075801	LIFTKAR PTR 130 - HM	LIFTKAR PTR	912004777PTRJM	9120047773109	2.4
075802	LIFTKAR PTR 160 - HM	LIFTKAR PTR	912004777PTRJM	9120047773116	2.4
075803	LIFTKAR PTR-L 160 - HM	LIFTKAR PTR-L	912004777PTRJM	9120047773123	2.4
075805	LIFTKAR PTR-L 130 - HM	LIFTKAR PTR-L	912004777PTRJM	9120047773130	2.4

Article data for other countries

Article number	Trade name	Product name/Type	Basic-UDI-DI	UDI-DI	Firmware-Version from
075702	LIFTKAR PTR 160	LIFTKAR PTR	912004777PTRJM	9120047773017	2.4
075701	LIFTKAR PTR 130	LIFTKAR PTR	912004777PTRJM	9120047773000	2.4
075703	LIFTKAR PTR-L 160	LIFTKAR PTR-L	912004777PTRJM	9120047773079	2.4
075705	LIFTKAR PTR-L 130	LIFTKAR PTR-L	912004777PTRJM	9120047773093	2.4

Relevanta standarder:

ISO 7176-28:2012

ISO 7176-14:2008

ISO 7176-21:2009

This declaration of conformity is valid until one of the listed types is changed.



Ing. Jochum Bierma, VD

ÖVRIGT

Modell:	
Serienummer:	
Tillverkningsdatum:	
Inköpsdatum:	
Representant:	

KONTAKT

SANO Transportgeraete GmbH
Gewerbezeile 15
4040 Linz, Österrike
Tel.: +43 7239 51010
Fax: +43 7239 51010 001
office@sano.at

www.sano.at

SANO Deutschland GmbH
Geigelsteinstraße 10
83080 Oberaudorf
Tyksland

Tel. +49 8033 / 308 96 0
Fax +49 8033 / 308 96 17
info@sano-treppensteiger.de

www.sano-treppensteiger.de

SANO UK Powered Stairclimbers Ltd.
Bristol Court, Betts Avenue
Martlesham Heath
Ipswich, Suffolk / IP5 3RY, England

Tel. +44 1473 / 333 889
Fax +44 1473 / 333 742
info@sano-uk.com

www.sano-uk.com

Förbehållet för ändringar / LIFTKAR PTR 2026-09 (V1.0)

WWW.SANO-STAIRCLIMBERS.COM