NEO LIFTKAR SAL

SAL UNI / SAL ERGO / SAL FOLD / SAL FOLD-L

PROVOZNÍ MANUÁL

Čeština

SANO makes life easier.

PŘEDSTAVENÍ A VLASTNOSTI ... **3**

1 VŠEOBECNÉ BEZPEČNOSTNÍ POKYNY / TECHNICKÁ ÚDAJE ... **3**

1.1 Všeobecné bezpečnostní pokyny ... 3
1.2 Technické údaje standardního modelu LIFTKAR SAL ... 5
1.3 Technické údaje lithiové rychlovýměnné baterie ... 5

2 OVLÁDÁNÍ ... **6**

2.1 Model ERGO ... 6
2.2 Model UNI ... 7
2.3 Model FOLD ... 8
2.4 Model FOLD-L ... 9
2.5 Otočný kloub (FOLD / FOLD-L) ... 10
2.6 Operační jednotka ... 10
2.7 Indikátor stavu nabití ... 11
2.8 Tlačítko pro výstup na horní rukojeti ... 12
2.9 Bezpečnostní zarážka ... 12
2.10 Vypínání ... 12

3 NASAZENÍ A VYJMUTÍ BATERIE ... **13**

3.1 Nasazení baterie ... 13
3.2 Vyjmutí baterie ... 13

4 PROVOZ ... **14**

4.1 Výstup po schodech nahoru ... 14
4.2 Sestup po schodech dolů ... 14
4.3 Věnujte pozornost následujícímu ... 16

5 RYCHLOVÝMĚNNÁ BATERIE ... **17**

5.1 Síťová nabíječka ... 18

6 DOPLŇKY A MOŽNOSTI ... **19**

7 LIKVIDACE ... **20**

8 ZÁRUKA A ODPOVĚDNOST ... **20**

8.1 Záruka ... 20
8.2 Odpovědnost ... 21

9 PROHLÁŠENÍ O SHODĚ S CE / DESIGN JE CHRÁNĚN PATENTY ... **21**

KONTAKT ... **24**

PŘEDSTAVENÍ A VLASTNOSTI

GRATULUJEME!

S novým produktem LIFTKAR SAL jste si zakoupili praktický modulárně navržený rudl s nezatíženou hmotností pouhých 16 kg.

Po přidání zacvakávací baterie se z tohoto jednoduchého rudlu stane univerzální pomocník: běžný rudl pro všeobecné využití na rovině a napájený schodolez pro přepravu na schodech.

Další vlastnosti, jako jsou například široké pneumatiky (dostupné i ve verzi odolné vůči propíchnutí), staví tento produkt na rovinu konvenčním rudlům pro venkovní použití a profesionální rozvoz zboží, avšak s bonusem možnosti přepravy po schodech.

Se sérií SAL je vaše námaha při přepravě nákladu do schodů zredukována na minimum: Schodolez LIFTKAR SAL se sám vytáhne o schod výše a zvedne se pouze o nezbytnou výšku schodu.

Při přepravě nákladů dolů po schodech se motor chová jako elektrická brzda a náklad se dolů pohybuje bez „drncání“. Schodolez je ideální i pro točité schody a úzké podesty.

LIFTKAR SAL má mechanickou spojku, která zabrání poškození schodolezu při přepravě dolů po schodech s ovladači nastavenými v pozici pro stoupání.

Jednotka má i elektronickou ochranu proti přetížení, která brání přepravovat směrem nahoru příliš těžký náklad.

Schodolez Liftkar SAL má dvě nastavitelné rychlosti pro stoupání (pomalá a rychlá – s rychlostí až 48 schodů za minutu) a širokou škálu modelů, nosností a doplňkového příslušenství.

Jinými slovy je to profesionální pomocník pro profesionály!

Abychom vám mohli poskytnout aktuální informace o produktech i technických změnách (např. možnostech, příslušenství), zaregistrujte prosím svůj produkt online.
https://www.sano-stairclimbers.com/product-registration

1 VŠEOBECNÉ BEZPEČNOSTNÍ POKYNY / TECHNICKÁ ÚDAJE

1.1 VŠEOBECNÉ BEZPEČNOSTNÍ POKYNY

- Vždy se přesvědčte, že se pod nákladem nikdo nenachází.
- Vždy náklad zabezpečte pomocí vhodných popruhů nebo jiného příslušenství
- Vždy mějte na nohou obuv odolnou proti smyku. Některé schody mohou být extrémně kluzké
- Vždy mějte na nohou boty s ocelovou ochranou prstů
- Nikdy nesahejte do zdvihacího mechanismu rukama, pokud je do vozíku vložena baterie
- Nejprve si použití schodolezu Liftkar SAL nacvičte bez nákladu nebo s nákladem o hmotnosti 25 kg
- Při přepravě schodolezu vyjměte baterii, aby byl lehčí a abyste předešli nechtěnému uvedení do provozu.

HERSTELLER

Výrobce

HERSTELLUNGSDATUM

Datum výroby

SERIENNUMMER

Sériové číslo

TROCKEN AUFBEWAHREN

Skladujte na suchém místě

TEMPERATURGRENZWERTE ANWENDUNGSBEREICH 5 º C BIS 40 º C

Teplotní limit Rozsah použití

5 º C till 40 º C (41 º F till 104 º F)

GEBRAUCHSANWEISUNG BEACHTEN

Postupujte podle návodu k použití

CE-KENNZEICHNUNG

Označení CE

SERBISCHE CE-KENNZEICHEN

Srbská značka CE

ELEKTROSCHROTT

Elektronický odpad

1.2 TECHNICKÉ ÚDAJE STANDARDNÍHO MODELU LIFTKAR SAL

Platí pro všechny modely LIFTKAR SAL			
Nosnost	110 kg	140 kg	170 kg
Maximální rychlost přepravy po schodech	48 schodů/min	35 schodů/min	29 schodů/min
Maximální výška schodu	210 mm		
Autonomie (max.) Kroky nahoru a dolů	cca 2000 kroků		

1.3 TECHNICKÉ ÚDAJE LITHIOVÉ RYCHLOVÝMĚNNÉ BATERIE

Hmotnost: 1,6 kg

Kapacita: 7,2 Ah

Napětí: 29 VDC

Typ baterie: Lithium-iontová

2 OVLÁDÁNÍ

2.1 MODEL ERGO

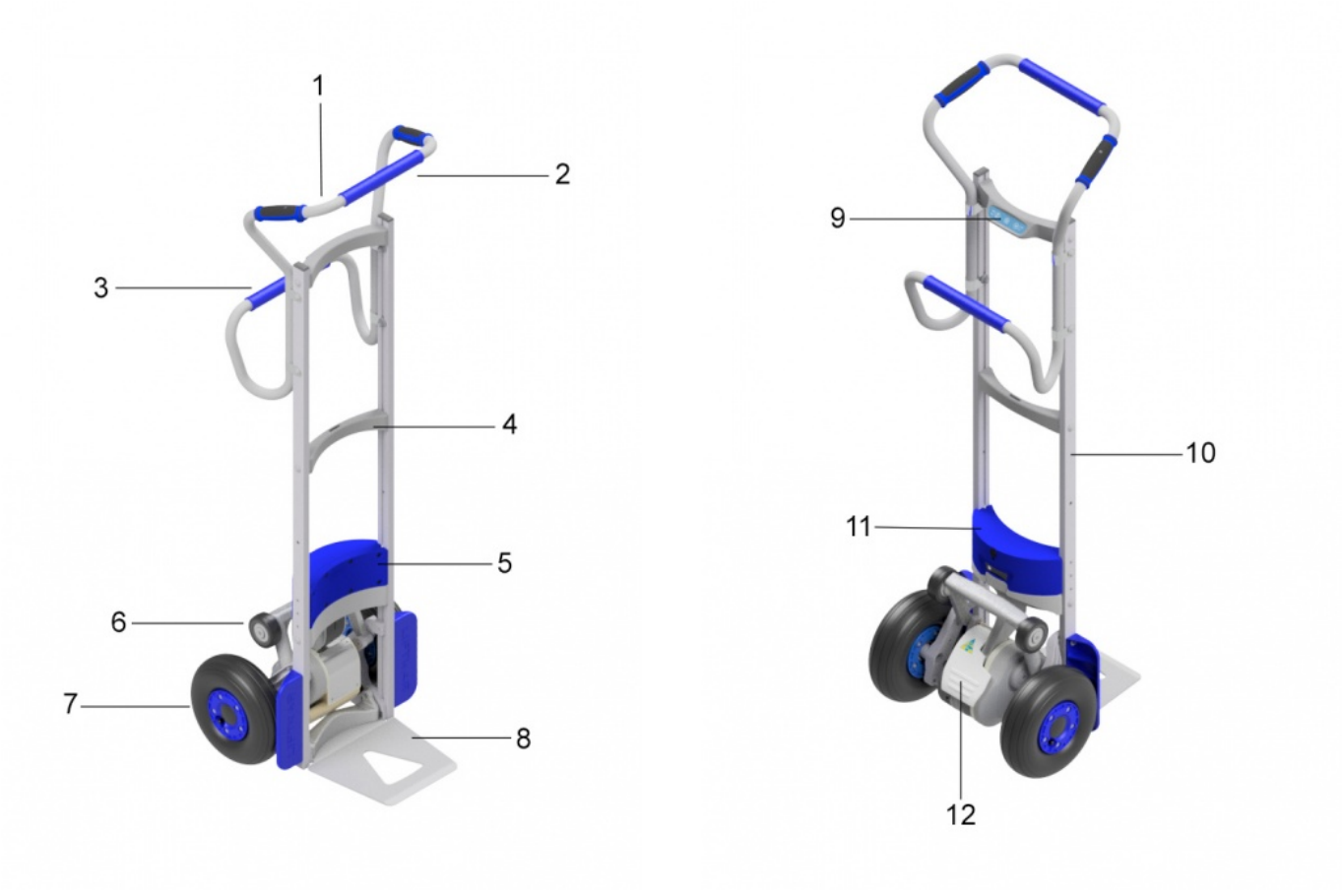

1: Tlačítko nahoru - 2: Horní madlo - 3: Dolní madlo - 4: Příčka - 5: Rychlovýměnná baterie - 6: Kyvné rameno - 7: Hlavní kolečka - 8: Lopata - 9: Operační jednotka - 10: Rám - 11: Indikátor stavu nabití - 12: Bezpečnostní klapka

Jednotlivé vlastnosti Liftkar SAL Ergo:

- Vzpřímené držení těla a maximální kontrola
- Pivní sudy, lahve s vodou, přepravky na sodu, hromady pneumatik
- Hmotnost: 17,2 kg

2.2 MODEL UNI

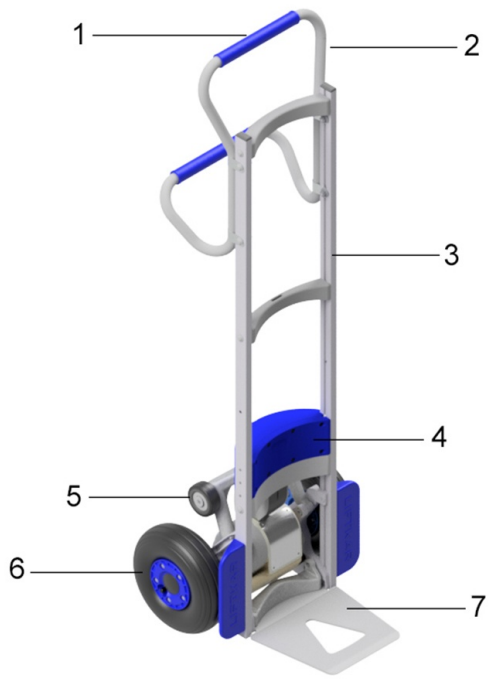

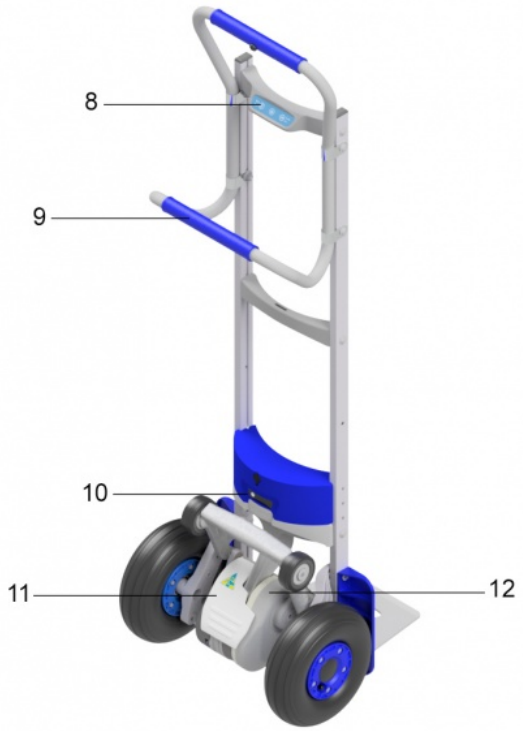

1: Tlačítko nahoru - 2: Horní madlo - 3: Rám - 4: Rychlovýměnná baterie - 5: Kyvné rameno - 6: Hlavní kolečka - 7: Lopata - 8: Operační jednotka - 9: Dolní madlo - 10: Indikátor stavu nabití - 11: Bezpečnostní klapka - 12: Zdvihací jednotka

Jednotlivé vlastnosti Liftkar SAL Uni:

- Lehký všestranný pro vyšší zatížení
- Kopírovací papír, nádoby na prádlo, skříně, rolované zboží
- Hmotnost: 16,7 kg

2.3 MODEL FOLD

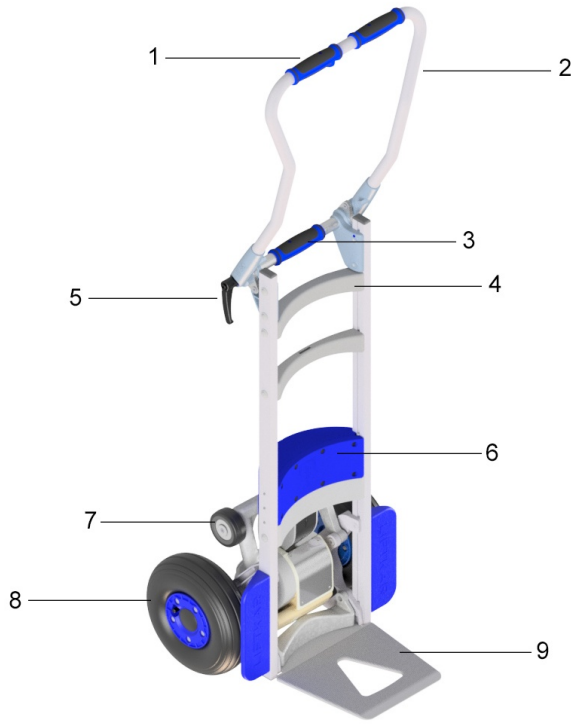

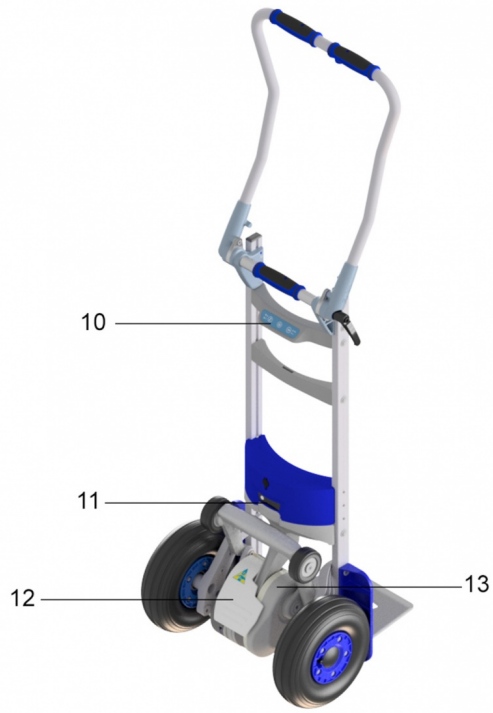

1: Tlačítko nahoru - 2: Horní madlo - 3: Příčné madlo - 4: Rám - 5: Zajišťovací páka - 6: Rychlovýměnná baterie - 7: Oscilační část - 8: Hlavní kolečka - 9: Lopata - 10: Operační jednotka - 11: Indikátor stavu nabití - 12: Bezpečnostní klapka - 13: Zdvihací jednotka

Jednotlivé vlastnosti LIFTKARS FOLD:

- Skládací modelová varianta, vejde se do každého kufru
- Pračky, podlahové brusky, plynové lahve
- Hmotnost: 17,2 kg

2.4 MODEL FOLD-L

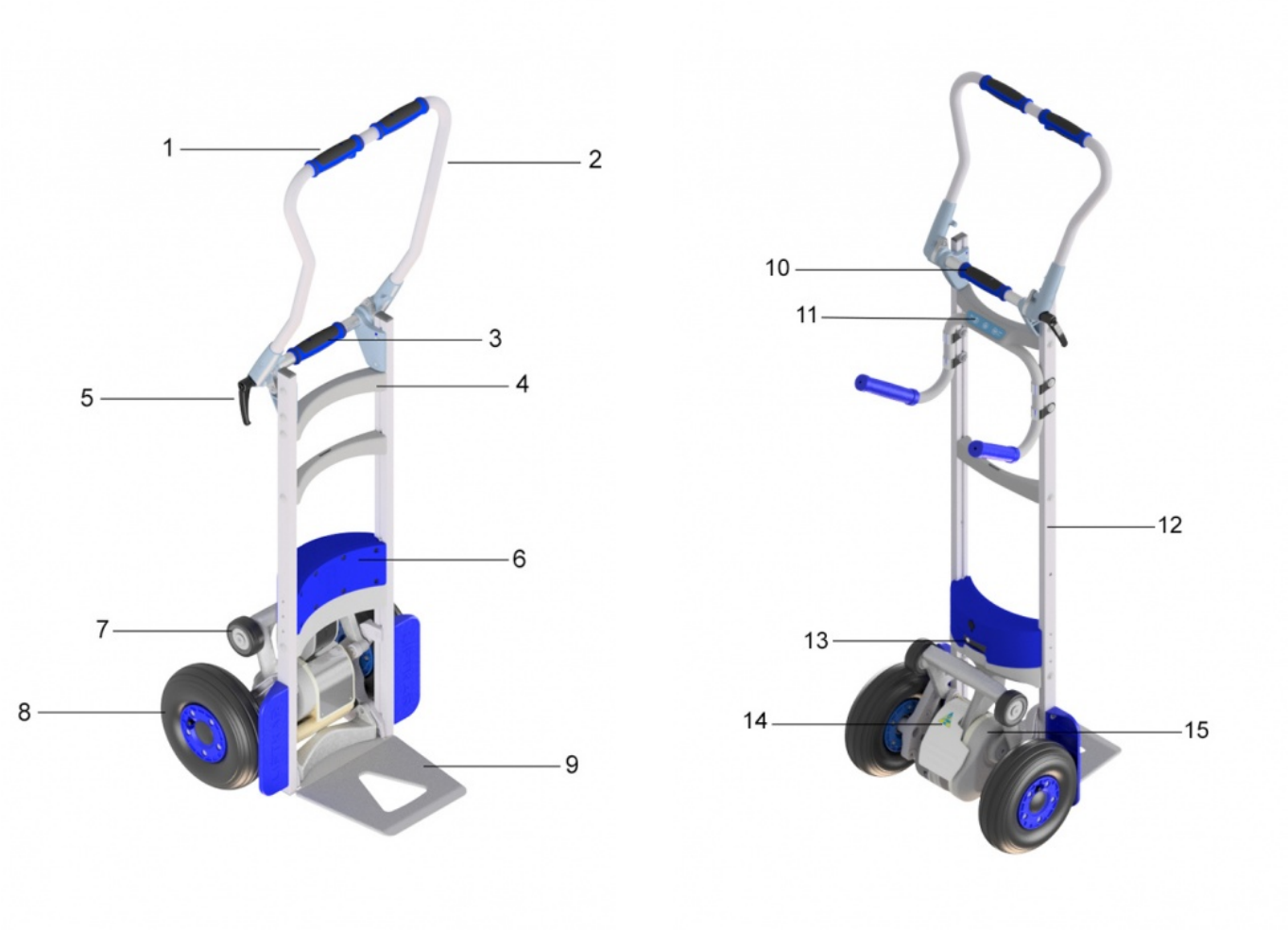

1: Tlačítko nahoru - 2: Horní madlo - 3: Rám - 4: Zamykací páka - 5: Dolní madlo - 6: Rychlovýměnná baterie - 7: Oscilační část - 8: Hlavní kolečka - 9: Lopata - 10: Příčné madlo - 11: Operační jednotka - 12: Rám - 13: Indikátor stavu nabití - 14: Bezpečnostní klapka - 15: Zdvihací jednotka

Jednotlivé vlastnosti LIFTKARS FOLD-L:

- Skládací modelová varianta s vyšším základním rámem
- Velké lednice, dveře, okna, kuchyňské desky, obklady
- Hmotnost: 18,4 kg

2.5 OTOČNÝ KLOUB (FOLD / FOLD-L)

Nezbytného tření rotační spojky je dosaženo několika třecími disky, které jsou simultánně stlačovány na levé a na pravé straně. Zámek musí být dostatečně utažený, aby se zabránilo pohybu v průběhu použití.

Zpravidla platí: Zámek je dostatečně utažený, pokud může jediný uživatel zaklonit náklad ze vzpřímené pozice, aniž by se rukojeť pohnula.

BEZPEČNOSTNÍ POKYNY
Při přepravě těžkého nákladu (přes 100 kg) se ujistěte, že je zámek obzvláště pevně dotažený.

2.6 OPERAČNÍ JEDNOTKA

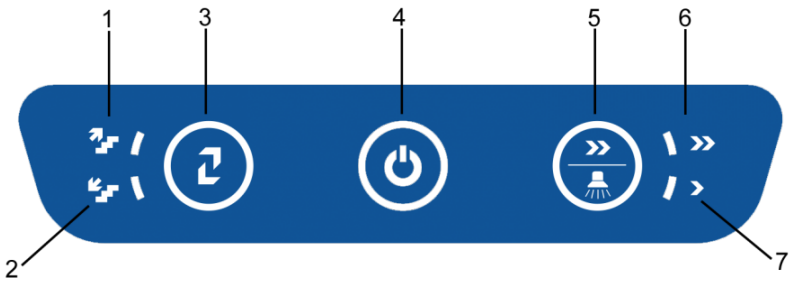

1: Ukazatel nahoru - 2: Ukazatel dolů - 3: Tlačítko nahoru/dolů - 4: Tlačítko ON/OFF / indikátor stavu - 5: Tlačítko rychlosti / osvětlení schodů - 6: Ukazatel rychlosti – rychle - 7: Ukazatel rychlosti – pomalu

2.6.1 TLAČÍTKO PRO VÝSTUP/SESTUP

Krátkým stisknutím tlačítka přepněte LIFTKAR SAL do režimu výstupu nebo sestupu.

2.6.2 TLAČÍTKO ON/OFF / INDIKÁTOR STAVU

- **Svítí zeleně:** LIFTKAR je zapnutý. (V režimu nahoru je tlačítko na madle aktivní. Zvedací mechanismus se zapne po stisknutí tlačítka a zastaví se po jeho uvolnění – viz také kapitola Provoz 4.1).
- **Svítí nepřerušovaně červeně:** LIFTKAR je v režimu sestupu a podpůr- ná kolečka se hýbou (rychle) do sestupné pozice (to trvá max. 0,5 vteřiny – viz také kapitola 4.2)
- **Bliká červeně:** Vozík LIFTKAR je přetížený. (Bliká po dobu 3 vteřin a zhasne – viz také kapitola 4.3.3)
- **Svítí střídavě červeně a zeleně:** Baterie je téměř vybitá a zařízení je třeba odstavit. Doporučujeme sjet se zařízením dolů a vyměnit baterii nebo ji dobít pomocí dodané rychlonabíječky.

2.6.3 PÍPÁNÍ

Tato vlastnost varuje lidi při přepravě nákladu ve veřejných prostorách.

Aktivace funkce zvukového signálu: Zařízení zapněte a stiskněte a podržte tlačítko pro zapnutí/vypnutí po dobu přibližně 30 sekund, dokud neuslyšíte zvukový signál. Zvukový signál poté zůstane aktivovaný po celou dobu jízdy zařízení.

Deaktivace funkce zvukového signálu: Zařízení zapněte a stiskněte a podržte tlačítko pro zapnutí/vypnutí po dobu přibližně 30 sekund, dokud neuslyšíte zvukový signál. Zařízení pak pokračuje v provozu bez opakovaného zvukového signálu.

2.6.4 PŘEPÍNÁNÍ RYCHLOSTI

Použijte funkci pro zvolení vyšší nebo nižší rychlosti – funkci lze použít jen v režimu výstupu nahoru. (V režimu sestupu dolů je rychlost sestupu perma- nentně nastavena tak, aby bylo neustále zaručeno optimální brzdění – viz také kapitola 4.2)

Nízkou rychlost doporučujeme pro: školení, těžké náklady, nestandardní pro- story.

Stisknutím tlačítka rychlosti na dobu cca 10 sekund se aktivuje funkce pro osvětlení schodů.

2.7 INDIKÁTOR STAVU NABITÍ

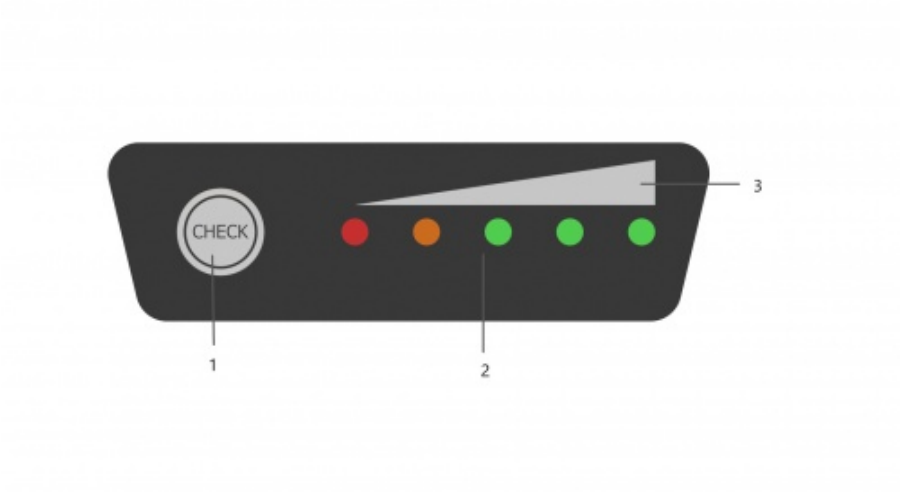

1: Aktivační tlačítko indikátoru stavu nabití - 2: LED kontrolka - 3: Vizualizace

Stisknutím aktivačního tlačítka zapněte LED indikátor stavu nabití. Pokud se rozsvítí všech pět LED kontrolek, rychlovýměnná baterie je nabitá na 100 %.

0 ~ 10 %	BLINKING	OFF	OFF	OFF	OFF
10 ~ 23 %	LIGHT	BLINKING	OFF	OFF	OFF
23 ~ 35 %	LIGHT	LIGHT	OFF	OFF	OFF
35 ~ 48 %	LIGHT	LIGHT	BLINKING	OFF	OFF
48 ~ 60 %	LIGHT	LIGHT	LIGHT	OFF	OFF
60 ~ 70 %	LIGHT	LIGHT	LIGHT	BLINKING	OFF
70 ~ 80 %	LIGHT	LIGHT	LIGHT	LIGHT	OFF
80 ~ 90 %	LIGHT	LIGHT	LIGHT	LIGHT	BLINKING
90 ~ 100 %	LIGHT	LIGHT	LIGHT	LIGHT	LIGHT

2.8 TLAČÍTKO PRO VÝSTUP NA HORNÍ RUKOJETI

Toto tlačítko je aktivní pouze v režimu výstupu a zapíná a vypíná zdvihací mechanismus.

2.9 BEZPEČNOSTNÍ ZARÁŽKA

Abyste mohli začít naklánět náklad, je možné, že budete potřebovat použít nohu. K tomuto účelu se běžně používá náprava ručního vozíku. U vozíku LIFTKAR SAL lze pro podporu nohy použít výkyvné rameno, kolečko nebo řídící jednotku. Bezpečnostní zarážka slouží k tomu, aby se vaše noha neza- sekla do výkyvného ramene. Když nohou stlačíte spodní část zarážky, vypnou se všechny funkce.

BEZPEČNOSTNÍ POKYNY:
Pokud vozík zapnete až po naklonění nákladu, vyhnete se veškerým rizikům.

2.10 VYPÍNÁNÍ

Vypnujtí schodolezu nastane:

- vyjmutím baterie
- stisknutím tlačítka ON/OFF na dobu delší než 3 sekundy
- automaticky po 10 minutách

Vyjmutí baterie poskytuje vyšší stupeň bezpečnosti než automatické vypnutí po určité době, protože tlačítko ON/OFF může být stisknuto neúmyslně.

3 NASAZENÍ A VYJMUTÍ BATERIE

SCHNELLWECHSELAKKU - LITHIUM AKKU
NABÍJENÍ BATERIE PŘED PRVNÍM POUŽITÍM

3.1 NASAZENÍ BATERIE

- Nejprve vložte baterii mezi vodítka v rámu.
- Zatlačte baterii mírným zatlačením směrem dolů. Baterie zapadne na své místo.
- Vaše zařízení LIFTKAR je připraveno k provozu.

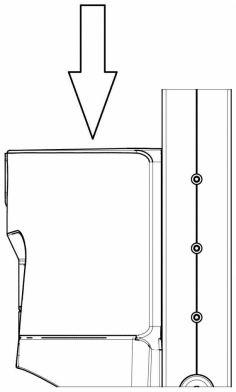

3.2 VYJMUTÍ BATERIE

- Zatáhněte za bezpečnostní páčku baterie
- Vytáhněte baterii nahoru z vodítek v rámu.

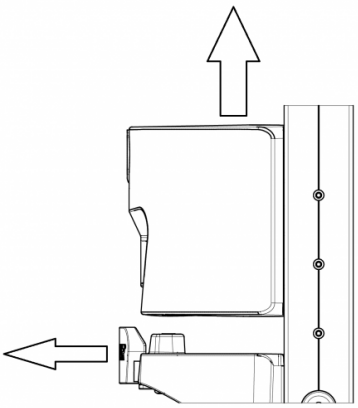

4 PROVOZ

4.1 VÝSTUP PO SCHODECH NAHORU

Vložte baterii, stiskněte tlačítko ON/OFF, dokud nebude svítit trvale zeleně. Schodolez LIFKAR je nyní v REŽIMU VÝSTUPU NAHORU

Stisknutím tlačítka na horní rukojeti uvedete do provozu podpůrná kolečka a LIFTKAR se bude zdvihat po schodech nahoru, dokud tlačítko opět neuvolníte.

DŮLEŽITÉ:

Při každém cyklu, jakmile hlavní kolečka dosednou na stupeň schodu, zatáhněte za schodolez směrem k sobě, aby se dotkl dalšího schodu.

Pokud budete schodolez držet na schodech s otevřenými stupni příliš nakloněný, může se stát, že podpůrná kolečka se pod stupněm částečně zaseknou. To může způsobit nadměrný tlak na řídící jednotku a její přepnutí do modelu přetížení, které způsobí vypnutí. („Resetujte“ pomocí tlačítka ON/OFF).

4.2 SESTUP PO SCHODECH DOLŮ

Vložte baterii, pokud jste tak ještě neučinili. Stiskněte tlačítko ON/OFF. Tlačítkem nahoru/dolů přepnete na režim dolů. Schodolez je nyní v REŽIMU SESTUPU DOLŮ a podpůrná kolečka se automaticky přesunou do pozice pro sestup.

Tlačítko pro výstup nyní nefunguje.

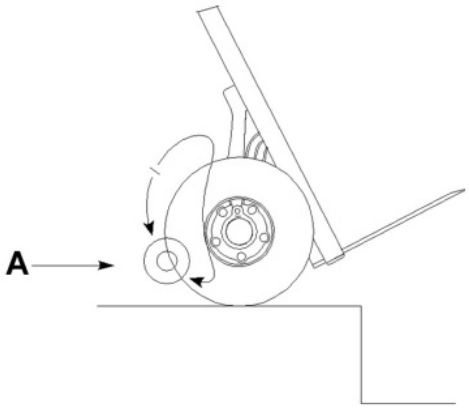

A: Sestupová pozice

S podpůrnými kolečky v pozici pro sestup můžete schodolezem LIFTKAR přejet přes hranu schodu a podpůrná kolečka za řiditelných podmínek sníží vozík o další schod dolů. Když hlavní kolečka přistanou o schod níž, podpůrná kolečka se automaticky otočí do pozice pro sestup, aby mohl vozík sestoupit o další schod dolů, a to během přibližně půl vteřiny. Po tuto dobu je nezbytně nutné setrvat v klidu na dosaženém schodu. Na hranu schodu najíždějte opět až v momentu, kdy jsou podpůrná kolečka znovu v pozici pro sestup.

Během této krátké doby se stavový indikátor rozsvítí červeně a kyvné rameno zrychlí na maximální rychlost.

DŮLEŽITÉ:

Přitáhněte hlavní kolečka zpět k nášlapné ploše, dokud se stavový indikátor opět nerozsvítí zeleně. Tím se dosáhne spodní polohy a můžete jet znovu nahoru.

Pokud je přepravován pouze lehký náklad nebo pokud obsluha drží zařízení LIFTKAR příliš vzadu, kyvná vidlice se do dolní pozice pohybuje pouze pomalu.

Těsně před tím, než výkyvné rameno dosáhne sestupné pozice, dosáhnout podpůrná kolečka horního okraje schodu a zdvihnou LIFKAR asi o 10 mm. To je zcela normální a zkušení operátoři vozíku to považují za signál postupu. Postoupit však můžete už tehdy, když se podpůrná kolečka dostanou do kontaktu s podlahou. Dosáhnete tak plynulého sestupu dolů po schodech.

V případě uzavřeného schodiště s krátkými schody, například na vnitřní straně úzkého točitého schodiště se podpůrná kolečka mohou dotknout schodu a LIFTKAR se pohne přibližně o 8–9 cm vpřed. To je také normální, protože LIFTKAR pak bude připraven na další postup.

Na rozdíl od jiných schodolezů nemusí řidič schodolezu LIFTKAR SAL při sestupu ovládat elektroniku zařízení, protože podpůrná kolečka pracují automaticky.

4.3 VĚNUJTE POZORNOST NÁSLEDUJÍCÍMU

4.3.1 PŘESUN ROVNOVÁHY

Při výstupu nahoru se rovnováha nákladu změní, jakmile podpůrná kolečka začnou náklad zdvihat. Na to si řidič schodolezu může snadno zvyknout a vyrovnávat rovnováhu pomocí zaklánění rukojeti. Zpočátku, než se pro vás řízení schodolezu stane automatické, dávejte pozor v okamžiku, kdy váhu nákladu při výstupu přebírají podpůrná kolečka. Schodolez provádí pohyb dopředu, který můžete snadno kompenzovat zakloněním rukojeti dozadu. Zaklonění dozadu o 10°–20° před tím, než podpůrná kolečka začnou zdvihat náklad, eliminuje výrazný pohyb vpřed.

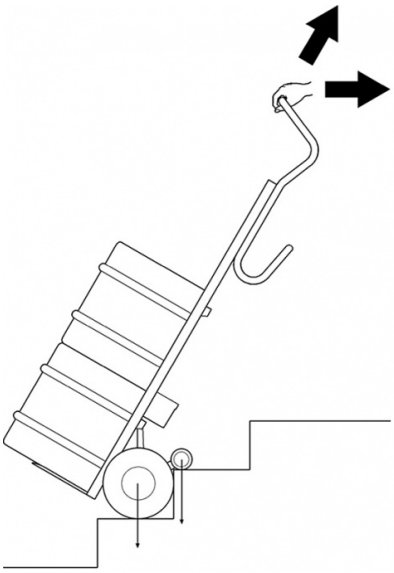

4.3.2 ZASEKNUTÍ POD SCHODEM

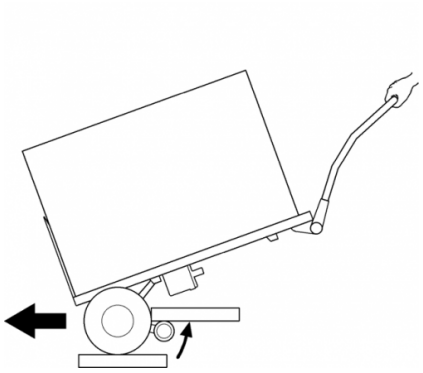

Za běžných podmínek provozu, kdy je náklad ve vyvážené pozici, se podpůrné rameno nedotýká spodní strany schodu o stupeň výše. Pokud schodolez LIFTKAR zakloníte příliš dozadu, podpůrné rameno škobrtne o stupeň, na kterém je, což způsobí jeho rotaci pod vyšším stupněm. Elektronika zařízení se přepne do režimu přetížení a bude potřeba zařízení resetovat.

4.3.3 PŘETÍŽENÍ

V případě přetížení se hnací motor zastaví a stavový indikátor bliká po dobu 3 sekund červeně a zhasne. Je třeba jej znovu zapnout.

> Pokud se vybije baterie, přepne se zařízení do režimu přetížení i v případě, že je hmotnost nákladu nižší, než je povolené maximum.

4.3.4 LIFTKAR NENÍ GUMOVÁ PODLOŽKA

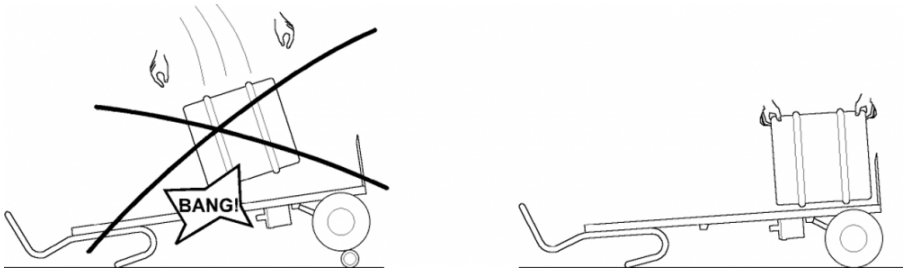

V nápojovém průmyslu jsou sudy někdy házeny z dodávek přímo na ruční vozík, namísto gumové podložky nebo staré pneumatiky.

Se schodolezem LIFTKAR se to nesmí, pokud jsou podpůrná kolečka v pozici pro sestup. Náraz se přes řídící jednotku přenese na spojovací tyč, což může způsobit zlomení. Pokud jsou podpůrná kolečka zdvižena mezi hlavní kolečka, je v principu házení sudů možné, protože pneumatiky absorbují část nárazu. Nicméně to nedoporučujeme, protože to může mít vliv na životnost zařízení.

4.3.5 NESPRÁVNÉ ZDOLÁVÁNÍ SCHODŮ

Nesprávné zdolávání schodů může způsobit poškození spodní strany řídící jednotky.

4.3.6 ŘÍZENÍ SCHODOLEZU NA TOČITÝCH SCHODECH

Pokud musíte se schodolezem pracovat na točitém schodišti, věnujte prosím pozornost následujícímu:

Při výstupu má schodolez LIFTKAR (nebo jakýkoli jiný ruční vozík) tendenci přibližovat se vnitřní straně schodiště (na každém schodu o několik cm v závislosti na úhlu točení).
Proto zahajte výstup co nejvíce na vnější straně schodiště.

Při sestupu má schodolez tendenci pohybovat se směrem k vnější straně schodiště.
Proto zahajte sestup co nejvíce na vnitřní straně schodiště.

Pokud je však schodiště příliš úzké, můžete se do stran pohybovat couváním, ideálně na širším schodu.

---

5 RYCHLOVÝMĚNNÁ BATERIE

- Nabíječka se po dobití automaticky přepne do režimu postupného dobíjení, takže nehrozí, že se baterie dobije příliš.
- Nenechávejte baterii vybitou nebo částečně vybitou. Vždy ji ihned po použití vozíku dobijte.
- Optimální teplota pro dobíjení je 20-25 °C. Příliš nízká nebo vysoká teplota má negativní vliv na její výkon.
- Aby byla zajištěna neomezená funkčnost, musí být teplota článků baterie vždy vyšší než 0 °C. Doporučujeme proto skladovat baterii při teplotě mezi +5 °C a +25 °C.

		Lithium-iontová baterie	Schodolez
Provozní teplota	°C	0 … +40	-10 … +40
Teplota nabíjení	°C	0 … +40	-

Pokud není baterie plně dobitá nebo se rychle vybíjí, sníží to nejen rych- lost, ale i výkon schodolezu LIFTKAR. Schodolez se pak může přepínat do režimu přetížení i při přepravě lehčího nákladu. Viz Provoz 4.3.3.

Doba nabíjení: přibližně 4,5 h v závislosti na úrovni nabití

5.1 SÍŤOVÁ NABÍJEČKA

Dodávaná nabíječka je extrémně výkonná. Stav nabíjení je přehledně zobrazen pomocí LED kontrolky. Indikátor nabití ukazuje, zda je baterie plně nabitá. Před použitím zařízení LIFTKAR je vhodné zkontrolovat, zda je baterie plně nabitá.

Stav nabíjení je indikován rozsvícenou LED kontrolkou:

- Pokud LED kontrolka svítí trvale červeně, baterie se nabíjí.
- Pokud LED kontrolka svítí trvale zeleně, baterie je plně nabita. Nabíječka může zůstat připojena i po úplném nabití akumulátorové baterie (zelená kontrolka), aniž by došlo k jejímu poškození. V tomto pohotovostním režimu (po úplném nabití baterie) spotřebovává nabíječka minimum energie. Tím se baterie udržuje plně nabitá a prodlužuje se její životnost. Všech těchto faktorů je dosaženo pomocí elektronického obvodu, který řídí a reguluje nabíjecí proud vysílaný z nabíječky do nabíjené akumulátorové baterie.

5.1.1 TECHNICKÉ ÚDAJE

Síťové napětí (50/60 Hz, 1,8 A (max.)): 100–240V AC

Jmenovitý výkon (vstup): 24 W

Nabíjecí napětí: 24V DC

Aritmetický nabíjecí proud: 2,0 A

Certifikační značky: cUL, CE

BEZPEČNOSTNÍ POKYNY

Dodržujte následující pokyny:

- Chraňte před vlhkem.
- Zástrčku nikdy nevytahujte ze zásuvky za kabel.
- Nepoužívejte nabíječku s poškozeným kabelem nebo zástrčkou – kabel nebo zástrčku okamžitě vyměňte.
- Zařízení by mělo být připojeno přímo ke zdroji napájení. Nikdy nepoužívejte prodlužovací kabel.
- Zařízení je určeno pouze pro vnitřní použití a nikdy by nemělo být vystaven dešti.
- Pokud se výkon baterie výrazně sníží, je třeba baterii vyměnit.
- Pokud nabíječku nepoužíváte, skladujte ji na chladném a suchém místě.
- Před vložením nebo vyjmutím baterie ze zařízení jej odpojte od elektrické sítě.
- Varování: výbušné plyny. Chraňte před ohněm a jiskrami. Během nabíjení zajistěte dostatečné odvětrávání.
- Během nabíjení musí být baterie umístěna na dostatečně odvětrávaném místě.
- Děti nejsou schopny správně vyhodnotit nebezpečí, která představují elektrická zařízení. Nedovolte dětem nebo nemohoucím osobám používat elektrická zařízení bez dozoru.
- Zařízení není určeno pro použití dětmi, nemohoucími osobami nebo osobami s nedostatečnými znalostmi. Pokud nejsou pod dohledem nebo se jim nedostalo dostatečných pokynů. Děti musí být pod dohledem, aby si se zařízením nehrály.
- Zařízení smí nabíjet pouze baterie, které jsou v souladu se směrnicemi EN (a jsou označeny značkou CE nebo GS).a

5.1.2 POUŽITÍ V SOULADU S URČENÝM ÚČELEM

- Nabíječka je vhodná pouze pro nabíjení **originálních lithium-iontových baterií.**

5.1.3 OZNACENÍ CE NA NABÍJECCE

Nabíjecka splnuje kritéria uvedená ve Smernici o nízkonape tové a elektromagnetické kompatibilite, a proto jí bylo udele no oznacení CE.

6 DOPLŇKY A MOŽNOSTI

K dispozici je stále se rozšiřující seznam doplňků a možností. K těm patří například různé velikosti patních (nákladových) plošin, zabezpečovací popruhy, přepravní nabíječka, různé výšky rámů, pevné nebo závěsné plošiny.

7 LIKVIDACE

Schodolezy Liftkar SAL jsou odolné produkty. Po skončení jejich životnosti by měly být součásti schodolezu a nabíječka řádně zlikvidovány. Zajistěte, aby byly materiály pečlivě roztříděny za účelem likvidace v souladu s kódy materiálů jednotlivých součástí.

Schodolez neobsahuje žádné nebezpečné materiály a je plně recyklovatelný. Desky s plošnými spoji a dobíjecí baterie musí být zlikvidovány vhodným recyklačním procesem.

Nevyhazujte bateriový zdroj jen tak do běžné popelnice na komunální odpad. V případě dalších dotazů se obraťte na svého autorizovaného prodejce.

Společnost Sano může v případě potřeby za poplatek zajistit odbornou likvidaci celého schodolezu.

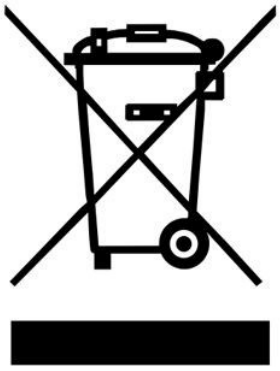

8 ZÁRUKA A ODPOVĚDNOST

8.1 ZÁRUKA

Záruční doba na schodolez LIFTKAR SAL je 12 měsíců, a to od data zakoupení. Vztahuje se na vadný materiál a výrobní chyby.

Záruka se nevztahuje na:

- běžné opotřebení součástí,
- poškození v důsledku nestandardní zátěže,
- poškození v důsledku vyvinutí síly,
- nepovolené modifikace jednotky nebo doplňujících částí.

8.2 ODPOVĚDNOST

SANO Transportgeräte GmbH jako výrobce není zodpovědný za bezpečnost produktu LIFTKAR v těchto případech:

- LIFTKAR je použit k jinému než určenému účelu,
- opravy, instalace nebo jiné práce byly provedeny neoprávněnými osobami,
- nejsou dodrženy pokyny uvedené v tomto Provozním manuálu,
- do produktu LIFTKAR jsou instalovány nebo zapojeny jiné než originální součásti,
- z produktu jsou odstraněny originální součásti.

9 PROHLÁŠENÍ O SHODĚ S CE / DESIGN JE CHRÁNĚN PATENTY

9.1 PROHLÁŠENÍ O SHODĚ S CE

SANO Transportgeräte GmbH prohlašuje, že schodolez LIFTKAR splňuje příslušné základní zdravotní a bezpečnostní po- žadavky směrnice 2006/42/ES, příloha IIA. Toto prohlášení pozbý- vá platnosti, pokud je jednotka bez povolení upravena.

Ing. Jochum Bierma, General Manager

9.2 DESIGN JE CHRÁNĚN PATENTY

Zdvihací systém série SAL je chráněn mezinárodními patentovými přihláškami pro Evropu, USA a Japonsko. Modulární struktura rámu je také chráněna patentovou přihláškou. Rotační spojka modelu FOLD čeká na přidělení patentu.

POZNÁMKY

KONTAKT

SANO Transportgeraete GmbH
Gewerbezeile 15
4040 Linz, Rakousko

Telefon: +43 7239 51010 100
Fax: +43 7239 51010 001

office@sano.at

SANO Deutschland GmbH
Geigelsteinstraße 10
83080 Oberaudorf
Germany

Tel. +49 8033 / 308 96 0
Fax +49 8033 / 308 96 17
info@sano-treppensteiger.de

www.sano-treppensteiger.de

SANO UK Powered Stairclimbers Ltd.
Bristol Court, Betts Avenue
Martlesham Heath
Ipswich, Suffolk / IP5 3RY, England

Tel. +44 1473 / 333 889
Fax +44 1473 / 333 742
info@sano-uk.com

www.sano-uk.com

Změny vyhrazeny / LIFTKAR SAL 2022-10