NEO LIFTKAR SAL

SAL UNI / SAL ERGO / SAL FOLD / SAL FOLD-L



MANUAL DE INSTRUCCIONES

Español

SANO makes life easier.

INTRODUCCIÓN **3**

1 INSTRUCCIONES DE SEGURIDAD / DATOS TÉCNICOS **3**

1.1 Instrucciones generales de seguridad 3
1.2 Datos técnicos del LIFTKAR SAL 5
1.3 Datos técnicos de la batería de litio de cambio rápido 5

2 CONTROLES **6**

2.1 Modelo ERGO 6
2.2 Modelo UNI 7
2.3 Modelo FOLD 8
2.4 Modelo FOLD-L 9
2.5 El empalme giratorio (FOLD / FOLD-L) 10
2.6 Unidad de mando 10
2.7 Indicador de nivel de carga 11
2.8 Botón de subida en el asa superior 12
2.9 Tapa de seguridad 12
2.10 Desconexión 12

3 COLOCAR Y QUITAR LA BATERÍA **13**

3.1 Colocar la batería 13
3.2 Quitar la batería 14

4 USO DE LA MÁQUINA **15**

4.1 Subir escaleras 15
4.2 Bajar escaleras 15
4.3 Debe prestarse atención 17

5 BATERÍA DE CAMBIO RÁPIDO **19**

5.1 Cargador a la red 19

6 ACCESORIOS Y OPCIONES **22**

7 ELIMINACIÓN **22**

8 GARANTÍA Y RESPONSABILIDAD **23**

8.1 Garantía 23
8.2 Responsabilidad 23

9 DECLARACIÓN DE CONFORMIDAD CE / PATENTES PARA LA PROTECCIÓN DEL DISEÑO **24**

CONTACTO **28**

INTRODUCCIÓN

¡ENHORABUENA!

Con la compra de la LIFTKAR SAL va a disponer usted de una manejable carretilla de diseño modular con un peso en vacío de tan sólo 16kg. Una vez colocada la batería, esta simple carretilla se convierte en una versátil todoterreno: una carretilla normal para uso general en terreno llano y una potente carretilla para escaleras, para ser usada en escalones y peldaños. Sus características adicionales, como sus grandes neumáticos (disponible también modelo a prueba de pinchazos), la igualan a cualquier carretilla de mano convencional para uso en exteriores y repartos profesionales, pero con el plus añadido de poder subir también escalones y peldaños.

Con las series SAL, el subir escaleras queda reducido a lo esencial: la LIFTKAR avanza por sí misma hasta el escalón de arriba y se eleva sólo la altura necesaria para subir el peldaño. Durante el descenso, el motor actúa como freno eléctrico y la carga baja sin “dar tumbos”. Es también ideal para escaleras de caracol y descansillos estrechos.

La LIFTKAR SAL tiene un embrague mecánico que previene de cualquier daño si se utiliza la máquina para bajar escaleras con los controles en posición de subida. La máquina también dispone de una protección electrónica contra sobrecargas que impide el ascenso con cargas demasiado pesadas.

La Liftkar SAL tiene dos velocidades de subida (lenta y rápida – con una velocidad máxima de 48 escalones por minuto), y una gran variedad de opciones en modelos, capacidad de elevación y accesorios adicionales.
En otras palabras, ¡una profesional para profesionales!

Al registrar su producto on-line le informaremos automáticamente por correo electrónico sobre las últimas novedades y actualizaciones técnicas (opcionales, accesorios etc.).
https://www.liftkar.es/registro-del-producto

1 INSTRUCCIONES DE SEGURIDAD / DATOS TÉCNICOS

1.1 INSTRUCCIONES GENERALES DE SEGURIDAD

- Asegúrese siempre de que no haya nadie debajo de la carga
- Asegure siempre la carga con correas adecuadas u otros accesorios
- Lleve siempre calzado con suela antideslizante. Algunos escalones pueden ser muy resbaladizos.
- Lleve siempre calzado con puntera de metal.
- Al principio, practique con la Liftkar SAL sin carga o con cargas ligeras de 25 kgs.
- No manipule nunca con las manos el mecanismo de elevación si la batería está insertada.
- Cuando transporte la máquina, quite la batería para aligerarla y para evitar accidentes durante el transporte.



HERSTELLER

Fabricante



HERSTELLUNGSDATUM

Fecha de fabricación



SERIENNUMMER

Número de serie



TROCKEN AUFBEWAHREN

Mantener seco.



TEMPERATURGRENZWERTE ANWENDUNGSBEREICH 5 º C BIS 40 º C

Límite de temperatura Rango de aplicación

5 º C till 40 º C (41 º F till 104 º F)



GEBRAUCHSANWEISUNG BEACHTEN

Consulte las instrucciones de uso.



CE-KENNZEICHNUNG

Marcado CE



SERBISCHE CE-KENNZEICHEN

Marcado CE serbio



ELEKTROSCHROTT

Residuos electrónicos

1.2 DATOS TÉCNICOS DEL LIFTKAR SAL

Válido para todos los modelos LIFTKAR SAL			
Capacidad de carga	110 kg	140 kg	170 kg
Velocidad máxima de subida	48 escal./min	35 escal./min	29 escal./min
Altura máxima de los escalones	210 mm		
Niveles arriba y abajo	aproximadamente 2000 niveles		

1.3 DATOS TÉCNICOS DE LA BATERÍA DE LITIO DE CAMBIO RÁPIDO

Peso: 1,6 kg

Capacidad: 7,2 Ah

Voltaje: 29 VDC

Tipo de Batería: Iones de litio

2 CONTROLES

2.1 MODELO ERGO

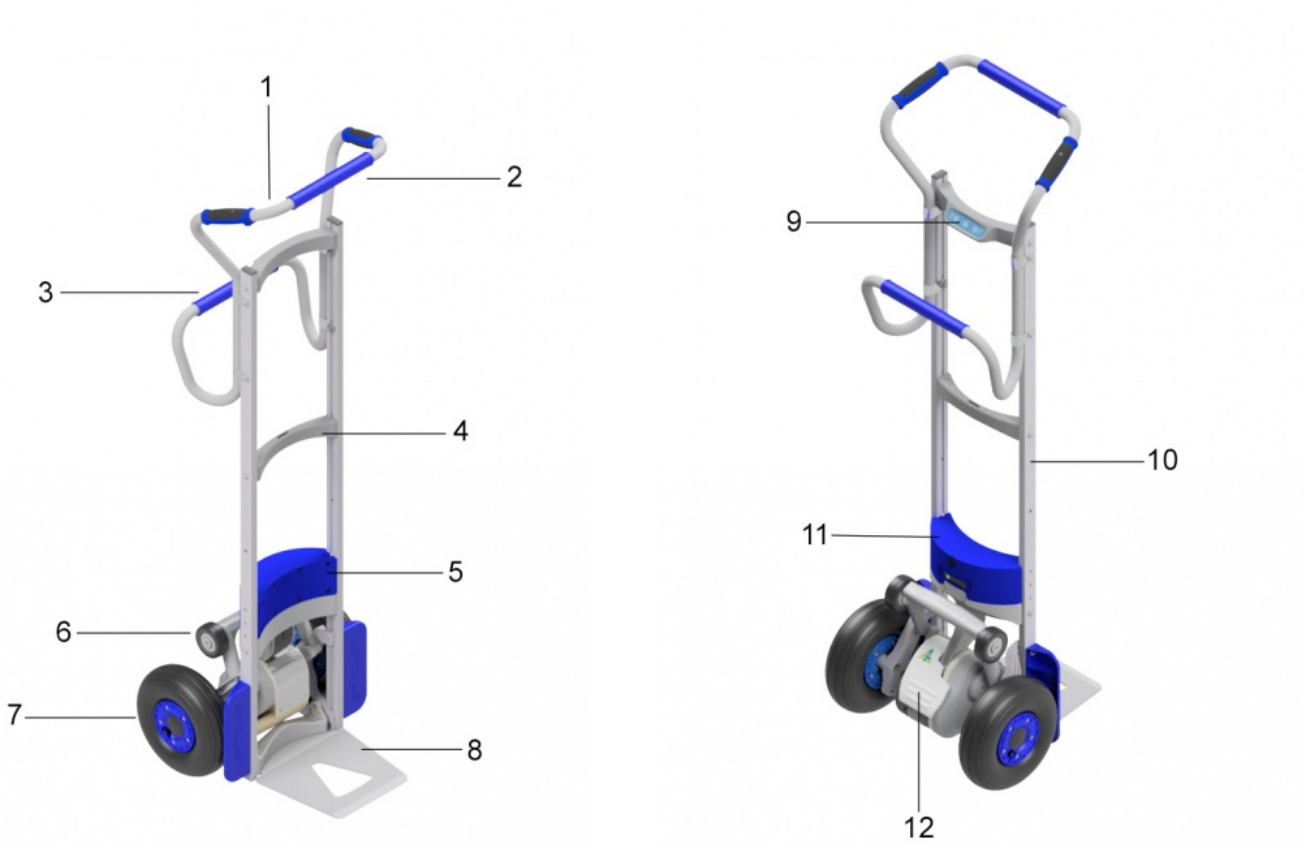

1: Tecla arriba - 2: Asidero superior - 3: Asidero inferior - 4: Peldaño - 5: Batería de cambio rápido - 6: Brazo oscilante - 7: Ruedas principales - 8: Pala - 9: Unidad de mando - 10: Bastidor - 11: Indicador de nivel de carga - 12: Tapa de seguridad

Propiedades individuales del Liftkar SAL Ergo:

- Posición vertical y máximo control
- Para barriles de cerveza, botellas de agua, cajas de bebidas, pilas de neumáticos
- Peso: 17,2 kg

2.2 MODELO UNI

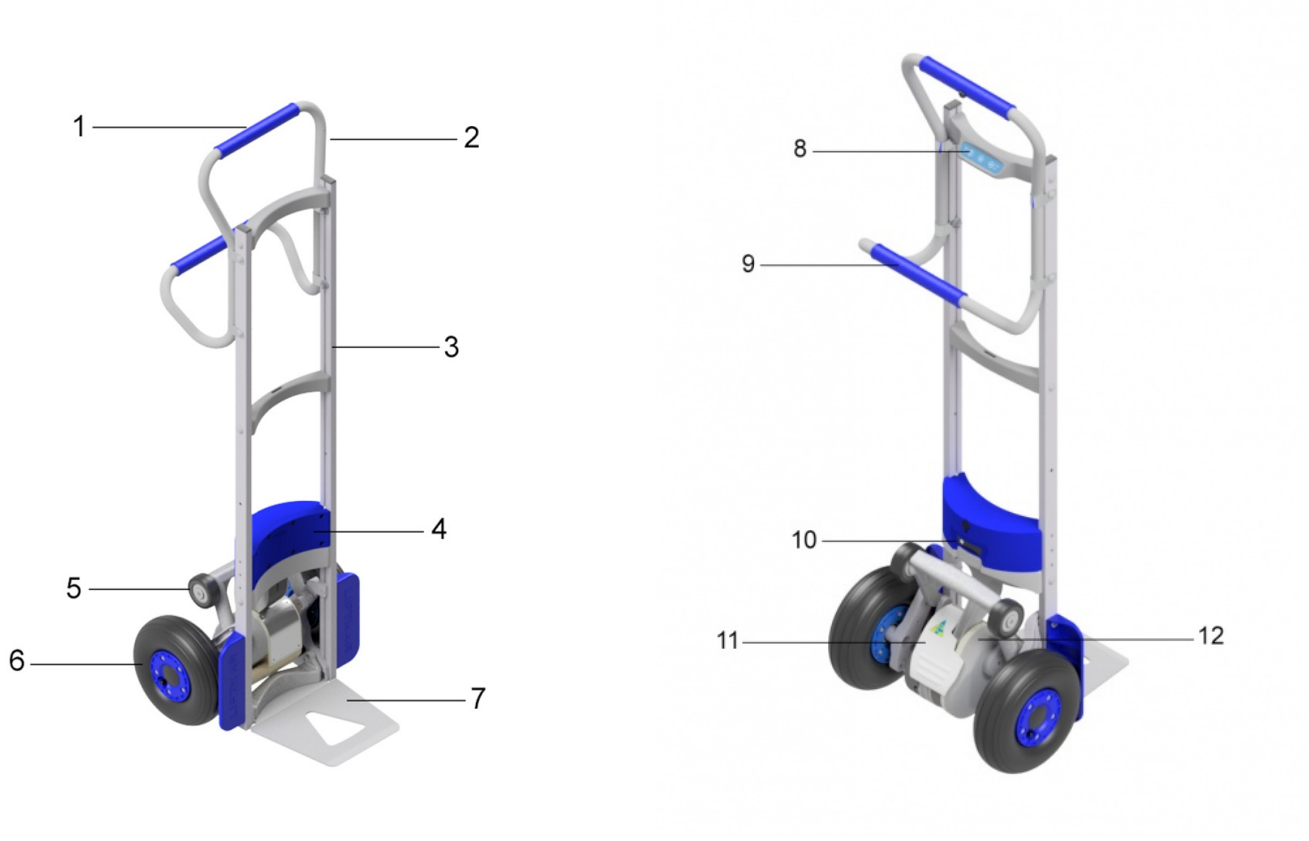

1: Tecla arriba - 2: Asidero superior - 3: Bastidor - 4: Batería de cambio rápido - 5: Brazo oscilante - 6: Ruedas principales - 7: Pala - 8: Unidad de mando - 9: Asidero inferior - 10: Indicador de nivel de carga - 11: Tapa de seguridad - 12: Unidad de elevación

Propiedades individuales de Liftkar SAL Uni:

- el todoterreno ligero para cargas más altas
- Papel de fotocopiadoras, contenedores de ropa, armarios, artículos enrollados
- Peso: 16,7 kg

2.3 MODELO FOLD

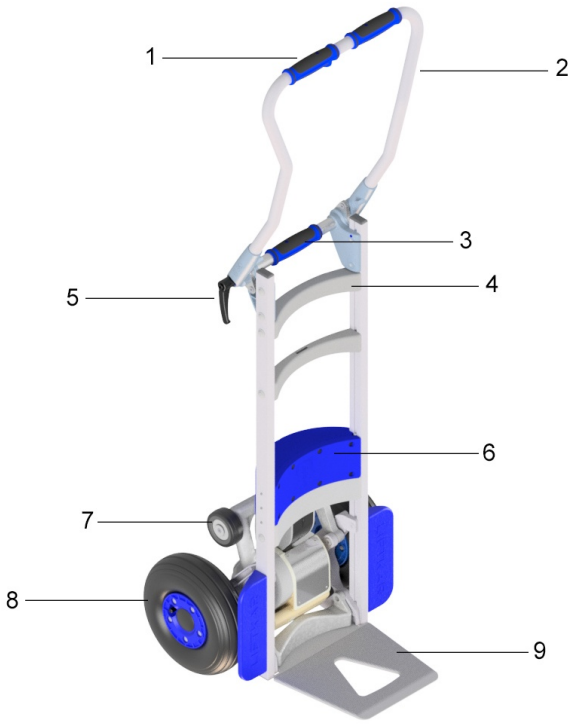

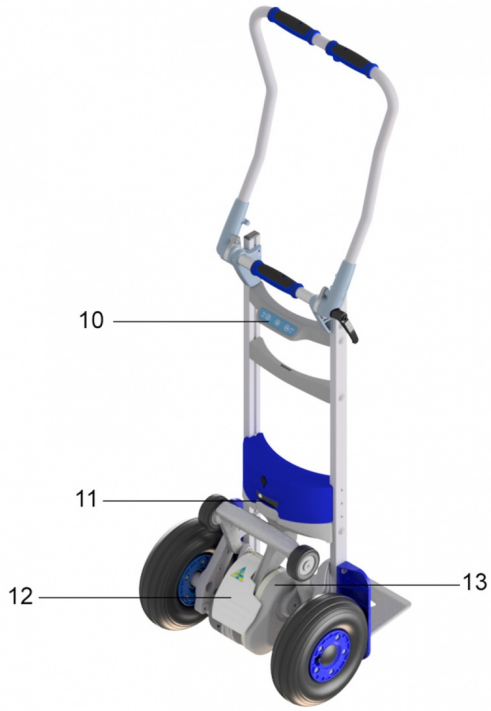

1: Tecla arriba - 2: Asidero superior - 3: Asidero tubo transversal - 4: Bastidor - 5: Palanca de bloqueo - 6: Batería de cambio rápido - 7: Pieza oscilante - 8: Ruedas principales - 9: Pala - 10: Unidad de mando - 11: Indicador de nivel de carga - 12: Tapa de seguridad - 13: Unidad de elevación

Propiedades individuales del LIFTKARS FOLD:

- Variante de modelo plegable, cabe en cualquier maletero
- Lavadoras, amoladoras de piso, cilindros de gas
- Peso: 17,2 kg

2.4 MODELO FOLD-L

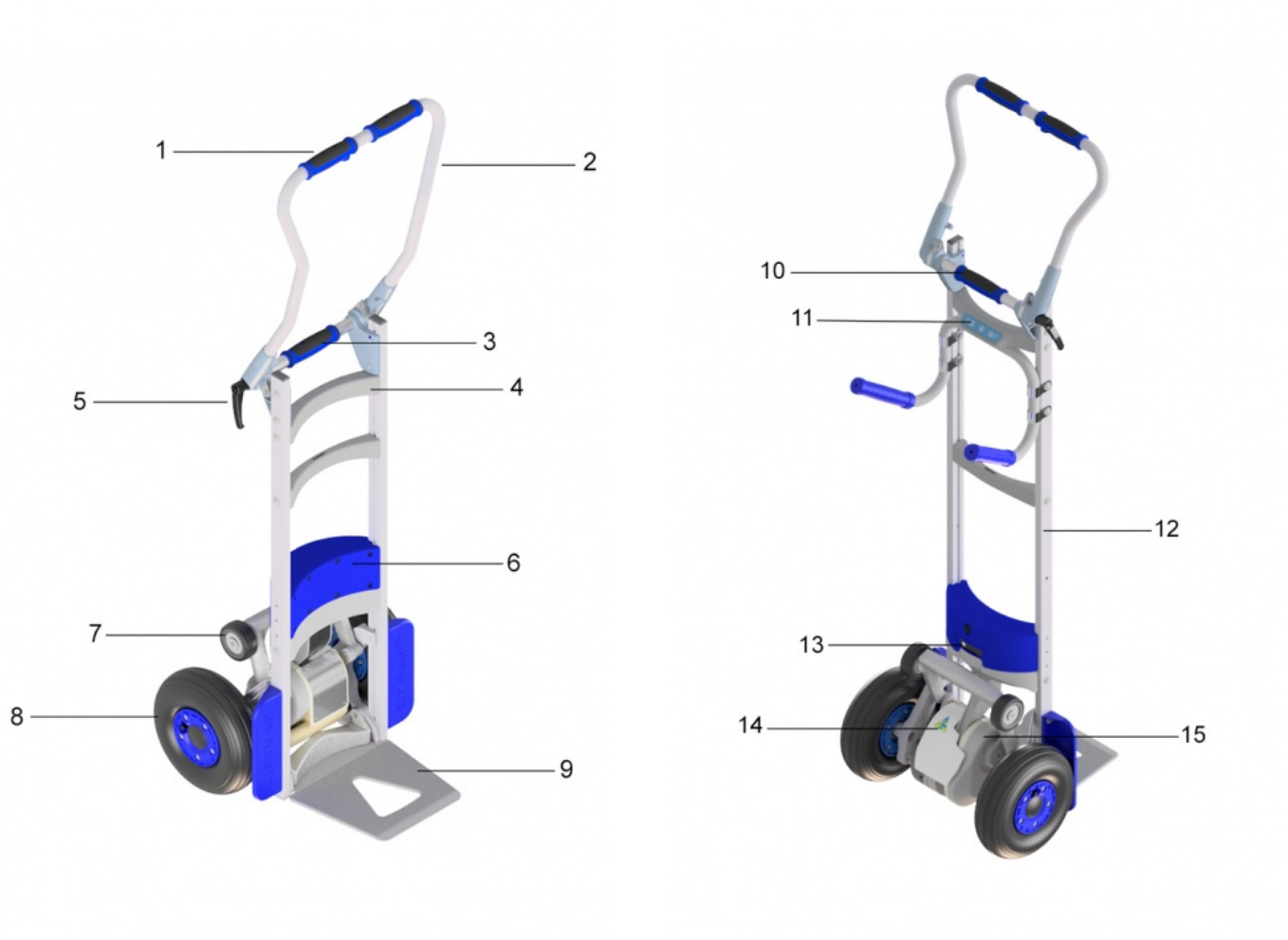

1: Tecla arriba - 2: Asidero superior - 3: Bastidor - 4: Palanca fija - 5: Asidero inferior - 6: Batería de cambio rápido - 7: Pieza oscilante - 8: Ruedas principales - 9: Pala - 10: Asidero tubo transversal - 11: Unidad de mando - 12: Bastidor - 13: Indicador de nivel de carga - 14: Tapa de seguridad - 15: Unidad de elevación

Propiedades individuales del LIFTKARS FOLD-L:

- Variante de modelo plegable con un marco de base más alto
- Frigoríficos grandes, puertas, ventanas, encimeras de cocina, azulejos
- Peso: 18,4 kg

2.5 EL EMPALME GIRATORIO (FOLD / FOLD-L)

La fricción necesaria para el empalme giratorio se obtiene mediante múltiples discos de fricción que son comprimidos simultáneamente en el lado derecho y en el izquierdo. El bloqueo ha de ser suficientemente apretado par impedir el movimiento durante el uso.

Regla: El bloqueo estará suficientemente apretado si un solo operario puede inclinar la carga desde la posición vertical sin mover el asa.

> **INSTRUCCIÓN DE SEGURIDAD**
> Con cargas pesadas (más de 100 kgs) asegúrese de forma especial de que el bloqueo está firmemente apretado.

2.6 UNIDAD DE MANDO

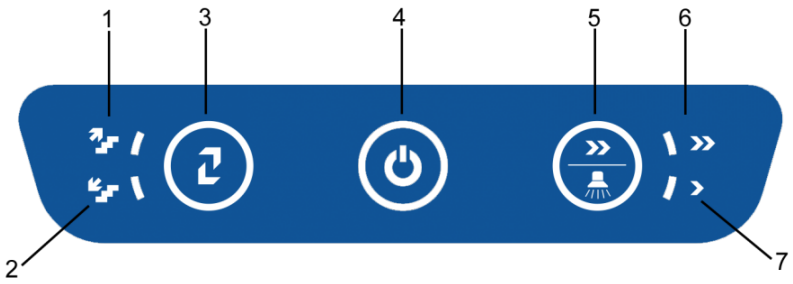

1: Indicación arriba - 2: Indicación Abajo - 3: Tecla arriba/abajo - 4: Tecla ON/OFF / indicación de estado - 5: Tecla de velocidad / luz de la escalera - 6: Indicación de velocidad rápida - 7: Indicación de velocidad lenta

2.6.1 BOTÓN PARA SUBIR / BAJAR

Pulse brevemente este botón para poner la LIFTKAR SAL en modo subida o en modo bajada.

2.6.2 TECLA ON/OFF / INDICACIÓN DE ESTADO

- **Se ilumina en verde:** El LIFTKAR está encendido. (En el modo de subida, la tecla del manillar está activa. El mecanismo de elevación se enciende al pulsar la tecla y se detiene al soltarla, véase también el capítulo Operación 4.1)
- **Rojo fijo:** la LIFTKAR está en modo bajada y las ruedas de apoyo se mueven (rápidamente) a la posición de bajada (lleva como máx. 0.5 segundos – véase también el capítulo 4.2)
- **Rojo intermitente:** La LIFTKAR está sobrecargada. (Parpadea durante 3 segundos y se apaga – véase también el capítulo 4.3.3)
- **Se ilumina alternativamente en rojo y verde:** La batería se está agotando y requiere una carga urgente. Es recomendable bajar y cambiar la batería o recargarla con el cargador rápido suministrado.

2.6.3 FUNCIÓN DE ALERTA ACÚSTICA

Esta función como un sistema de alerta es especialmente útil para los transportes en zonas públicas (una elevada densidad de personas).

Activación de la función de avisador acústico: Encienda el aparato y mantenga pulsada la tecla ON/OFF durante unos 30 segundos hasta que oiga una señal acústica. A continuación, la señal acústica recurrente se mantiene durante todo el recorrido de la unidad.

Desactivación de la función de avisador acústico: Encienda el aparato y mantenga pulsada la tecla ON/OFF durante unos 30 segundos hasta que oiga una señal acústica. A continuación, el aparato sigue funcionando sin la señal acústica recurrente.

2.6.4 CONMUTADOR DE VELOCIDAD

Utilice el conmutador de velocidad para elegir velocidad rápida o lenta – sólo funciona en modo subida. (En el modo bajada la velocidad de descenso es fija para asegurar un frenado óptimo – véase también el capítulo 4.2)

La velocidad lenta es aconsejable para formaciones, cargas pesadas y lugares difíciles.

Si se pulsa la tecla de velocidad durante unos 10 segundos, se activa la iluminación de la escalera.

2.7 INDICADOR DE NIVEL DE CARGA

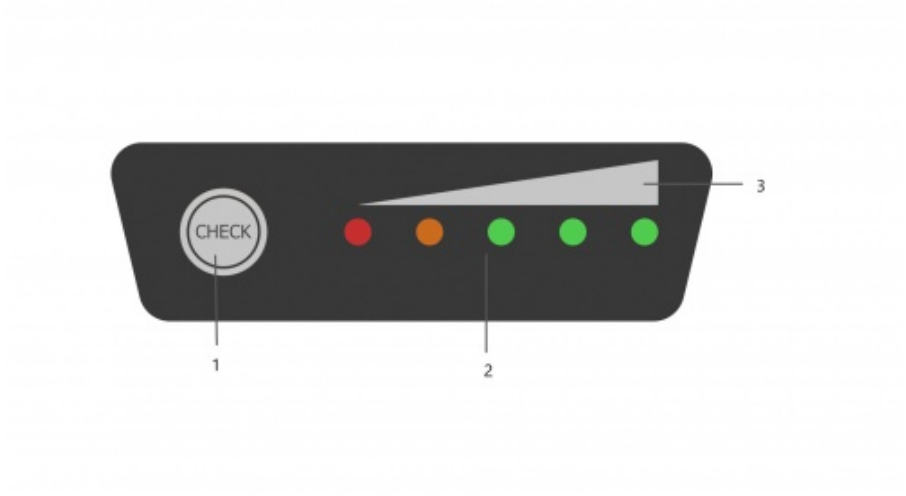

1: Tecla de activación indicador del nivel de carga - 2: Pantalla LED - 3: Visualización

Pulsando la tecla de activación se enciende el indicador LED de nivel de carga; si se encienden los cinco LED, la batería de cambio rápido estará cargada al 100 %.

0 ~ 10 %	BLINKING	OFF	OFF	OFF	OFF
10 ~ 23 %	LIGHT	BLINKING	OFF	OFF	OFF
23 ~ 35 %	LIGHT	LIGHT	OFF	OFF	OFF
35 ~ 48 %	LIGHT	LIGHT	BLINKING	OFF	OFF
48 ~ 60 %	LIGHT	LIGHT	LIGHT	OFF	OFF
60 ~ 70 %	LIGHT	LIGHT	LIGHT	BLINKING	OFF
70 ~ 80 %	LIGHT	LIGHT	LIGHT	LIGHT	OFF
80 ~ 90 %	LIGHT	LIGHT	LIGHT	LIGHT	BLINKING
90 ~ 100 %	LIGHT	LIGHT	LIGHT	LIGHT	LIGHT

2.8 BOTÓN DE SUBIDA EN EL ASA SUPERIOR

Este botón sólo está activo en modo subida y sirve para conectar y desconectar el mecanismo de elevación.

2.9 TAPA DE SEGURIDAD

Cuando comience a colocar la carga, puede hacérsele necesario utilizar el pie para ayudarse. En las carretillas convencionales, normalmente su utiliza el eje para ello. Con la LIFTKAR SAL, puede utilizarse una rueda, el brazo giratorio con las ruedas de apoyo o la unidad de conducción para apoyar el pie. Para evitar que el pie quede atrapado por el brazo giratorio es por lo que está la tapa de seguridad. Si se pisa la parte baja de la tapa de seguridad con el pie todas las funciones se detienen.

INSTRUCCIONES DE SEGURIDAD:
Para evitar cualquier riesgo, es mejor conectar la máquina sólo después de haber colocado la carga.

2.10 DESCONEXIÓN

Puede quitarse el suministro:

- Quitando la batería
- Pulsar la tecla ON/OFF durante más de 3 segundos
- Después de 10 minutos: desconexión automática

Quitar la batería es formas más seguras de apagar la máquina que sobre el tiempo de espera, ya que el botón ON/OFF puede ser pulsado involuntariamente.

3 COLOCAR Y QUITAR LA BATERÍA

SCHNELLWECHSELAKKU - LITHIUM AKKU
CARGA DE LA BATERÍA ANTES DEL PRIMER USO

3.1 COLOCAR LA BATERÍA

- Introduzca primero la batería entre las guías del bastidor.
- Presione la batería hacia abajo con un ligero empuje. La batería encaja en su lugar.
- Su LIFTKAR está lista para el funcionamiento.

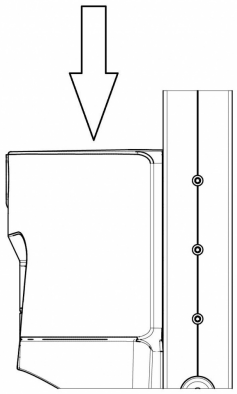

3.2 QUITAR LA BATERÍA

- Tire de la palanca de seguridad de la batería
- Tire de la batería hacia arriba para extraerla de las guías.

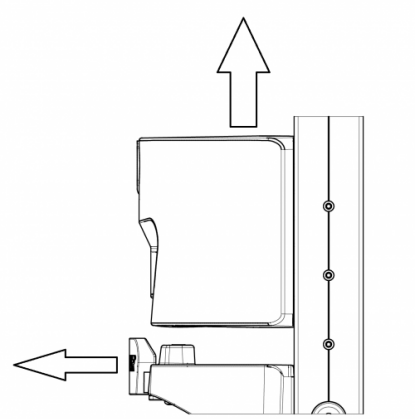

4 USO DE LA MÁQUINA

4.1 SUBIR ESCALERAS

Introduzca la batería, pulse la tecla ON/OFF hasta que se ilumine en verde de forma constante. La LIFTKAR está ahora en MODO SUBIDA.

Al pulsar el botón de subida, en el asa superior, las ruedas de apoyo empiezan a funcionar y elevan la LIFTKAR al siguiente escalón de forma continua mientras el botón permanezca pulsado.

IMPORTANTE

En cada ciclo, en cuanto las ruedas principales estén sobre el escalón, lleve la LIFTKAR hasta que toque el borde del siguiente escalón.

Si se lleva la LIFTKAR muy plana, en escalones con contrahuellas abiertas, puede ser que las ruedas de apoyo queden atrapadas debajo del escalón. Ello derivará en una presión excesiva sobre la unidad de conducción que la ponga en modo sobrecarga y la apague. ("Reset" con la tecla ON/OFF).

4.2 BAJAR ESCALERAS

Introduzca la batería, si aún no lo ha hecho. Pulse la tecla ON/OFF. Pase al modo de bajada mediante la tecla "arriba/abajo". La LIFTKAR estará ahora en MODO BAJADA y las ruedas de apoyo pasarán automáticamente a la posición de descenso.

El botón de subida queda ahora fuera de funcionamiento.

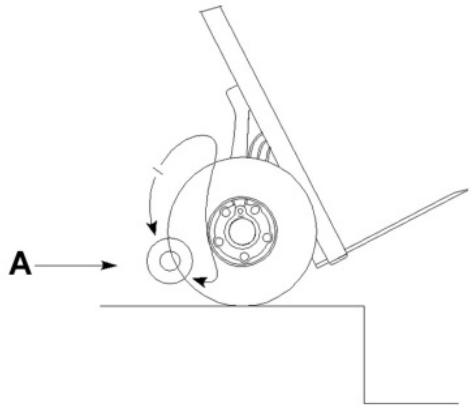

A: Posición de bajada

Con las ruedas de apoyo en la posición de bajada, la LIFTKAR puede llevarse al borde del escalón y las ruedas de apoyo bajarán la máquina, en condiciones controladas, hasta el escalón de abajo. Cuando las ruedas principales toquen el escalón de abajo, las ruedas de apoyo rotarán automáticamente a la posición de bajada para bajar al siguiente escalón, todo ello en medio segundo, más o menos.

Durante este corto periodo de tiempo, el indicador de estado se ilumina en rojo y el brazo oscilante acelera hasta alcanzar su velocidad máxima.

IMPORTANTE:

Mantenga de nuevo las ruedas principales en el peldaño hasta que el indicador de estado vuelva a iluminarse en verde. Entonces se alcanza la posición hacia abajo y puede conducir hacia arriba nuevamente.

Si la carga es baja o si el operario la sostiene parcialmente, el movimiento automático a la posición de bajada será más lento.

Justo antes de que el brazo de suspensión alcance la posición de bajada, las ruedas de apoyo llegan al borde superior del escalón y elevan la LIFTKAR aproximadamente 10 mm. Esto es normal y sirve de señal de avance para los operarios experimentados. En realidad, se puede avanzar en cuanto las ruedas de apoyo estén en contacto con el suelo. Así se consigue un movimiento de bajada suave y continuo.

En caso de escalones cerrados y pequeños, como por ejemplo en escaleras de caracol estrechas, las ruedas de apoyo puede que toquen el escalón, con lo que la LIFTKAR puede moverse 8 ó 9 cm hacia delante. También esto es normal y la LIFTKAR estará después lista para seguir de nuevo.

A diferencia de cualquier otra carretilla para escaleras, no es necesario que el operario controle las funciones eléctricas para bajar, ya que las ruedas de apoyo funcionan de forma automática.

4.3 DEBE PRESTARSE ATENCIÓN

4.3.1 AL CAMBIO DE EQUILIBRIO

Al subir, el equilibrio de la carga cambia en cuanto las ruedas de apoyo empiezan a elevar la carga. El operario se acostumbrará rápidamente a ello y lo compensará inclinando el asa. Al principio, antes de que sea algo automático, deberá tenerse cuidado cuando las ruedas de apoyo cojan la carga al subir. Se producirá un movimiento hacia delante de la máquina fácil de compensar inclinando el asa hacia atrás. Inclinándose hacia atrás 10° ó 20° antes de que las ruedas de apoyo empiecen la subida se evitarán movimientos bruscos hacia delante.

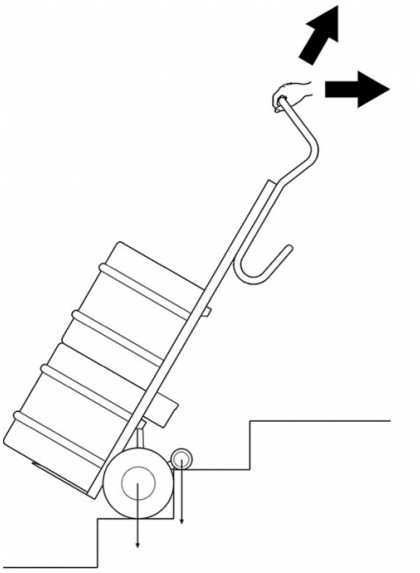

4.3.2 A NO QUEDARSE ATASCADO EN EL ESCALÓN INFERIOR

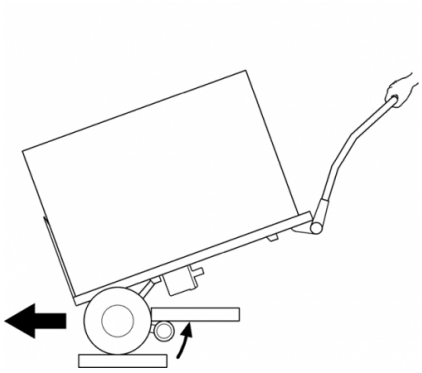

En condiciones normales de funcionamiento, con la carga en posición bien equilibrada, el brazo móvil de apoyo queda libre de la parte inferior del escalón superior (capítulo 4.2). Si la LIFTKAR está demasiado alejada, el brazo de apoyo tropezará al tocar el escalón lo que hará que gire bajo el escalón superior. El sistema electrónico pasará a modo sobrecarga y necesitará ser reajustado.

4.3.3 A LAS SOBRECARGAS

Si hay sobrecarga, el motor de accionamiento se detiene y el indicador de estado parpadea en rojo durante 3 segundos antes de apagarse. Será necesario volver a encenderlo.

> Si la batería está descargada la máquina se pondrá en modo sobrecarga aunque la carga esté por debajo de la capacidad especificada.

4.3.4 A QUE LA LIFTKAR NO ES UN COLCHÓN DE CAUCHO

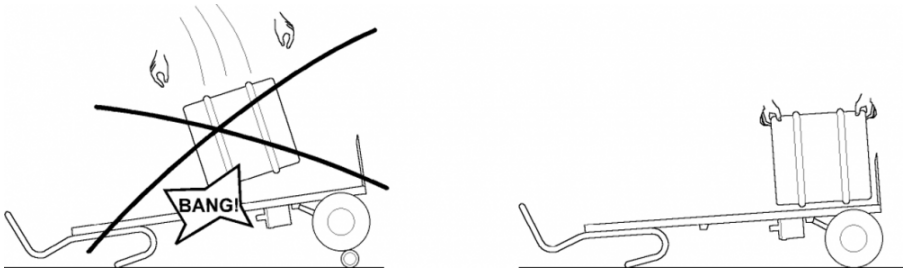

En el sector de bebidas, los bidones son a veces lanzados directamente desde el camión a la carretilla, en lugar de hacerlo a una rueda vieja o a un colchón de caucho.

No es posible hacer esto con la LIFTKAR si las ruedas de apoyo están en posición de bajada. El impacto se transmitiría a la barra de conexión a través de la unidad de conducción, lo que podría hacer que se rompiera aquella. En principio, con las ruedas de apoyo entre las ruedas principales, se pueden lanzar los barriles ya que los neumáticos absorberían parte del impacto; sin embargo, no se recomienda hacerlo puesto que reduce la vida de la máquina.

4.3.5 A CONSEGUIR SALVAR ESCALONES "A ESCUADRA"

Si no se consigue salvar un escalón a escuadra se pueden provocar daños en la parte baja de la unidad de conducción.

4.3.6 CONDUCCIÓN EN ESCALERAS DE CARACOL

Por Favor ponga atención en lo siguiente:

Cuando subes, El Liftkar (o otra carretilla) tiende a colocarse en la parte interior de la escalera (cada escalón a pocos centimetros dependiendo del angulo de la escalera).
Por ello comenzar lo mas lejos posible de la parte exterior cuando subimos.

Cuando bajas, El Liftkar tiende a colocarse en la parte exterior de la escalera.
Por ello empezar lo mas lejos posible de la parte interior cuando bajas.

Sin embargo si la escalera de caracol es demasiado extrecha es posible mover a cada lado y girar preferiblemente en uno de los escalores mas anchos.

5 BATERÍA DE CAMBIO RÁPIDO

- La sobrecarga no es posible, ya que el cargador se cierra automáticamente.
- No deje la batería descargada o medio descargada. Cárgela siempre inmediatamente después de la utilización.
- La temperatura óptima de carga es de entre 20 y 25 °C. Tanto el frío como el calor excesivos tienen un efecto negativo sobre la capacidad.
- Temperatura de funcionamiento y de carga: Para que funcione sin problemas, la temperatura de la celda de la batería debe mantenerse siempre por encima de 0 °C. Por lo tanto, recomendamos almacenar la batería entre +5 °C y +25 °C.

		Batería de iones de litio	Subeescaleras
Temperatura de funcionamiento	°C	0 ... +40	-10 ... +40
Temperatura de carga	°C	0 ... +40	-

Si la batería no ha sido completamente cargada o si tiende a perder la carga demasiado rápido, ello no sólo reducirá la velocidad de la LIFTKAR, sino también su capacidad. Como resultado puede ponerse en modo sobrecarga, incluso con cargas ligeras. Véase Uso de la máquina 4.3.3.

Tiempo de carga: aprox. 4,5 h, dependiendo del nivel de carga

5.1 CARGADOR A LA RED

El cargador incluido es extremadamente potente. Una pantalla LED indica claramente el estado de carga. El indicador de carga indica si la batería está completamente cargada o no. Se recomienda comprobar si la batería está completamente cargada antes de utilizar el LIFTKAR.



El estado de carga se ve en el indicador luminoso LED:

- Si el LED está en rojo fijo, la batería está cargándose.
- Si el LED está en verde fijo, la batería está completamente cargada. El cargador puede permanecer conectado después de que la batería se haya cargado completamente (luz verde) sin dañar la batería. En este modo de espera (cuando la batería ya está completamente cargada), el cargador consume una energía mínima, mantiene la batería completamente cargada y prolonga su vida útil. Todos estos factores se logran mediante un circuito electrónico que controla y regula la corriente de carga enviada desde el cargador a la batería que se está cargando.

5.1.1 DATOS TÉCNICOS

Tensión de la red (50/60 Hz, 1,8 (máx.)): 100-240 V AC

Potencia nominal (Input): 24 W

Tensión de carga: 24 V DC

Corriente de carga aritmética: 2,0 A

Marca de conformidad: cUL, CE

INDICACIONES DE SEGURIDAD

Respete las siguientes indicaciones:

- Protéjalo de la humedad.
- No extraiga el conector del enchufe tirando del cable.
- Nunca utilice el cargador con un cable o enchufe dañado. Si eso ocurre, reemplácelo inmediatamente.
- El aparato debe conectarse directamente a una fuente de alimentación, no utilice nunca un cable alargador.
- El aparato está pensado únicamente para su uso en interiores y nunca debe exponerse a la lluvia.
- Si el rendimiento de la batería disminuye considerablemente, significa que ha llegado el momento de sustituirla.
- Almacene el cargador en un lugar fresco y seco cuando no lo utilice.
- Antes de introducir o extraer la batería del aparato, desconéctela de la red eléctrica.
- Advertencia: gases explosivos. Protéjalo del fuego y de las chispas. Asegúrese de que haya una buena ventilación durante la carga.
- Durante la carga, la batería debe encontrarse en un lugar bien ventilado.
- Los niños no son capaces de valorar correctamente los peligros que suponen los aparatos eléctricos. No deje que los niños o las personas enfermas utilicen los aparatos eléctricos sin supervisión.
- Este aparato no está pensado para que lo utilicen niños, personas enfermas o con conocimientos insuficientes. A no ser que se les supervise o se les dé suficientes instrucciones. Se debe supervisar a los niños para que no jueguen con el aparato.
- El aparato solo puede cargar las baterías que cumplan con las directivas EN (y que estén marcadas con la marca CE o GS).

5.1.2 USO APROPIADO

- El cargador solo es apto para cargar las baterías originales de iones de litio.

5.1.3 EL SÍMBOLO CE DEL CARGADOR

El símbolo de la CE indica que estos cargadores cumplen con los requisitos esenciales de la Directiva sobre Bajo Voltaje y de la Directiva sobre Compatibilidad Electromagnética de la Unión Europea.

---

6 ACCESORIOS Y OPCIONES

Cada vez es mayor la lista de accesorios disponibles. Por ejemplo: diversos tamaños de bases, correas de seguridad, cargadores para el transporte, diferentes alturas de marco, bases fijas o móviles.

7 ELIMINACIÓN

El Liftkar SAL es un producto duradero y de bajo mantenimiento. Al final de su vida útil deberá deshacerse de sus diferentes componentes de la forma reglamentaria. Asegúrese de separar cuidadosamente los materiales para su eliminación conforme a las características de material de las diferentes piezas.

El sube-escaleras no contiene material peligroso y es completamente reciclable. Las placas de circuitos electrónicos y la batería deben introducirse en un proceso de reciclaje adecuado.

NO tire la batería en un contenedor de basura doméstica Para preguntas en detalle, consulte a su distribuidor.

SANO puede hacerse cargo de la eliminación del aparato completo contra pago.

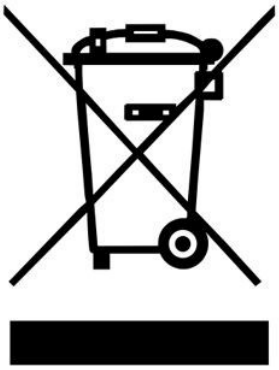

8 GARANTÍA Y RESPONSABILIDAD

8.1 GARANTÍA

El periodo de garantía para la LIFTKAR es de 12 meses a partir de la fecha de compra, cubriendo materiales defectuosos y defectos de fabricación.

No entran en la garantía:

- Roturas o desgastes normales en las piezas
- Daños resultantes de cargas excesivas
- Daños provocados por el uso de la fuerza bruta
- Modificaciones inadmisibles a la unidad o a las piezas accesorias

---

8.2 RESPONSABILIDAD

Como fabricante, SANO Transportgeräte GmbH no se responsabiliza de la seguridad de la LIFTKAR SAL si:

- se le da a la LIFTKAR SAL un uso distinto del previsto,
- Las reparaciones, el montaje u otros trabajos han sido realizados por personas no autorizadas.
- no se observan las instrucciones de utilización,
- se instalan o conectan piezas no originales a la LIFTKAR SAL,
- se quitan piezas originales.
- Recomendación de formación
  El fabricante recomienda asistir a una formación sobre el producto impartida por una persona cualificada.
  Exención de responsabilidad: La no realización de la formación recomendada exime al fabricante de cualquier responsabilidad por daños al aparato, lesiones personales o daños materiales derivados de un manejo inadecuado o incorrecto.

---

9 DECLARACIÓN DE CONFORMIDAD CE / PATENTES PARA LA PROTECCIÓN DEL DISEÑO

9.1 DECLARACIÓN DE CONFORMIDAD CE

SANO Transportgeräte GmbH declara que la carretilla para escaleras LIFTKAR SAL responde a la seguridad básica aplicable y a los requisitos de seguridad para máquinas de la directiva EC 2006/42/EEC, apéndice IIA. Esta declaración perderá su validez si se llevan a cabo cambios en la unidad sin nuestra aprobación.



Ing. Jochum Bierma, Director Gerente

9.2 PATENTES PARA LA PROTECCIÓN DEL DISEÑO

El sistema de elevación de las series SAL está protegido por patente internacional para Europa, EE.UU. y Japón. También lo está la estructura modular del armazón básico. La patente del empalme giratorio del modelo FOLD está pendiente.

NOTAS

CONTACTO

SANO Transportgeraete GmbH
Gewerbezeile 15
4040 Linz, Austria

Teléfono: +43 7239 51010 100
Fax: +43 7239 51010 001

office@sano.at

SANO Deutschland GmbH
Geigelsteinstraße 10
83080 Oberaudorf
Alemania

Tel. +49 8033 / 308 96 0
Fax +49 8033 / 308 96 17
info@sano-treppensteiger.de

www.sano-treppensteiger.de

SANO UK Powered Stairclimbers Ltd.
Bristol Court, Betts Avenue
Martlesham Heath
Ipswich, Suffolk / IP5 3RY, Inglaterra

Tel. +44 1473 / 333 889
Fax +44 1473 / 333 742
info@sano-uk.com

www.sano-uk.com

Cambios sin aviso / LIFTKAR SAL 2022-10