NEO LIFTKAR SAL

SAL UNI / SAL ERGO / SAL FOLD / SAL FOLD-L



ÜZEMELTETŐI KÉZIKÖNYV

Magyar

SANO makes life easier.

BEVEZETÉS ÉS JELLEMZŐK **3**

1 BIZTONSÁGI UTASÍTÁSOK / MŰSZAKI ADATOK **3**

1.1 Általános biztonsági utasítások 3
1.2 A LIFTKAR SAL standard modell műszaki adatai 5
1.3 A Lítium Gyorsan Cserélhető Akkumulátor Műszaki Adatai 5

2 VEZÉRLÉSEK **6**

2.1 ERGO modell 6
2.2 UNI modell 7
2.3 FOLD modell 8
2.4 FOLD-L modell 9
2.5 A forgócsukló (FOLD / FOLD-L) 10
2.6 Vezérlőegység 10
2.7 Töltöttségi szintjelző 11
2.8 Felfelé haladás gombja a felső fogantyúban 12
2.9 Biztonsági lemez 12
2.10 Kikapcsolás 12

3 AZ AKKUMULÁTOR ÜZEMBE HELYEZÉSE ÉS ELTÁVOLÍTÁSA **13**

3.1 Az akkumulátor beszerelése 13
3.2 Az akkumulátor eltávolítása 13

4 ÜZEMELTETÉS **14**

4.1 Felfelé lépcsőzés 14
4.2 Lefelé lépcsőzés 14
4.3 Felhívjuk a figyelmet 16

5 GYORSAN CSERÉLHETŐ AKKUMULÁTOR **17**

5.1 Hálózati töltő 18

6 TARTOZÉKOK ÉS OPCIÓK **20**

7 ÁRTALMATLANÍTÁS **20**

8 SZAVATOSSÁG ÉS FELELŐSSÉG **21**

8.1 Szavatosság 21
8.2 Felelősség 21

9 CE MEGFELELŐSÉGI NYILATKOZAT / A KIALAKÍTÁS SZABADALMI VÉDELME **22**

KAPCSOLATBA LÉPNI **24**

BEVEZETÉS ÉS JELLEMZŐK

GRATULÁLUNK!

Az új LIFTKAR SAL modellel Ön egy praktikus, modulárisan tervezett kézikocsit vásárolt, melynek önsúlya csupán 16kg. A bepattintható akkumulátor beillesztésével az egyszerű kézikocsi sokoldalú eszközzé válik: egyrészt normál molnárkocsi általános használatra, vízszintes talajon, másrészt gépi hajtású lépcsőjáró fellépőkön és lépcsőkön. További jellemzőinek, pl. a széles pneumatikus gumiabroncsoknak köszönhetően (amelyek defektbiztos kivitelben is rendelkezésre állnak) a hagyományos kézi targoncákkal egyenértékűvé válik mind a szabadtéri, mind a professzionális szállítások esetén, azonban hozzáadott bónuszként lépcsőkön vagy fellépőkön is képes közlekedni.

A SAL sorozat a lépcsőzést a lehető legegyszerűbben oldja meg: A LIFTKAR csak a szükséges lépcsőfok-magasságra emelve húzza fel magát a következő lépcsőfokra. Az ereszkedés során a motor elektromos fékként működik, a rakományt "ütközés" nélkül ereszti le a következő szintre. Kialakításának köszönhetően, íves lépcsők és szűk pihenők esetén is ideális.

A LIFTKAR SAL egy mechanikus tengelykapcsolóval rendelkezik, amely megakadályozza a károsodást, ha az eszközt felfelé haladási helyzetbe tett vezérlőkkel lefelé eresztik. Az egység elektronikus túlterhelés elleni védelemmel is rendelkezik, amely megakadályozza, hogy túl nagy teherrel induljunk el a lépcsőn.

A Liftkar SAL két lépcsőző sebességfokozattal (lassú és gyors - akár 48 lépcsőfok/perc sebességgel), valamint számos modellbeállítással, emelési kapacitással és kiegészítőkkel rendelkezik.
Más szóval: profi a profiknak!

A termékinformációk, valamint a műszaki módosítások (pl. opciók, kiegészítők) frissítéséhez kérjük, regisztrálja a terméket online:
https://www.sano-stairclimbers.com/product-registration

1 BIZTONSÁGI UTASÍTÁSOK / MŰSZAKI ADATOK

1.1 ÁLTALÁNOS BIZTONSÁGI UTASÍTÁSOK

- Mindig győződjön meg róla, hogy senki sem tartózkodik a teher alatt.
- Mindig rögzítse a terhet a megfelelő hevederekkel vagy egyéb tartozékokkal.
- Mindig csúszásmentes cipőt viseljen. Bizonyos lépcsők rendkívül csúszósak lehetnek.
- Mindig acélbetétes cipőt viseljen.
- Soha ne nyúljon be kézzel az emelőszerkezetbe, ha az akkumulátor be van helyezve.
- Először gyakoroljon a Liftkar SAL eszközzel vagy teher nélkül, vagy kisebb, 25 kg-os könnyű terheléssel.
- véletlenszerű működésbe lépés megakadályozza érdekében illetve a könnyebb mozgatás végett, vegye ki az akkumulátort szállítás előtt.



HERSTELLER

Gyártó



HERSTELLUNGSDATUM

A gyártás dátuma



SERIENNUMMER

Sorszám



TROCKEN AUFBEWAHREN

Száraz helyen tárolni



TEMPERATURGRENZWERTE ANWENDUNGSBEREICH 5 º C BIS 40 º C

Hőmérsékleti határértékek Alkalmazási tartomány

5 º C till 40 º C (41 º F till 104 º F)



GEBRAUCHSANWEISUNG BEACHTEN

Kövesse a használati utasításokat



CE-KENNZEICHNUNG

CE-jelölés



SERBISCHE CE-KENNZEICHEN

Szerb CE-jelölés



ELEKTROSCHROTT

Elektronikai hulladék

1.2 A LIFTKAR SAL STANDARD MODELL MŰSZAKI ADATAI

A LIFTKARS FOLD-L egyedi tulajdonságai:			
Teherbírás	110 kg	140 kg	170 kg
Maximális mászósebesség	48 lépcsőfok/perc	35 lépcsőfok/perc	29 lépcsőfok/perc
Maximális lépcsőfok magasság	210 mm		
Autonómia (max.) lépés felfelé és lefelé	kb 2000 lépés		

1.3 A LÍTIUM GYORSAN CSERÉLHETŐ AKKUMULÁTOR MŰSZAKI ADATAI

Súly: 1,6 kg

Kapacitás: 7,2 Ah

Feszültség: 29 VDC

Akkumulátor típusa: Lítium-ion

2 VEZÉRLÉSEK

2.1 ERGO MODELL

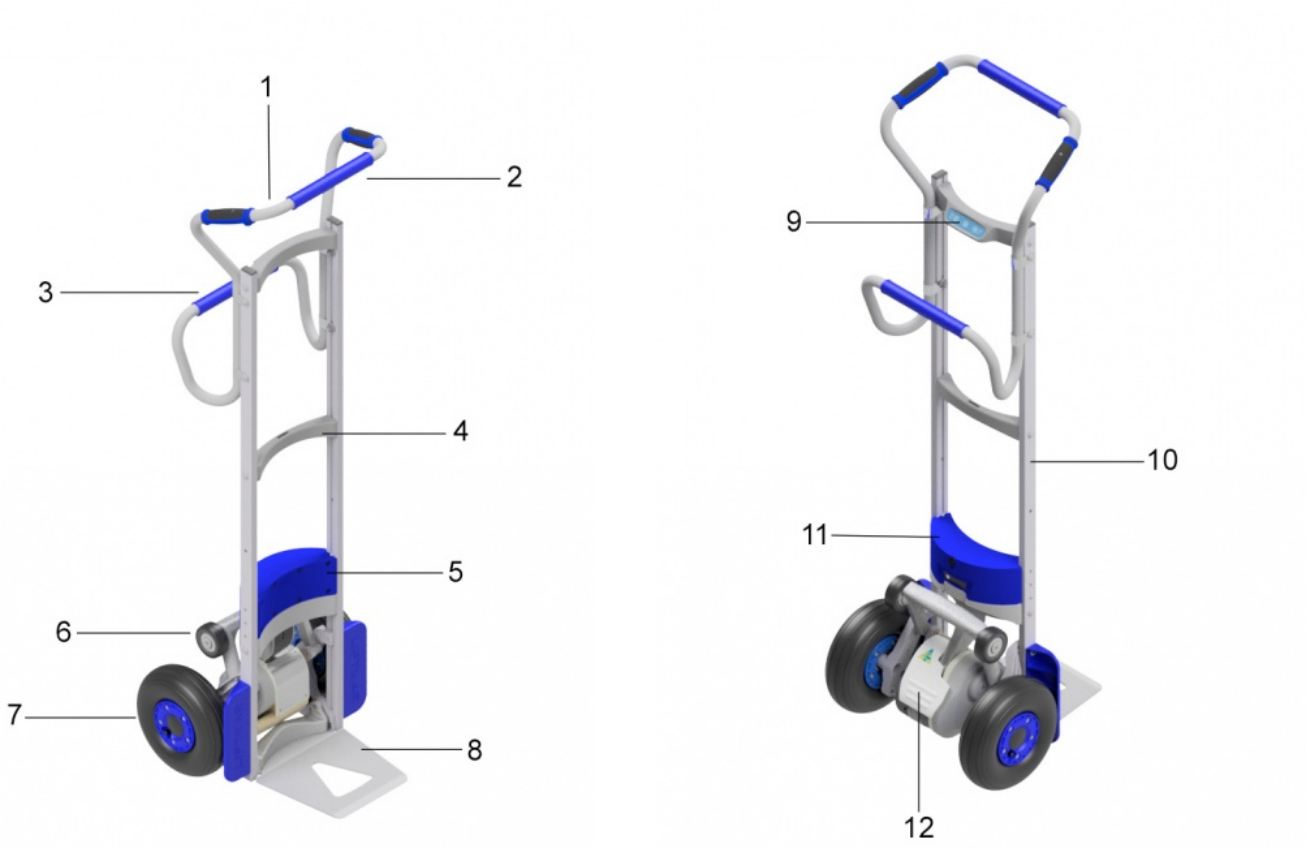

1: Felfelé gomb - 2: Felső fogantyú - 3: Alsó fogantyú - 4: Keresztcsatlakozás - 5: Gyorsan cserélhető akkumulátor - 6: Lengőkar - 7: Fő kerekek - 8: Rakfelület - 9: Vezérlőegység - 10: Keret - 11: Akkumulátor töltöttségi szintjelző - 12: Biztonsági csappantyú

A Liftkar SAL Ergo egyedi tulajdonságai:

- Egyenes testtartás és maximális kontroll
- Söröshordók, kulacsok, üdítős rekeszek, gumiabroncsok
- Súly: 17,2 kg

2.2 UNI MODELL

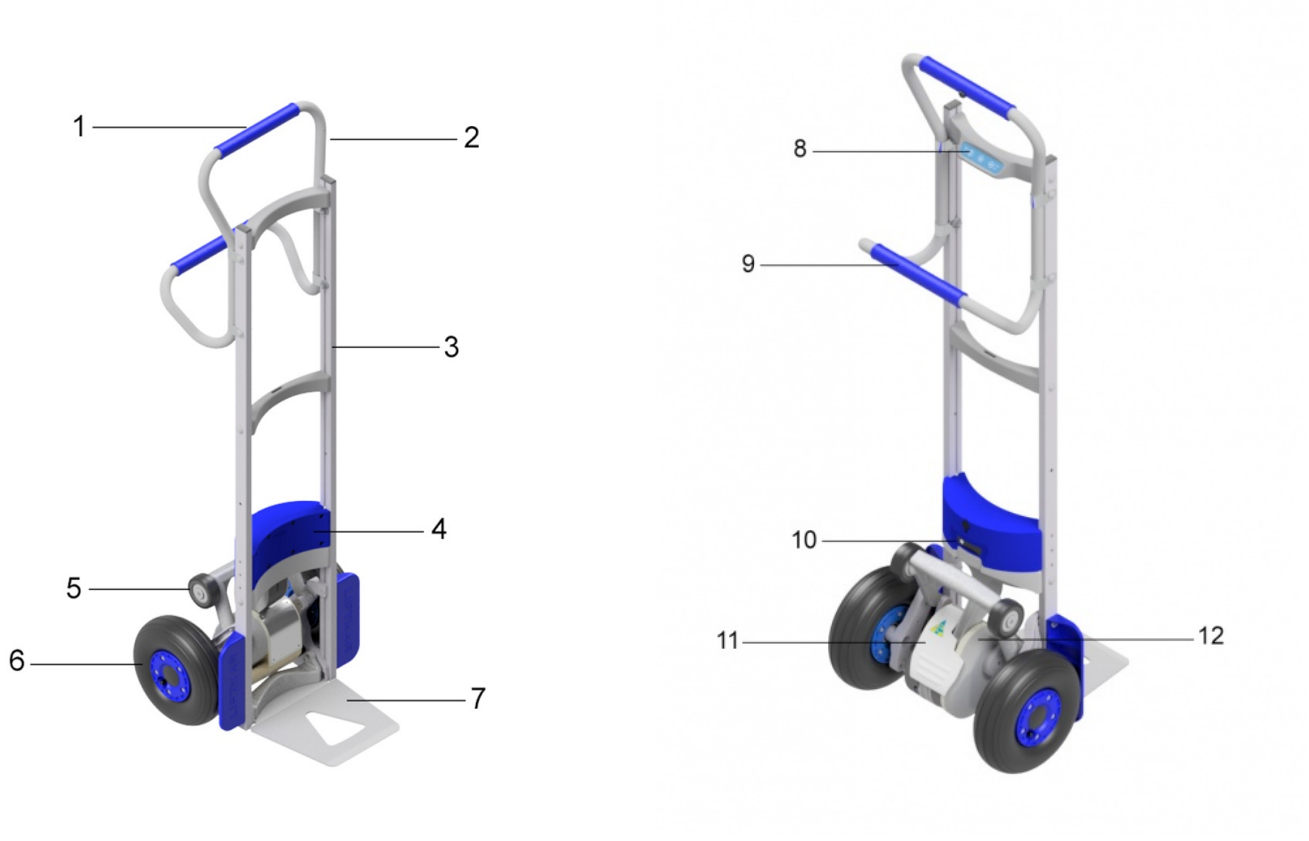

1: Felfelé gomb - 2: Felső fogantyú - 3: Keret - 4: Gyorsan cserélhető akkumulátor - 5: Lengőkar - 6: Fő kerekek - 7: Rakfelület - 8: Vezérlőegység - 9: Alsó fogantyú - 10: Akkumulátor töltöttségi szintjelző - 11: Biztonsági csappantyú - 12: Emelőegység

A Liftkar SAL Uni egyedi tulajdonságai:

- Könnyű univerzális a nagyobb terheléshez
- Másolópapír, szennyestartók, szekrények, hengerelt áruk
- Súly: 16,7 kg

2.3 FOLD MODELL

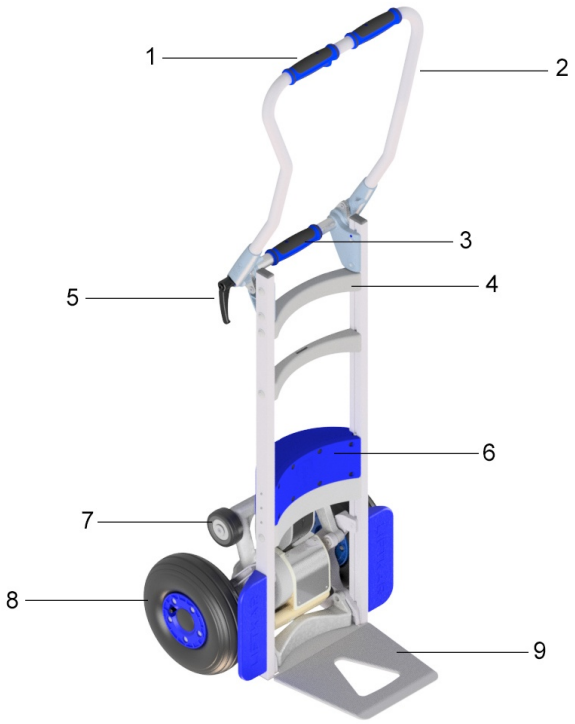

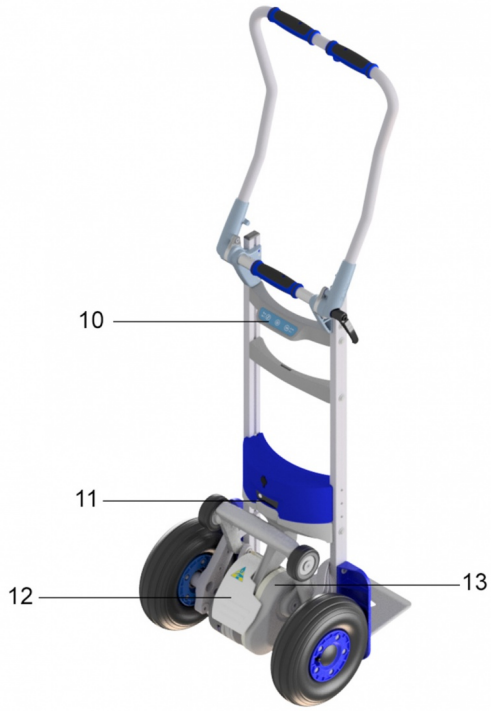

1: Felfelé gomb - 2: Felső fogantyú - 3: Keresztcső fogantyú - 4: Keret - 5: Rögzítőkar - 6: Gyorsan cserélhető akkumulátor - 7: Lengő rész - 8: Fő kerekek - 9: Rakfelület - 10: Vezérlőegység - 11: Akkumulátor töltöttségi szintjelző - 12: Biztonsági csappantyú - 13: Emelőegység

A LIFTKARS FOLD egyedi tulajdonságai:

- Összecsukható modellváltozat, minden csomagtartóba elfér
- Mosógépek, padlócsiszolók, gázpalackok
- Súly: 17,2 kg

2.4 FOLD-L MODELL

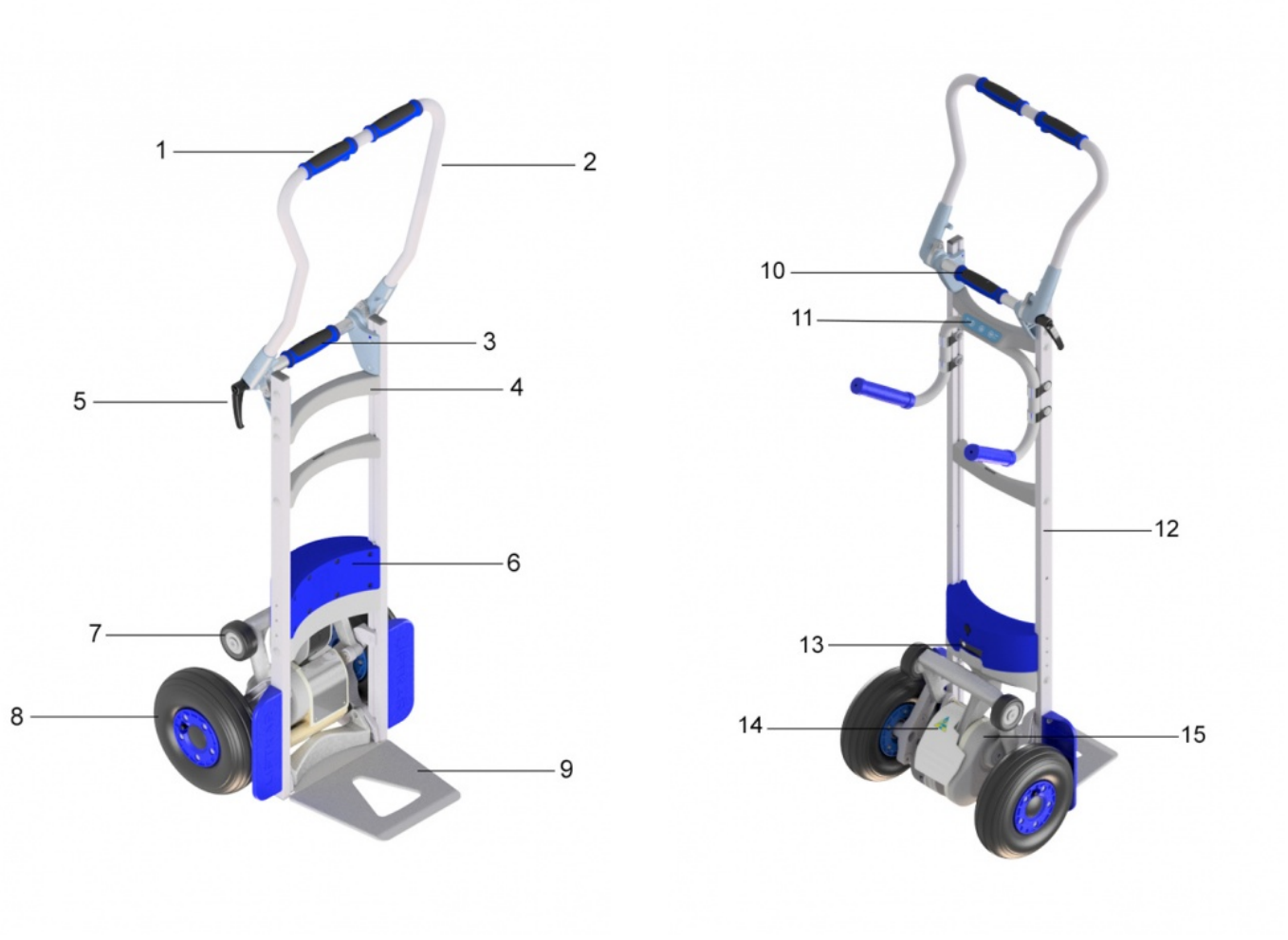

1: Felfelé gomb - 2: Felső fogantyú - 3: Keret - 4: Rögzítőkar - 5: Alsó fogantyú - 6: Gyorsan cserélhető akkumulátor - 7: Lengő rész - 8: Fő kerekek - 9: Rakfelület - 10: Keresztcső fogantyú - 11: Vezérlőegység - 12: Keret - 13: Akkumulátor töltöttségi szintjelző - 14: Biztonsági csappantyú - 15: Emelőegység

A LIFTKARS FOLD-L egyedi tulajdonságai:

- Összecsukható modellváltozat magasabb alapkerettel
- Nagy hűtők, ajtók, ablakok, konyhai munkalapok, csempe
- Súly: 18,4 kg

2.5 A FORGÓCSUKLÓ (FOLD / FOLD-L)

A forgócsuklóhoz szükséges súrlódást több súrlódó tárcsa biztosítja, amelyek a bal és a jobb oldalon egyszerre nyomódnak össze. A reteszt megfelelően meg kell húzni, hogy használat közben elkerülhető legyen mozgás.

Szabály: A retesz akkor van megfelelően megszorítva, ha egyetlen kezelő függőleges helyzetből hátra tudja dönteni a terhet bármilyen fogantyúmozgatás nélkül.

> **BIZTONSÁGI UTASÍTÁS**
> Nehéz (100 kg-nál nagyobb) terhek esetén győződjön meg arról, hogy a retesz különösen erősen meg legyen húzva.

2.6 VEZÉRLŐEGYSÉG

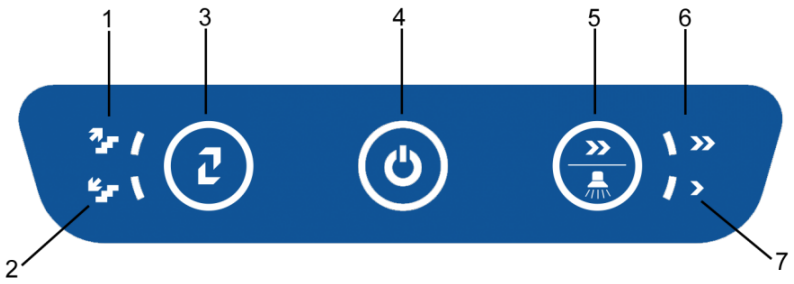

1: Kijelző felfelé - 2: Kijelző lefelé - 3: Fel/Le gomb - 4: ON/OFF gomb / állapotjelző - 5: Sebesség gomb / lépcsőfény - 6: Megjelenítési sebesség gyors - 7: Megjelenítési sebesség lassú

2.6.1 GOMB FELFELÉ / LEFELÉ HALADÁSHOZ

Röviden nyomja meg a gombot a LIFTKAR SAL felfelé vagy lefelé haladó módba való átkapcsolásához.

2.6.2 ON/OFF GOMB / ÁLLAPOTJELZŐ

- **Zölden világít:** A LIFTKAR be van kapcsolva. (Felfelé módban a fogantyúban lévő gomb aktív. Az emelőszerkezet a gomb megnyomásakor bekapcsol, elengedésekor pedig megáll - lásd még a Kezelés 4.1 fejezetet)
- **Folyamatos piros:** A LIFTKAR SAL lefelé haladó üzemmódban van, és a támasztó kerekek (gyorsan) mozognak ereszkedő helyzetbe (legfeljebb 0,5 másodpercet vesz igénybe - lásd még a 4.2 fejezetet).
- **Villogó piros:** A LIFTKAR túlterhelt. (3 másodpercig villog és kialszik - lásd még a 4.3.3 Üzemeltetés fejezetet)
- **Pirosan és zölden váltakozva világít:** Az akkumulátor lemerülőben van, és sürgősen le kell kötni. Javasoljuk, hogy menjen le a lépcsőn, és cserélje ki az akkumulátort, vagy töltse fel a mellékelt gyorstöltővel.

2.6.3 HANGJELZÉS

Ez egy figyelmeztető funkció a közterületen történő szállítás esetén.

A hangjelzés funkció aktiválása: Kapcsolja be a készüléket, és tartsa lenyomva a be/ki gombot körülbelül 30 másodpercig, amíg sípolást nem hall. Az ismétlődő sípolás az eszköz útjának teljes időtartama alatt megmarad.

A hangjelzés funkció deaktiválása: Kapcsolja be a készüléket, és tartsa lenyomva a be/ki gombot körülbelül 30 másodpercig, amíg sípolást nem hall. A készülék ezután ismétlődő sípolás nélkül folytatja működését.

2.6.4 SEBESSÉGKAPCSOLÓ

Használja a sebességkapcsolót a nagy vagy kis sebesség kiválasztásához - ez csak felfelé haladó módban használható. (Lefelé haladó üzemmódban az ereszkedési sebesség olyan állandó értékre van állítva, mellyel biztosított az optimális fékezés - lásd még a 4.2 Üzemeltetés fejezetet)

Kis sebesség használata ajánlott: gyakorláshoz, illetve nagy terhelés és kényelmetlen helyek esetén.

A lépcsővilágítás a sebesség gomb kb. 10 másodperces lenyomásával aktiválható.

2.7 TÖLTÖTTSÉGI SZINTJELZŐ

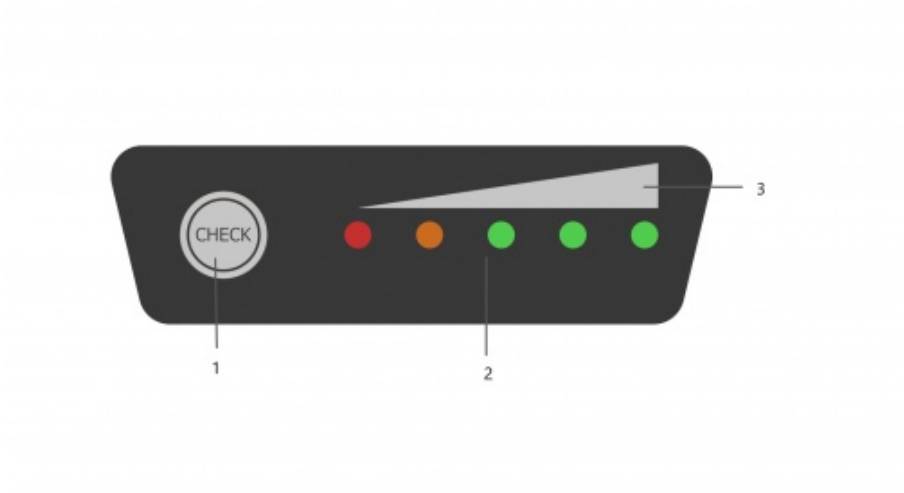

1: Töltöttségi szintjelző aktiváló gomb - 2: LED kijelző - 3: Vizualizáció

Az aktiváló gomb megnyomásával bekapcsol a LED-es töltöttségi állapot kijelző, mind az öt LED világít, és a gyorsan cserélhető akkumulátor 100 %-ig fel van töltve.

0 ~ 10 %	BLINKING	OFF	OFF	OFF	OFF
10 ~ 23 %	LIGHT	BLINKING	OFF	OFF	OFF
23 ~ 35 %	LIGHT	LIGHT	OFF	OFF	OFF
35 ~ 48 %	LIGHT	LIGHT	BLINKING	OFF	OFF
48 ~ 60 %	LIGHT	LIGHT	LIGHT	OFF	OFF
60 ~ 70 %	LIGHT	LIGHT	LIGHT	BLINKING	OFF
70 ~ 80 %	LIGHT	LIGHT	LIGHT	LIGHT	OFF
80 ~ 90 %	LIGHT	LIGHT	LIGHT	LIGHT	BLINKING
90 ~ 100 %	LIGHT	LIGHT	LIGHT	LIGHT	LIGHT

2.8 FELFELÉ HALADÁS GOMBJA A FELSŐ FOGANTYÚBAN

Ez a gomb csak a felfelé haladás üzemmódban aktív, az emelő mechanizmus be- és kikapcsolására szolgál.

2.9 BIZTONSÁGI LEMEZ

A rakomány megdöntésekor a billentéshez szükség lehet a láb használatára. Normál esetben a hagyományos molnárkocsi tengelyét használják erre a célra. A LIFTKAR SAL esetén a támasztókerekek lengőkarját, valamelyik kereket vagy a meghajtó egységet lehet a lábbal való megtámasztáshoz használni. A biztonsági lemez úgy van felszerelve, hogy megakadályozza a láb beakadását a lengőkarba. Ha a lemez alsó részét a lábával megnyomja, minden funkció leáll.

BIZTONSÁGI UTASÍTÁSOK:
Minden kockázatot elkerülhet, ha csak a rakomány megdöntése után kapcsolja be az eszközt.

2.10 KIKAPCSOLÁS

Az akkumulátor által biztosított áramellátás megszűnik:

- Az akkumulátor eltávolításával
- Nyomja meg az ON/OFF gombot 3 másodpercnél hosszabb ideig
- 10 perc elteltével automatikusan

Akkumulátor eltávolítása nagyobb biztonságot nyújt, az időzítővel történő kikapcsolás, mivel a ON/OFF gombot véletlenül meg lehet nyomni.

3 AZ AKKUMULÁTOR ÜZEMBE HELYEZÉSE ÉS ELTÁVOLÍTÁSA

SCHNELLWECHSELAKKU - LITHIUM AKKU
ELSŐ HASZNÁLAT ELŐTT TÖLTSE FEL AZ AKKUMULÁTORT

3.1 AZ AKKUMULÁTOR BESZERELÉSE

- Először helyezze be az akkumulátort a keretben lévő vezetők közé.
- Enyhe lendülettel nyomja le az akkumulátort. Az akkumulátor kattan egyet.
- A LIFTKAR készen áll a használatra.

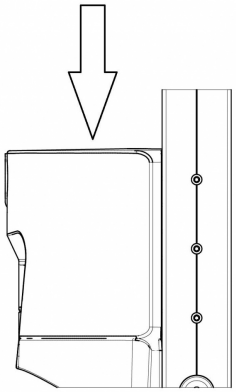

3.2 AZ AKKUMULÁTOR ELTÁVOLÍTÁSA

- Húzza meg az akkumulátor rögzítő kart
- Húzza ki az akkumulátort az akkumulátorvezetőkből.

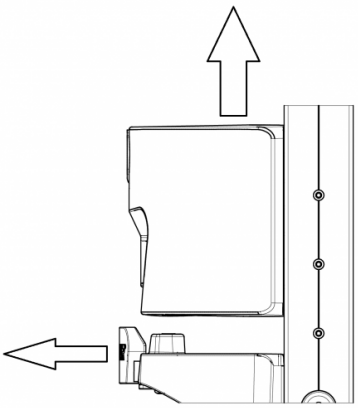

4 ÜZEMELTETÉS

4.1 FELFELÉ LÉPCSŐZÉS

Helyezze be az akkumulátort, nyomja meg az ON/OFF gombot, amíg folyamatosan zölden nem kezd világítani.

A LIFTKAR most felfelé haladó módban van.

Ha megnyomja a felső fogantyúban található (Q) gombot, akkor a támasztókerekek működésbe lépnek, és a LIFTKAR-t felemelik a lépcsőfokon egészen addig, amíg a gombot fel nem oldja.

FONTOS:

Minden ciklus során, amint a fő kerekek megérkeznek a következő lépcsőfokra, azonnal húzza hátra a LIFTKAR-t, amíg az el nem éri a következő lépcsőfokot.

Ha túl lapos szögben tartja a LIFTKAR-t, előfordulhat, hogy a támasztókerekek beszorulnak. Ez túlzott nyomást eredményezhet a meghajtóegységen, ami túlterhelési módba kerül, és leáll. ("Reset" ON/OFF gombbal).

4.2 LEFELÉ LÉPCSŐZÉS

Helyezze be az akkumulátort, ha még nem tette meg. Nyomja meg az ON/OFF gombot. Váltson lefelé módba a fel/le gombbal. A LIFTKAR most lefelé haladó üzemmódban van, és a támasztókerekek automatikusan ereszkedő pozícióba kerülnek.

A felfelé haladás gombja most nem működik.

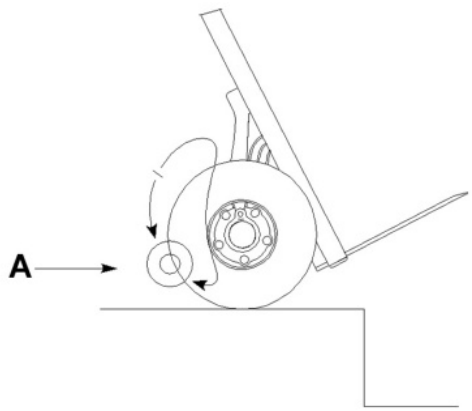

A: alsó pozícióban

Amikor a támasztókerekek ereszkedő pozícióban vannak, a LIFTKAR-t át lehet gördíteni a lépcsőfok szélén, és a támasztókerekek szabályozott körülmények között leengedik az eszközt a következő lépcsőfokra. Amikor a fő kerekek leérkeznek az alsó fokra, a támasztókerekek automatikusan ereszkedő pozícióba fordulnak, hogy a következő lépcsőfokra le lehessen lépni. Mindez kb. fél percen belül lezajlik.

Az ereszkedő mozgás alatt a jelzőfény folyamatos piros színre vált. Ez alatt a rövid idő alatt az állapotjelző pirosan világít, és a lengőkar a maximális sebességre gyorsul.

FONTOS:

Tartsa a fő kerekeket vissza a lépcsőfokokhoz, amíg az állapotjelző újra zölden nem világít. Ezután eléri a lefelé irányuló pozíciót, és ismét felfelé hajthat.

Ha csak könnyű rakományt szállítanak, vagy ha a kezelő túlságosan hátratolja a LIFTKAR-t, a lengőkar csak lassan mozog lefelé.

Mielőtt a felfüggesztő kar eléri az ereszkedő pozíciót, a támasztókerekek elérik a lépcső felső szélét, és nagyjából 10 mm-rel megemelik a LIFTKAR-t. Ez normális, és tapasztalt üzemeltetők a haladás jelzéseként használják. Valójában előfordulhat, hogy már akkor előrelép, amikor a támasztókerekek még érintkeznek a padlóval. Ez egyenletes, folyamatos lefelé lépcsőző mozgást eredményez.

Zárt lépcsőházak és rövid lépcsőfokok esetén, például keskeny, kör alakú lépcsők belső ívén, a támasztókerekek hozzáérhetnek a lépcsőfokokhoz, és a LIFTKAR kb. 8-9 cm-t mozoghat előre. Ez szintén normális, hiszen a LIFTKAR utána mindenképp készen áll a további előrehaladásra.

Az összes többi lépcsőjárótól eltérően itt az ereszkedéshez az üzemeltetőnek nem kell irányítania az elektronikát, mert a támasztókerekek ezt automatikusan megteszik helyette.

4.3 FELHÍVJUK A FIGYELMET

4.3.1 EGYENSÚLY

Felfelé haladáskor a rakomány egyensúlya megváltozik amint a támasztókerekek megkezdik a teher emeléset. A kezelők gyorsan hozzászoknak ehhez, és kompenzálni tudják a fogantyú megdöntésével. Kezdetben, mielőtt ez a művelet automatikussá nem válna, ügyelni kell annál a pontnál, ahol felfelé haladás közben a támasztókerék átveszik a terhet. Van a gépnek egy előrehaladó mozgása, melyet könnyen kompenzálni lehet a fogantyú hátrabillentésével.
Mielőtt a támasztókerekek megkezdenék az emelést, egy 10-20°-os hátradöntéssel ki lehet küszöbölni a nagyobb előremozdulást.

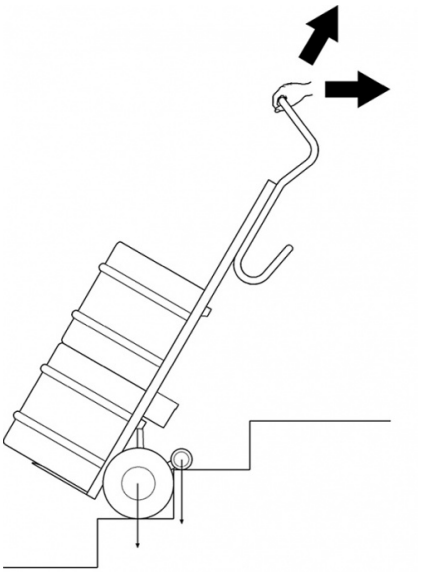

4.3.2 LÉPCSŐFOKBA BEAKADÁS

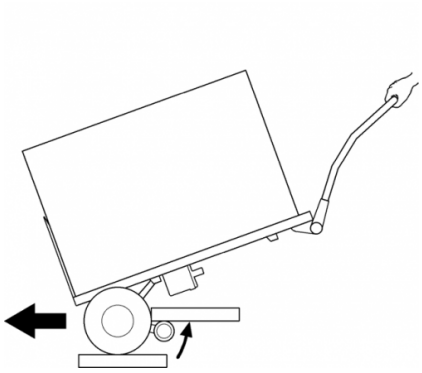

Normális üzemi körülmények között, ha a terhelés jól kiegyensúlyozott pozícióban van, a mozgó támasztókar mindig távol van a felső lépcsőfok alsó részétől. Ha a LIFTKAR túlzottan hátra van fektetve, a tartókar beleütközik a fellépőbe, amin éppen van, ami miatt befordul a felső fellépő alá. Az elektronika túlterhelési módba kerül, a visszaállítására lesz szükség.

4.3.3 TÚLTERHELÉS

Túlterhelés esetén a hajtómotor leáll, és az állapotkijelző 3 másodpercig pirosan villog, majd kialszik. Újbóli bekapcsolás szükséges.

Az akkumulátor lemerülése után az egység túlterhelés üzemmódba kerül, még a megadott kapacitás alatti terhelések esetén is.

4.3.4 A LIFTKAR NEM GUMISZŐNYEG

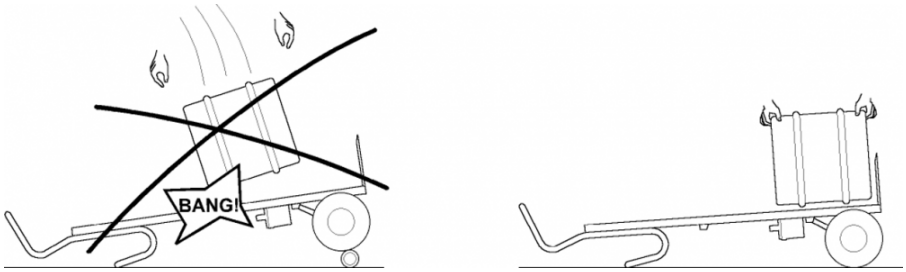

Az italgyártásban a hordókat néha gumiszőnyeg vagy régi gumiabroncs helyett a teherautóról közvetlenül a kézikocsira dobják.

Ez nem lehetséges a LIFTKAR esetében, ha a támasztókerekek az ereszkedő pozícióban vannak. Az ütközés ereje a meghajtóegységen keresztül az összekötő rúdra továbbítódik, ami törést eredményezhet. Ha a fő kerekek között a támasztókerekek fel vannak emelve, a hordók kézikocsira dobása elvben lehetséges, mert a pneumatikus gumiabroncsok elnyelik az ütközés egy részét, azonban ez nem ajánlott, mivel negatív hatással van az élettartamra.

4.3.5 NEM LÉPCSŐFOKOKRA MERŐLEGES HALADÁS

Nem lépcsőfokokra merőleges haladás a meghajtóegység alsó részének sérüléséhez vezethet.

4.3.6 ÍVES LÉPCSŐN VALÓ MOZGÁS

Ha íves lépcsőn kell haladnia, kérjük, vegye figyelembe a következőket:

Felfelé haladáskor a LIFTKAR (vagy bármely más kézikocsi) hajlamos a lépcső belső íve felé mozdulni (bármely lépcsőfok néhány cm-rel keskenyebb az ív nagyságától függően).
Ezért amennyire csak lehet, az ív külső részén kezdje meg a fellépcsőzést.

Lefelé haladáskor a LIFTKAR hajlamos a lépcső külső íve felé mozdulni.
Ezért amennyire csak lehet, az ív legbelső részén kezdje meg a lelépcsőzést.

Azonban ha az íves lépcső még mindig túl keskeny, megfordítással el lehet mozdulni oldalirányban, lehetőleg az egyik szélesebb lépcsőfokon.

---

5 GYORSAN CSERÉLHETŐ AKKUMULÁTOR

- A töltő automatikusan átkapcsol a mérsékelt töltésre, így a túltöltés nem lehetséges.
- Ne hagyja az akkumulátort lemerítve vagy félig lemerült állapotban. Használat után azonnal töltse fel.
- A töltés optimális hőmérséklete 20-25°C. A túl hideg vagy túl meleg környezet negatív hatást gyakorol a kapacitásra.
- A korlátlan működés érdekében az akkumulátor cellahőmérsékletét mindig 0 °C felett kell tartani. Ezért javasoljuk, hogy az akkumulátort +5°C és +25°C között tárolja.

		Lítium-ion akkumulátor	Lépcsőmászó
Üzemi hőmérséklet	°C	0 ... +40	-10 ... +40
Töltési hőmérséklet	°C	0 ... +40	-

Ha az akkumulátor nem lett teljesen feltöltve, vagy túl gyorsan veszít a töltésből, akkor ez nem csak a LIFTKAR sebességét, hanem a kapacitását is csökkenti. Ennek következtében túlterhelési üzemmódba válthat, még könnyű rakomány esetén is. Lásd Üzemeltetés 4.3.3.

Töltési idő: kb. 4,5 óra töltöttségi szinttől függően

5.1 HÁLÓZATI TÖLTŐ

A mellékelt töltő rendkívül nagy teljesítményű. A LED-kijelző egyértelműen mutatja a töltés állapotát. A töltöttségjelző mutatja, hogy az akkumulátor teljesen fel van-e töltve vagy sem. A LIFTKAR használata előtt érdemes ellenőrizni, hogy az akkumulátor teljesen fel van-e töltve.



A töltés állapotát egy világító LED jelzi:

- Ha a LED folyamatosan pirosan világít, az akkumulátor töltése folyamatban van.
- Ha a LED folyamatosan zölden világít, az akkumulátor teljesen fel van töltve. A töltő az akkumulátor teljes feltöltése (zöld fény) után is csatlakoztatva maradhat anélkül, hogy az akkumulátor károsodna. A töltő ebben a készenléti üzemmódban (az akkumulátor teljes feltöltése után) minimális energiát fogyaszt, így az akkumulátor teljesen feltöltve marad, és meghosszabbodik az élettartama. Mindezek a tényezők egy elektronikus kapcsoló segítségével valósulnak meg, amely vezérli és szabályozza a töltőből a töltendő akkumulátorhoz küldött töltőáramot.

5.1.1 MŰSZAKI ADATOK

Hálózati feszültség (50/60 Hz, 1,8 A (max.)): 100-240 V AC

Névleges teljesítmény (bemeneti): 24 W

Töltési feszültség: 24 V DC

Aritmetikai töltési áram: 2,0 A

Jóváhagyási jel: cUL, CE

BIZTONSÁGI UTASÍTÁSOK

Tartsa be a következő utasításokat:



- Védje a nedvességtől.
- Kérjük, ne a vezetéknél fogva húzza ki a dugót a konnektorból.
- Soha ne használja a töltőt sérült kábellel vagy dugóval, hanem haladéktalanul cserélje ki.
- A készüléket közvetlenül a tápegységhez kell csatlakoztatni, soha ne használjon hosszabbító kábelt.
- A készülék kizárólag beltéri használatra készült, és soha nem szabad esőnek kitenni.
- Ha az akkumulátor teljesítménye jelentősen csökken, ideje kicserélni az akkumulátort.
- Használaton kívül tárolja a töltőt hűvös és száraz helyen.
- Válassza le a készüléket a hálózatról, mielőtt behelyezi vagy eltávolítja az akkumulátort a készülékből.
- Figyelmeztetés: robbanásveszélyes gázok. Tűztől és szikrától védendő. Töltés közben gondoskodjon jó szellőzésről.
- Töltés közben az akkumulátort jól szellőző helyen kell tartani.
- A gyerekek nem tudják megfelelően felmérni az elektromos készülékekből származó veszélyeket. Ne engedje, hogy gyermekek vagy sérült személyek felügyelet nélkül használják az elektromos készülékeket.
- A készüléket nem használhatják gyermekek és fogyatékkal élő személyek, illetve nem megfelelő ismeretekkel rendelkező személyek. Hacsak nem felügyelik őket, vagy nem kapnak megfelelő utasításokat. A gyermekeket felügyelni kell, hogy ne játsszanak a készülékkel.
- A készülék csak az EN irányelveknek megfelelő (és CE vagy GS jelzéssel ellátott) akkumulátorok töltésére használható.

5.1.2 RENDELTETÉSSZERŰ HASZNÁLAT

- A töltő csak az eredeti **lítium-ion akkumulátorok** töltésére alkalmas.

5.1.3 A TÖLTŐK CE-JELÖLÉSE

A töltők megfelelnek az alacsony feszültségről és az elektromágneses kompatibilitásról szóló irányelvek alapvető követelményeinek, ezért CE-jelöléssel rendelkeznek.

---

6 TARTOZÉKOK ÉS OPCIÓK

A kiegészítők és opciók folyamatosan bővülő listája áll rendelkezésre. Például különböző talplemez méretek, rögzítőhevederek, menet közben használható töltő, különböző keretmagasságok, rögzített vagy csuklós talplemez.

7 ÁRTALMATLANÍTÁS

A Liftkar SAL lépcsőjárók tartós termékek. Használati idejük lejártával a lépcsőjáró alkatrészeit és a töltőt megfelelően meg kell semmisíteni. Gondoskodjon arról, hogy az egyes összetevőkre vonatkozó anyagkódoknak megfelelően gondosan szétválassza az anyagokat az ártalmatlanításhoz.

A lépcsőjáró nem tartalmaz veszélyes anyagokat, és teljes mértékben újrahasznosítható. A nyomtatott áramköri lapokat és az újratölthető akkumulátort megfelelő újrahasznosítási eljárás keretében kell ártalmatlanítani.

Az akkumulátoregységet azonban ne dobja egyszerűen a háztartási szemetesbe. Ha további kérdése van, kérdezze viszonteladóját.

A Sano szükség esetén megszervezi a teljes lépcsőjáró egység szakszerű, térítés ellenében történő ártalmatlanítását.

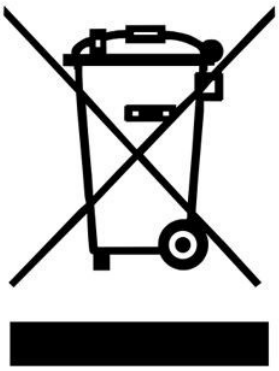

8 SZAVATOSSÁG ÉS FELELŐSSÉG

8.1 SZAVATOSSÁG

A LIFTKAR jótállási ideje a vásárlás napjától számított 12 hónap, ami az anyaghibákat és a gyártási hibákat fedi le.

A garancia nem vonatkozik a következőkre:

- Alkatrészek normális kopása és elhasználódása
- Abnormális terhelésből eredő károsodás
- Túlerőltetésből fakadó kár
- Az egységen vagy a tartozékok alkatrészein végzett nem megengedett módosítások.

8.2 FELELŐSSÉG

A SANO Transportgeräte GmbH mint gyártó nem felelős a LIFTKAR biztonságáért, ha:

- a LIFTKAR-t a rendeltetésszerűtől eltérő célra használják,
- engedély nélküli személyek végeztek javítási, szerelési vagy egyéb munkálatokat,
- a jelen Üzemeltetési útmutatóban található utasításokat nem tartják be,
- nem eredeti alkatrészeket szerelnek be vagy csatlakoztatnak a LIFTKAR-hoz,
- az eredeti alkatrészeket eltávolítják.
- Képzési ajánlás: A gyártó azt ajánlja, hogy a készüléket szakképzett személy képezze ki. Felelősség kizárása: Ha az ajánlott oktatást nem végzik el, a gyártó nem vállal felelősséget a készülékben, személyekben vagy vagyontárgyakban a helytelen vagy helytelen üzemeltetésből eredő károkért.

---

9 CE MEGFELELŐSÉGI NYILATKOZAT / A KIALAKÍTÁS SZABADALMI VÉDELME

9.1 CE MEGFELELŐSÉGI NYILATKOZAT

A SANO Transportgeräte GmbH kijelenti, hogy a LIFTKAR lépcsőjáró kézikocsi megfelel a gépekre vonatkozó 2006/42/EK irányelvek IIA. függelékhez tartozó alapvető biztonsági és egészségvédelmi követelményeinek. Ez a nyilatkozat érvényét veszti, ha jóváhagyásunk nélkül változtatásokat hajtanak végre az egységen.



Ing. Jochum Bierma, vezérigazgató

9.2 A KIALAKÍTÁS SZABADALMI VÉDELME

A SAL sorozat emelőrendszere nemzetközi szabadalmi bejelentések védelme alatt áll Európában, az USA-ban és Japánban. Az alapkeret moduláris felépítését szintén szabadalmi bejelentés védi. A FOLD modell forgócsuklójára vonatkozó szabadalmaztatási eljárás is folyamatban van.

MEGJEGYZÉSEK

KAPCSOLATBA LÉPNI

SANO Transportgeraete GmbH
Gewerbezeile 15
4040 Linz, Ausztria

Telefon: +43 7239 51010 100
Fax: +43 7239 51010 001

office@sano.at

SANO Deutschland GmbH
Geigelsteinstraße 10
83080 Oberaudorf
Németország

Tel. +49 8033 / 308 96 0
Fax +49 8033 / 308 96 17
info@sano-treppensteiger.de

www.sano-treppensteiger.de

SANO UK Powered Stairclimbers Ltd.
Bristol Court, Betts Avenue
Martlesham Heath
Ipswich, Suffolk / IP5 3RY, Anglia

Tel. +44 1473 / 333 889
Fax +44 1473 / 333 742
info@sano-uk.com

www.sano-uk.com

Értesítés nélkül változik / LIFTKAR SAL 2022-10