NEO LIFTKAR SAL

SAL UNI / SAL ERGO / SAL FOLD / SAL FOLD-L



HANDLEIDING

Nederlands

SANO makes life easier.

INLEIDING **3**

1 VEILIGHEIDSINSTRUCTIES / TECHNISCHE GEGEVENS **3**

1.1 Algemene veiligheidsinstructies 3
1.2 Technische gegevens van de LIFTKAR 5
1.3 Technische gegevens van de lithium snelwisselaccu 5

2 BEDIENINGSELEMENTEN **6**

2.1 Model ERGO 6
2.2 Model UNI 7
2.3 Model FOLD 8
2.4 Model FOLD-L 9
2.5 Het draaischarnier (FOLD / FOLD-L) 10
2.6 Bedieningseenheid 10
2.7 Laadniveau-indicator 11
2.8 Omhoog-knop op het handvat 12
2.9 Veiligheidsklep 12
2.10 Uitschakelen 12

3 DE SNELWISSELACCU PLAATSEN EN VERWIJDEREN **13**

3.1 Accu plaatsen 13
3.2 De accu verwijderen 14

4 GEBRUIK **15**

4.1 Trap omhooggaan 15
4.2 Trap naar beneden lopen 15
4.3 Waar moet je op letten 17

5 SNELWISSELACCU **18**

5.1 Lichtnetadapter 19

6 ACCESSOIRES EN OPTIES **21**

7 AFVOEREN BIJ EINDE LEVENSDUUR **21**

8 GARANTIE EN AANSPRAKELIJKHEID **22**

8.1 Garantie 22
8.2 Aansprakelijkheid 22

9 CE-CONFORMITEITSVERKLARING / OCTROOIBESCHERMING **23**

CONTACT **24**

INLEIDING

HARTELIJK GEFELICITEERD!

Met de nieuwe LIFTKAR SAL beschikt u over een handige steekwagen met een eigen gewicht van slechts 16 kg in een modulair ontwerp. Zodra de accu wordt geplaatst verandert uw steekwagen in een echte all-rounder: De steekwagen kan traplopen met behulp van de accu en motor en is op vlak terrein net zo wendbaar als een normale steekwagen, dankzij de brede luchtbanden (ook lekvrij verkrijgbaar), zoals men die ook vindt bij traditionele steekwagens die worden gebruikt voor professioneel transport.

Met de SAL-serie is traplopen teruggebracht tot de essentie: De LIFTKAR tilt zichzelf naar de volgende trede en tilt daarbij alleen de vereiste tredehoogte. Bij het afdalen van de trap werkt de motor als een wervelstroomrem en wordt de last zonder problemen neergelaten.

Ook zeer geschikt voor gebruik op wenteltrappen en trappen met een smalle overloop.

Optimaal beveiligd tegen plotselinge belasting van de steunwielen door een mechanische (gesmeerde) slipnaaf.

Een extra elektronische overbelastingsbeveiliging beschermt tegen overladen.

Met 2 snelheden (langzaam en snel - tot 48 tredes per minuut), verschillende modellen, verschillende hefcapaciteiten en uitgebreide accessoires.

Kortom, een professional voor professionals!

Door uw product online te registreren, informeren wij u automatisch per e-mail over nieuws en technische wijzigingen (opties, accessoires, etc.).
https://www.sano-stairclimbers.com/product-registration

1 VEILIGHEIDSINSTRUCTIES / TECHNISCHE GEGEVENS

1.1 ALGEMENE VEILIGHEIDSINSTRUCTIES

- Zorg ervoor dat niemand zich onder de last bevindt
- Zet de lading altijd vast met een riem of ander accessoire
- Draag altijd antislipschoenen. Trappen kunnen soms erg glad zijn.
- Draag altijd schoenen met stalen neuzen
- Oefen altijd eerst met een lichte belasting van max. 25 kg totdat u het gebruik volledig begrijpt
- Steek nooit uw handen in het bewegingsmechanisme terwijl de accu is geïnstalleerd
- Verwijder altijd de accu wanneer u de LIFTKAR laadt. Ten eerste kan de LIFTKAR zichzelf dan niet onbedoeld inschakelen tijdens transport, ten tweede is de LIFTKAR 1,6 kg lichter zonder accu.

HERSTELLER

fabrikant

HERSTELLUNGSDATUM

productiedatum

SERIENNUMMER

serienummer

TROCKEN AUFBEWAHREN

Droog bewaren

TEMPERATURGRENZWERTE ANWENDUNGSBEREICH 5 º C BIS 40 º C

Temperatuurgrenzen toepassingsgebied

5 º C till 40 º C (41 º F till 104 º F)

GEBRAUCHSANWEISUNG BEACHTEN

Gebruiksaanwijzing in acht nemen

CE-KENNZEICHNUNG

CE-markering

SERBISCHE CE-KENNZEICHEN

Servische CE-markering

ELEKTROSCHROTT

elektronisch afval

1.2 TECHNISCHE GEGEVENS VAN DE LIFTKAR

Geldig voor alle LIFTKAR SAL-modellen			
Draagvermogen	110 kg	140 kg	170 kg
Maximale stijgsnelheid	48 tredes/min	35 tredes/min	29 tredes/min
Maximale tredehoogte	210 mm		
Autonomie (max.) tredes op en neer	ca. 2000 tredes		

1.3 TECHNISCHE GEGEVENS VAN DE LITHIUM SNELWISSELACCU

Eigen gewicht: 1,6 kg

Capaciteit: 7,2 Ah

Spanning: 29 VDC

Type batterij: Lithium-ion

2 BEDIENINGSELEMENTEN

2.1 MODEL ERGO

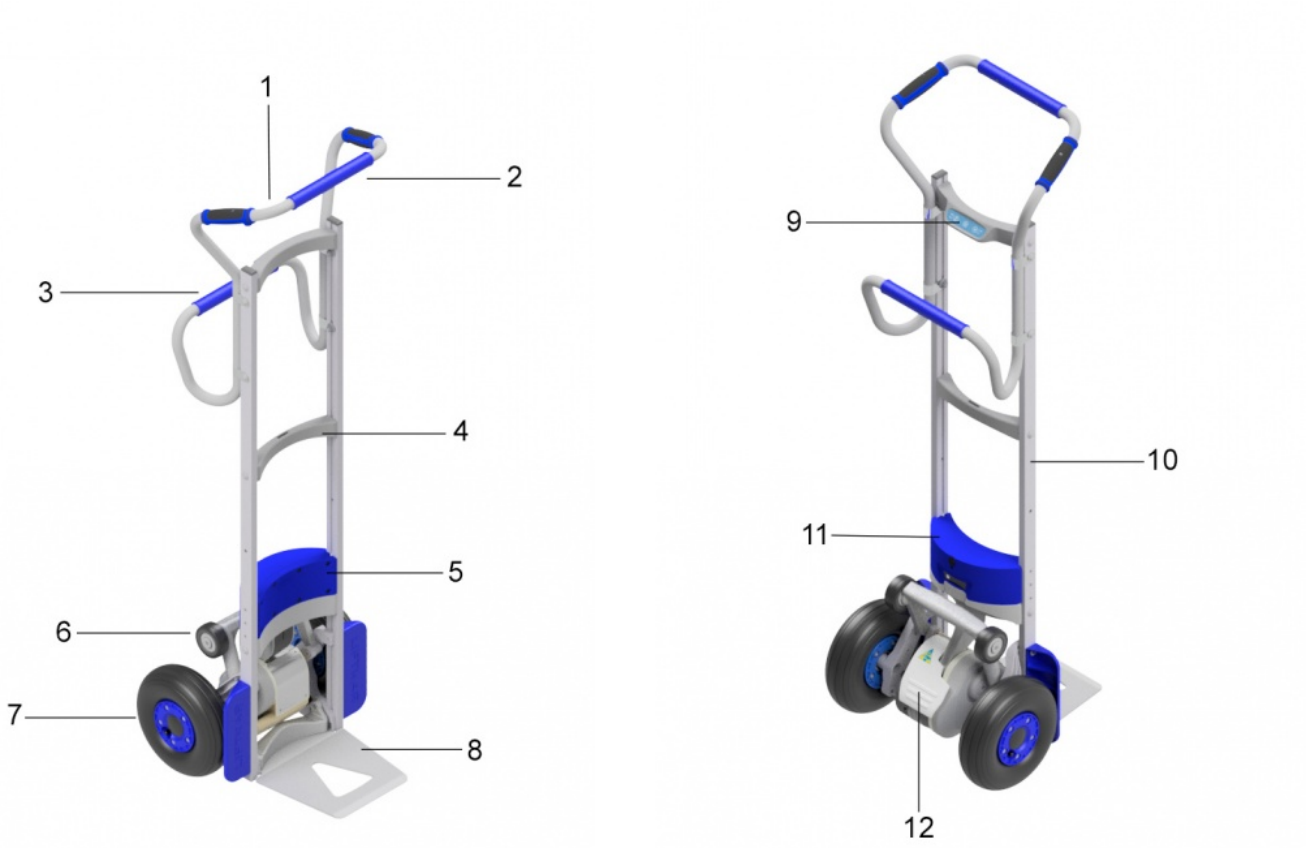

1: Knop omhoog - 2: Bovenste handgreep - 3: Onderste handgreep - 4: Dwarsbalk - 5: Snelwisselaccu - 6: Zwenkarm - 7: Hoofdwielen - 8: Schep - 9: Bedieningseenheid - 10: Frame - 11: Laadniveau-indicator - 12: Veiligheidsklep

Individuele eigenschappen van de Liftkar SAL Ergo:

- Rechtopstaande houding en maximale controle
- Biervaten, waterflessen, frisdrankkratten, stapels banden
- Gewicht: 17,2 kg

2.2 MODEL UNI

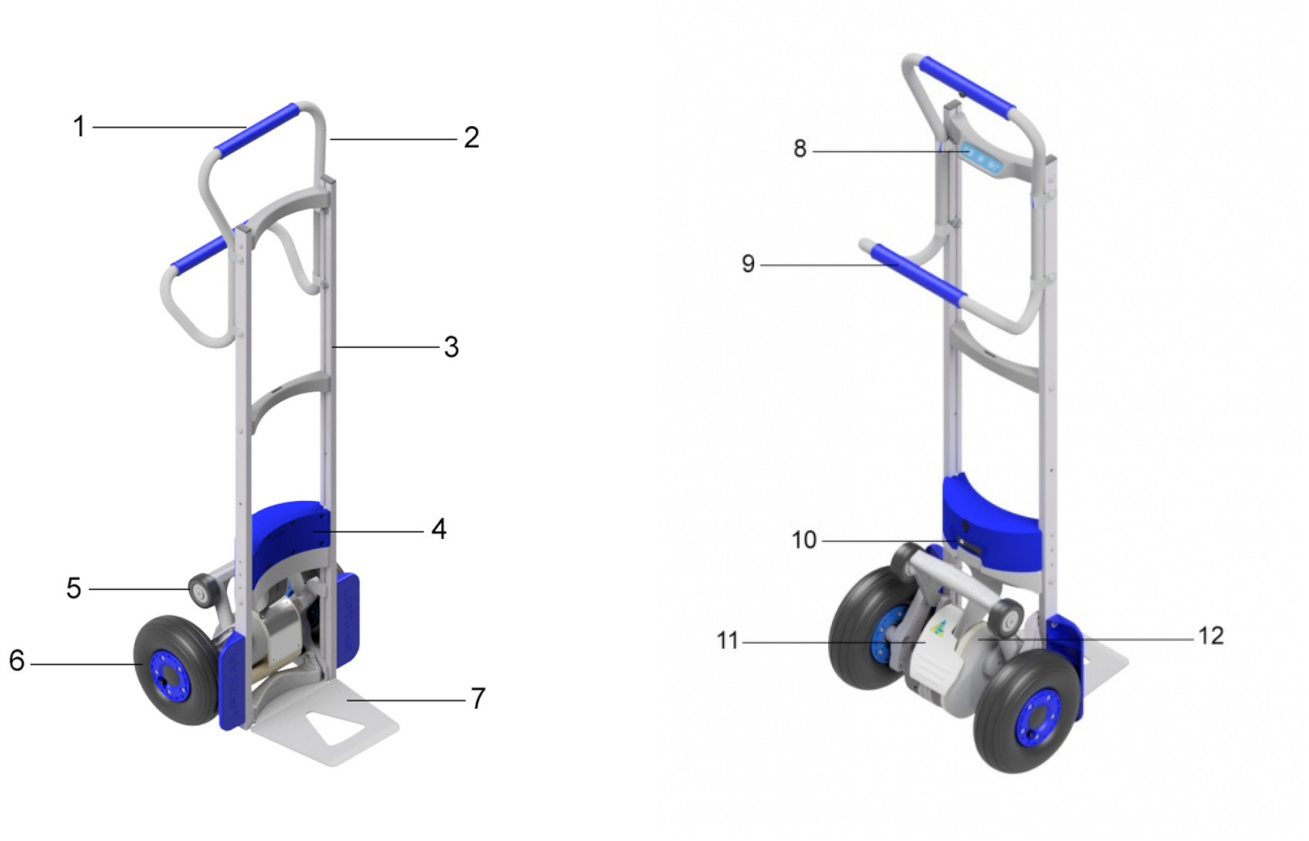

1: Knop omhoog - 2: Bovenste handgreep - 3: Frame - 4: Snelwisselaccu - 5: Zwenkarm - 6: Hoofdwielen - 7: Schep - 8: Bedieningseenheid - 9: Onderste handgreep - 10: Laadniveau-indicator - 11: Veiligheidsklep - 12: Hefeenheid

Individuele eigenschappen van de Liftkar SAL Uni:

- De lichte allrounder voor hogere belastingen
- Kopieerpapier, wascontainers, kasten, opgerolde goederen
- Gewicht: 16,7 kg

2.3 MODEL FOLD

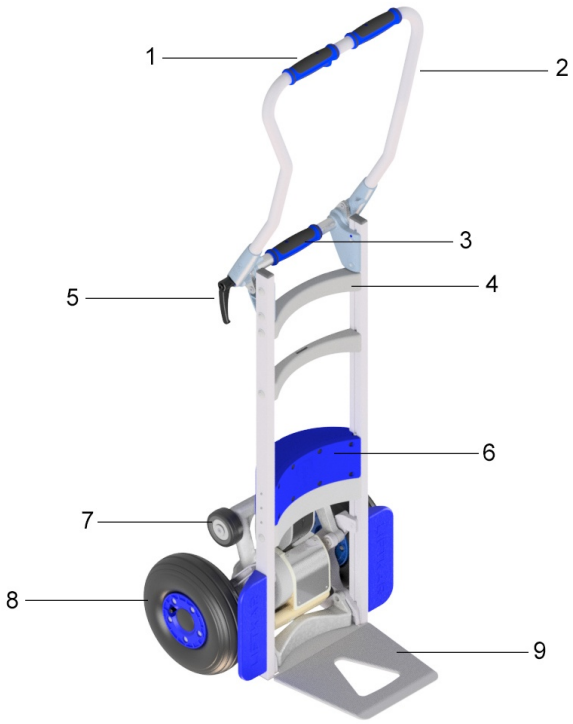

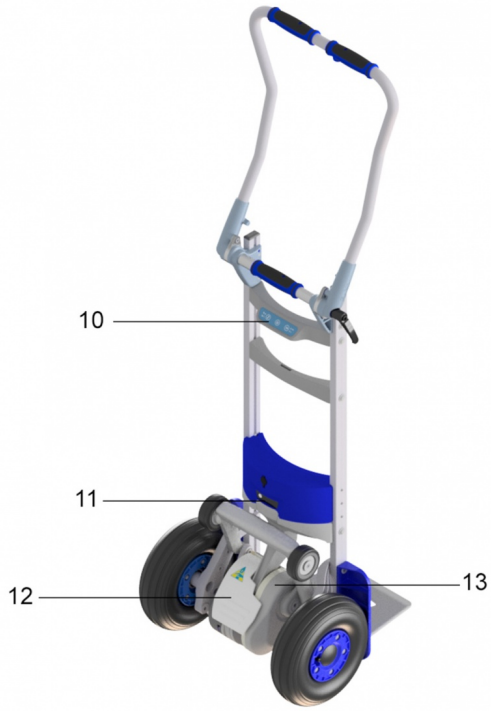

1: Knop omhoog - 2: Bovenste handgreep - 3: Dwarsbuis handgreep - 4: Frame - 5: Vergrendelingshendel 6: Snelwisselaccu - 7: Oscillerend deel - 8: Hoofdwielen - 9: Schep - 10: Bedieningseenheid - 11: Laadniveau-indicator - 12: Veiligheidsklep - 13: Hefeenheid

Individuele eigenschappen van de LIFTKARS FOLD:

- Opvouwbare modelvariant, past in elke koffer
- Wasmachines, vloerschuurmachines, gasflessen
- Gewicht: 17,2 kg

2.4 MODEL FOLD-L

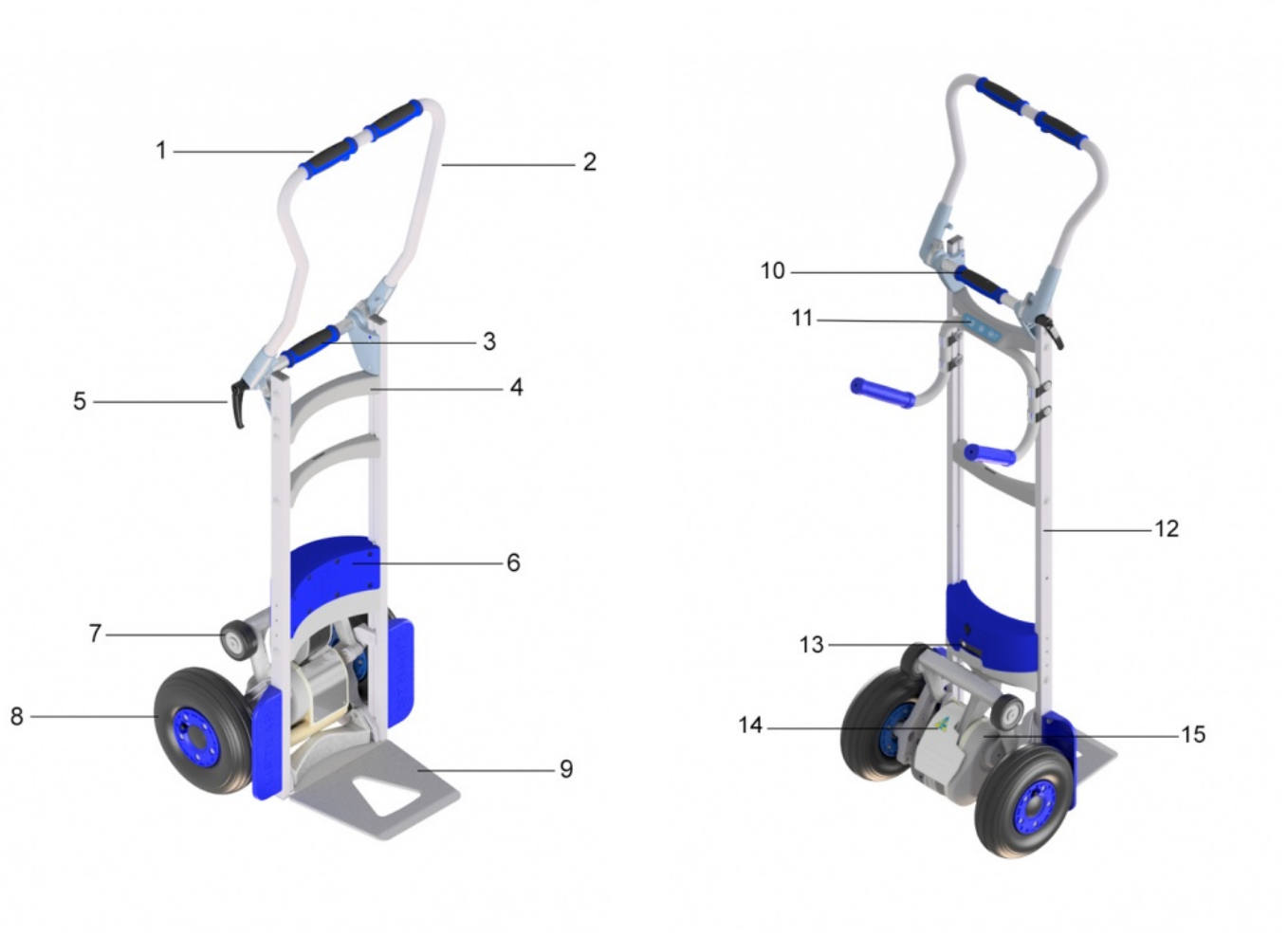

1: Knop omhoog - 2: Bovenste handgreep - 3: Frame - 4: Vergrendelingshendel - 5: Onderste handgreep - 6: Snelwisselaccu - 7: Oscillerend deel - 8: Hoofdwielen - 9: Schep - 10: Dwarsbuis handgreep - 11: Bedieningseenheid - 12: Frame - 13: Laadniveau-indicator - 14: Veiligheidsklep - 15: Hefeenheid

Individuele eigenschappen van de LIFTKARS FOLD-L:

- Opvouwbare modelvariant met een hoger basisframe
- Grote koelkasten, deuren, ramen, keukenwerkbladen, tegels
- Gewicht: 18,4 kg

2.5 HET DRAAISCHARNIER (FOLD / FOLD-L)

De benodigde wrijving bij het draaischarnier wordt verkregen door meerdere frictieschijven die links en rechts gelijktijdig worden ingedrukt. Hierdoor ontstaat een stabiele verbinding met wrijvingsvergrendeling. Handkracht is voldoende bij het vastzetten, maar de vergrendeling moet goed worden vastgedraaid om veilig te kunnen rijden.

De regel is: De vergrendeling is voldoende aangedraaid wanneer u de last staand en zonder hulp van anderen kunt kantelen.

> **VEILIGHEIDSINSTRUCTIE**
> Bij zware lasten (meer dan 100 kg) de vergrendeling extra goed vastdraaien.

2.6 BEDIENINGSEENHEID

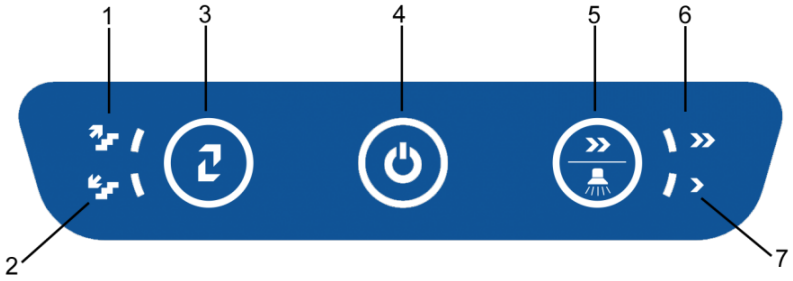

1: Omhoog-indicator - 2: Omlaag-indicator - 3: Omhoog/omlaag-knop - 4: ON/OFF-knop / statusweergave - 5: Snelheidsknop / trapverlichting - 6: Snelheidsweergave snel - 7: Snelheidsweergave langzaam

2.6.1 OMHOOG/OMLAAG-KNOP

Deze knop schakelt de LIFTKAR naar de omhoog- of omlaag-modus – elke keer dat u er kort op drukt.

2.6.2 ON/OFF-KNOP / STATUSWEERGAVE

- **Brandt groen:** De LIFTKAR is ingeschakeld. (In de stand omhoog is de knop op het stuur geactiveerd. Het hefmechanisme schakelt in wanneer de knop wordt ingedrukt en stopt wanneer deze wordt losgelaten - zie ook het hoofdstuk Bediening 4.1)
- **Brandt constant rood**: De LIFTKAR staat in de omlaag-modus en de steunwielen bewegen (snel) naar de omlaag-positie (duurt max. 0,5 seconde - zie ook hoofdstuk Bediening 4.2)
- **Knippert rood:** De LIFTKAR is overbelast. (Dit knipperen duurt ongeveer 3 seconden en gaat dan uit - zie ook hoofdstuk Bediening 4.3.3)
- **Licht afwisselend rood en groen op:** De accu raakt leeg en moet dringend geladen worden. Het is raadzaam naar beneden te gaan en de accu te vervangen of op te laden met de bijgeleverde snellader.

2.6.3 PIEPERFUNCTIE

Deze functie is met name interessant voor transporten in openbare ruimtes (waar veel mensen zijn) als waarschuwingsfunctie.

De pieperfunctie activeren: Schakel het apparaat in en houd de aan/uit-knop ongeveer 30 seconden ingedrukt tot u een pieptoon hoort. De terugkerende pieptoon blijft dan gedurende de hele gebruiksduur van het apparaat.

De pieperfunctie uitschakelen: Schakel het apparaat in en houd de aan/uit-knop ongeveer 30 seconden ingedrukt tot u een pieptoon hoort. Het apparaat gaat dan verder zonder de terugkerende pieptoon.

2.6.4 SNELHEIDSSCHAKELAAR

De snelheidsschakelaar kan worden gebruikt om te kiezen tussen hoge en lage snelheid - alleen bij het omhoog rijden. (In de omlaag-modus is de daalsnelheid vast, zodat er altijd optimaal wordt geremd - zie ook hoofdstuk Bediening 4.2)

De lage snelheid wordt aanbevolen voor het aanleren, zware lasten en moeilijke situaties.

Als u de snelheidstoets gedurende ca. 10 seconden ingedrukt houdt, wordt de trapverlichting geactiveerd.

2.7 LAADNIVEAU-INDICATOR

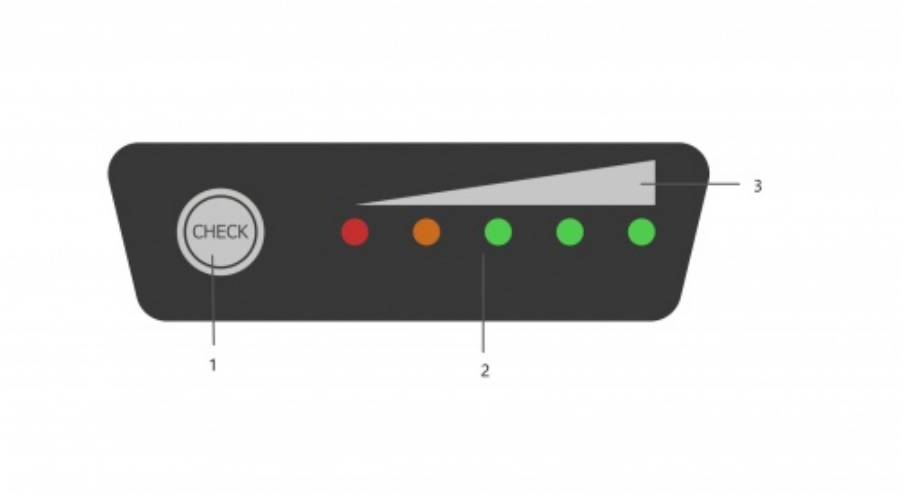

1: Activeringstoets laadniveau-indicator - 2: LED-scherm - 3: Visualisatie

Druk op de activeringsknop om de LED-indicator voor het oplaadniveau in te schakelen; als alle vijf LED's oplichten, is de snelwisselaccu 100% opgeladen.

0 ~ 10 %	BLINKING	OFF	OFF	OFF	OFF
10 ~ 23 %	LIGHT	BLINKING	OFF	OFF	OFF
23 ~ 35 %	LIGHT	LIGHT	OFF	OFF	OFF
35 ~ 48 %	LIGHT	LIGHT	BLINKING	OFF	OFF
48 ~ 60 %	LIGHT	LIGHT	LIGHT	OFF	OFF
60 ~ 70 %	LIGHT	LIGHT	LIGHT	BLINKING	OFF
70 ~ 80 %	LIGHT	LIGHT	LIGHT	LIGHT	OFF
80 ~ 90 %	LIGHT	LIGHT	LIGHT	LIGHT	BLINKING
90 ~ 100 %	LIGHT	LIGHT	LIGHT	LIGHT	LIGHT

2.8 OMHOOG-KNOP OP HET HANDVAT

Deze knop is alleen actief in de omhoog-modus en schakelt het hefmechanisme in en uit.

2.9 VEILIGHEIDSKLEP

Om een last te kantelen is het noodzakelijk om de kar met uw voet te ondersteunen. Bij conventionele steekwagens wordt hiervoor de as gebruikt. Bij de LIFTKAR SAL kan hiervoor de zwenkarm met de steunwielen, een wiel of de aandrijfunit worden gebruikt. De veiligheidsklep is zo gemonteerd dat de zwenkarm in dit geval uw voet niet kan beknellen. Als u met uw voet op het onderste deel van de klep drukt, worden alle functies gestopt.

VEILIGHEIDSINSTRUCTIE:
Om elk risico te vermijden: pas inschakelen na het kantelen van de last.

2.10 UITSCHAKELEN

Uitschakelen is mogelijk door:

- De snelwisselaccu te verwijderen (zie hoofdstuk 3)
- De ON/OFF-knop langer dan 3 seconden indrukken
- Na verloop van tijd: na ongeveer 10 minuten schakelt de LIFTKAR zichzelf uit.

Het verwijderen van de accu biedt een hogere mate van veiligheid dan via de time-out, omdat de ON/OFF-knop bijvoorbeeld nog per ongeluk kan worden aangeraakt.

3 DE SNELWISSELACCU PLAATSEN EN VERWIJDEREN

SCHNELLWECHSELAKKU - LITHIUM AKKU
LAAD DE BATTERIJ OP VOOR HET EERSTE GEBRUIK

3.1 ACCU PLAATSEN

- Plaats eerst de accu tussen de geleiders in het frame.
- Duw de accu met een lichte zwaai naar beneden. De accu klikt op zijn plaats.
- Uw LIFTKAR is klaar voor gebruik.

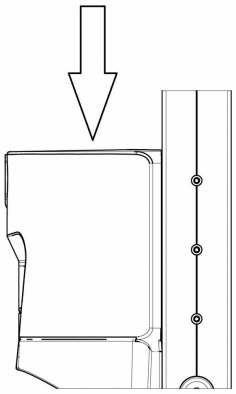

3.2 DE ACCU VERWIJDEREN

- Trek aan de veiligheidshendel van de accu
- Trek de accu naar boven uit de geleiders.

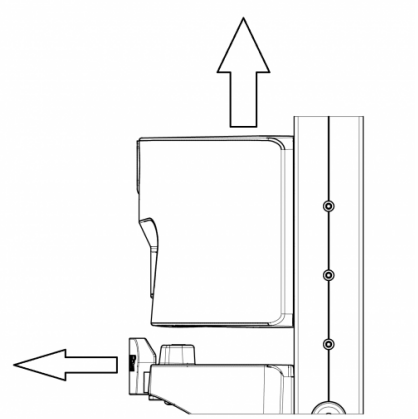

4 GEBRUIK

4.1 TRAP OMHOOGGAAN

Plaats de accu, druk op de ON/OFF-knop tot deze vast groen oplicht. De LIFTKAR staat nu in de omhoog-modus.

Door op de omhoog-knop op het handvat te drukken, wordt de zwenkarm met de steunwielen in beweging gebracht en wordt de LIFTKAR naar een hogere trede getild. Dit wordt herhaald totdat de knop wordt losgelaten.

BELANGRIJK:

Zodra de hoofdwielen op de volgende trede "landen", moet u ze altijd onmiddellijk omhoog trekken totdat ze op de volgende trede verschijnen. Het is het beste om de steekkar constant in beweging te houden.

Als u de LIFTKAR in de omhoog-modus **te plat houdt**, zullen de steunwielen van onderaf de rand van de trede raken voordat ze werkelijk de trede raken (**alleen bij open treden**). In extreme gevallen komt er veel druk op de steunwielen en schakelt de hefinrichting uit ("Reset" met ON/OFF-knop).

4.2 TRAP NAAR BENEDEN LOPEN

Plaats de accu, als u dat nog niet gedaan hebt. Druk op de ON/OFF-knop. Gebruik de omhoog/omlaag-knop om over te schakelen naar de omlaag-modus. De LIFTKAR staat nu in de omlaag-modus en de zwenkarm met de steunwielen zal langzaam en automatisch naar de omlaag-positie gaan (zie tekening).

De omhoog-knop op het handvat heeft nu geen functie.

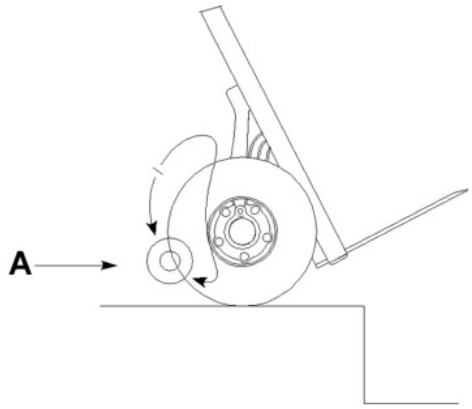

A: neerwaartse positie

Nu kunt u de trede afrijden en de LIFTKAR zakt met de remmen naar de volgende trede.

Wanneer de hoofdwielen op de trede "landen", draait de zwenkarm met de steunwielen automatisch naar de omlaag positie. Gedurende deze korte tijd licht de statusindicator rood op en versnelt de zwenkarm tot zijn maximumsnelheid.

BELANGRIJK:

Houd de hoofdwielen tegen de trederand, totdat de statusindicator weer groen oplicht. De omlaag positie is dan bereikt en u kunt weer verder rijden.

Bij een lichte belasting of als de bestuurder de LIFTKAR te veel tegenhoudt, zal de zwenkarm langzaam naar beneden gaan zonder te versnellen.

Net voordat de zwenkarm de omlaag positie bereikt, raken de steunwielen de bovenkant van de trede en heffen deze de LIFTKAR ongeveer 10 mm op. Dit is normaal en wordt door ervaren chauffeurs gebruikt als waarschuwingsteken. U kunt weer omhoog rijden zodra de steunwielen de grond raken. Dit maakt een vloeiende, continue afdaling van de trappen mogelijk.

Bij gesloten, korte treden, bijvoorbeeld smalle wenteltrappen binnen, kunnen de steunwielen de trede raken en kan de LIFTKAR maximaal 8 tot 9 cm naar voren bewegen. Dit is normaal, omdat de LIFTKAR dan toch klaar is om weer omhoog te gaan.

De LIFTKAR SAL is de enige elektrische trappensteekwagen waarbij de bestuurder bij het afdalen geen knop of schakelaar hoeft te bedienen.

4.3 WAAR MOET JE OP LETTEN

4.3.1 BALANSVERSCHUIVING

Bij het oplopen van de trap verandert de balans van de last vrij snel zodra de zijwieltjes de grond raken. Kleine lasten veroorzaken een voorwaartse trek. Bestuurders wennen snel aan deze plotselinge trekkracht en compenseren door te "ondersteunen" met het tillen. Door 10° tot 20° achterover te leunen voordat de steunwielen de grond raken, wordt deze plotselinge trekbeweging ook verminderd.

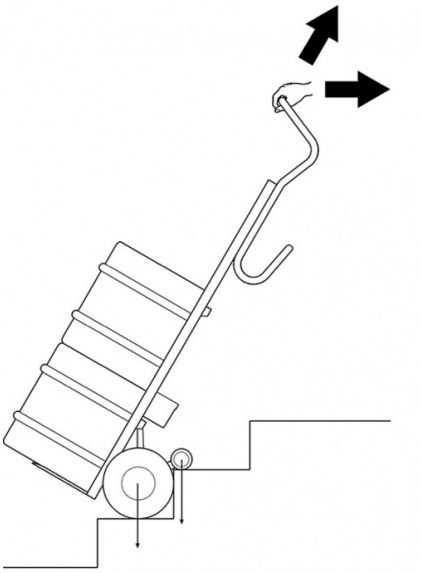

4.3.2 HAAK ONDER DE TREDE

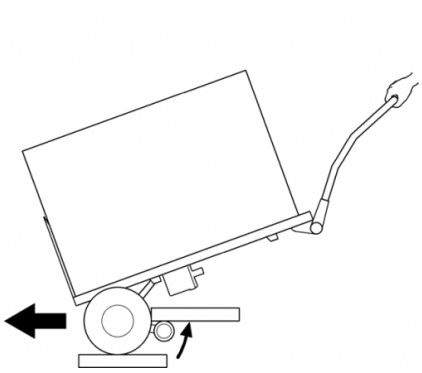

ormaal gesproken stoppen de steunwielen (in de omlaag modus) bij evenwichtig rijden in hun omlaag positie - zoals beschreven in punt 4.2. Als de LIFTKAR echter te plat wordt gezet, komen de steunwielen niet van de grond. De last drukt op de steunwielen en veroorzaakt een herstart naar de omlaag-modus. Op een open trap kunnen de zijwieltjes dan bekneld raken onder de bovenste trede. Dit is geen probleem: de elektronica is dan overbelast, het led-display knippert 3 seconden rood en u hoeft hem alleen maar weer opnieuw in te schakelen.

4.3.3 OVERBELASTING

In geval van overbelasting stopt de aandrijfmotor. De statusindicator knippert 3 seconden rood en dooft. Opnieuw inschakelen is noodzakelijk.

> Als de accu sterk ontladen is, wordt de overbelasting ook bereikt bij belastingen onder de gespecificeerde capaciteit.

4.3.4 LIFTKAR IS GEEN RUBBEREN BLOK!

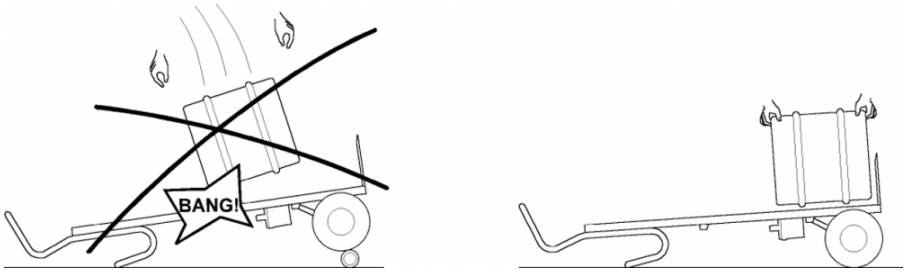

In de drankenindustrie worden vaten soms rechtstreeks van de vrachtwagen op de steekwagen gezet in plaats van op een rubberen blok of oude banden.

Dit is bij de LIFTKAR niet mogelijk als de steunwielen in de onderste stand staan. De impact wordt via de aandrijfeenheid overgebracht op de verbindingssport, wat kan leiden tot breuk. Met de steunwielen geheven tussen de hoofdwielen is het in principe mogelijk om de vaten omhoog te heffen, omdat de luchtbanden dan een deel van de impact opvangen, maar het is toch niet aan te raden voor de levensduur van het apparaat.

4.3.5 SCHUIN OVER DE STOEPRAND

Rijd altijd recht over de stoeprand of een andere soortgelijke rand. Dit voorkomt schade aan de aandrijfeenheid.

4.3.6 FAHREN AUF DER WENDELTREPPE

Let bij het rijden op een wenteltrap op het volgende:

Bij het oprijden loopt de steekwagen naar binnen - dus:
Begin bij het oprijden aan de buitenkant.

Bij het afrijden loopt de steekwagen naar buiten - dus:
Begin aan de binnenkant bij het afrijden.

Mocht u toch "vastlopen": beweeg zijwaarts door achteruit te rijden, eventueel op een overloop (indien aanwezig) met een diepere start.

---

5 SNELWISSELACCU

- De meegeleverde acculader schakelt automatisch over op druppelladen, dus overladen is niet mogelijk.
- Laat de snelwisselaccu niet leeg of half leeg staan. Altijd onmiddellijk herladen.
- De optimale temperatuur voor het opladen is 20 – 25 °C. Te koud of te warm beïnvloedt de capaciteit.
- Voor een onbeperkte functionaliteit moet de celtemperatuur van de accu altijd boven 0°C blijven. Daarom raden wij aan de accu op te slaan tussen +5°C en +25°C.

		Lithium-ionenaccu	Trapklimmer
Bedrijfstemperatuur	**°C**	**0 … +40**	**-10 … +40**
Laadtemperatuur	**°C**	**0 … +40**	**-**

Als de accu niet volledig is opgeladen of snel leegraakt, zal niet alleen de snelheid van de LIFTKAR afnemen, maar ook de capaciteit. Hierdoor kan de overbelastingsmodus zelfs bij een lage belasting worden bereikt. Zie bediening [4.3.3]

Oplaadtijd: ca. 4,5 uur, afhankelijk van oplaadniveau

5.1 LICHTNETADAPTER

De meegeleverde oplaadadapter is extreem krachtig. Een LED-display geeft duidelijk de laadstatus weer. De laadindicator geeft aan of de accu volledig is opgeladen. Controleer voordat u de LIFTKAR gebruikt of de accu volledig is opgeladen.



De laadstatus wordt aangegeven door een brandend LED:

- Als de LED continu rood brandt, wordt de accu opgeladen.
- Als de LED continu groen brandt, is de accu volledig opgeladen. De lader kan aangesloten blijven nadat de accu volledig is opgeladen (groen) zonder de accu te beschadigen. De lader verbruikt in deze stand-by modus een minimale hoeveelheid stroom (nadat de accu volledig is opgeladen), waardoor de accu volledig opgeladen blijft en de levensduur wordt verlengd. Al deze factoren worden geregeld met behulp van een elektronisch circuit dat de laadstroom regelt van de lader naar de accu.

5.1.1 TECHNISCHE SPECIFICATIES

Netspanning (50/60 Hz, 1,8 A (maximaal)): 100-240VAC

Nominaal vermogen (Input): 24 w

Laadspanning: 24 V DC

Berekende laadstroom: 2,0 A

Goedkeuring: cUL, CE

VEILIGHEIDSINSTRUCTIES

Let op de volgende informatie:



- Beschermen tegen vocht.
- Trek de stekker niet aan de kabel uit het stopcontact.
- Gebruik de oplader nooit met een beschadigd snoer of stekker, vervang hem onmiddellijk.
- Het apparaat moet rechtstreeks op een stroomvoorziening worden aangesloten. Gebruik nooit een verlengsnoer.
- Het apparaat is uitsluitend bedoeld voor gebruik binnen en mag nooit aan regen worden blootgesteld.
- Wanneer de prestaties van de accu sterk afnemen, is het tijd om de accu te vervangen.
- Bewaar de lader op een koele en droge plaats als hij niet wordt gebruikt.
- Koppel het apparaat los van de netstroom voordat u de accu in het apparaat plaatst of verwijdert.
- Waarschuwing: explosieve gassen. Beschermen tegen vuur en vonken. Zorg voor goede ventilatie tijdens het opladen.
- Het opladen van de accu dient te gebeuren op een plek die goed geventileerd wordt.
- Kinderen zijn niet in staat de gevaren van elektrische apparaten juist in te schatten. Sta niet toe dat kinderen of mindervaliden zonder toezicht elektrische apparaten gebruiken.
- Het apparaat is niet bestemd voor gebruik door kinderen, mindervaliden of personen met onvoldoende kennis. Tenzij ze onder toezicht staan of voldoende instructies krijgen. Kinderen moeten onder toezicht staan, zodat ze niet met het apparaat spelen.
- Het toestel mag alleen accu's opladen die voldoen aan de EN-richtlijnen (en gemarkeerd zijn met CE- of GS-markering).

5.1.2 BEOOGD GEBRUIK

- De lader is alleen geschikt voor het opladen van de **originele lithium-ion accu.**

5.1.3 CE-KEURMERK VOOR LADERS

De laders voldoen aan de criteria vermeld in de richtlijnen voor laagspannings- en elektromagnetische compatibiliteit en zijn daarom voorzien van het CE-keurmerk.

6 ACCESSOIRES EN OPTIES

Er komen steeds meer accessoires en opties beschikbaar. Bijvoorbeeld verschillende schopafmetingen, veiligheidsgordels, autolader, verschillende framehoogtes, vaste of opklapbare schep. Vraag ernaar bij uw dealer.

7 AFVOEREN BIJ EINDE LEVENSDUUR

De LIFTKAR SAL trappenklimmer is een duurzaam product. Aan het einde van de levensduur van het product moeten de onderdelen van de trappenklimmer en oplader op de juiste manier worden afgevoerd. Let op een zorgvuldige scheiding van materialen volgens de materiaalmarkering van de afzonderlijke onderdelen.

De trappenklimmer bevat geen gevaarlijke stoffen en is volledig recyclebaar. De elektronische printplaten en de accu moeten via een geschikt recyclingproces worden verwerkt.

De accu mag niet met het huisvuil worden afgevoerd! Uw dealer beantwoordt graag uw vragen hierover.

De correcte en volledige afvoer van de trappenklimmer kan tegen betaling door de fabrikant worden overgenomen.

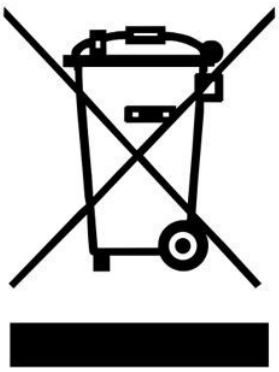

8 GARANTIE EN AANSPRAKELIJKHEID

8.1 GARANTIE

De garantieperiode voor de LIFTKAR SAL is 12 maanden vanaf de aankoopdatum en dekt materiaal- en fabricagefouten.

Van de garantie zijn uitgesloten:

- Natuurlijke slijtonderdelen
- Schade die optreedt als gevolg van abnormale belasting
- schade door geweld
- Ongeoorloofde wijzigingen aan het apparaat of de extra onderdelen

---

8.2 AANSPRAKELIJKHEID

Als fabrikant is SANO Transportgeräte GmbH niet verantwoordelijk voor de veiligheid van de LIFTKAR SAL als:

- de LIFTKAR SAL onjuist wordt gebruikt.
- Reparaties, montage of andere werkzaamheden zijn uitgevoerd door onbevoegden.
- De instructies in deze gebruiksaanwijzing niet worden nageleefd.
- onderdelen van andere fabrikanten aangebouwd of op de LIFTKAR SAL worden gemonteerd.
- Originele onderdelen zijn gedemonteerd.
- Aanbeveling voor training: De fabrikant beveelt aan dat de gebruiker een training in het gebruik van het apparaat volgt, gegeven door een gekwalificeerd persoon.
  Aansprakelijkheidsuitsluiting: Indien van de aanbevolen training wordt afgezien, aanvaardt de fabrikant geen enkele aansprakelijkheid voor schade aan het apparaat, letsel aan personen of schade aan eigendommen als gevolg van onjuist of foutief gebruik.

---

9 CE-CONFORMITEITSVERKLARING / OCTROOIBESCHERMING

9.1 CE-CONFORMITEITSVERKLARING

Het bedrijf SANO Transportgeräte GmbH verklaart dat de LIFTKAR SAL trappenklimmer voldoet aan de relevante fundamentele veiligheids- en gezondheidseisen van de EG-richtlijn voor machines 2006/42/EEG, bijlage IIA. Deze verklaring verliest haar geldigheid als de LIFTKAR zonder onze toestemming wordt gewijzigd.



Ing. Jochum Bierma, algemeen directeur

9.2 OCTROOIBESCHERMING

Het hefsysteem van de SAL-serie is beschermd door internationale octrooiaanvragen in Europa, de VS en Japan. Ook de modulaire opbouw van het basisframe is door octrooien beschermd. Ook voor het vouwsysteem van het FOLD-model is een octrooi aangevraagd.

OPMERKINGEN

CONTACT

SANO Transportgeraete GmbH
Gewerbezeile 15
4040 Linz, Oostenrijk

Telefoon: +43 7239 51010 100
Fax: +43 7239 51010 001

office@sano.at

SANO Deutschland GmbH
Geigelsteinstraße 10
83080 Oberaudorf
Duitsland

Tel. +49 8033 / 308 96 0
Fax +49 8033 / 308 96 17
info@sano-treppensteiger.de

www.sano-treppensteiger.de

SANO UK Powered Stairclimbers Ltd.
Bristol Court, Betts Avenue
Martlesham Heath
Ipswich, Suffolk / IP5 3RY, Engeland

Tel. +44 1473 / 333 889
Fax +44 1473 / 333 742
info@sano-uk.com

www.sano-uk.com

Wijzigingen voorbehouden / LIFTKAR SAL 2022-10