NEO LIFTKAR SAL

SAL UNI / SAL ERGO / SAL FOLD / SAL FOLD-L



INSTRUKCJA OBSŁUGI

Polski

SANO makes life easier.

WSTĘP ... **3**

1 ZASADY BEZPIECZEŃSTWA / DANE TECHNICZNE ... **3**

1.1 Ogólne zasady bezpieczeństwa ... 3
1.2 Dane techniczne LIFTKAR SAL ... 5
1.3 Dane techniczne litowego akumulatora szybkowymiennego ... 5

2 GŁÓWNE CZĘŚCI ... **6**

2.1 Model ERGO ... 6
2.2 Model UNI ... 7
2.3 Model FOLD ... 8
2.4 Model FOLD-L ... 9
2.5 Uchwyt obrotowy (FOLD / FOLD-L) ... 10
2.6 Jednostka obsługowa ... 10
2.7 Wskaźnik stanu naładowania ... 12
2.8 Przycisk wchodzenia w górnym uchwycie ... 12
2.9 Klapka bezpieczeństwa ... 13
2.10 Wyłączanie ... 13

3 WKŁADANIE I WYJMOWANIE BATERII ... **14**

3.1 Wkładanie baterii ... 14
3.2 Wyjmowanie baterii ... 14

4 DZIAŁANIE ... **15**

4.1 Pokonywanie schodów ... 15
4.2 Poruszanie się schodołazu w dół ... 15
4.3 Wskazówki ... 17

5 SZYBKA WYMIANA BATERII ... **19**

5.1 Ładowarka sieciowa ... 19

6 AKCESORIA I OPCJE ... **21**

7 UTYLIZACJA ... **22**

8 GWARANCJA I ODPOWIEDZIALNOŚĆ ... **23**

8.1 Gwarancja ... 23
8.2 Odpowiedzialność ... 23

9 DEKLARACJA ZGODNOŚCI CE / PATENT ... **24**

KONTAKT ... **28**

WSTĘP

Za nowo zakupiony LIFTKAR SAL, poręczny, modularny wózek transportowy o wadze tylko 16kg. Po zamontowaniu akumulatora zatrzaskowego, ten prosty wózek transportowy staje się wszechstronny: normalny wózek transportowy do ogólnego użytku na równym podłożu i elektryczne urządzenie do wchodzenia po schodach do użytku na stopniach i schodach.

Dodatkowe funkcje, takie jak pneumatyczne opony (również dostępne w wersji odpornej na przebicie), sprawiają że równa się konwencjonalnemu ręcznemu wózkowi do wykorzystania na zewnątrz i do profesjonalnych dostaw, ale z dodatkowym bonusem wchodzenia po stopniach i schodach.

Z SAL Series, wchodzenie po schodach zostało sprowadzone do podstawy: LIFTKAR wciąga się na schodek wyżej i podnosi się tylko na wymaganą wysokość schodka.

Podczas schodzenia, silnik działa jak hamulec elektryczny i ładunek jest sprowadzany bez "skakania". Jest również idealne dla wijących się schodów i przez ciasne podesty.

LIFTKAR SAL ma mechaniczne sprzęgło, które zapobiega uszkodzeniu, jeśli jednostka jest wykorzystywana do schodzenia po schodach z ustawieniem na pozycję wchodzenia.

Jednostka zawiera również elektroniczną ochronę przed przeładowaniem, zapobiegającą przed wchodzeniem ze zbyt wysokim ciężarem.

Liftkar SAL ma dwa ustawienia prędkość wchodzenia (wolne i szybkie - z szybkością do 48 schodków na minutę) oraz szeroką gammę opcji modelu, zdolności podnoszenia i dodatkowych akcesoriów.

Innymi słowy, profesjonalne dla profesjonalistów!

Aby poinformować cię o wiadomościach na temat produktu, jak również zmianach technicznych (np. opcjach, akcesoriach), prosimy cię o zarejestrowanie swojego produktu przez internet.

http://www.sano-stairclimbers.com/product-registration

1 ZASADY BEZPIECZEŃSTWA / DANE TECHNICZNE

1.1 OGÓLNE ZASADY BEZPIECZEŃSTWA

- Zawsze upewnij się, że nikogo nie ma pod ładunkiem.
- Zawsze zabezpieczaj ładunek odpowiednimi pasami lub innymi akcesoriami.
- Zawsze noś obuwie antypoślizgowe. Niektóre schody mogą być bardzo śliskie.
- Zawsze noś obuwie ochronne.
- Na początku ćwicz z użyciem schodołazu Liftkar SAL bez obciążenia lub z lekkim ciężarem maks. 25 kg.
- Nigdy nie sięgaj rękoma do mechanizmu podnoszącego, jeśli włożony jest akumulator.
- Na czas transportu wyjmij akumulator, aby zredukować wagę urządzenia oraz zapobiec przypadkowemu uruchomieniu w transporcie.



HERSTELLER

Producent



HERSTELLUNGSDATUM

Data produkcji



SERIENNUMMER

Numer seryjny



TROCKEN AUFBEWAHREN

Przechowywać w suchym miejscu



TEMPERATURGRENZWERTE ANWENDUNGSBEREICH 5 º C BIS 40 º C

Limity temperatury Zakres zastosowania

5 º C till 40 º C (41 º F till 104 º F)



GEBRAUCHSANWEISUNG BEACHTEN

Postępuj zgodnie z instrukcjami użytkowania



CE-KENNZEICHNUNG

Oznakowanie CE



SERBISCHE CE-KENNZEICHEN

Serbski znak CE



ELEKTROSCHROTT

Odpady elektroniczne

1.2 DANE TECHNICZNE LIFTKAR SAL

Obowiązuje dla wszystkich modeli LIFTKAR SAL			
Nośność	110 kg	140 kg	170 kg
Maksymalna prędkość (stopni/min)	48 stopni/min	35 stopni/min	29 stopni/min
Maks. wysokość stopnia	210 mm		
Autonomia (maks.) Stopni w górę i w dół	ok. 2000 stopni		

1.3 DANE TECHNICZNE LITOWEGO AKUMULATORA SZYBKOWYMIENNEGO

Waga baterii: 1,6 kg

Pojemność: 7,2 Ah

Napięcie: 29 VDC

Rodzaj bateri: Jony litu

2 GŁÓWNE CZĘŚCI

2.1 MODEL ERGO

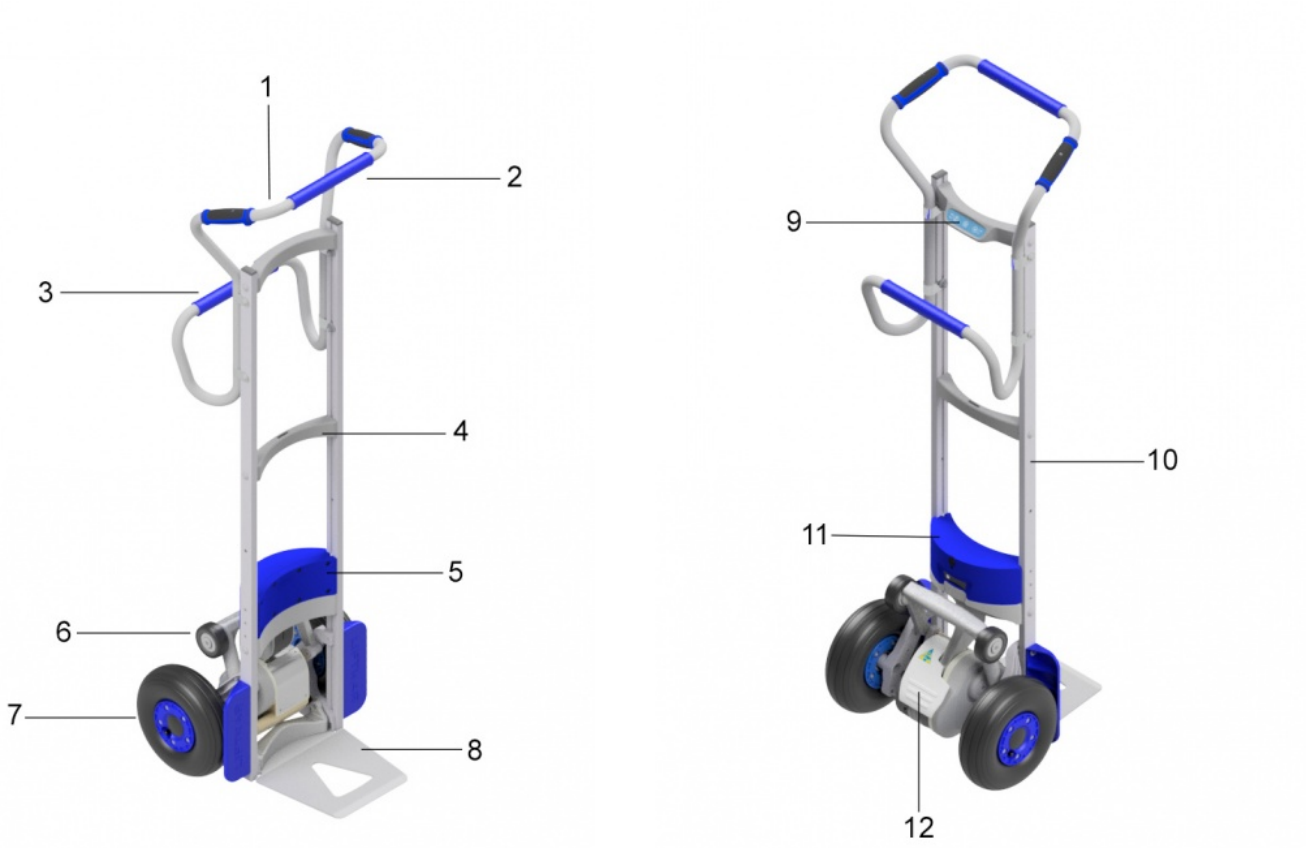

1: Przycisk „w górę” - 2: Górny uchwyt - 3: Dolny uchwyt - 4: Szczebel - 5: Akumulator szybkowymienny - 6: Wahacz - 7: Koła główne - 8: Łopatka - 9: Jednostka obsługowa - 10: Rama - 11: Wskaźnik stanu naładowania - 12: Klapa bezpieczeństwa

Indywidualne właściwości Liftkar SAL Ergo:

- Wyprostowana postawa i maksymalna kontrola
- Beczki po piwie, butelki na wodę, skrzynki po napojach, stosy opon
- Waga: 17,2 kg

2.2 MODEL UNI

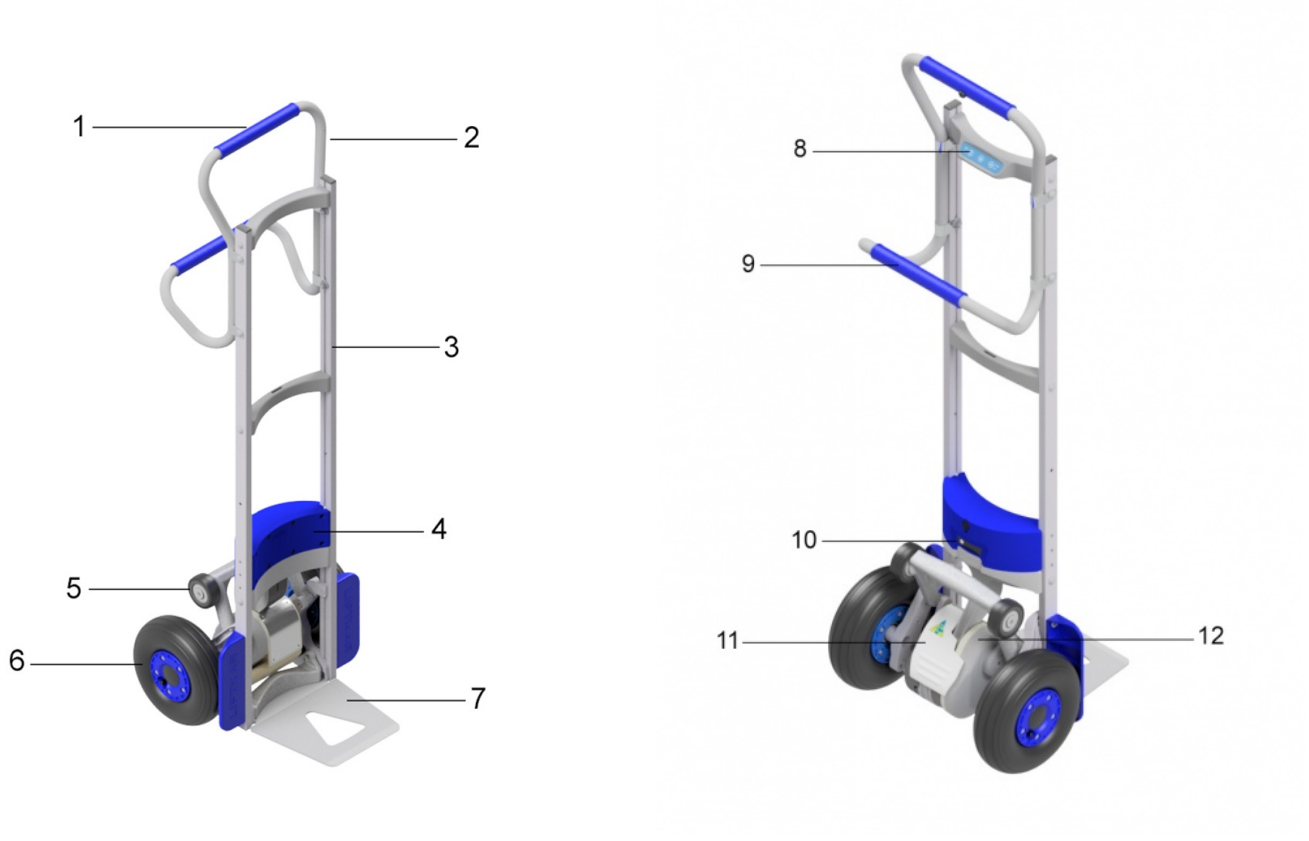

1: Przycisk „w górę” - 2: Górny uchwyt - 3: Rama - 4: Akumulator szybkowymienny - 5: Wahacz - 6: Koła główne - 7: Łopatka - 8: Jednostka obsługowa - 9: Dolny uchwyt - 10: Wskaźnik stanu naładowania - 11: Klapa bezpieczeństwa - 12: Jednostka podnosząca

Indywidualne właściwości Liftkar SAL Uni:

- Lekka, uniwersalna maszyna do większych obciążeń
- Papier do kopiowania, pojemniki na pranie, szafy, produkty zwijane
- Waga: 16,7 kg

2.3 MODEL FOLD

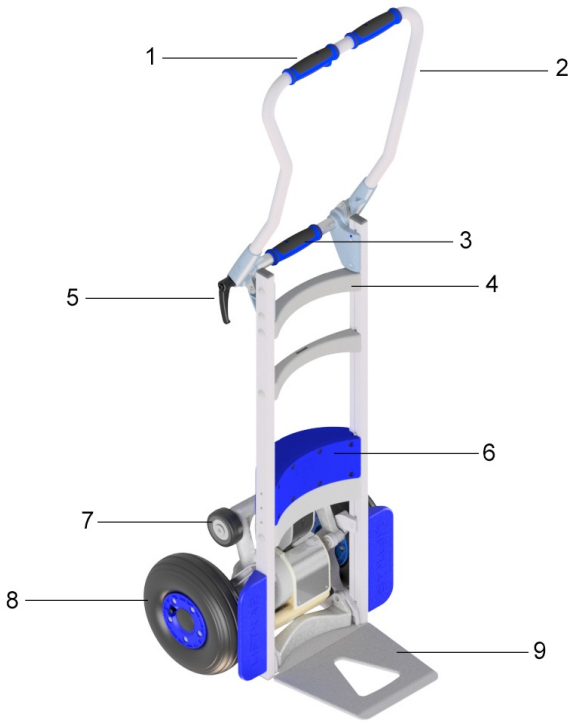

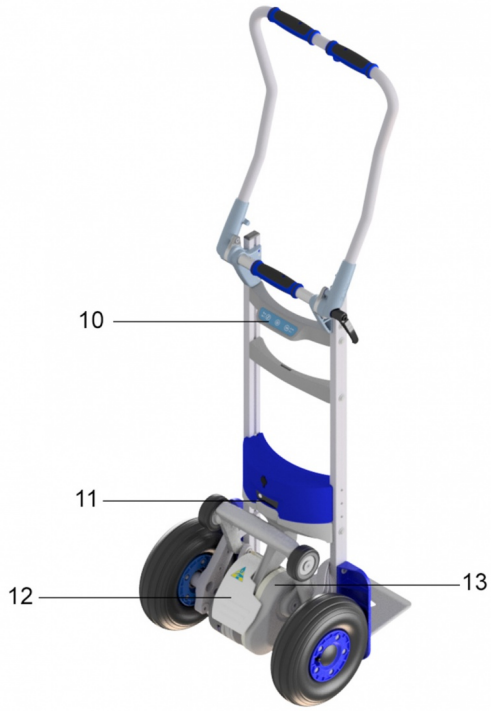

1: Przycisk „w górę” - 2: Górny uchwyt - 3: Rura poprzeczna uchwytu - 4: Rama - 5: Dźwignia ustalająca - 6: Akumulator szybkowymienny - 7: Element wahliwy - 8: Koła główne - 9: Łopatka - 10: Jednostka obsługowa - 11: Wskaźnik stanu naładowania - 12: Klapa bezpieczeństwa - 13: Jednostka podnosząca

Indywidualne właściwości LIFTKARS FOLD:

- Składany wariant modelu, pasuje do każdego bagażnika
- Pralki, szlifierki podłogowe, butle gazowe
- Waga: 17,2 kg

2.4 MODEL FOLD-L

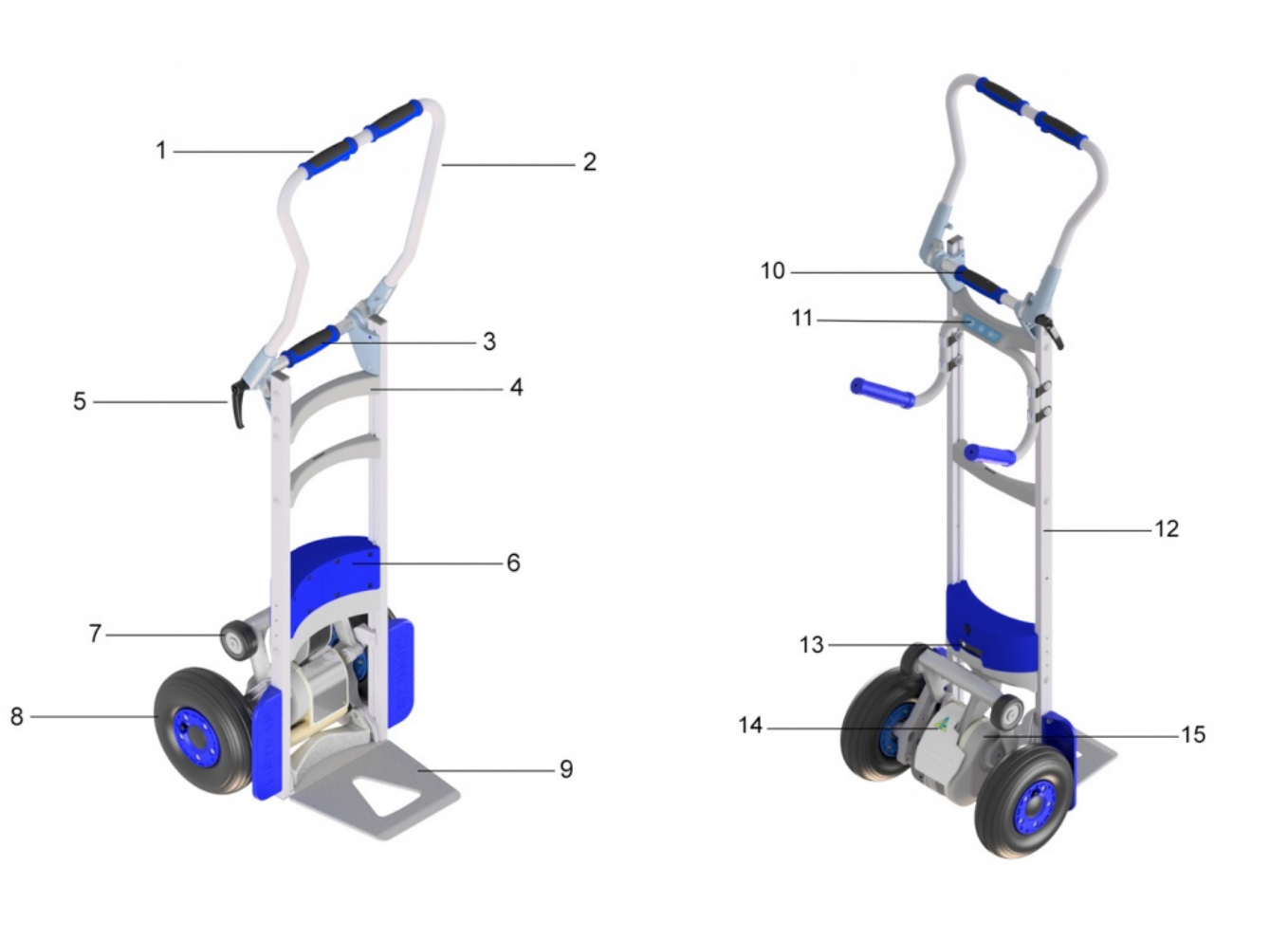

1: Przycisk „w górę” - 2: Górny uchwyt - 3: Rama - 4: Dźwignia ustalająca - 5: Dolny uchwyt - 6: Akumulator szybkowymienny - 7: Element wahliwy - 8: Koła główne - 9: Łopatka - 10: Rura poprzeczna uchwytu - 11: Jednostka obsługowa - 12: Rama - 13: Wskaźnik stanu naładowania - 14: Klapa bezpieczeństwa - 15: Jednostka podnosząca

Indywidualne właściwości LIFTKARS FOLD-L:

- Składany wariant modelu z wyższą ramą podstawy
- Duże lodówki, drzwi, okna, blaty kuchenne, płytki
- Waga: 18,4 kg

2.5 UCHWYT OBROTOWY (FOLD / FOLD-L)

Niezbędną frykcję uchwytu obrotowego uzyskuje się za pomocą wielu tarcz ciernych, które są ściskane jednocześnie po lewej i prawej stronie. Blokada musi być wystarczająco mocno dokręcona, aby uniknąć ruchu podczas użytkowania.

Z reguły: blokada zostanie wystarczająco dokręcona, jeśli jeden operator może odchylić ładunek z pozycji pionowej bez żadnego ruchu uchwytu.

INSTRUKCJA BEZPIECZEŃSTWA
Przy dużych obciążeniach (ponad 100 kg) upewnij się, że uchwyt jest szczególnie mocno dokręcony.

2.6 JEDNOSTKA OBSŁUGOWA

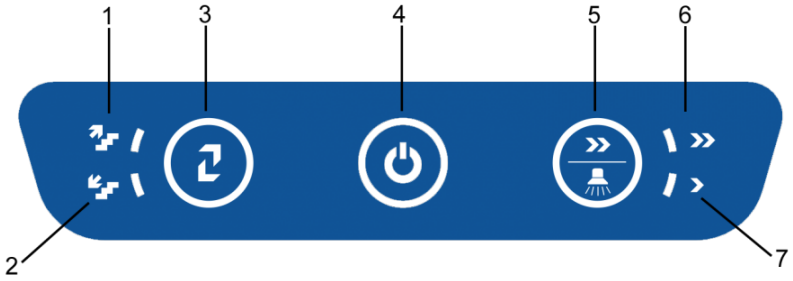

1: Wskazanie „w górę” - 2: Wskazanie „w dół” - 3: Przycisk „w górę/w dół” - 4: Przycisk ON/OFF / wskazanie statusu - 5: Przycisk prędkości / światło schodowe - 6: Wskazanie prędkości „szybko” - 7: Wskazanie prędkości „powoli”

2.6.1 PRZEŁĄCZNIK GÓRA/DÓŁ

Aby uzyskać pożądany kierunek działania należy krótko nacisnąć wybrany moduł. Krótko naciśnij przycisk, aby przełączyć LIFTKAR SAL z trybu wchodzenia na tryb schodzenia.

2.6.2 PRZYCISK ON/OFF / WSKAZANIE STATUSU

- **Świeci na zielono:** Schodołaz LIFTKAR jest włączony. (W trybie „w górę” przycisk w rączce jest aktywny. Mechanizm podnoszenia włącza się po naciśnięciu przycisku i zatrzymuje się po jego zwolnieniu – patrz także rozdział „Eksploatacja” 4.1).
- **Świeci na czerwono**: LIFTKAR SAL znajduje się w trybie schodzenia, a kóka pomocnicze przesuwają się (szybko) do pozycji opadania (zajmuje to maksymalnie 0,5 sekundy - patrz także rozdział Obsługa 4.2)
- **Miga na czerwono**: LIFTKAR SAL jest przeciążony. (Miga przez 3 sekundy i gaśnie - patrz także rozdział Obsługa 4.3.3)
- **Świeci naprzemiennie w kolorze czerwonym i zielonym**: Akumulator jest bliski wyładowania i trzeba go koniecznie naładować. Zaleca się zjechać w dół i albo wymienić akumulator, albo naładować go ponownie, używając dołączonej szybkiej ładowarki.

2.6.3 FUNKCJA SYGNAŁU DŹWIĘKOWEGO BEEP

Jest to funkcja ostrzegania ludzi podczas transportu w miejscach publicznych.

Aktywowanie funkcji sygnalizatora dźwiękowego: Włącz urządzenie, a następnie naciśnij i przytrzymaj przycisk wł./wył. przez około 30 sekund, aż rozlegnie się sygnał dźwiękowy. Następnie przez cały czas przejazdu urządzenia będzie słychać powracający sygnał dźwiękowy.

Dezaktywowanie funkcji sygnalizatora dźwiękowego: Włącz urządzenie, a następnie naciśnij i przytrzymaj przycisk wł./wył. przez około 30 sekund, aż rozlegnie się sygnał dźwiękowy. Następnie urządzenie będzie jechać bez sygnału dźwiękowego.

2.6.4 PRZEŁĄCZNIK WYBORU PRĘDKOŚCI

Użyj przełącznika wyboru prędkości, aby wybrać dużą lub małą prędkość – funkcja działa tylko w trybie wchodzenia. (W trybie schodzenia prędkość jest ustawiana na stałe, aby zapewnićbezpieczne optymalne hamowanie - patrz także rozdział Obsługa 4.2)

Mała prędkość jest zalecana do: treningu, dużych obciążeń oraz w niewygodnych miejscach.

Naciśnięcie i przytrzymanie przez około 10 sekund przycisku prędkości powoduje aktywowanie oświetlenia schodowego.

2.7 WSKAŹNIK STANU NAŁADOWANIA

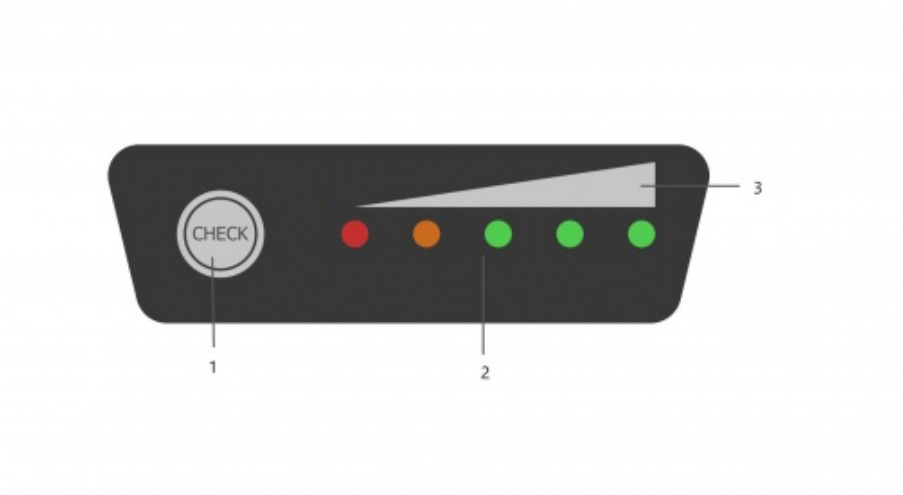

1: Przycisk aktywacji wskazania stanu naładowania - 2: Wskaźnik LED - 3: Wizualizacja

Naciśnięcie przycisku aktywacji powoduje włączenie wskazania LED stanu naładowania; gdy świecą wszystkie diody (pięć), poziom naładowania akumulatora szybkowymiennego wynosi 100%.

0 ~ 10 %	BLINKING	OFF	OFF	OFF	OFF
10 ~ 23 %	LIGHT	BLINKING	OFF	OFF	OFF
23 ~ 35 %	LIGHT	LIGHT	OFF	OFF	OFF
35 ~ 48 %	LIGHT	LIGHT	BLINKING	OFF	OFF
48 ~ 60 %	LIGHT	LIGHT	LIGHT	OFF	OFF
60 ~ 70 %	LIGHT	LIGHT	LIGHT	BLINKING	OFF
70 ~ 80 %	LIGHT	LIGHT	LIGHT	LIGHT	OFF
80 ~ 90 %	LIGHT	LIGHT	LIGHT	LIGHT	BLINKING
90 ~ 100 %	LIGHT	LIGHT	LIGHT	LIGHT	LIGHT

2.8 PRZYCISK WCHODZENIA W GÓRNYM UCHWYCIE

Ten przycisk jest aktywny tylko w trybie wchodze oraz włącza i wyłącza mechanizm podnoszenia.

2.9 KLAPKA BEZPIECZEŃSTWA

Przy mocowaniu ciężaru należy przytrzymać podnośnik nogą (naciskając na oś lub kółka). W celu uniknięcia przytrzaśnięcia nogi zainstalowano klapkę zabezpieczającą. W momencie naciśnięcia nogą, dolnej części klapki wszystkie funkcje zostaną zatrzymane. Aby rozpocząć przechylanie ładunku, może być konieczne użycie stopy w celu przechylenia. W przypadku LIFTKAR SAL ramię wahadłowe z kółkami pomocniczymi, koło lub układ jezdny może służyć do podparcia stopy. Klapka bezpieczeństwa jest zainstalowana, aby zapobiec przytrzaśnięciu stopy przez ramię wahadłowe. Po naciśnięciu stopą na dolną część klapy wszystkie funkcje zostaną zatrzymane.

INSTRUKCJA BEZPIECZEŃSTWA:
Unikniesz wszelkiego ryzyka, jeśli włączysz schodołaz dopiero po przechyleniu ładunku

2.10 WYŁĄCZANIE

Wyłączenie jest możliwe poprzez:

- Po wyjęciu baterii
- Naciśnięcie przycisku ON/OFF i przytrzymanie go przez ponad 3 sekundy
- Automatycznie po upływie 10 minut

Wyjęcie baterii zapewnia wyższy stopień bezpieczeństwa niż wyłącznika czasowego, ponieważ przycisk ON/OFF można przypadkowo dotknąć.

3 WKŁADANIE I WYJMOWANIE BATERII

SCHNELLWECHSELAKKU - LITHIUM AKKU
NAŁADUJ AKUMULATOR PRZED PIERWSZYM UŻYCIEM

3.1 WKŁADANIE BATERII

- Najpierw włóż akumulator między prowadnice w ramie.
- Dociśnij akumulator do dołu, używając nieco siły. Akumulator zablokuje się ze słyszalnym kliknięciem.
- Schodołaz LIFTKAR jest gotowy do użycia.

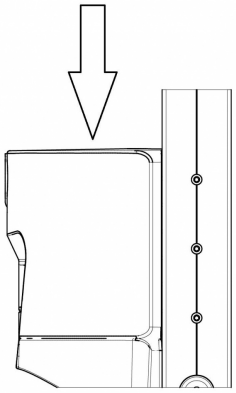

3.2 WYJMOWANIE BATERII

- Pociągnięcie dźwigni zabezpieczającej akumulator
- Wyciągnij akumulator do góry z prowadnic akumulatora.

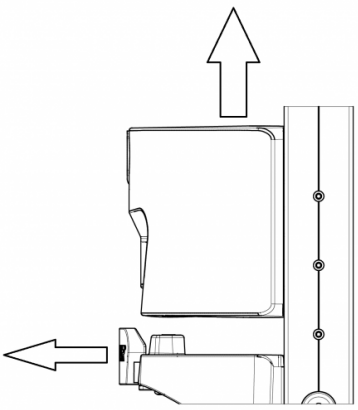

4 DZIAŁANIE

4.1 POKONYWANIE SCHODÓW

Włóż akumulator i naciśnij przycisk ON/OFF, aż zacznie świecić ciągłym zielonym światłem.

LIFTKAR jest teraz w TRYBIE GÓRA.

Naciśnięcie przycisku (Q) na górnym uchwycie spowoduje uruchomienie kółek pomocniczych i podniesie LIFTKAR nad stopniem. Wspinanie zakończy się po zwolnieniu przycisku.

WAŻNE:

Po każdym obrocie, gdy tylko główne koła wylądują na następnym stopniu, należy natychmiast podciągnąć schodołaz do brzegu następnego stopnia.

Ustawienie LIFTKARA zbyt płasko, na schodach może zluzować pasy, może również spowodować częściowe zawadzenie kółek pomocniczych pod stopniem. Może to spowodować nadmierny nacisk na jednostkę napędową, co skutkuje przejściem do trybu przeciążenia i wyłączenie się. („Reset” przyciskiem ON/OFF).

4.2 PORUSZANIE SIĘ SCHODOŁAZU W DÓŁ

Włóż akumulator, jeśli jeszcze tego nie wykonano. Naciśnij przycisk ON/OFF. Zmień tryb na tryb schodzenia w dół przyciskiem „w górę/w dół”. LIFTKAR jest teraz w TRYBIE DÓŁ, a kółka pomocnicze automatycznie przestawią się na pozycję schodzenia.

Funkcja wspinania przycisku nie jest aktywna.

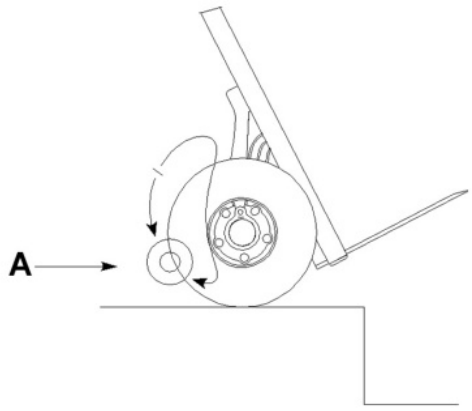

A: Pozycja w dół

Gdy kółka pomocnicze są w położeniu schodzenia, LIFTKAR można przesunąć do krawędzi stopnia, a kółka popocnicze, w kontrolowany sposób, opuszczą schodołaz na następny stopień. Gdy koła główne wylądują na niższym stopniu, kółka pomocnicze automatycznie wracają do położenia schodzenia, gotowe aby zejść na następny stopień w dół (trwa to w przybliżeniu pół sekundy).

Podczas ruchu schodzenia dioda zmienia kolor na stały czerwony. W tym krótkim czasie wskazanie statusu świeci kolorem czerwonym i wahacz przyspiesza do maksymalnej prędkości.

WAŻNE:

Cofnij koła główne do pierwszego stopnia, aż wskazanie statusu znów będzie świecić zielonym kolorem. Pozycja w dół jest wtedy osiągnięta i można ponownie podjechać.

Jeśli przenoszony jest tylko lekki ładunek, albo jeśli operator wstrzyma LIFTKAR zbyt mocno, wahacz przeniesie się tylko wolno na dolną pozycję.

Tuż zanim ramię zawieszenia osiągnie pozycję schodzenia, kółka pomocnicze docierają do górnej krawędzi stopnia i podnoszą LIFTKAR na około 10 mm. Jest to normalne i jest używane jako sygnał do przesunięcia schodołazu przez doświadczonych użytkowników. W rzeczywistości można przesunąć schodołaz do przodu, gdy tylko kółka pomocnicze mają kontakt z podłogą. Powoduje to płynny, ciągły ruch w dół schodów.

W przypadku schodów zamkniętych z krótkim stopniem, na przykład wewnątrz wąskich kręconych schodów, kółka pomocnicze mogą dotknąć stopnia schodów, a LIFTKAR może przesunąć się o około 8 do 9 cm do przodu. Jest to również normalne, ponieważ LIFTKAR i tak będzie wtedy gotowy do ponownego zejścia.

W przeciwieństwie do wszystkich innych schodołazów, operator nie musi nic przyciskać, aby zejść, ponieważ kółka pomocnicze działają automatycznie.

4.3 WSKAZÓWKI

4.3.1 BALANSOWANIE

Podczas wchodzenia balans ładunku zmienia się, gdy tylko kółka pomocnicze zaczną podnosić ładunek. Operatorzy szybko przyzwyczajają się do tego i wyrównują to, przechylając uchwyt. Początkowo, zanim ta operacja stanie się automatyczna, należy zachować ostrożność w momencie, w którym kółka pomocnicze przejmują obciążenie podczas wchodzenia. Następuje ruch schodołazu do przodu, co można łatwo wyrównać przechylając uchwyt do tyłu. Obniżenie do tyłu o 10 ° do 20 °, zanim kółka pomocnicze zaczną się podnosić, eliminuje wszelkie większe ruchy do przodu

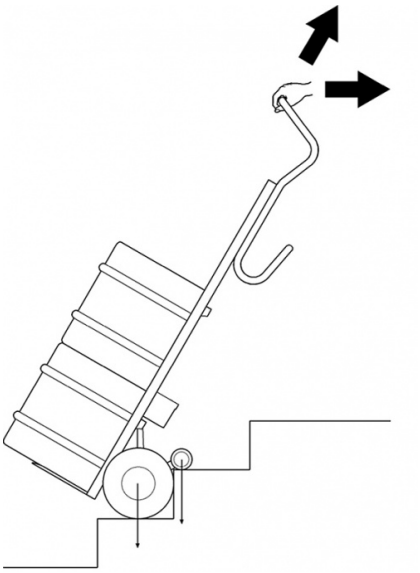

4.3.2 ZAHACZENIE POD STOPNIEM

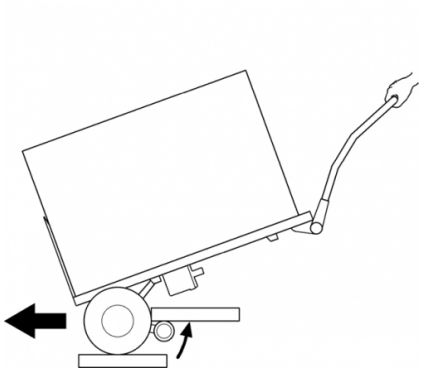

W normalnych warunkach pracy, gdy ładunek jest w dobrze zbalansowanej pozycji, ruchome ramię zawsze znajduje się poza dolną częścią górnego stopnia. Jeśli LIFTKAR zostanie przechylony zbyt mocno, ramię nośne zostanie zablokowane na stopniu, na którym się znajduje, powodując obrót ramienia pod górnym stopniem. Układ elektroniczny schodołazu przejdzie w tryb przeciążenia i będzie musiał zostać zresetowany.

4.3.3 PRZECIĄŻENIE

Przy przeciążeniu silnik napędowy się zatrzymuje, wskazanie statusu miga czerwonym kolorem przez 3 sekundy i się wyłącza. Wymagane jest ponowne włączenie.

Jeśli bateria została rozładowana, urządzenie przejdzie w stan przeciążenia nawet przy obciążeniach poniżej określonej ładowności.

4.3.4 LIFTKAR NIE JEST GUMOWĄ PODKŁADKĄ!

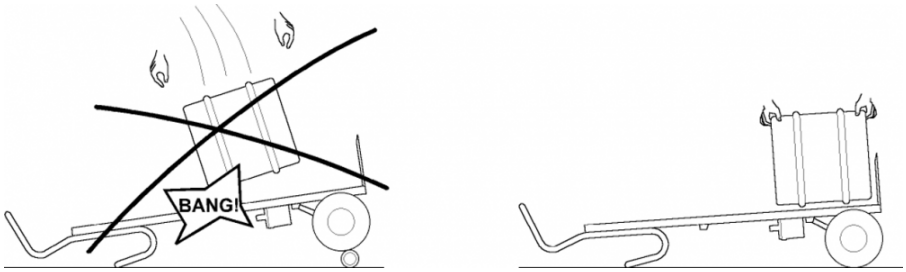

W branży napojów beczki są czasami wrzucane bezpośrednio z ciężarówki na wózki transportowe zamiast na gumową podkładkę lub starą oponę.

W przypadku LIFTKAR nie jest to możliwe, gdy kółka pomocnicze są w położeniu schodzenia. Uderzenie zostanie przeniesione na listwę łączącą za pośrednictwem jednostki napędowej, co może spowodować pęknięcie. Gdy kółka pomocnicze są uniesione między kołami głównymi, zrzucanie beczek na urządzenie jest w zasadzie możliwe, ponieważ opony pneumatyczne pochłaniają część uderzenia, nie jest to jednak zalecane, ponieważ skraca to żywotność schodołazu.

4.3.5 PROSTOPADŁE POKONYWANIE STOPNI

Zawsze ustawiaj się prostopadle do pokonywanego stopnia lub innej podobnej krawędzi. Zapobiegnie to uszkodzeniu dolnej części jednostki napędowej.

4.3.6 SCHODY ZABIEGOWE

Podczas poruszania się na schodach zabiegowych, zwróć uwagę na następujące kwestie:

Podczas wchodzenia LIFTKAR (lub jakikolwiek inny wózek towarowy) ma tendencję do przemieszczania się do wnętrza schodów (każdy stopień kilka cm w zależności od kąta zakrętu).
Dlatego podczas wchodzenia zacznij jak najdalej na zewnątrz.

Podczas schodzenia LIFTKAR ma tendencję do przemieszczania się na zewnątrz schodów. **Dlatego podczas schodzenia zacznij jak najbliżej środka.**

Jeśli jednak schody zabiegowe są nadal zbyt wąskie, możliwe jest przesunięcie schodołazu w bok, cofając, najlepiej na jednym z szerszych stopni.

5 SZYBKA WYMIANA BATERII

- Ładowarka automatycznie przełącza się na ładowanie podtrzymujące, więc przeładowanie nie jest możliwe.
- Nie należy pozostawiać baterii rozładowanej lub w połowie rozładowanej. Zawsze ładuj natychmiast po użyciu.
- Optymalna temperatura ładowania wynosi 20–25 °C. Zbyt zimna lub zbyt ciepła temperatura ma negatywny wpływ na wydajność.
- Aby zapewnić nieograniczoną funkcjonalność, temperatura ogniw akumulatora musi być zawsze utrzymywana powyżej 0°C. Dlatego zalecamy przechowywanie akumulatora w temperaturze od +5°C do +25°C.

		Akumulator litowo-jonowy	Wspinaczka po schodach
Temperatura pracy	°C	0 ... +40	-10 ... +40
Temperatura ładowania	°C	0 ... +40	-

Jeśli akumulator nie został w pełni naładowany lub ma tendencję do zbyt szybkiego rozładowywania, nie tylko zmniejszy to prędkość LIFTKARA, ale również zmniejszy jego wydajność. W rezultacie może przejść do trybu przeciążenia, nawet przy niewielkim obciążeniu. Patrz operacja 4.3.3.

Czas ładowania: ok. 4,5 godziny w zależności od stanu naładowania

5.1 ŁADOWARKA SIECIOWA

Dołączona ładowarka jest wyjątkowo wydajna. Wskaźnik ledowy jednoznacznie pokazuje stan naładowania. Wskaźnik ładowania wskazuje, czy akumulator jest całkowicie naładowany, czy też nie. Przed użyciem LIFTKAR zaleca się sprawdzić, czy akumulator jest całkowicie naładowany.



Stan naładowania jest wskazywany przez świecącą diodę:

- Gdy dioda świeci ciągłym czerwonym światłem, trwa ładowanie akumulatora.
- Gdy dioda świeci ciągłym zielonym światłem, akumulator jest całkowicie naładowany. Po całkowitym naładowaniu (zielone światło) akumulatora ładowarka może pozostać podłączona i nie spowoduje to uszkodzenia akumulatora. W tym trybie czuwania (po całkowitym naładowaniu akumulatora) ładowarka zużywa jedynie minimalną ilość energii, podtrzymuje całkowite naładowanie akumulatora i wydłuża żywotność. Jest to zapewnione przez układ elektroniczny, który kontroluje i reguluje prąd ładowania wysyłany przez ładowarkę do ładowanego akumulatora.

5.1.1 DANE TECHNICZNE

Napięcie sieciowe (50/60 Hz, 1,8 A (maks.): 100–240 V AC

Moc znamionowa (wejście): 24 W

Napięcie ładowania: 24 V DC

Arytmetyczny prąd ładowania: 2,0 A

Znak jakości: cUL, CE

ZASADY BEZPIECZEŃSTWA

Przestrzegać poniższych zasad:

- Chronić przed wilgocią.
- Nie wyciągać wtyku z gniazda, ciągnąc za przewód.
- Nigdy nie używać ładowarki z uszkodzonym kablem lub wtykiem, lecz niezwłocznie ją wymienić.
- Urządzenie należy podłączać bezpośrednio do źródła napięcia, nie używając przedłużaczy.
- Urządzenie jest przeznaczone wyłącznie do użytku wewnątrz pomieszczeń, nie wolno wystawiać go na deszcz.
- Gdy wydajność akumulator znacznie się zmniejszy, należy go wymienić.
- Przechowywać ładowarkę w chłodnym i suchym miejscu, gdy nie jest używana.
- Przed włożeniem akumulatora do urządzenia lub jego wyciągnięciem odłączyć urządzenie od sieci.
- Ostrzeżenie: wybuchowe gazy. Chronić przed ogniem i iskrami. Zapewnić odpowiednią wentylację podczas ładowania.
- Podczas ładowania akumulator musi znajdować się w miejscu o dobrej wentylacji.
- Dzieci nie są w stanie prawidłowo ocenić zagrożeń stwarzanych przez urządzenia elektryczne. Nie pozwolić, aby dzieci lub osoby niedołężne używały urządzeń elektrycznych bez nadzoru.
- Urządzenie nie jest przeznaczone do użytku przez dzieci i osoby niedołężne lub osoby o niewystarczających umiejętnościach. Należy je nadzorować lub przekazać odpowiednie instrukcje. Należy nadzorować dzieci, aby nie bawiły się urządzeniem.
- Urządzenie może ładować tylko akumulatory zgodne z dyrektywami EN (i oznaczone znakiem CE lub GS).

5.1.2 UŻYWANIE ZGODNIE Z PRZEZNACZENIEM

- Ładowarka jest przeznaczona wyłącznie do ładowania **oryginalnych akumulatorów litowo-jonowych.**

5.1.3 ZNAK CE DLA ŁADOWARKI

Ładowarka spełnia kryteria ładowania nisko-napięciowym prądem ,jest oznaczona znakiem CE.

---

6 AKCESORIA I OPCJE

Dostępna jest rosnąca lista akcesoriów i opcji. Na przykład różne rozmiary łyżek, pasy bezpieczeństwa, ładowarka samochodowa, różne wysokości ram, łyżka stała lub składana. Zapytaj swojego dealera. Dostępna jest stale rosnąca lista akcesoriów i opcji. Na przykład, różne rozmiary półek, pasy bezpieczeństwa, ładowarka samochodowa, różne wysokości ram, stały lub zawiasowy montaż półki.

7 UTYLIZACJA

Schodołaz Liftkar jest trwałym produktem. Pod koniec jego użyteczności, elementy schodołazu, bateria i ładowarka powinny być zutylizowane. Upewnij się, że elementy są starannie oddzielone w celu utylizacji zgodnie z kodami materiałów odnoszącymi się do każdego z nich.

Schodołaz nie zawiera żadnych niebezpiecznych materiałów a recykling jest w pełni kompatybilny. Należy się pozbyć drukowanych płytek i akumulatora przez odpowiedni proces recyklingu.

Nie należy wyrzucać akumulatora do domowego pojemnika na śmieci. W razie dalszych pytań, należy zwrócić się do autoryzowanego dystrybutora.

Prawidłowa i kompleksowa utylizacja schodołazu może być przeprowadzona za opłatą przez producenta lub jego autoryzowanego dystrybutora.

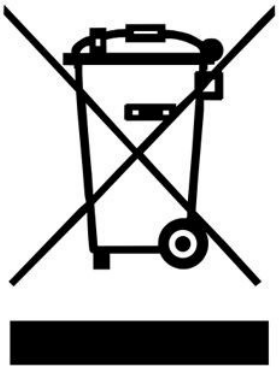

8 GWARANCJA I ODPOWIEDZIALNOŚĆ

8.1 GWARANCJA

Okres gwarancji na LIFTKAR wynosi 12 miesięcy od daty zakupu i obejmuje wady materiałowe i wady produkcyjne.

Gwarancja nie obejmuje:

- Normalnego zużycia części
- Uszkodzeń wynikających z nieprawidłowego obciążenia
- Uszkodzeń mechanicznych
- Jeśli zostały wprowadzone niedopuszczalne modyfikacje urządzenia lub akcesoriów

---

8.2 ODPOWIEDZIALNOŚĆ

SANO Transportgeraete GmbH jako producent nie ponosi odpowiedzialności za bezpieczeństwo LIFTKAR SAL, jeżeli:

- LIFTKAR SAL jest używany niezgodnie z przeznaczeniem
- naprawy, instalacja lub inne prace został wykonane przez nieautoryzowane osoby.
- nie przestrzegano instrukcji zawartych w niniejszej instrukcji obsługi,
- nieoryginalne części są instalowane lub łączone z LIFTKAR SAL,
- oryginalne części zostały usunięte.
- Zalecenie dotyczące szkolenia: Producent zaleca, aby urządzenie zostało przeszkolone przez wykwalifikowaną osobę. Wyłączenie odpowiedzialności: W przypadku nieprzeprowadzenia zalecanego szkolenia producent nie ponosi odpowiedzialności za uszkodzenia urządzenia, osób lub mienia, które mogą wynikać z niewłaściwej lub nieprawidłowej obsługi.

---

9 DEKLARACJA ZGODNOŚCI CE / PATENT

9.1 DEKLARACJA ZGODNOŚCI CE

SANO Transportgeraete GMBH deklaruje, że LIFTKAR – elektryczny schodołaz jest oznaczony znakiem Certyfikatu Europejskiego CE dyrektywy Unii Europejskiej dla maszyn 98/37/EG, załącznik IIA. Niniejsza deklaracja straci ważność, jeśli w urządzeniu zostaną wprowadzone zmiany bez naszej zgody.



Ing. Jochum Bierma, dyrektor zarządzający

9.2 PATENT

System podnoszenia schodołazów SAL jest chroniony międzynarodowym patentem dla Europy, USA i Japonii. Modułowa konstrukcja ramy podstawowej Liftkar SAL oraz uchwyt obrotowy modelu FOLD również są chronione patentem.

UWAGI

KONTAKT

SANO Transportgeraete GmbH
Gewerbezeile 15
4040 Linz, Austria

Telefon: +43 7239 51010 100
Faks: +43 7239 51010 001

office@sano.at

SANO Deutschland GmbH
Geigelsteinstraße 10
83080 Oberaudorf
Niemcy

Tel. +49 8033 / 308 96 0
Fax +49 8033 / 308 96 17
info@sano-treppensteiger.de

www.sano-treppensteiger.de

SANO UK Powered Stairclimbers Ltd.
Bristol Court, Betts Avenue
Martlesham Heath
Ipswich, Suffolk / IP5 3RY, Anglia

Tel. +44 1473 / 333 889
Fax +44 1473 / 333 742
info@sano-uk.com

www.sano-uk.com

Z zastrzeżeniem zmian / LIFTKAR SAL 2022-10