NEO LIFTKAR SAL

SAL UNI / SAL ERGO / SAL FOLD / SAL FOLD-L



BRUKSANVISNING

Svenska

SANO makes life easier.

INLEDNING & FUNKTIONER **3**

1 SÄKERHETSANVISNINGAR / TEKNISKA DATA **3**

1.1 Allmänna säkerhetsanvisningar 3
1.2 Tekniska data för LIFTKAR SAL standardmodell 4
1.3 Tekniska data för litium snabbbytesbatteriet 4

2 ÖVERGRIPANDE GENOMGÅNG **5**

2.1 Modell ERGO 5
2.2 Modell UNI 6
2.3 Modell FOLD 7
2.4 Modell FOLD-L 8
2.5 Kullänk (FOLD / FOLD-L) 9
2.6 Driftenhet 9
2.7 Laddningsindikator 10
2.8 Knappen vid övre handtaget 11
2.9 Säkerhetsplatta 11
2.10 Avstängning 11

3 TA PÅ / TA AV BATTERIET **12**

3.1 Anslutning av batteriet 12
3.2 Borttagning av batteri 12

4 ANVÄNDNING **13**

4.1 Uppför trappor 13
4.2 Nerför trappor 13
4.3 Vänligen var uppmärksam med 15

5 NABBT BYTE AV BATTERI **16**

5.1 Elladdare 17

6 TILLBEHÖR OCH ALTERNATIV **18**

7 KASSERING **19**

8 GARANTI & ANSVAR **19**

8.1 Garanti 19
8.2 Ansvar 20

9 CE-FÖRSÄKRAN OM ÖVERENSSTÄMMELSE / DESIGN PATENTSKYDD **20**

KONTAKT **24**

INLEDNING & FUNKTIONER

GRATULERAR!

Med din nya LIFTKAR SAL har du en praktisk modulärt utformad säckkärra med en egenvikt av endast 16 kg. När du apterat batteriet, får denna enkla säckkärra ett extra tillval: en vanlig säckkärra för allmänt bruk på plan mark och en el-driven trappklättrare för användning i trappor. Ytterligare funktioner, såsom breda däck (även punkteringsfria), blir detta lika med en konventionell som används utomhus för professionella leveranser men med den extra bonusen att gå upp för trappor också.

LIFTKAR drar sig upp på steget ovan och hissar till endast den nödvändiga steg höjden. Under nedstigningen, fungerar motorn som en elektrisk broms och lasten förs ned. Den är också perfekt för spiral- och svängda trappor.

LIFTKAR SAL har en mekanisk koppling som förhindrar skador om enheten används för att gå nedför trappan med kontrollerna i uppstigande position. Enheten har också elektroniskt överbelastningsskydd som förhindrar uppstigning med för tung last.

Liftkar SAL har två olika hastigheter (långsam och snabb - med en hastighet på upp till 48 trappsteg per minut), plus ett brett utbud av modeller, lyftkapaciteter och extra tillbehör.
Med andra ord, en professionell trappklättrare för proffs!

För att uppdatera dig om produktnyheter samt tekniska förändringar (t. ex. tillval, tillbehör) ber vi dig att registrera din produkt online.
https://www.sano-stairclimbers.com/product-registration

1 SÄKERHETSANVISNINGAR / TEKNISKA DATA

1.1 ALLMÄNNA SÄKERHETSANVISNINGAR

- Se alltid till att det inte finns någon nedanför lasten.
- Säkra alltid lasten med lämpliga remmar eller andra tillbehör.
- Använd alltid halkfria skor. En del trappor kan vara mycket hala.
- Använd alltid skor med stålhätta.
- Placera aldrig händerna på lyftanordningen när batteriet sitter på.
- Första-gångs-användare av Liftkar SAL ska antingen köra med olastad kärra eller med en lätt last av 25 kg.
- För marktransport, ta bort batteriet för att lätta vikten på enheten och för att förhindra oavsiktlig användning i transport.



HERSTELLER
Tillverkare



HERSTELLUNGSDATUM
Tillverkningsdatum

SERIENNUMMER

Serienummer

TROCKEN AUFBEWAHREN

Förvaras på en torr plats

TEMPERATURGRENZWERTE ANWENDUNGSBEREICH 5 º C BIS 40 º C

Temperaturgränser Användningsområde

5 º C till 40 º C (41 º F till 104 º F)

GEBRAUCHSANWEISUNG BEACHTEN

Följ anvisningarna för användning

CE-KENNZEICHNUNG

CE-märkning

SERBISCHE CE-KENNZEICHEN

Serbisk CE-märkning

ELEKTROSCHROTT

Elektroniskt avfall

1.2 TEKNISKA DATA FÖR LIFTKAR SAL STANDARDMODELL

Gäller alla LIFTKAR SAL-modeller			
Lastkapacitet	110 kg	140 kg	170 kg
Maximal klättringshastighet	48 steg/min	35 steg/min	29 steg/min
Maximal steghöjd	210 mm		
Autonomi (max.) steg upp och ner	ca 2000 steg		

1.3 TEKNISKA DATA FÖR LITIUM SNABBBYTESBATTERIET

Vikt: 1,6 kg

Kapacitet: 7,2 Ah

Spänning: 29 VDC

Batterityp: Litiumjoner

2 ÖVERGRIPANDE GENOMGÅNG

2.1 MODELL ERGO

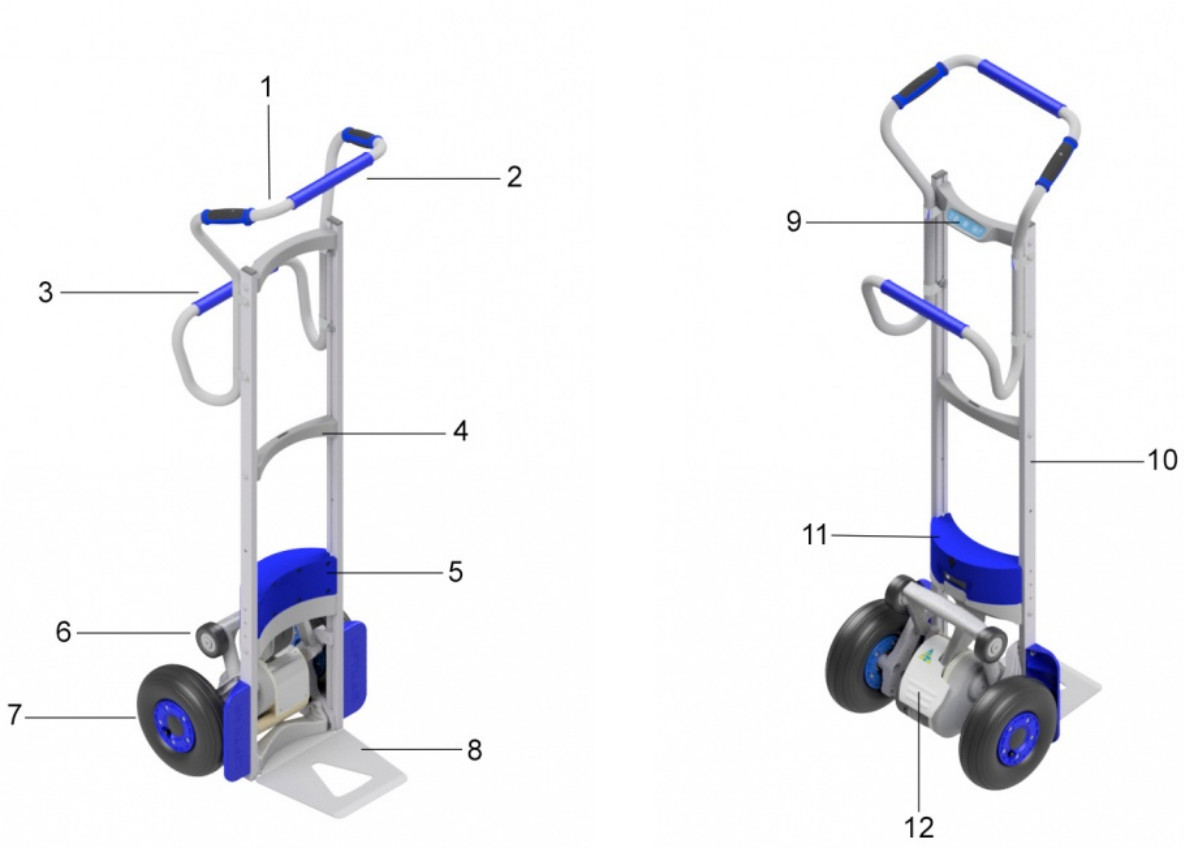

1: Upp-knapp - 2: Överhandtag - 3: Underhandtag - 4: Spröjs - 5: Snabbbyte av batteri - 6: Svängarm - 7: Huvudhjul - 8: Skyffel - 9: Kontrollpanel - 10: Ram - 11: Batterinivåindikator - 12: Säkerhetslucka

Individuella egenskaper hos Liftkar SAL Ergo:

- Upprätt hållning och maximal kontroll
- Ölfat, vattenflaskor, läsklådor, högar med däck
- Vikt: 17,2 kg

2.2 MODELL UNI

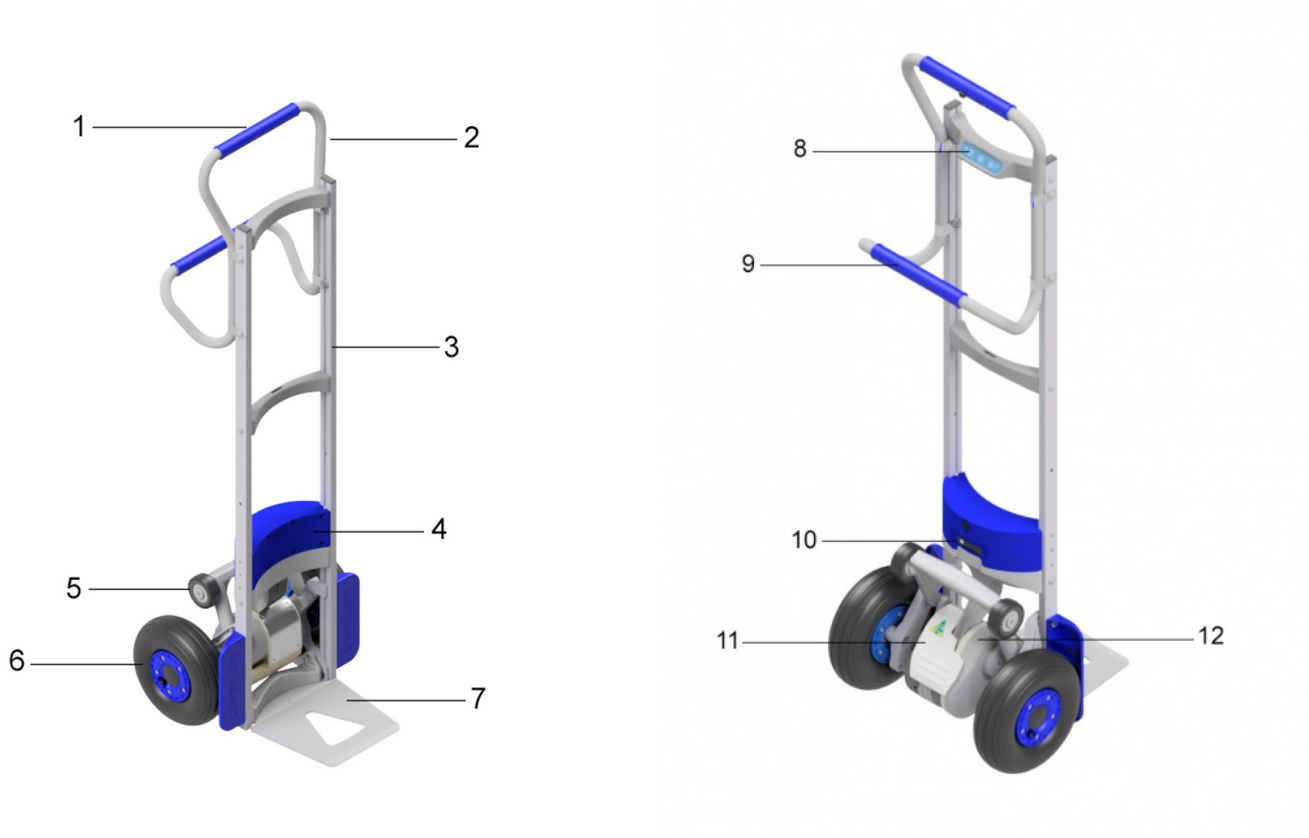

1: Upp-knapp - 2: Överhandtag - 3: Ram - 4: Snabbbyte av batteri - 5: Svängarm - 6: Huvudhjul - 7: Skyffel - 8: Kontrollpanel - 9: Underhandtag - 10: Batterinivåindikator - 11: Säkerhetslucka - 12: Lyftenhet

Individuella egenskaper för Liftkar SAL Uni:

- Den lätta allroundmaskinen för högre belastning
- Kopieringspapper, tvättcontainrar, skåp, rullade varor
- Vikt: 16,7 kg

2.3 MODELL FOLD

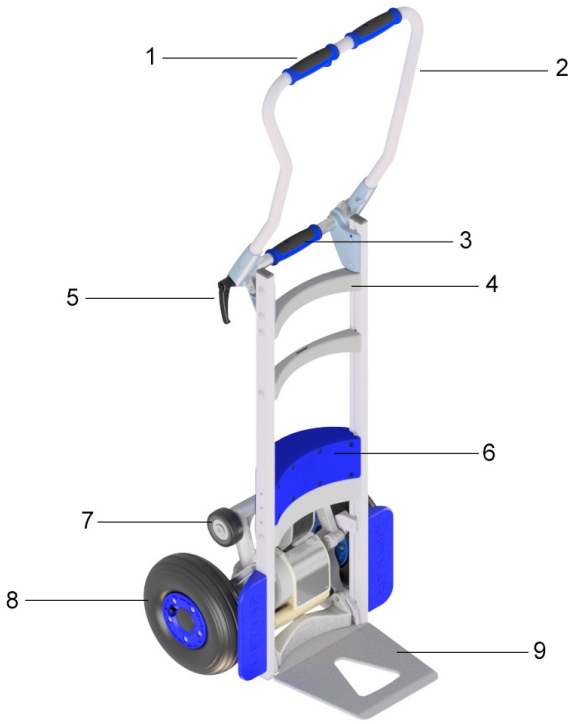

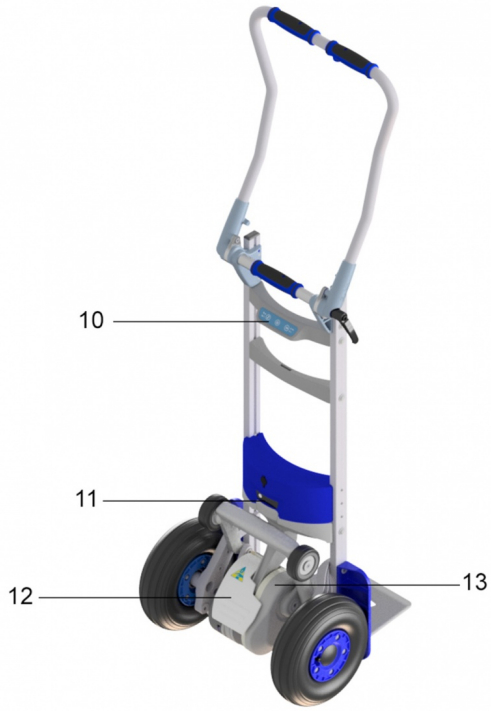

1: Upp-knapp - 2: Överhandtag - 3: Handtag för tvärrör - 4: Ram - 5: Låsspak - 6: Snabbbyte av batteri - 7: Oscillerande del - 8: Huvudhjul - 9: Skyffel - 10: Kontrollpanel - 11: Batterinivåindikator - 12: Säkerhetslucka - 13: Lyftenhet

Individuella egenskaper hos LIFTKARS FOLD:

- Hopfällbar modellvariant, passar i varje bagageutrymme
- Tvättmaskiner, golvslipar, gasflaskor
- Vikt: 17,2 kg

2.4 MODELL FOLD-L

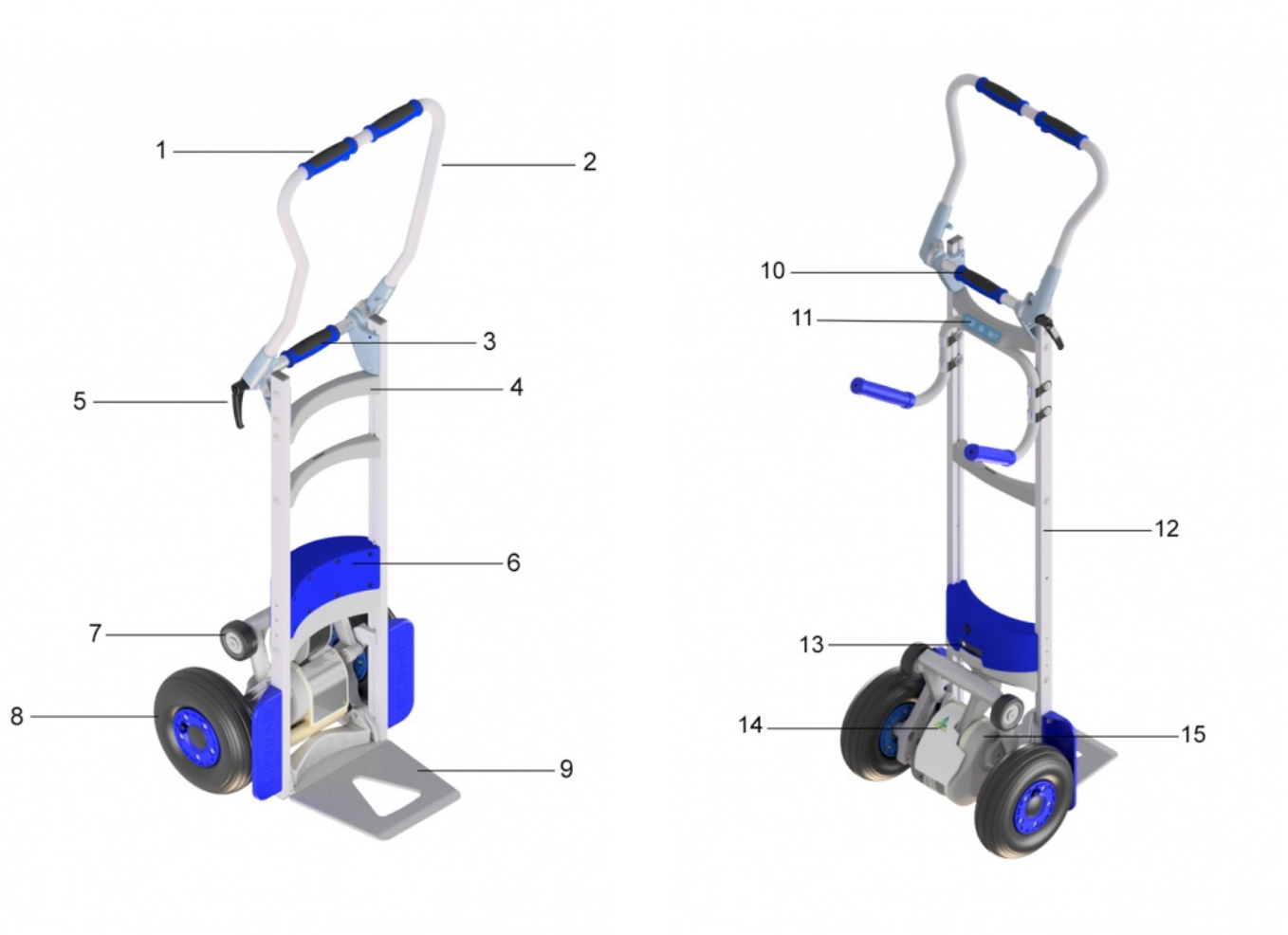

1: Upp-knapp - 2: Överhandtag - 3: Ram - 4: Låsspak - 5: Underhandtag - 6: Snabbbyte av batteri - 7: Oscillerande del - 8: Huvudhjul - 9: Skyffel - 10: Handtag för tvärrör - 11: Kontrollpanel - 12: Ram - 13: Batterinivåindikator - 14: Säkerhetslucka - 15: Lyftenhet

Individuella egenskaper hos LIFTKARS FOLD-L:

- Vikbar modellvariant med högre basram
- Stora kylskåp, dörrar, fönster, köksbänkar, kakel
- Vikt: 18,4 kg

2.5 KULLÄNK (FOLD / FOLD-L)

Den nödvändiga friktionen för den roterande kopplingen erhålls genom att flera friktionsskivor komprimeras samtidigt på vänster och höger sida. Låset måste dras åt ordentligt för att undvika glidning i handtaget.

Som regel: Låset är tillräckligt åtdraget om en operatör kan luta tillbaka lasten från upprätt position utan glidning i handtaget.

> **SÄKERHETSINSTRUKTION**
> Med tunga laster (över 100 kg) säkerställ så att låset dras åt hårt.

2.6 DRIFTENHET

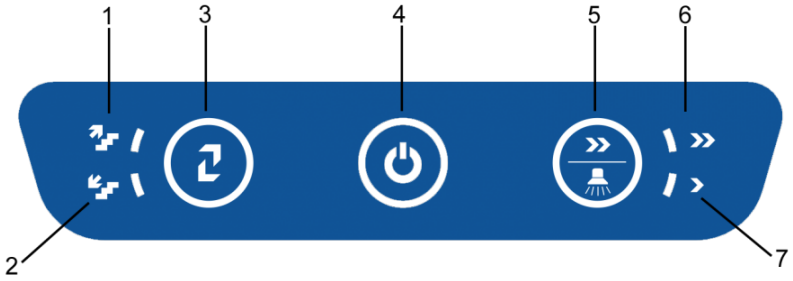

1: Visa upp - 2: Display ner - 3: Upp/Ner-knapp - 4: PÅ/AV-knapp / statusdisplay - 5: Hastighetsknapp / trappljus - 6: Visningshastighet snabb - 7: Långsam visningshastighet

2.6.1 KNAPP UPPGÅNG / NEDGÅNG

Tryck kort/snabbt på knappen för att växla LIFTKAR SAL till uppgång eller nedgång.

2.6.2 PÅ/AV-KNAPP / STATUSDISPLAY

- **Lyser grönt**: LIFTKAR är påslagen. (I upprätt läge är knappen i styret aktiv. Lyftmekanismen slås på när knappen trycks in och stannar när den släpps - se även kapitel Användning 4.1)
- **Rött**: (. Tar max 0,5 sekunder - se även kapitel Operation 4.2) LIFTKAR är i nedångsläget och känner av vikten på godset.
- **Blinkande röd**: LIFTKAR är överbelastad. (Blinkar i 3 sekunder och slocknar - Se även kapitlet Drift 4.3.3)
- **Lyser växelvis rött och grönt**: Batteriet håller på att ta slut och behöver landa snabbt. Det rekommenderas att gå ner och antingen byta batteri eller ladda upp det med den medföljande snabbladdaren.

2.6.3 PIPFUNKTIONEN

Detta är en varningsfunktion för omgivningen vid transporter på allmänna platser.

Aktivera pipfunktionen: Slå på enheten och håll in på/av-knappen i cirka 30 sekunder tills du hör ett pip. Den återkommande piptonen kvarstår sedan under hela enhetens resa.

Inaktivera pipfunktionen: Slå på enheten och håll in på/av-knappen i cirka 30 sekunder tills du hör ett pip. Enheten fortsätter sedan utan den återkommande piptonen.

2.6.4 HASTIGHET / VARVTALSOMKOPPLARE

Använd hastighetsomkopplaren för att välja antingen hög eller låg hastighet - detta kan bara användas i uppåtläget. (Vid nergång är hastigheten permanent inställd så att optimal bromsning alltid säkras - se även kapitel Operation 4.2)

Låg hastighet är lämpligt för utbildning, vid tunga laster och på svåråtkomliga ställen som exempel svängda trappor.

Trappbelysningen aktiveras genom att trycka på hastighetsknappen i ca 10 sekunder.

2.7 LADDNINGSINDIKATOR

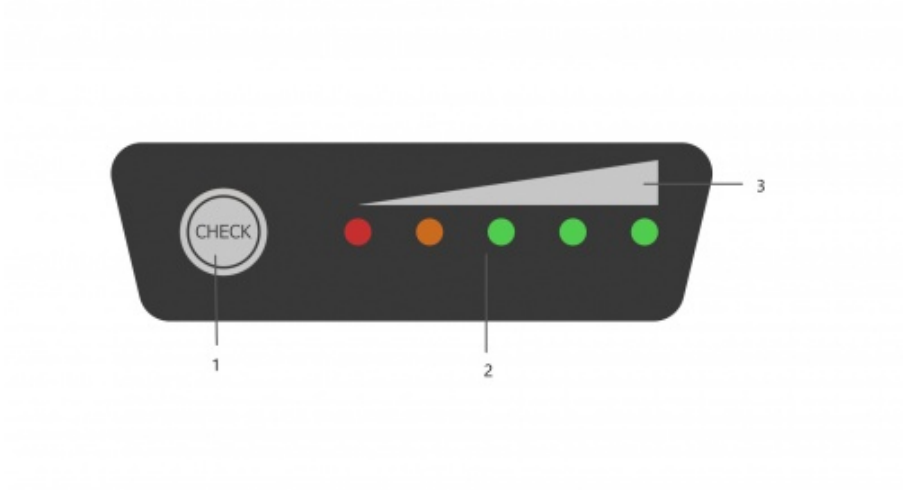

1: Aktiveringsknapp för laddningsindikator - 2: LED-display - 3: Visualisering

Genom att trycka på aktiveringsknappen slås LED-laddningsstatus på, alla fem lysdioder tänds och snabbbytesbatteriet är 100 % laddat.

0 ~ 10 %	BLINKING	OFF	OFF	OFF	OFF
10 ~ 23 %	LIGHT	BLINKING	OFF	OFF	OFF
23 ~ 35 %	LIGHT	LIGHT	OFF	OFF	OFF
35 ~ 48 %	LIGHT	LIGHT	BLINKING	OFF	OFF
48 ~ 60 %	LIGHT	LIGHT	LIGHT	OFF	OFF
60 ~ 70 %	LIGHT	LIGHT	LIGHT	BLINKING	OFF
70 ~ 80 %	LIGHT	LIGHT	LIGHT	LIGHT	OFF
80 ~ 90 %	LIGHT	LIGHT	LIGHT	LIGHT	BLINKING
90 ~ 100 %	LIGHT	LIGHT	LIGHT	LIGHT	LIGHT

2.8 KNAPPEN VID ÖVRE HANDTAGET

Denna knapp är bara aktiv i uppstigande läge.

2.9 SÄKERHETSPLATTA

För att börja tippa en last, kan det vara nödvändigt att använda foten för att hjälpa till med tippningen. Klättermekanismen på trappklättraren används normalt för detta ändamål. Säkerhetsplattan finns som säkerhet ifall foten kommer i kläm mellan platta och klättermekanismen. Om du trycker på säkerhetsplattan med foten kommer alla funktioner att stoppas.

SÄKERHETSANVISNINGAR:
Du undviker all risk om du aktiverar på-knappen efter att du tippat lasten.

2.10 AVSTÄNGNING

Batteriet tas ur drift:

- Genom att ta bort batteriet (se kapitel 3).
- Tryck på PÅ/AV-knappen längre än 3 sekunder
- Automatiskt efter 10 minuter

Borttagande av batteriet ger en högre grad av säkerhet än automatavstängning, eftersom knappen ON/OFF kan vidröras oavsiktligt.

3 TA PÅ / TA AV BATTERIET

SCHNELLWECHSELAKKU - LITHIUM AKKU
LADDA BATTERIET FÖRE FÖRSTA ANVÄNDNING

3.1 ANSLUTNING AV BATTERIET

- Sätt först i batteriet mellan styrningarna i ramen.
- Tryck ner batteriet med ett lätt sväng. Batteriet klickar.
- Din LIFTKAR är redo att användas.

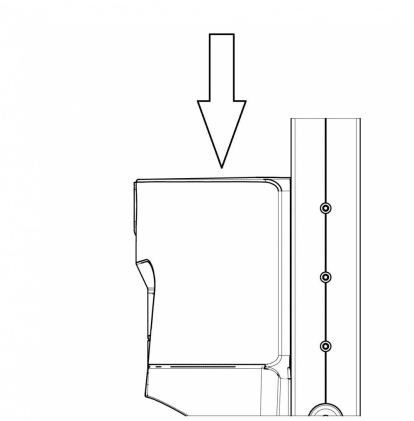

3.2 BORTTAGNING AV BATTERI

- Dra i batteriets låsspak
- Dra upp batteriet ur batteriguiderna.

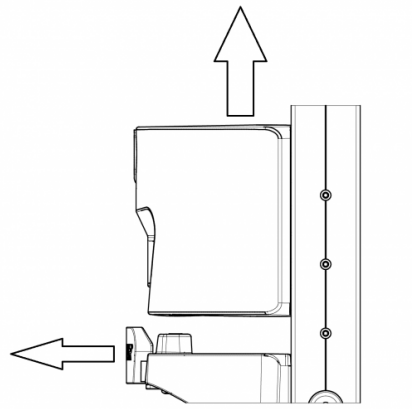

4 ANVÄNDNING

4.1 UPPFÖR TRAPPOR

Sätt i batteriet, tryck på PÅ/AV-knappen tills den lyser grönt konstant.

LIFTKAR är nu inställd för uppgång.

Genom att trycka på knappen (Q) i det övre handtaget, kommer klättermekanismen föra godset upp för steget ända tills du släpper knappen (Q).

VIKTIGT:

På varje cykel, omedelbart när klättermekanismens hjul lägger sig på trappsteget, dra LIFTKAR bakåt och lås de stora hjulen mot nästa trappsteg.

Vid flack gång med klättraren, i trappor med överhäng, kan ibland klättermekanismen fastna. Detta kan leda till överdrivet tryck på drivenheten, vilket kan göra att trappklättraren går in överbelastningsläge och stänger av sig själv. ("Återställ" med knappen PÅ/AV).

4.2 NERFÖR TRAPPOR

Sätt i batteriet om det inte redan är gjort. Tryck på PÅ/AV-knappen. Växla till nedåt läge med upp/ned-knappen. LIFTKAR är nu inställd för nedgång och stödhjulen ställer in sig automatiskt för nedgång.

Den stigande knappen Q är nu ur funktion.

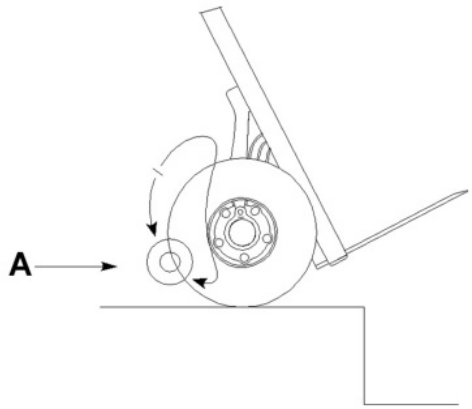

A: Nedåtgående position

Vid nedgång fungerar nu klättermekanismen som en broms utåt. Två bromsskivor för godset ner till nästa trappsteg med ergonomisk kontroll. Detta tar cirka 0,5 sek så säkerhet och kontroll kommer först.

Vid nedgång rörelsen indikatorn ljuset ändras till konstant rött. Under denna korta tid blir statusindikatorn röd och svängarmen accelererar till maximal hastighet.

VIKTIGT:

Håll tillbaka huvudhjulen mot trappsteget tills statuslampan lyser grönt igen. Det nedåtgående läget nås då och du kan köra upp igen.

Om bara lätt last transporteras, eller om operatören håller tillbaka LIFTKAR för mycket, kan svängarmen bara röra sig långsamt till den nedre positionen.

Strax innan klättermekanismen når bottenposition, kör ut Liftkar ca 10 mm. Detta är normalt och används som ett förskott signal av erfarna förare. I själva verket kan du avancera redan när stödhjulen är i kontakt med golvet. Detta resulterar i jämn och ergonomisk rörelse vid nedgång.

I trappor med korta trappsteg, till exempel på insidan av smala spiraltrappor, kan stödhjulen röra trappsteg och LIFTKAR kan röra sig ca 8 till 9 cm framåt. Detta är också normalt eftersom LIFTKAR kommer då att vara redo för nästa trappsteg igen.

Till skillnad från alla andra trappklättrare styrs detta elektriskt upp och ner istället för manuellt, eftersom stödhjulen fungerar automatiskt.

4.3 VÄNLIGEN VAR UPPMÄRKSAM MED

4.3.1 FÖRSKJUTNING AV BALANSEN

Uppför trappan kommer belastningen ändras så snart klättermekanismen börjar lyfta lasten. Du kommer snabbt bli van vid detta och kompensera detta genom att luta handtaget mot dig. Inledningsvis, innan detta sker genom automatik, bör försiktighet iakttas vid den punkt där klättermekanismen tar lasten vid uppstigning. Det finns en framåtriktad rörelse av maskinen som lätt kompenseras genom att luta handtaget bakåt.
Sänkning bakåt 10 ° till 20 ° innan stödhjulen börjar lyfta eliminerar någon större rörelse framåt.

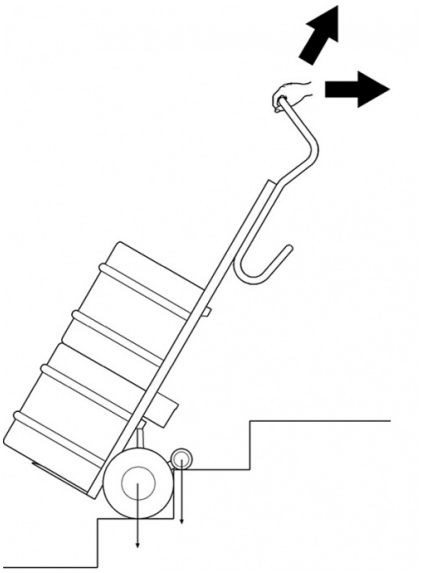

4.3.2 LÅSNING UNDER TRAPPSTEGET

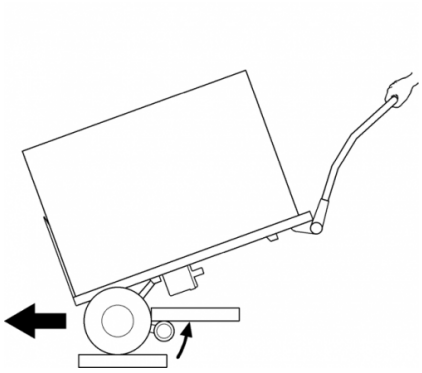

Transportera gods sker med lasten i ett välbalanserat läge. Om LIFTKAR läggs tillbaka för långt, kommer klättermekanismen lösas ut i ett nerförsläge. Elektroniken kommer att gå in i överbelastningläge och måste återställas.

4.3.3 ÖVERBELASTNING

Vid överbelastning stannar drivmotorn och statusdisplayen blinkar rött i 3 sekunder och slocknar sedan. Det är nödvändigt att slå på igen.

> När batteriet är urladdat kommer enheten att gå in i överbelastningsläge även med laster under den angivna kapaciteten.

4.3.4 LIFTKAR ÄR INTE EN GUMMIDYNA

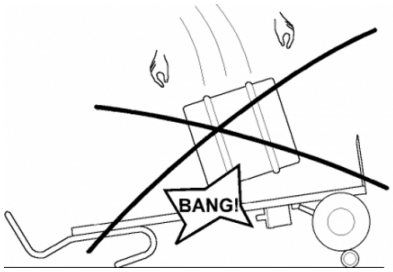

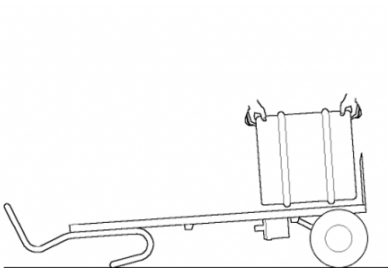

Fat/tunnor lastas ibland direkt på i liggande position med stödhjulen utfällda vilket kan skada maskinen.

Detta är inte möjligt med LIFTKAR när stödhjulen är i nedåtgående läge. Kraften går då klättermekanismen till drivenheten som då kan skadas. I princip kan kan lasta i liggande position då gummihjulen ska absorbera kraften men rekommenderas ej då det förkortar enhetens livslängd.

4.3.5 KÖR RAKT ÖVER TRAPPSTEGSKANTEN

Om enheten ej körs "rakt över trappstegskanten" så skadas undersidan av drivenheten.

4.3.6 HANTERING AV SVÄNGD TRAPP

Var uppmärksam på följande när du kör i en svängd trappa:

Vid uppgång tenderar LIFTKAR (eller någon annan handtruck) att dra sig mot trappans insida.
Början därför så långt som möjligt mot utsidan vid uppstigning.

Vid nedgång tenderar LIFTKAR att dra sig mot utsidan av trappan.
Början därför så långt som möjligt mot insidan vid nedgång.

Men om den svängda trappan fortfarande är för smal är det möjligt att röra sig i sidled genom att vända, företrädesvis vid en av de större stegen.

---

5 NABBT BYTE AV BATTERI

- Laddningsenheten stängs av automatiskt när den är fullt laddad så det är omöjligt att överladda batteriet.
- Lämna inte batteriet urladdat eller halft urladdat. Ladda alltid omedelbart efter användning.
- Den optimala temperaturen för laddning är 20 - 25 ° C. För kallt eller för varmt har en negativ inverkan på kapaciteten.
- För att batteriet ska fungera obehindrat måste celltemperaturen alltid hållas över 0°C. Vi rekommenderar därför att batteriet förvaras mellan +5°C och +25°C

		Litiumjonbatteri	Trappklättrare
Temperatur vid drift	°C	0 ... +40	-10 ... +40
Laddningstemperatur	°C	0 ... +40	-

Om batteriet inte är fulladdat eller tenderar att förlora laddning för snabbt, kommer det inte bara att minska hastigheten på LIFTKAR men också minska kapaciteten. Det kan även påverka överbelastningsläget som ett resultat, även med lätt belastning. Se Användning 4.3.3.

Laddningstid: ca 4,5 timmar beroende på laddningsstatus

5.1 ELLADDARE

Den medföljande laddaren är extremt effektiv. Med hjälp av en LED-indikering ser man laddningsstatusen tydligt. Laddindikeringen anger om batteriet är fullständigt laddat eller inte. Innan man börjar använda LIFTKAR är det en god idé att kontrollera att ackumulatorn är fullständigt laddad.



Laddastatusen visas med hjälp av en tänd LED-lampa:

- När LED-lampan lyser rött med ett fast sken laddas ackumulatorn.
- När LED-lampan lyser grönt med ett fast sken är ackumulatorn fullständigt laddat. När ackumulatorn är fulladdad (grönt ljus) kan laddaren förbli ansluten utan att ackumulatorn tar skada. I detta standby-läge förbrukar laddaren (när ackumulatorn är fulladdad) endast minimalt med kraft, den håller ackumulatorn fulladdad och förlänger livslängden. Alla dessa funktioner verkställs med hjälp av en elektronisk koppling som styr och reglerar laddströmmen vilken skickas från laddaren till det batteri som ska laddas.

5.1.1 TEKNISKA SPECIFIKATIONER

Nätspänning (50/60 Hz, 1,8 A (max.)): 100–240 V AC

Märkeffekt (ineffekt): 24 W

Laddspänning: 24 V DC

Aritmetisk laddström: 2,0 A

Kontrollmärke: cUL, CE

SÄKERHETSANVISNINGAR

Beakta följande anvisningar:



- Skydda mot fukt.
- Dra inte ut kontakten ur uttaget i kabeln.
- Använd aldrig laddaren med en skadad sladd eller kontakt, byt ut den omedelbart.
- Enheten ska anslutas direkt till en strömkälla, en förlängningssladd ska aldrig användas.
- Enheten är endast avsedd för inomhusbruk och får aldrig utsättas för regn.
- När batteriets prestanda sjunker avsevärt är det dags att byta ut batteriet.
- Förvara laddaren på en sval och torr plats när den inte används.
- Koppla bort enheten från elnätet innan du sätter i eller tar bort batteriet från enheten.
- Varning: explosiva gaser. Skydda från eld och gnistor. Säkerställ god ventilation under laddning.
- Under laddning måste batteriet vara på en väl ventilerad plats.
- Barn kan inte korrekt bedöma farorna som härrör från elektriska apparater. Låt inte barn eller handikappade använda elektriska apparater utan uppsikt.
- Enheten är inte avsedd att användas av barn och handikappade personer eller personer med otillräcklig kunskap. Såvida de inte övervakas eller ges tillräckligt med instruktioner. Barn måste övervakas för att säkerställa att de inte leker med enheten.
- Enheten får endast ladda batterier som uppfyller EN-direktiven (och är CE- eller GS-märkta).

5.1.2 AVSEDD ANVÄNDNING

- Laddaren är endast lämplig för laddning av **originala litiumjonbatterier.**

5.1.3 CE-MÄRKNING FÖR LADDARE

Laddarenheterna uppfyller de kriterier som fastställs i lågspänning och direktivet om elektromagnetisk kompatibilitet och betecknas med CE-skylten.

---

6 TILLBEHÖR OCH ALTERNATIV

En ständigt växande lista över tillbehör och alternativ finns tillgängliga. Till exempel lastplattor i olika storlekar, spännband, billaddare, olika ramhöjder, fast eller uppfällbar lastplatta.

7 KASSERING

Liftkar SAL är hållbara produkter. I slutet av sin livslängd ska trappklättrarens komponenter och laddare kasseras på rätt sätt. Se till att materialen separeras noggrant för deponering i enlighet med de materiella koder för varje komponent.

Trappklättraren innehåller inga farliga material och är fullt återvinnings-kompatibel. De tryckta kretskorten och det uppladdningsbara batteriet ska kasseras med hjälp av en lämplig återvinningsprocess.

Kasta inte batteriet i hushållets soptunna.

Sano kan organisera professionellt omhändertagande av hela trappklättraren, mot betalning, om det behövs.

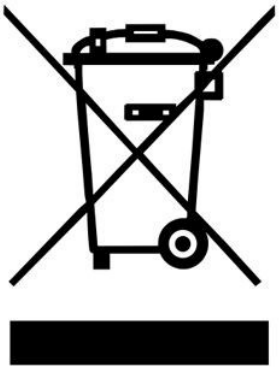

8 GARANTI & ANSVAR

8.1 GARANTI

Garantitiden för LIFTKAR SAL är 12 månader från inköpsdatum och omfattar defekt material och tillverkningsfel

Detta ingår inte i garantin:

- Normalt slitage på delar
- Skada orsakad av onormal belastning
- Skador på grund av kraftutövning
- Modifieringar av produkten eller att andra tillbehör används

8.2 ANSVAR

SANO Transportgeräte GmbH som tillverkare är inte ansvarig för säkerheten av LIFTKAR SAL om:

- LIFTKAR SAL används för annat än vad den är avsedd för.
- reparationer, installation eller annat arbete har utförts av ej behörig personal
- anvisningarna i denna bruksanvisning inte efterlevs.
- icke-originaldelar installeras eller ansluts till LIFTKAR SAL,
- originaldelar tas bort.
- Rekommendation för utbildning: Tillverkaren rekommenderar att en behörig person utbildas i användningen av apparaten. Ansvarsfriskrivning: Om den rekommenderade utbildningen inte genomförs, tar tillverkaren inget ansvar för skador på apparaten, personer eller egendom som kan uppstå till följd av felaktig eller icke ändamålsenlig användning.

9 CE-FÖRSÄKRAN OM ÖVERENSSTÄMMELSE / DESIGN PATENTSKYDD

9.1 CE-FÖRSÄKRAN OM ÖVERENSSTÄMMELSE

SANO Transportgeräte GmbH LIFTKAR SAL deklarerar att denna trappklättrare motsvarar gällande, grundläggande säkerhets- och hälsokraven i EU-riktlinjer för maskiner 2006/42/EEC, bilaga IIA. Denna försäkran förlorar sin giltighet, om ändringar utförs på enheten utan vårt godkännande.



Ing. Jochum Bierma, direktör

9.2 DESIGN PATENTSKYDD

Lyftsystemet för SAL-serien skyddas av internationella patentansökningar för Europa, USA och Japan. Den modulära konstruktionen av den grundläggande ramen är också skyddad av en patentansökan. Även för den roterande kopplingen av FOLD modellen är patentsökt.

ANMÄRKNINGAR

KONTAKT

SANO Transportgeraete GmbH
Gewerbezeile 15
4040 Linz, Österrike

Telefon: +43 7239 51010 100
Fax: +43 7239 51010 001

office@sano.at

SANO Deutschland GmbH
Geigelsteinstraße 10
83080 Oberaudorf
Germany

Tel. +49 8033 / 308 96 0
Fax +49 8033 / 308 96 17
info@sano-treppensteiger.de

www.sano-treppensteiger.de

SANO UK Powered Stairclimbers Ltd.
Bristol Court, Betts Avenue
Martlesham Heath
Ipswich, Suffolk / IP5 3RY, England

Tel. +44 1473 / 333 889
Fax +44 1473 / 333 742
info@sano-uk.com

www.sano-uk.com

Med reservation för ändringar / LIFTKAR SAL 2022-10