NEO LIFTKAR HD

HD UNI / HD FOLD / HD DOLLY / HD FOLD DOLLY



PROVOZNÍ MANUÁL

Čeština

SANO makes life easier.

PŘEDSTAVENÍ A VLASTNOSTI **3**

1 VŠEOBECNÉ BEZPEČNOSTNÍ POKYNY / TECHNICKÁ ÚDAJE **4**

1.1 Všeobecné bezpečnostní pokyny 4
1.2 Integrované bezpečnostní prvky (v závislosti na modelu) 5
1.3 Technické údaje modelů LIFTKAR HD 7
1.4 Technické údaje vyměnitelné přídavné baterie 7

2 OVLÁDACÍ PRVKY **8**

2.1 Model UNI 8
2.2 Model Fold 8
2.3 Model Dolly 9
2.4 Model Fold Dolly 9
2.5 Operační jednotka 10
2.6 Přepínač NAHORU/DOLÙ na rukojeti 11
2.7 Indikátor stavu nabití 11
2.8 Vypínání 12

3 NASAZENÍ A VYJMUTÍ VYMĚNITELNÉ BATERIE **13**

3.1 Nasazení baterie 13
3.2 Vyjmutí baterie 13

4 PROVOZ **14**

4.1 Výstup po schodech NAHORU 14
4.2 Sestup po schodech DOLÙ 14

5 JAK FUNGUJE SYSTÉM ZABRZDĚNÍ NA HRANĚ **15**

5.1 Aktivování systému 15
5.2 Deaktivace a zablokování systému brzdění na hraně schodu 15
5.3 Automatické vypnutí po delší době bez aktivity 16
5.4 Jak otestovat systém brzdění na hraně schodu 17

6 RYCHLOVÝMĚNNÁ BATERIE **18**

6.1 Nabíjecí jednotka 19

7 DOPLŇKY A MOŽNOSTI **20**

8 LIKVIDACE **21**

9 ZÁRUKA A ODPOVĚDNOST VÝROBCE ZA VADY VÝROBKU **21**

9.1 Záruka 21
9.2 Odpovědnost 21

10 PROHLÁŠENÍ O SHODĚ S CE / REGISTROVANÝ PATENT **22**

KONTAKT **24**

PŘEDSTAVENÍ A VLASTNOSTI

GRATULUJEME!

RÁDI BYCHOM VÁM POGRATULOVALI K ZAKOUPENÍ VAŠEHO NOVÉHO ELEKTRICKÉHO NÁKLADNÍHO SCHODOLEZU LIFTKAR HD.

Zvolili jste si zařízení navržené speciálně pro přepravu nákladů až do hmotnosti 330 kg využívající nejnovější technologii schodolezů pro bezpečné a efektivní zdolávání různých typů schodů.

Při vývoji zařízení LIFTKAR HD jsme se speciálně zaměřili na bezpečnost a snadné používání.

Klíčové vlastnosti:

Dva přepínače NAHORU/DOLŮ – jeden na levé a druhý na pravé rukojeti pro dokonalé uživatelské pohodlí. Ideální pro praváky i leváky.

Automatický brzdový systém zajišťuje, že se hlavní kola při zapnutém zařízení schodolez spolehlivě zastaví na hraně každého schodu.

Optimální ochranu podpůrných kol proti nárazu zajišťuje promazaná mechanická spojka.

Další vlastností je elektronická ochrana proti přetížení a následnému poškození.

2 rychlosti přepravy po schodech a dva režimy přepravy (postup po jednom schodu a plynulý postup) dokonale vyhoví každému stylu řízení.

Skvělý výkon i na točitém schodišti.

Abychom vám mohli poskytnout aktuální informace o produktech i technic- kých změnách (např. možnostech, příslušenství), zaregistrujte prosím svůj produkt online.

https://www.sano-stairclimbers.com/product-registration

1 VŠEOBECNÉ BEZPEČNOSTNÍ POKYNY / TECHNICKÁ ÚDAJE

1.1 VŠEOBECNÉ BEZPEČNOSTNÍ POKYNY

- Přesvědčte se, že se nikdo nenachází pod nákladem.
- Vždy zabezpečte náklad bezpečnostním pásem, který je součástí produktu.
- Vždy mějte obuté boty s podrážkami, které nekloužou. Některé schody bývají velmi hladké.
- Vždy mějte na nohou boty s ocelovou ochranou prstů.
- Schodolez Liftkar mohou provozovat pouze proškolené osoby.
- Nikdy nesahejte rukama do přepravního mechanismu zařízení.
- Každou přepravu nákladu po schodech naplánujte s ohledem na aktuální situaci.
- Při nakládání zařízení LIFTKAR vždy vyjměte baterii. Zaprvé není možné zařízení LIFTKAR během přepravy nechtěně zapnout a zadruhé je zařízení LIFTKAR bez baterie o 1,6 kg lehčí.



HERSTELLER

Výrobce



HERSTELLUNGSDATUM

Datum výroby



SERIENNUMMER

Sériové číslo



TROCKEN AUFBEWAHREN

Skladujte na suchém místě



TEMPERATURGRENZWERTE ANWENDUNGSBEREICH 5 º C BIS 40 º C

Teplotní limit Rozsah použití

5 º C till 40 º C (41 º F till 104 º F)



GEBRAUCHSANWEISUNG BEACHTEN

Postupujte podle návodu k použití



CE-KENNZEICHNUNG

Označení CE



SERBISCHE CE-KENNZEICHEN

Srbská značka CE



ELEKTROSCHROTT

Elektronický odpad

1.2 INTEGROVANÉ BEZPEČNOSTNÍ PRVKY (V ZÁVISLOSTI NA MODELU)

Model Fold:

- Před každým použitím schodolezu se přesvědčte, že páka pro rychlé uvolnění (obrázek 2, kapitola 2.2) na rukojetích je pevně utažená.
- Náklad musí být možné naklonit ze vztyčené pozice bez asistence jiné osoby. Pozice rukojeti vzhledem k rámu se nesmí měnit.

Model Dolly:

- Obrázek A zobrazuje sklopený bezpečnostní systém.
- Obrázek B zobrazuje roztažený bezpečnostní systém. Posuvné rameno musí s bezpečnostním systémem svírat pravý úhel.



A

A: Posuvné rameno - B: Bezpečnostní systém



B

A: Posuvné rameno - B: Bezpečnostní systém

- Před každým spuštěním schodolezu se ubezpečte, že bezpečnostní systém je správně sklopený (obrázek D).



C

Sklopný systém



D

Opěrný systém zatažený

DŮLEŽITÉ

Nenechávejte bezpečnostní systém odklopený při provozu zařízení na schodech.

1.3 TECHNICKÉ ÚDAJE MODELŮ LIFTKAR HD

MODEL	UNIVERSAL	DOLLY	FOLD	FOLD DOLLY
Hmotnost s baterií	37,1 kg	43,6 kg	37,8 kg	44,9 kg
Hmotnost bez baterie	35,5 kg	42 kg	36,2 kg	43,3 kg
Dosah schodů NAHORU A DOLŮ (v závislosti na hmotnosti nákladu)	220 kg: cca 700 schodů, 330 kg: cca. 500 schodů, 360 kg: cca 500 schodů			
Rychlost stoupání I	220 kg: cca 9 schodů/min, 330 kg: cca 6 schodů/min, 360 kg: cca 6 schodů/min			
Rychlost stoupání II	220 kg: cca 15 schodů/min, 330 kg: cca 10 schodů/min, 360 kg: cca 10 schodů/min			
Rozměry nosné desky	530 x 183 mm			

1.4 TECHNICKÉ ÚDAJE VYMĚNITELNÉ PŘÍDAVNÉ BATERIE

Vlastní hmotnost: 1,6 kg

Kapacita: 7,2 Ah

Napětí: 29 V DC

Typ baterie: Lithium-iontová

2 OVLÁDACÍ PRVKY

2.1 MODEL UNI



1

2.2 MODEL FOLD



2

2.3 MODEL DOLLY



3

2.4 MODEL FOLD DOLLY



4

2.5 OPERAČNÍ JEDNOTKA

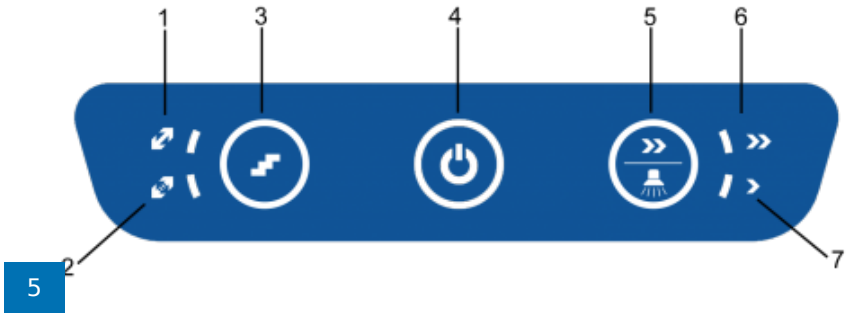

5

1: Režim více schodů – 2: Režim jednoho schodu – 3: Tlačítko pro přepínání mezi jedním schodem / více schody - 4: Tlačítko ON/OFF / indikátor stavu -5: Tlačítko přepínání rychlosti / osvětlení schodiště -6: Ukazatel rychlosti – rychle - 7: Ukazatel rychlosti – pomalu

2.5.1 REŽIM JEDNOHO/VÍCE SCHODŮ

Příslušný režim lze zvolit stisknutím tlačítka pro přepínání mezi jedním schodem / více schody. LED kontrolka zobrazí zvolený režim.

2.5.2 TLAČÍTKO ON/OFF / INDIKÁTOR STAVU

- **Svítí zeleně**: LIFTKAR je zapnutý. Zvedací mechanismus se zapne po stisknutí tlačítka a zastaví po jeho uvolnění – viz také kapitola Provoz [4.1]).
- **Svítí konstantně červeně, navíc zazní zvukový signál**: spojení s motorovou brzdou je přerušeno. Stoupání po schodech proto není možné. Odvezte zařízení k nejbližšímu prodejci a nechte ho zkontrolovat.
- **Bliká červeně**: LIFTKAR je přetížený. (Blikání trvá přibližně 3 sekundy a poté zhasne). (viz také kapitola Provoz [4.2.1])
- **Svítí střídavě červeně a zeleně**: Baterie je téměř vybitá a zařízení je třeba odstavit. Doporučujeme sjet se zařízením dolů a vyměnit baterii nebo ji dobít pomocí dodané rychlonabíječky.

2.5.3 TLAČÍTKO PŘEPÍNÁNÍ RYCHLOSTI / OSVĚTLENÍ SCHODIŠTĚ

Pomocí tlačítka přepínání rychlosti lze volit mezi vysokou a nízkou rychlostí. Rychlost výstupu po schodech závisí na modelu, viz technické údaje [1.3]).

Při učení se zacházení se zařízením, při velkém zatížení a v obtížné situaci se doporučuje nízká rychlost.

Stisknutím tlačítka přepínání rychlosti na dobu cca 10 sekund se aktivuje funkce pro osvětlení schodiště.

2.6 PŘEPÍNAČ NAHORU/DOLŮ NA RUKOJETI

Díky tomu, že je tlačítko NAHORU/DOLŮ umístěno na pravé i na levé straně rukojeti, (obrázek 6) je zařízení skvělé pro leváky i pro praváky.

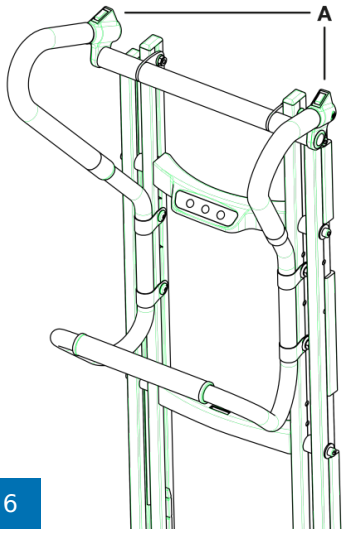

6

A: Tlačítka nahoru/dolů

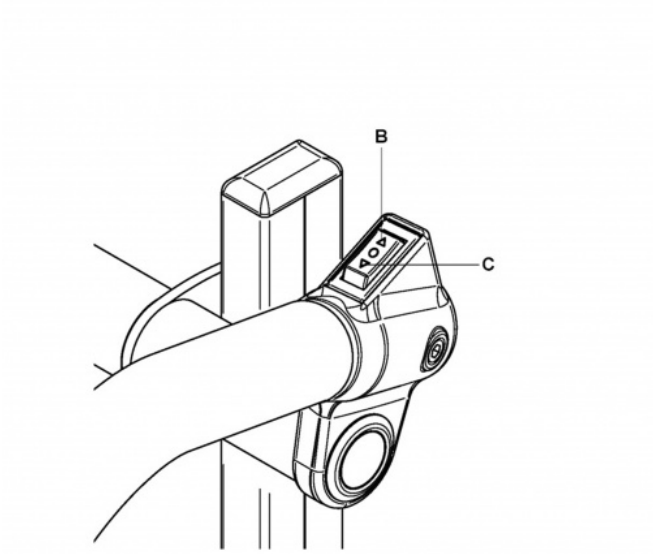

7

B: Dolů - C: Nahoru

2.7 INDIKÁTOR STAVU NABITÍ

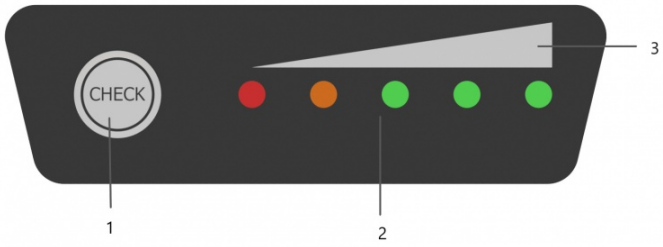

8

1: aktivační tlačítko indikátoru stavu nabití - 2: LED kontrolka - 3: vizualizace

Stisknutím aktivačního tlačítka zapněte LED indikátor stavu nabití. Pokud se rozsvítí všech pět LED kontrolek, rychlovýměnná baterie je nabitá na 100 %.

0 ~ 10 %	BLINKING	OFF	OFF	OFF	OFF
10 ~ 23 %	LIGHT	BLINKING	OFF	OFF	OFF
23 ~ 35 %	LIGHT	LIGHT	OFF	OFF	OFF
35 ~ 48 %	LIGHT	LIGHT	BLINKING	OFF	OFF
48 ~ 60 %	LIGHT	LIGHT	LIGHT	OFF	OFF
60 ~ 70 %	LIGHT	LIGHT	LIGHT	BLINKING	OFF
70 ~ 80 %	LIGHT	LIGHT	LIGHT	LIGHT	OFF
80 ~ 90 %	LIGHT	LIGHT	LIGHT	LIGHT	BLINKING
90 ~ 100 %	LIGHT	LIGHT	LIGHT	LIGHT	LIGHT

2.8 VYPÍNÁNÍ

Vypnutí je možné provést:

- Stisknutím tlačítka ON/OFF na dobu delší než 3 sekundy
- Vyjmutím rychlovýměnné baterie (viz kapitola 3)
- Uplynutím času: po cca 10 minutách se LIFTKAR sám vypne.

> Vyjmutí baterie poskytuje vyšší stupeň bezpečnosti než časové vypnutí, protože se tlačítka ON/OFF lze snadno dotknout a zařízení tak omylem zapnout.

3 NASAZENÍ A VYJMUTÍ VYMĚNITELNÉ BATERIE

SCHNELLWECHSELAKKU - LITHIUM AKKU
NABÍJENÍ BATERIE PŘED PRVNÍM POUŽITÍM

3.1 NASAZENÍ BATERIE

- Nejprve vložte baterii mezi vodítka v rámu.
- Zatlačte baterii mírným stisknutím směrem dolů. Baterie zapadne na své místo.
- Vaše zařízení LIFTKAR je připraveno k provozu.

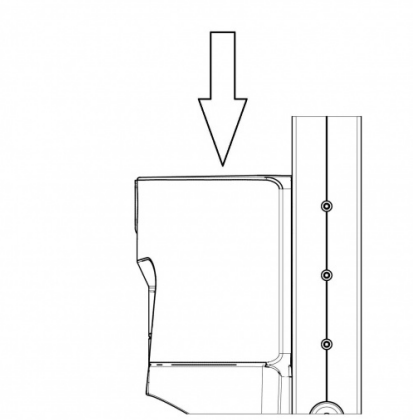

3.2 VYJMUTÍ BATERIE

- Zatáhněte za bezpečnostní páčku baterie
- Vytáhněte baterii nahoru z vodítek v rámu.

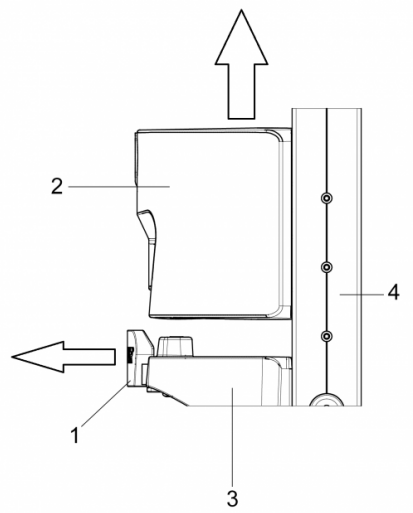

4 PROVOZ

4.1 VÝSTUP PO SCHODECH NAHORU

Vložte baterii a stiskněte a držte tlačítko ON/OFF, dokud stavový indikátor nezačne svítit zeleně.

LIFTKAR je nyní připraven k jízdě.

Stisknutím jednoho z tlačítek NAHORU/DOLŮ (obr. 6, vlevo a vpravo na rukojeti, šipka směrem nahoru k tělu) uvedete zvedací rameno s opěrnými kolečky do pohybu a LIFTKAR posunete na další schod. Tento krok se opakuje až do uvolnění tlačítka (nepřetržitý provoz). V režimu jednoho schodu se LIFTKAR zastaví poté, co se hlavní kola dotknou dalšího schodu.

DŮLEŽITÉ

Jakmile hlavní kola „dosednou“ na další schod, vždy okamžitě zařízení přesuňte, dokud nedosáhnete úrovně dalšího schodu.

4.2 SESTUP PO SCHODECH DOLŮ

Vložte baterii a stiskněte a držte tlačítko ON/OFF, dokud stavový indikátor nezačne svítit zeleně.

LIFTKAR je nyní připraven k jízdě.

Stisknutím jednoho z tlačítek NAHORU/DOLŮ (obr. 6, vlevo a vpravo na rukojeti, stiskněte šipku dolů, směrem k nákladu) uvedete zvedací rameno s opěrnými kolečky do pohybu a LIFTKAR spustíte na další schod. Tento krok se opakuje až do uvolnění tlačítka (nepřetržitý provoz). V režimu jednoho schodu se LIFTKAR zastaví poté, co se hlavní kola dotknou dalšího schodu.

DŮLEŽITÉ

Jakmile se hlavní kola dotknou schodů, vždy posuňte Liftkar dopředu k dalšímu okraji schodu. Brzda kola Lifkar spolehlivě zastaví na okraji schodu.

4.2.1 PŘETÍŽENÍ

V případě přetížení se hnací motor zastaví a indikátor stavu bliká po dobu 3 sekund červeně a zhasne. Je třeba jej znovu zapnout.

Pokud je baterie už jen málo nabitá, zobrazí se signál přetížení i tehdy, když má náklad nižší než maximální povolenou hmotnost.

4.2.2 IFTKAR NENÍ GUMOVÁ PODLOŽKA

Nikdy na zařízení LIFTKAR náklad neházejte! Doporučujeme vyvarovat se tomuto způsobu nakládání, protože způsobuje rychlejší opotřebení zařízení LIFTKAR a může v důsledku vibrací poškodit ovládací jednotku.

4.2.3 NEJEZDĚTE PŘES OBRUBNÍK ŠIKMO

Přes obrubníky a podobné hrany vždy přejíždějte tak, aby s nimi obě kola přišla do kontaktu zároveň. Předejdete tak poškození zařízení.

4.2.4 PROVOZ NA TOČITÉM SCHODIŠTI

Při provozu schodolezu na točitém schodišti prosím věnujte pozornost následujícím bodům:

Při jízdě nahoru jede zařízení Liftkar HD směrem dovnitř – tedy:
Při jízdě nahoru začněte z vnější strany.

Při jízdě dolů jede zařízení Liftkar HD směrem ven – tedy:
Při jízdě dolů začněte z vnitřní strany.

Pokud začnete výstup nebo sestup příliš blízko k zábradlí /stěně/, posuňte couvnutím schodolez na stranu (pokud možno na podestě nebo širším schodu) a začněte znovu pod menším úhlem.

---

5 JAK FUNGUJE SYSTÉM ZABRZDĚNÍ NA HRANĚ

5.1 AKTIVOVÁNÍ SYSTÉMU

Jakmile je Liftkar uveden do provozu pomocí vypínače „ON/OFF“ (obr. 5), automaticky se aktivuje okrajová brzda. Tím je zajištěno, že brzdové destičky namontované uvnitř ráfků bezpečně zablokují hlavní kola po naklonění zařízení a přiblížení se k okraji schodu. Po dosednutí hlavních kol na další schod se brzdy mechanicky uvolní. Brzdový systém zůstává aktivní a při přiblížení se k dalšímu okraji schodu se brzdný účinek opět spustí!

5.2 DEAKTIVACE A ZABLOKOVÁNÍ SYSTÉMU BRZDĚNÍ NA HRANĚ SCHODU

Systém brzdění na hraně se zablokuje, pokud LIFTKAR vypnete pomocí vypínače ZAPNOUT/VYPNOUT (obrázek 5 - LED kontrolka nesvítí ani nebliká zeleně) a zařízení je zaparkované na patní /nákladové/ desce.
LIFTKAR se nebude automaticky zastavovat na hraně schodu.

POZNÁMKA

Doporučujeme deaktivovat brzdný systém na rovných plo- chách, protože hrbolky nebo prohlubně mohou při aktivaci jedné nebo obou brzd zastavit hlavní kola.

DŮLEŽITÉ

Před zahájením každého pohybu směrem dolů přes další schod se ujistěte, že je přístroj opět zapnutý.
Snadno je rozpoznáte podle zeleně svítícího indikátoru stavu. Teprve poté se aktivuje okrajová brzda!

5.3 AUTOMATICKÉ VYPNUTÍ PO DELŠÍ DOBĚ BEZ AKTIVITY

Zapamatujte si prosím, že v rámci šetření baterie se LIFTKAR automaticky vy- píná přibližně po 10 minutách, kdy uživatel nestiskne tlačítko NAHORU/DOLŮ. Systém zabrzdění na okraji schodu se také deaktivuje (pokud je zařízení postaveno na patní /nákladové/ desce).

DŮLEŽITÉ

Po delších přestávkách před pokračováním v jízdě vždy zkontrolujte zapnutý indikátor stavu (indikátor stavu musí svítit zeleně). Teprve poté se aktivuje okrajová brzda!

POZNÁMKA

Musím se přesvědčit, že systém brzdění na hraně schodu je aktivován na každém schodu? Ne, stačí se přiblížit k hraně schodu.
Pravidlo šířky ruky: LIFTKAR stačí umístit zhruba na šířku jedné ruky od hrany schodu (vzdálenost mezi hlavními koly a hranou kroku, tj. přibližně 7–8 cm). Nyní můžete zahájit další cyklus zdvihnutí a LIFTKAR přistane bezpečně na dalším schodu.

5.4 JAK OTESTOVAT SYSTÉM BRZDĚNÍ NA HRANĚ SCHODU

Správné fungování brzdění na hraně schodu je základem bezpečného provozu schodolezu.
Je proto zcela zásadní zkontrolovat funkci brzdění na hraně schodu při každém použití schodolezu.

- Otestujte systém brzdění na hraně schodu (bez nákladu):

1. Nakloňte LIFTKAR dozadu, dokud není v úhlu přibližně 45° (obrázek 1).
2. Zapněte schodolez pomocí hlavního vypínače.
3. Když popojedete schodolezem LIFTKAR dopředu k hraně schodu, měly by se aktivovat brzdy a zastavit hlavní kola schodolezu.
4. Pokud se brzdy neaktivují jednotně (nerovnoměrné brzdění na levém a pravém kole), nepoužívejte LIFTKAR pro zdolávání schodu, dokud neprojde kontrolou provedenou autorizovaným technikem Sano.

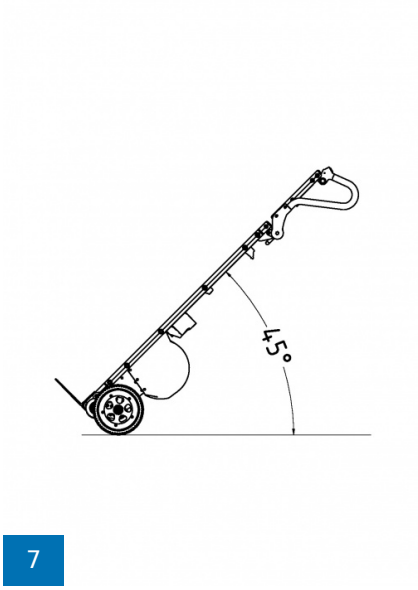

7

6 RYCHLOVÝMĚNNÁ BATERIE

- Nabíječka se po dobití automaticky přepne do režimu postupného dobíjení, takže nehrozí, že se baterie dobije příliš.
- Nenechávejte baterii vybitou nebo částečně vybitou. Vždy ji ihned po použití vozíku dobijte.
- Optimální teplota pro dobíjení je 20-25 °C. Příliš nízká nebo vysoká teplota má negativní vliv na její výkon.
- Aby byla zajištěna neomezená funkčnost, musí být teplota článků baterie vždy vyšší než 0 °C. Doporučujeme proto skladovat baterii při teplotě mezi +5 °C a +25 °C.

		Lithium-iontová baterie	Schodolez
Provozní teplota	**°C**	**0 … +40**	**-10 … +40**
Teplota nabíjení	**°C**	**0 … +40**	**-**

Pokud není baterie plně dobitá nebo se rychle vybíjí, sníží to nejen rych- lost, ale i výkon schodolezu LIFTKAR. Schodolez se pak může přepínat do režimu přetížení i při přepravě lehčího nákladu. Viz Provoz 4.3.3.

Doba nabíjení: přibližně 4,5 h v závislosti na úrovni nabití

6.1 NABÍJECÍ JEDNOTKA

Dodávaná nabíječka je extrémně výkonná. Stav nabíjení je přehledně zobrazen pomocí LED kontrolky. Indikátor nabití ukazuje, zda je baterie plně nabitá. Před použitím zařízení LIFTKAR je vhodné zkontrolovat, zda je baterie plně nabitá.



Stav nabíjení je indikován rozsvícenou LED kontrolkou:

- Pokud LED kontrolka svítí trvale červeně, baterie se nabíjí.
- Pokud LED kontrolka svítí trvale zeleně, baterie je plně nabita. Nabíječka může zůstat připojena i po úplném nabití akumulátorové baterie (zelená kontrolka), aniž by došlo k jejímu poškození. V tomto pohotovostním režimu (po úplném nabití baterie) spotřebovává nabíječka minimum energie. Tím se baterie udržuje plně nabitá a prodlužuje se její životnost. Všech těchto faktorů je dosaženo pomocí elektronického obvodu, který řídí a reguluje nabíjecí proud vysílaný z nabíječky do nabíjené akumulátorové baterie.

6.1.1 TECHNICKÉ ÚDAJE

Síťové napětí (50/60 Hz, 1,8 A (max.)): 100–240V AC

Jmenovitý výkon (vstup): 24 W

Nabíjecí napětí: 24V DC

Aritmetický nabíjecí proud: 2,0 A

Certifikační značky: cUL, CE

6.1.2 BEZPEČNOSTÍ POKYNY

Vezměte prosím na vědomí následující:

- Chraňte před vlhkem.
- Zástrčku nikdy nevytahujte ze zásuvky za kabel.
- Nepoužívejte nabíječku s poškozeným kabelem nebo zástrčkou – kabel nebo zástrčku okamžitě vyměňte.
- Zařízení by mělo být připojeno přímo ke zdroji napájení. Nikdy nepoužívejte prodlužovací kabel.
- Zařízení je určeno pouze pro vnitřní použití a nikdy by nemělo být vystaven dešti.
- Pokud se výkon baterie výrazně sníží, je třeba baterii vyměnit.
- Pokud nabíječku nepoužíváte, skladujte ji na chladném a suchém místě.
- Před vložením nebo vyjmutím baterie ze zařízení jej odpojte od elektrické sítě.
- Varování: výbušné plyny. Chraňte před ohněm a jiskrami. Během nabíjení zajistěte dostatečné odvětrávání.
- Během nabíjení musí být baterie umístěna na dostatečně odvětrávaném místě.
- Děti nejsou schopny správně vyhodnotit nebezpečí, která představují elektrická zařízení. Nedovolte dětem nebo nemohoucím osobám používat elektrická zařízení bez dozoru.
- Zařízení není určeno pro použití dětmi, nemohoucími osobami nebo osobami s nedostatečnými znalostmi. Pokud nejsou pod dohledem nebo se jim nedostalo dostatečných pokynů. Děti musí být pod dohledem, aby si se zařízením nehrály.
- Zařízení smí nabíjet pouze baterie, které jsou v souladu se směrnicemi EN (a jsou označeny značkou CE nebo GS).a

6.1.3 POUŽÍVEJTE POUZE K URČENÉMU ÚČELU

- Nabíječka je vhodná pouze pro nabíjení **originálních lithium-iontových baterií.**

6.1.4 OZNACENÍ CE NA NABÍJECCE

Nabíjecka splnuje kritéria uvedená ve Smernici o nízkonape tové a elektromagnetické kompatibilite, a proto jí bylo udele no oznacení CE.

---

7 DOPLŇKY A MOŽNOSTI

K dispozici je stále se rozrůstající seznam příslušenství a možností. Například různé velikosti lžic, bezpečnostní postroje nebo odlišné výšky rámů.

8 LIKVIDACE

Schodolezy Liftkar HD jsou odolné produkty. Po skončení jejich životnosti by měly být součásti schodolezu a nabíječka řádně zlikvidovány. Zajistěte, aby byly materiály pečlivě roztříděny za účelem likvidace v souladu s kódy materiálů jednotlivých součástí.

Schodolez neobsahuje žádné nebezpečné materiály a je plně recyklovatelný. Desky s plošnými spoji a dobíjecí baterie musí být zlikvidovány vhodným recyklačním procesem.

Nevyhazujte bateriový zdroj jen tak do běžné popelnice na komunální odpad. V případě dalších dotazů se obraťte na svého autorizovaného prodejce.

Společnost Sano může v případě potřeby za poplatek zajistit odbornou likvidaci celého schodolezu.

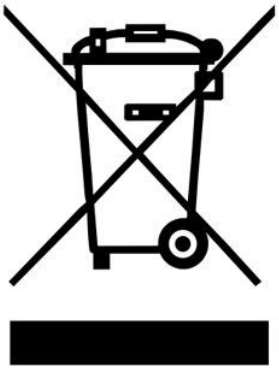

9 ZÁRUKA A ODPOVĚDNOST VÝROBCE ZA VADY VÝROBKU

9.1 ZÁRUKA

Záruční doba na LIFTKAR je 12 měsíců, a to od data zakoupení. Vztahuje se na vadný materiál a výrobní vady.

Záruka se nevztahuje na přirozené opotřebení dílů, násilné poškození a poškození způsobené nadměrným nebo nesprávným používáním!

Následné úpravy zařízení nejsou povoleny a zapříčiní ztrátu záruky!

9.2 ODPOVĚDNOST

SANO Transportgeräte GmbH nenese zodpovědnost za bezpečnost produktu LIFTKAR v těchto případech:

- LIFTKAR je používán k jinému účelu, než k jakému je určen
- opravy, instalace nebo jiné práce byly provedeny neoprávněnými osobami,
- není dodržován návod k použití
- na LIFTKAR jsou instalovány jiné součásti než od výrobce Sano
- z produktu jsou odstraněny originální části.
- Doporučení pro zaškolení: Výrobce doporučuje, aby byl spotřebič zaškolen kvalifikovanou osobou. Vyloučení odpovědnosti: Pokud doporučené školení nebude provedeno, výrobce nepřebírá žádnou odpovědnost za škody na spotřebiči, osobách nebo majetku, které mohou vzniknout v důsledku nesprávné nebo chybné obsluhy.

---

10 PROHLÁŠENÍ O SHODĚ S CE / REGISTROVANÝ PATENT

10.1 PROHLÁŠENÍ O SHODĚ S CE

SANO Transportgeraete GmbH prohlašuje, že schodolez LIFTKAR je plně v souladu s relevantními zdravotními a bezpečnostními specifikacemi stanovenými v příloze IIA Směrnice 2006/42/ES o strojních zařízeních. Veškeré změny produktu bez našeho předchozího souhlasu toto prohlášení zneplatňují.



Ing. Jochum Bierma, jednatel

10.2 REGISTROVANÝ PATENT

Modulární design rámu základny je právně chráněn patentem.

POZNÁMKY

KONTAKT

SANO Transportgeraete GmbH
Gewerbezeile 15
4040 Linz, Rakousko

Telefon: +43 7239 51010 100
Fax: +43 7239 51010 001

office@sano.at

SANO Deutschland GmbH
Geigelsteinstraße 10
83080 Oberaudorf
Germany

Tel. +49 8033 / 308 96 0
Fax +49 8033 / 308 96 17
info@sano-treppensteiger.de

www.sano-treppensteiger.de

SANO UK Powered Stairclimbers Ltd.
Bristol Court, Betts Avenue
Martlesham Heath
Ipswich, Suffolk / IP5 3RY, England

Tel. +44 1473 / 333 889
Fax +44 1473 / 333 742
info@sano-uk.com

www.sano-uk.com

Změny vyhrazeny / LIFTKAR HD 2023-03