NEO LIFTKAR HD

HD UNI / HD FOLD / HD DOLLY / HD FOLD DOLLY



ÜZEMELTETŐI KÉZIKÖNYV

Magyar

SANO makes life easier.

BEVEZETÉS ÉS FŐBB JELLEMZŐK **3**

1 BIZTONSÁGI IRÁNYELVEK / MŰSZAKI ADATOK **4**

1.1 Általános biztonsági irányelvek 4
1.2 Beépített biztonsági funkciók (modelltől függően) 5
1.3 A LIFTKAR HD modellek műszaki adatai 6
1.4 A gyorscserés akkumulátoregység műszaki adatai 6

2 VEZÉRLÉS JELLEMZŐI **7**

2.1 UNI modell 7
2.2 Fold modell 7
2.3 Dolly modell 8
2.4 Fold Dolly modell 8
2.5 Kezelőegység 9
2.6 FEL/LE kapcsoló a fogantyún 10
2.7 Öltöttségi szintjelző 10
2.8 Kikapcsolás 11

3 GYORSCSERÉS AKKUMULÁTOR BESZERELÉSE ÉS ELTÁVOLÍTÁSA **12**

3.1 Az akkumulátor telepítése 12
3.2 Az akkumulátor eltávolítása 12

4 ÜZEMELTETÉS **13**

4.1 Felfelé lépcsőzés 13
4.2 Lefelé lépcsőzés 13

5 HOGYAN MŰKÖDIK A LIFTKAR PEREMFÉKRENDSZERE **14**

5.1 A rendszer indítása 14
5.2 A peremfékrendszer kikapcsolása és blokkolása 15
5.3 Automatikus kikapcsolás hosszabb üzemen kívüli periódus után 15
5.4 A peremfékrendszer ellenőrzése 16

6 GYORSAN CSERÉLHETŐ AKKUMULÁTOR **17**

6.1 Töltőegység 18

7 TARTOZÉKOK ÉS OPCIÓK **20**

8 ÁRTALMATLANÍTÁS **20**

9 SZAVATOSSÁG ÉS TERMÉKFELELŐSSÉG **21**

9.1 Szavatosság 21
9.2 Felelősség 21

10 CE MEGFELELŐSÉGI NYILATKOZAT / BEJEGYZETT SZABADALOM **22**

KAPCSOLATBA LÉPNI **24**

BEVEZETÉS ÉS FŐBB JELLEMZŐK

GRATULÁLUNK!

SZERETNÉNK GRATULÁLNI ÖNNEK A LIFTKAR HD TÍPUSÚ, ELEKTROMOS MEGHAJTÁSÚ LÉPCSŐJÁRÓ MEGVÁSÁRLÁSÁHOZ.

Olyan berendezést választott, amelyet kifejezetten arra terveztek, és a legmodernebb lépcsőjáró technológia alkalmazásával képes legyen különböző fellépések és lépcsők biztonságos és hatékony leküzdésére.

A LIFTKAR HD fejlesztése elsősorban a felhasználói biztonságra és a felhasználóbarát kialakításra koncentrált.

Főbb jellemzők:

Két FEL/LE kapcsoló - egyik a fogantyú bal és másik a jobb oldalán - a tökéletes felhasználói kényelem érdekében. Mind bal-, mind jobbkezes kezelők számára ideális.

Automatikus fékrendszer, amely biztosítja, hogy a fő kerekek megbízhatóan megálljanak minden lépcsőfok szélén, az egység bekapcsolásának pillanatától kezdve.

Optimális védelem a támasztó kerekek ütközése ellen, az olajozott mechanikus tengelykapcsolónak köszönhetően.

A kiegészítő elektronikus védelem megelőzi a túlterhelés okozta károkat.

2 mászósebesség és két üzemmód (egylépéses üzemmód és folyamatos üzemmód), hogy tökéletesen illeszkedjen felhasználói igényekhez.

Kiváló teljesítmény az csigalépcsőkön is.

A termékinformációk, valamint a műszaki módosítások (pl. opciók, kiegészítők) frissítéséhez kérjük, regisztrálja a terméket online.
https://www.sano-stairclimbers.com/product-registration

1 BIZTONSÁGI IRÁNYELVEK / MŰSZAKI ADATOK

1.1 ÁLTALÁNOS BIZTONSÁGI IRÁNYELVEK

- Győződjön meg arról, hogy senki sincs túl közel a súlyhoz.
- Mindig biztosítsa ki a rakományt a mellékelt biztonsági hevederrel.
- Mindig csúszásmentes cipőt viseljen. Bizonyos lépcsőfokok nagyon csúszósak lehetnek.
- Mindig acélbetétes cipőt viseljen.
- Az Liftkar-t csak képzett személyzet üzemeltetheti.
- Soha ne nyúljon kézzel a berendezés szállítómechanizmusába.
- Mielőtt elkezdené, tervezzen meg minden egyes utat a lépcsőkön az aktuális helyzetnek megfelelően.
- A LIFTKAR berakásakor mindig vegye ki az akkumulátort. Egyrészt a LIFTKAR nem tud véletlenül bekapcsolni szállítás közben, másrészt a LIFTKAR 1,6 kg-mal könnyebb akkumulátor nélkül.



HERSTELLER

Gyártó



HERSTELLUNGSDATUM

A gyártás dátuma



SERIENNUMMER

Sorszám



TROCKEN AUFBEWAHREN

Száraz helyen tárolni



TEMPERATURGRENZWERTE ANWENDUNGSBEREICH 5 º C BIS 40 º C

Hőmérsékleti határértékek Alkalmazási tartomány

5 º C till 40 º C (41 º F till 104 º F)



GEBRAUCHSANWEISUNG BEACHTEN

Kövesse a használati utasításokat



CE-KENNZEICHNUNG

CE-jelölés



SERBISCHE CE-KENNZEICHEN

Szerb CE-jelölés



ELEKTROSCHROTT

Elektronikai hulladék

1.2 BEÉPÍTETT BIZTONSÁGI FUNKCIÓK (MODELLTŐL FÜGGŐEN)

Fold modell:

- Minden alkalommal, mielőtt használná a lépcsőjárót, győződjön meg róla, hogy a fogantyún található gyorskioldó kar (2. ábra, 2.2 fejezet) megfelelően meg van-e szorítva. Segítség nélkül tudni kell elbillenteni a rakományt álló pozícióból. A fogantyúszakasznak a kerethez viszonyított pozícióját nem szabad megváltoztatni.

Dolly modell:

- Az A ábra a védelmi rendszert mutatja be visszahúzott állapotban.
- A B ábra a védelmi rendszert mutatja be kiengedett állapotban. A csúszókarnak derékszögben kell lennie a védelmi rendszerhez képest.



A

A: Csúszókar - B: Védelmi rendszer



B

A: Csúszókar - B: Védelmi rendszer

- A lépcsőjáró beindítása előtt minden alkalommal győződjön meg róla, hogy a védőrendszer megfelelően össze van-e csukva (behúzott, állapot D. ábra).



C

Összecsukás



D

Támaszrendszer behúzva

FONTOS

Ne használja a védelmi rendszert kihúzott helyzetben, miközben a lépcsőjárót lépcsőn működteti.

1.3 A LIFTKAR HD MODELLEK MŰSZAKI ADATAI

MODELL	UNIVERSAL	DOLLY	FOLD	FOLD DOLLY
Súly akkumulátorral együtt	37,1 kg	43,6 kg	37,8 kg	44,9 kg
Súly akkumulátor nélkül	35,5 kg	42 kg	36,2 kg	43,3 kg
Hatótávolság lépcsőfokokban FEL és LE (a terhelt súlytól függően)	220 kg: kb. 700 lépés, 330 kg: kb. 500 lépés, 360 kg: kb. 500 lépés			
I. emelkedési sebesség	220 kg: kb 9 lépés/perc, 330 kg: kb 6 lépés/perc, 360 kg: kb 6 lépés/perc			
II. emelkedési sebesség	220 kg: kb 15 lépés/perc, 330 kg: kb 10 lépés/perc, 360 kg: kb 10 lépés/perc			
Teherhordó lap méretei	530 x 183 mm			

1.4 A GYORSCSERÉS AKKUMULÁTOREGYSÉG MŰSZAKI ADATAI

Saját súly: 1,6 kg

Kapacitás: 7,2 Ah

Feszültség: 29 VDC

Akkumulátor típusa: lítium-ion

2 VEZÉRLÉS JELLEMZŐI

2.1 UNI MODELL



1

2.2 FOLD MODELL



2

2.3 DOLLY MODELL



3

2.4 FOLD DOLLY MODELL



4

2.5 KEZELŐEGYSÉG

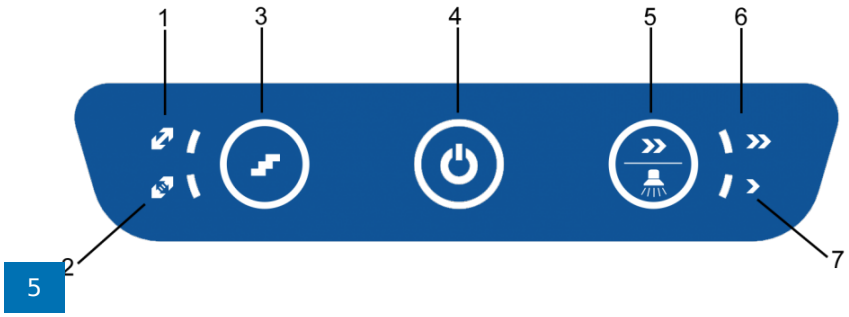

5

1: Többlépcsős mód – 2: Egylépcsős mód – 3: Egylépcsős/többlépcsős gomb - 4: ON/OFF gomb / Állapotjelző - 5: Sebesség gomb / Lépcsőfény - 6: Kijelző Sebesség gyors - 7: Kijelző Sebesség lassú

2.5.1 EGYLÉPCSŐS/TÖBBLÉPCSŐS ÜZEMMÓD

A megfelelő mód az egylépcsős/többlépcsős gomb megnyomásával választható ki. A LED kijelző mutatja a kiválasztott üzemmódot.Ha ismét röviden megnyomja a "P" gombot, az egység folyamatos üzemmódba kapcsol. Ezt a villogó zöld LED kijelző mutatja

2.5.2 ON/OFF GOMB / ÁLLAPOT - KIJELZŐ

- **Zölden világít**: A LIFTKAR be van kapcsolva. Az emelőszerkezet a gomb megnyomásakor bekapcsol, elengedésekor megáll – lásd még a Kezelés [4.1] fejezetet)
- **Amikor folyamatosan pirosan világít, egy hangjelzés is hallható**: a motorfékkel való kapcsolat megszakadt. Ezért a lépcsőzés nem lehetséges. A készülék ellenőrzéséhez vigye el azt a legközelebbi szakkereskedésbe.
- **Pirosan villog**: A LIFTKAR túlterhelt. (Ez a villogás kb. 3 másodpercig tart, majd leáll.) (lásd még a Kezelés [4.2.1] fejezetet)
- Pirosan és zölden váltakozva világít: Az akkumulátor hamarosan lemerül, és sürgősen töltésre van szükség. Javasoljuk, hogy menjen le a lépcsőn, és cserélje ki az akkumulátort, vagy töltse fel újra a mellékelt gyorstöltővel.

2.5.3 SEBESSÉG GOM / LÉPCSŐVILÁGÍTÁS

A sebességkapcsolóval választhatunk magas és alacsony sebesség között. A lépcsőzés sebessége a modelltől függ, lásd a műszaki adatokat [1.3]).

Betanulás, nagy terhelés és nehéz helyzetek esetén ajánlott az alacsony sebesség.

A lépcsővilágítás a sebesség gomb kb. 10 másodpercig tartó lenyomásával aktiválható.

2.6 FEL/LE KAPCSOLÓ A FOGANTYÚN

A fogantyú jobb és bal oldalán elhelyezett FEL/LE kapcsolóval (6. ábra) ellátott egység bal- és jobbkezes kezelők számára egyaránt ideális.

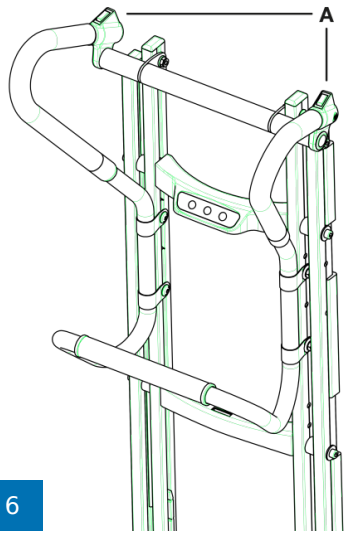

6

A: FEL/LE gombok

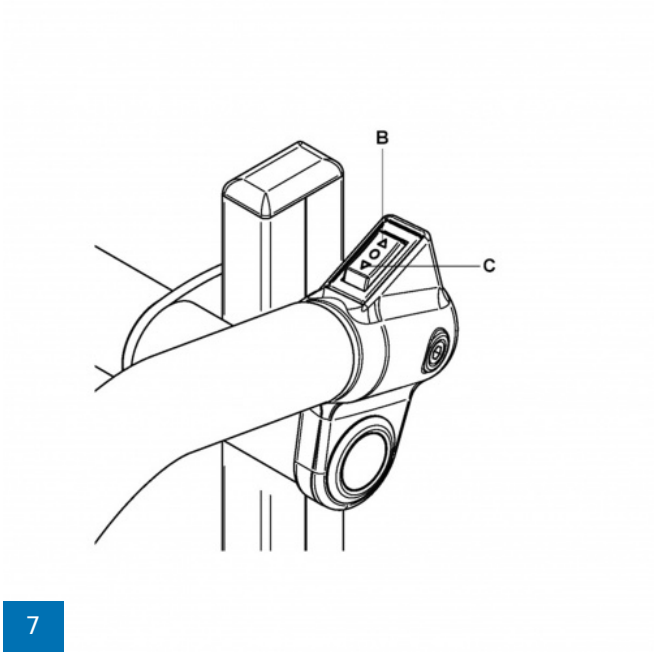

7

B: LE - C: FEL

2.7 ÖLTÖTTSÊGI SZINTJELZŐ

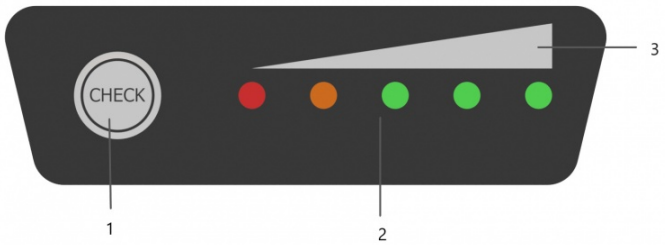

8

1: Töltésjelzőt aktiváló gomb - 2: LED kijelző - 3: Képi megjelenítés

Az aktiváló gomb megnyomásával bekapcsol a töltöttségi szint LED kijelzője, mind az öt LED világít, és a gyorscserés akkumulátor 100 %-ig fel van töltve.

0 ~ 10 %	BLINKING	OFF	OFF	OFF	OFF
10 ~ 23 %	LIGHT	BLINKING	OFF	OFF	OFF
23 ~ 35 %	LIGHT	LIGHT	OFF	OFF	OFF
35 ~ 48 %	LIGHT	LIGHT	BLINKING	OFF	OFF
48 ~ 60 %	LIGHT	LIGHT	LIGHT	OFF	OFF
60 ~ 70 %	LIGHT	LIGHT	LIGHT	BLINKING	OFF
70 ~ 80 %	LIGHT	LIGHT	LIGHT	LIGHT	OFF
80 ~ 90 %	LIGHT	LIGHT	LIGHT	LIGHT	BLINKING
90 ~ 100 %	LIGHT	LIGHT	LIGHT	LIGHT	LIGHT

2.8 KIKAPCSOLÁS

A kikapcsolás így lehetséges:

- Tartsa lenyomva az ON/OFF gombot legalább 3 másodpercig
- A gyorscserés akkumulátor eltávolítása (lásd a 3. fejezetet)
- Bizonyos idő után: kb. 10 perc elteltével a LIFTKAR kikapcsol.

Az akkumulátor eltávolítása nagyobb biztonságot nyújt, mint az időzített kikapcsolás, mivel az ON/OFF gomb megérintése könnyen előfordulhat.

3 GYORSCSERÉS AKKUMULÁTOR BESZERELÉSE ÉS ELTÁVOLÍTÁSA

SCHNELLWECHSELAKKU - LITHIUM AKKU
ELSŐ HASZNÁLAT ELŐTT TÖLTSE FEL AZ AKKUMULÁTORT

3.1 AZ AKKUMULÁTOR TELEPÍTÉSE

- Először helyezze be az akkumulátort a keretben lévő vezetők közé.
- Könnyed mozdulattal nyomja le az akkumulátort. Az akkumulátor kattan egyet.
- A LIFTKAR üzemkész állapotban van.

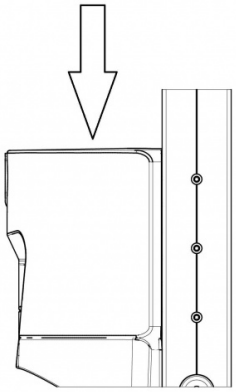

3.2 AZ AKKUMULÁTOR ELTÁVOLÍTÁSA

- Húzza meg az akkumulátort rögzítő kart
- Húzza ki az akkumulátort az akkumulátorvezetőkből.

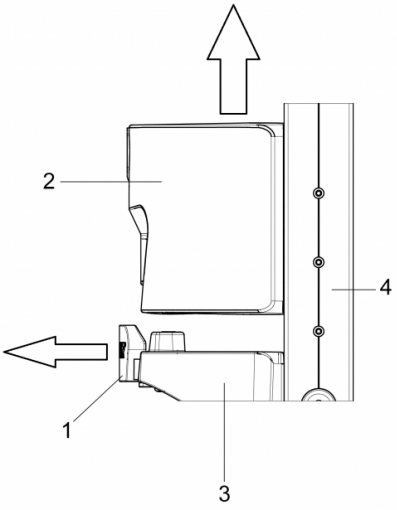

4 ÜZEMELTETÉS

4.1 FELFELÉ LÉPCSŐZÉS

Helyezze be az akkumulátort, nyomja meg az ON/OFF gombot, amíg az állapotkijelző folyamatosan zölden nem világít.

A LIFTKAR most menetkész állapotban van.

Az FEL/LE gombok egyikének megnyomásával (6. ábra, bal és jobb oldali fogantyún, a felfelé nyíl Ön felé mutat) mozgásba hozza az emelőkart a támasztókerekekkel, és a következő fokra emeli a LIFTKAR-t. Ez addig ismétlődik, amíg a gombot el nem engedi (folyamatos üzemmód). Egylépcsős üzemmódban a LIFTKAR megáll, miután a főkerekek feljutnak a következő lépcsőfokra.

FONTOS

Amint a főkerekek "megérkeznek" a következő fokon, mindig azonnal kövesse őket, mielőtt a következő lépést megkezdené.

4.2 LEFELÉ LÉPCSŐZÉS

Helyezze be az akkumulátort, nyomja meg az ON/OFF gombot, amíg az állapotkijelző folyamatosan zölden nem világít.

A LIFTKAR most menetkész állapotban van.

Az FEL/LE gombok egyikének megnyomásával (6. ábra, bal és jobb oldali fogantyún, nyomja meg a lefelé mutató nyilat - a rakomány irányába mutat) mozgásba hozza az emelőkart a támasztókerekekkel, és a következő szintre süllyeszti a LIFTKAR-t. Ez addig ismétlődik, amíg a gombot el nem engedi (folyamatos üzemmód). Egylépcsős üzemmódban a LIFTKAR megáll, miután a főkerekek feljutnak a következő lépcsőfokra.

FONTOS

Amint a főkerekek leérnek a lépcsőfokra, mindig tolja előre a Liftkar-t a lépcsőfok következő széléig. A kerékfék megbízhatóan megállítja a Liftkar-t a lépcső szélén.

4.2.1 TÚLTERHELÉS

Túlterhelés esetén a hajtómotor leáll, és az állapotjelző 3 másodpercig pirosan villog, majd kialszik. Újbóli bekapcsolás szükséges.

> Ha az akkumulátor lemerülőben van, akkor a túlterhelés-jelzés akkor is megjelenik, ha a rakomány súlya a megadott teherbírás alatt van.

4.2.2 A LIFTKAR NEM GUMISZŐNYEG!

Soha ne dobjon rakományt a LIFTKAR-ra! Javasoljuk, hogy kerülje ezt a fajta rakodási módot, mert gyorsabb kopáshoz vezet, és a rezgések következtében károsíthatja a LIFTKAR vezérlőegységet.

4.2.3 NE DERÉKSZÖGBEN KÜZDJE LE A PADKÁKAT

A padkákon vagy hasonló éleken mindig úgy menjen át, hogy mindkét kerék egyszerre érintkezzen a peremmel. Ez megakadályozza a meghajtó egység károsodását.

4.2.4 ÍVES LÉPCSŐN VALÓ HALADÁS

Kérjük, vegye figyelembe a következő pontokat, ha a lépcsőjárót íves lépcsőkön kívánja működtetni:

Felfelé haladáskor a Liftkar HD befelé fut – azaz:
Felfelé haladáskor kívülről induljon.

Lefelé haladáskor a Liftkar HD kifelé fut – azaz:
Lefelé haladáskor belülről induljon.

Ha kezd túlságosan közel kerülni a korláthoz/falakhoz, akkor tolja el oldalra készüléket annak megfordításával (lehetőleg egy pihenőn vagy szélesebb lépcsőfokon), majd induljon el újra szorosabb szögben.

---

5 HOGYAN MŰKÖDIK A LIFTKAR PEREMFÉKRENDSZERE

5.1 A RENDSZER INDÍTÁSA

Amint a Liftkar-t az „ON/OFF“ kapcsolóval üzembe helyezik (5. kép), a lépcsőfékek automatikusan működésbe lépnek. Ez biztosítja, hogy az eszköz megdöntése és a lépcső szélének megközelítése után a felnik belsejében elhelyezett fékbetétek biztonságosan blokkolják a főkerekeket. Miután a főkerekek felérnek a következő fokra, a fékek mechanikusan kioldódnak. A fékrendszer aktív marad, és amikor a következő lépcsőfok széléhez közeledik, a fékhatás újra működésbe lép!

5.2 A PEREMFÉKRENDSZER KIKAPCSOLÁSA ÉS BLOKKOLÁSA

A peremfékrendszer blokkolódik, ha a LIFTKAR-t a "BE/KI" kapcsolóval kikapcsolták (5. ábra- a LED-fény nem zöld vagy villog), és a berendezés a talplemezen áll.
A LIFTKAR ezután már nem áll meg automatikusan a lépcsőfokok szélén.

MEGJEGYZÉS

Jó ötlet a fékrendszer kikapcsolása egyenetlen talajon, mert különben, ha az egyik vagy mindkét peremfék aktív, a talaj gödrei vagy buckái megállítanák a fő kerekeket.

FONTOS

Győződjön meg arról, hogy az eszköz újra be van kapcsolva, mielőtt a következő lépcsőfok felett bármilyen ereszkedést megkezdene.
Ez könnyen felismerhető a zölden világító állapotkijelzőről. Csak ezután aktiválódnak a lépcsőfékek!

5.3 AUTOMATIKUS KIKAPCSOLÁS HOSSZABB ÜZEMEN KÍVÜLI PERIÓDUS UTÁN

Kérjük, vegye figyelembe, hogy az akkumulátor lemerülése elleni védelemként a LIFTKAR automatikusan kikapcsol, ha kb. 10 percig nincs lenyomva a FEL/LE kapcsoló. A peremfékrendszer szintén deaktiválódik (feltéve, hogy az egység a talplemezen áll).

FONTOS

Hosszabb szünetek után mindig ellenőrizze az állapotjelzőn keresztül, hogy az eszköz be van-e kapcsolva, mielőtt folytatná a haladást (az állapotjelzőnek zölden kell világítania). Csak ezután aktiválódnak a lépcsőfékek!

MEGJEGYZÉS

Minden egyes lépcsőfoknál meg kell róla győződni, hogy a peremfékrendszer aktiválva van-e? Nem, csak meg kell közelítenie a lépcsőfok szélét.
Kézszélességnyi szabály: Elég a LIFTKAR-t nagyjából egy kéznyi távolságba helyezni a lépcső szélétől (a lépcső széle és aközött a pont között, ahol a fő kerekek érintik a lépcsőfokot, kb. 7-8 cm legyen). Most elindíthatja a következő emelési ciklust, és a LIFTKAR biztonságosan fog a következő lépcsőfokra ráérkezni.

5.4 A PEREMFÉKRENDSZER ELLENŐRZÉSE

A peremfékrendszer megfelelő működése elengedhetetlen a lépcsőjáró biztonságos üzemeltetéséhez.
Ezért fontos, hogy a lépcsőjáró használata előtt minden alkalommal ellenőrizze a peremfékrendszer működését.

- Ellenőrizze a peremfékrendszert (terhelés nélkül):

- Billentse hátra kb. 45°-ban a LIFTKAR-t. (7. fotó)
- Kapcsolja be a lépcsőjárót a fő kapcsoló megnyomásával.
- Ha a LIFTKAR-t a lépcső felé tolja, a peremfékrendszernek be kell kapcsolnia, hogy a fő kerekeket lefékezze/megállítsa.
- Ha a fékek nem működnek egyformán (egyenetlen fékezés a bal és a jobb keréken), ne használja a LIFTKAR-t lépcsőzéshez, amíg egy hivatalos Sano-szerelő nem ellenőrizte azt.



7

6 GYORSAN CSERÉLHETŐ AKKUMULÁTOR

- A töltő automatikusan átkapcsol a mérsékelt töltésre, így a túltöltés nem lehetséges.
- Ne hagyja az akkumulátort lemerítve vagy félig lemerült állapotban. Használat után azonnal töltse fel.
- A töltés optimális hőmérséklete 20-25°C. A túl hideg vagy túl meleg környezet negatív hatást gyakorol a kapacitásra.
- A korlátlan működés érdekében az akkumulátor cellahőmérsékletét mindig 0 °C felett kell tartani. Ezért javasoljuk, hogy az akkumulátort +5°C és +25°C között tárolja.

		Lítium-ion akkumulátor	Lépcsőmászó
Üzemi hőmérséklet	°C	0 ... +40	-10 ... +40
Töltési hőmérséklet	°C	0 ... +40	-

Ha az akkumulátor nem lett teljesen feltöltve, vagy túl gyorsan veszít a töltésből, akkor ez nem csak a LIFTKAR sebességét, hanem a kapacitását is csökkenti. Ennek következtében túlterhelési üzemmódba válthat, még könnyű rakomány esetén is. Lásd az üzemeltetést 4.3.3.

Töltési idő: kb. 4,5 óra töltöttségi szinttől függően

6.1 TÖLTŐEGYSÉG

A mellékelt töltő rendkívül nagy teljesítményű. A LED-kijelző egyértelműen mutatja a töltés állapotát. A töltöttségjelző mutatja, hogy az akkumulátor teljesen fel van-e töltve vagy sem. A LIFTKAR használata előtt érdemes ellenőrizni, hogy az akkumulátor teljesen fel van-e töltve.



A töltés állapotát egy világító LED jelzi:

- Ha a LED folyamatosan pirosan világít, az akkumulátor töltése folyamatban van.
- Ha a LED folyamatosan zölden világít, az akkumulátor teljesen fel van töltve. A töltő az akkumulátor teljes feltöltése (zöld fény) után is csatlakoztatva maradhat anélkül, hogy az akkumulátor károsodna. A töltő ebben a készenléti üzemmódban (az akkumulátor teljes feltöltése után) minimális energiát fogyaszt, így az akkumulátor teljesen feltöltve marad, és meghosszabbodik az élettartama. Mindezek a tényezők egy elektronikus kapcsoló segítségével valósulnak meg, amely vezérli és szabályozza a töltőből a töltendő akkumulátorhoz küldött töltőáramot.

6.1.1 MŰSZAKI ADATOK

Hálózati feszültség (50/60 Hz, 1,8 A (max.)): 100-240 V AC

Névleges teljesítmény (bemeneti): 24 W

Töltési feszültség: 24 V DC

Aritmetikai töltési áram: 2,0 A

Jóváhagyási jel: cUL, CE

6.1.2 BIZTONSÁGI IRÁNYELVEK

Kérjük, vegye figyelembe a következőket:

- Védje a nedvességtől.
- Kérjük, ne a vezetéknél fogva húzza ki a dugót a konnektorból.
- Soha ne használja a töltőt sérült kábellel vagy dugóval, hanem haladéktalanul cserélje ki.
- A készüléket közvetlenül a tápegységhez kell csatlakoztatni, soha ne használjon hosszabbító kábelt.
- A készülék kizárólag beltéri használatra készült, és soha nem szabad esőnek kitenni.
- Ha az akkumulátor teljesítménye jelentősen csökken, ideje kicserélni az akkumulátort.
- Használaton kívül tárolja a töltőt hűvös és száraz helyen.
- Válassza le a készüléket a hálózatról, mielőtt behelyezi vagy eltávolítja az akkumulátort a készülékből.
- Figyelmeztetés: robbanásveszélyes gázok. Tűztől és szikrától védendő. Töltés közben gondoskodjon jó szellőzésről.
- Töltés közben az akkumulátort jól szellőző helyen kell tartani.
- A gyerekek nem tudják megfelelően felmérni az elektromos készülékekből származó veszélyeket. Ne engedje, hogy gyermekek vagy sérült személyek felügyelet nélkül használják az elektromos készülékeket.
- A készüléket nem használhatják gyermekek és fogyatékkal élő személyek, illetve nem megfelelő ismeretekkel rendelkező személyek. Hacsak nem felügyelik őket, vagy nem kapnak megfelelő utasításokat. A gyermekeket felügyelni kell, hogy ne játsszanak a készülékkel.
- A készülék csak az EN irányelveknek megfelelő (és CE vagy GS jelzéssel ellátott) akkumulátorok töltésére használható.

6.1.3 KIZÁRÓLAG RENDELTETÉSSZERŰEN HASZNÁLJA

- A töltő csak az eredeti lítium-ion akkumulátorok töltésére alkalmas.

6.1.4 A TÖLTŐK CE-JELÖLÉSE

A töltők megfelelnek az alacsony feszültségről és az elektromágneses kompatibilitásról szóló irányelvek alapvető követelményeinek, ezért CE-jelöléssel rendelkeznek.

7 TARTOZÉKOK ÉS OPCIÓK

A tartozékok és opciók folyamatosan bővülő listája elérhető. Például különböző lapátméretek, biztonsági övek vagy különböző vázmagasságok.

8 ÁRTALMATLANÍTÁS

A Liftkar HD lépcsőjárók tartós termékek. Használati idejük lejártával a lépcsőjáró alkatrészeit és a töltőt megfelelően meg kell semmisíteni. Gondoskodjon arról, hogy az egyes összetevőkre vonatkozó anyagkódoknak megfelelően gondosan szétválassza az anyagokat az ártalmatlanításhoz.

A lépcsőjáró nem tartalmaz veszélyes anyagokat, és teljes mértékben újrahasznosítható. A nyomtatott áramköri lapokat és az újratölthető akkumulátort megfelelő újrahasznosítási eljárás keretében kell ártalmatlanítani.

Az akkumulátoregységet azonban ne dobja egyszerűen a háztartási szemetesbe. Ha további kérdése van, kérdezze viszonteladóját.

A Sano szükség esetén megszervezi a teljes lépcsőjáró egység szakszerű, térítés ellenében történő ártalmatlanítását

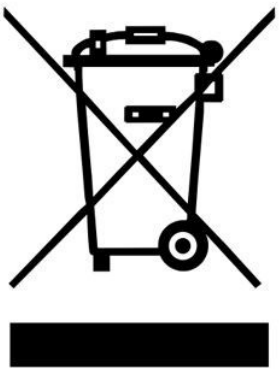

9 SZAVATOSSÁG ÉS TERMÉKFELELŐSSÉG

9.1 SZAVATOSSÁG

A LIFTKAR jótállási ideje a vásárlás napjától számított 12 hónap, ami az anyaghibákat és a gyártási hibákat fedi le.

A garancia nem vonatkozik a normál használatból eredő kopó alkatrészekre, a fizikai sérülésekre és a túlzott vagy nem rendeltetésszerű használatból eredő károkra!

A készülék utólagos módosítása nem megengedett, ill. ebben az esetben a garancia érvényét veszti!

9.2 FELELŐSSÉG

A SANO Transportgeräte GmbH nem felelős a LIFTKAR biztonságáért, ha:

- a LIFTKAR-t a rendeltetésszerűtől eltérő célra használják.
- engedély nélküli személyek végeztek javítási, szerelési vagy egyéb munkálatokat.
- a kézikönyvben található utasításokat nem tartják be.
- nem Sano alkatrészeket szerelnek be vagy kapcsolnak a LIFTKAR-hoz.
- az eredeti alkatrészeket eltávolítják.
- Képzési ajánlás: A gyártó azt ajánlja, hogy a készüléket szakképzett személy képezze ki. Felelősség kizárása: Ha az ajánlott oktatást nem végzik el, a gyártó nem vállal felelősséget a készülékben, személyekben vagy vagyontárgyakban a helytelen vagy helytelen üzemeltetésből eredő károkért.

---

10 CE MEGFELELŐSÉGI NYILATKOZAT / BEJEGYZETT SZABADALOM

10.1 CE MEGFELELŐSÉGI NYILATKOZAT

A SANO Transportgeräte GmbH kijelenti, hogy a LIFTKAR lépcsőjáró kézikocsi teljes mértékben megfelel a gépekre vonatkozó 2006/42/EK irányelv IIA. függelékében meghatározott vonatkozó biztonsági és egészségvédelmi követelményeinek. Ez a nyilatkozat érvényét veszti, ha előzetes jóváhagyásunk nélkül bármilyen változtatást hajtanak végre a terméken.



Ing. Jochum Bierma, vezérigazgató

10.2 BEJEGYZETT SZABADALOM

Az alapkeret moduláris felépítését szabadalmi bejelentés védi.

KAPCSOLATBA LÉPNI

SANO Transportgeraete GmbH
Gewerbezeile 15
4040 Linz, Ausztria

Telefon: +43 7239 51010 100
Fax: +43 7239 51010 001

office@sano.at

SANO Deutschland GmbH
Geigelsteinstraße 10
83080 Oberaudorf
Németország

Tel. +49 8033 / 308 96 0
Fax +49 8033 / 308 96 17
info@sano-treppensteiger.de

www.sano-treppensteiger.de

SANO UK Powered Stairclimbers Ltd.
Bristol Court, Betts Avenue
Martlesham Heath
Ipswich, Suffolk / IP5 3RY, Anglia

Tel. +44 1473 / 333 889
Fax +44 1473 / 333 742
info@sano-uk.com

www.sano-uk.com

Utólagos frissítések elképzelhetők / LIFTKAR HD 2023-03