NEO LIFTKAR HD

HD UNI / HD FOLD / HD DOLLY / HD FOLD DOLLY



HANDLEIDING

Nederlands

SANO makes life easier.

INLEIDING **3**

1 VEILIGHEIDSINSTRUCTIES / TECHNISCHE GEGEVENS **4**

1.1 Algemene veiligheidsinstructies 4
1.2 Veiligheidsrelevante machinedetails (afhankelijk van type) 5
1.3 Technische gegevens van de LIFTKAR HD-modellen 6
1.4 Technische gegevens van de snelwisselaccu 6

2 BEDIENINGSELEMENTEN **7**

2.1 Model UNI 7
2.2 Model Fold 7
2.3 Model Dolly 8
2.4 Model Fold Dolly 8
2.5 Bedieningseenheid 9
2.6 Omhoog/omlaag-knop op de handgreep 10
2.7 Laadniveau-indicator 10
2.8 Uitschakelen 11

3 DE SNELWISSELACCU PLAATSEN EN VERWIJDEREN **12**

3.1 Accu plaatsen 12
3.2 De accu verwijderen 12

4 GEBRUIK **13**

4.1 Trap naar boven lopen 13
4.2 Trap naar beneden lopen 13

5 FUNCTIE VAN DE LIFTKAR TRAPRANDREMMEN **14**

5.1 Activering 14
5.2 Deactiveren en vergrendelen van de traprandremmen 14
5.3 Automatische uitschakeling van het apparaat na een lange periode van inactiviteit 15
5.4 Functietest van traprandremmen 16

6 SNELWISSELACCU **17**

6.1 Lichtnetadapter 18

7 ACCESSOIRES EN OPTIES **19**

8 AFVOEREN BIJ EINDE LEVENSDUUR **20**

9 GARANTIE EN AANSPRAKELIJKHEID **20**

9.1 Garantie 20
9.2 Aansprakelijkheid 21

10 CE-CONFORMITEITSVERKLARING / OCTROOIBESCHERMING **21**

CONTACT **24**

INLEIDING

HARTELIJK GEFELICITEERD!

Gefeliciteerd met uw aankoop van de Liftkar HD elektrische trappenklimmer!

U hebt gekozen voor een apparaat dat gebruikmaakt van de nieuwste technologie op het gebied van veilig traplopen en dat bovendien geschikt is voor een breed scala aan trappen.

Tijdens de ontwikkeling van de Liftkar HD werd bijzondere aandacht besteed aan de veiligheid van de bediener en het gebruiksgemak.

Basiskenmerken:

Twee omhoog/omlaag schakelaars links en rechts op de handgreep zorgen voor veel gebruiksgemak! Perfect voor zowel links- als rechtshandigen.

Een remsysteem dat automatisch in werking treedt wanneer het apparaat wordt ingeschakeld zorgt ervoor dat de hoofdwielen tijdig voor het einde van elke trede veilig afremmen.

Optimale bescherming tegen plotselinge belasting van de steunwielen dankzij een mechanische (gesmeerde) slipnaaf.

Een extra elektronische overbelastingsbeveiliging beschermt tegen overladen.

Snelheidsniveaus en twee bedrijfsmodi (per trede en continue-modus) voor perfecte aanpassing aan uw persoonlijke rijstijl!

Ook ideaal voor wenteltrappen!

Door uw product online te registreren, informeren wij u automatisch per e-mail over nieuws en technische wijzigingen (opties, accessoires, etc.).
https://www.sano-stairclimbers.com/product-registration

1 VEILIGHEIDSINSTRUCTIES / TECHNISCHE GEGEVENS

1.1 ALGEMENE VEILIGHEIDSINSTRUCTIES

- Let op, er mogen zich geen personen onder de last bevinden!
- Zet de lading altijd vast met de meegeleverde spanband!
- Draag altijd antislipschoenen. Trappen kunnen soms erg glad zijn.
- Draag altijd schoenen met stalen neuzen
- De Liftkar mag alleen worden bediend door personen die hiervoor zijn getraind.
- Steek nooit uw handen in het bewegende mechanisme van het apparaat
- Bekijk de situatie en trap voordat u begint met traplopen
- Verwijder altijd de accu wanneer u de LIFTKAR laadt. Ten eerste kan de LIFTKAR zichzelf dan niet onbedoeld inschakelen tijdens transport, ten tweede is de LIFTKAR 1,6 kg lichter zonder accu.



HERSTELLER

fabrikant



HERSTELLUNGSDATUM

productiedatum



SERIENNUMMER

serienummer



TROCKEN AUFBEWAHREN

Droog bewaren



TEMPERATURGRENZWERTE ANWENDUNGSBEREICH 5 º C BIS 40 º C

Temperatuurgrenzen toepassingsgebied

5 º C till 40 º C (41 º F till 104 º F)



GEBRAUCHSANWEISUNG BEACHTEN

Gebruiksaanwijzing in acht nemen



CE-KENNZEICHNUNG

CE-markering



SERBISCHE CE-KENNZEICHEN

Servische CE-markering



ELEKTROSCHROTT

elektronisch afval

1.2 VEILIGHEIDSRELEVANTE MACHINEDETAILS (AFHANKELIJK VAN TYPE)

Model Fold:

- Controleer voor elk gebruik of de snelspanner (afbeelding 2, hoofdstuk 2.2) van het stuur goed vastzit. Het moet mogelijk zijn om de last vanuit een staande positie te kantelen zonder hulp van buitenaf. De positie van de handgreep ten opzichte van het frame mag niet veranderen.

Model Dolly:

- Afbeelding A toont het ondersteuningssysteem in ingetrokken toestand
- Afbeelding B toont het ondersteuningssysteem in de uitgeschoven stand. Het verschuifbare deel moet haaks op het steunsysteem staan.



A

A: Schuifdeel – B: ondersteuningssysteem



B

A: Schuifdeel – B: ondersteuningssysteem

- Controleer voor elk gebruik van de trappenklimmer of het ondersteuningssysteem goed is ingeklapt (vergrendeld, afbeelding D).



C

Kliksysteem



D

Ondersteuningssysteem ingeschakeld

BELANGRIJK

Het ingezette ondersteuningssysteem is **niet bedoeld** voor gebruik bij traplopen.

1.3 TECHNISCHE GEGEVENS VAN DE LIFTKAR HD-MODELLEN

MODEL	UNIVERSAL	DOLLY	FOLD	FOLD DOLLY
Gewicht met batterij	37,1 kg	43,6 kg	37,8 kg	44,9 kg
Gewicht zonder batterij	35,5 kg	42 kg	36,2 kg	43,3 kg
Bereik in treden OP OG NED (afhankelijk van het geladen gewicht)	220 kg: ca. 700 treden, 330 kg: ca. 500 treden, 360 kg: ca. 500 treden			
Stijgsnelheid I	220 kg: ca. 9 treden/min., 330 kg: ca. 6 treden/min., 360 kg: ca. 6 treden/min.			
Stijgsnelheid II	220 kg: ca. 15 treden/min., 330 kg: ca. 10 treden/min., 360 kg: ca. 10 treden/min.			
Afmetingen van de schop	530 x 183 mm			

1.4 TECHNISCHE GEGEVENS VAN DE SNELWISSELACCU

Eigen gewicht: 1,6 kg

Capaciteit: 7,2 Ah

Spanning: 29 VDC

Type accu: Lithium ion

2 BEDIENINGSELEMENTEN

2.1 MODEL UNI



1

2.2 MODEL FOLD



2

2.3 MODEL DOLLY



3

2.4 MODEL FOLD DOLLY



4

2.5 BEDIENINGSEENHEID

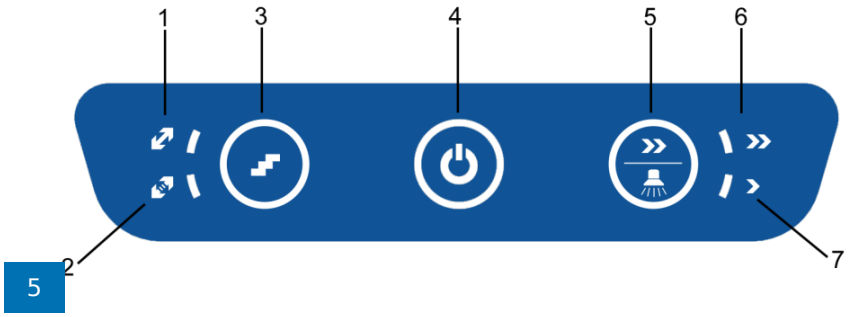

5

1: Modus meerdere treden - 2: Modus enkele trede - 3: Enkele trede/meerdere treden-knop - 4: AAN/UIT-knop / status - display - 5: Snelheidsknop / trapverlichting - 6: Snelheidsweergave snel - 7: Snelheidsweergave langzaam

2.5.1 MODI ENKELE/MEERDERE TREDEN

De gewenste modus kan worden geselecteerd door op de knop voor enkele trede/meerdere treden te drukken. Het LED-display geeft de geselecteerde modus aan.

2.5.2 AAN/UIT-KNOP / STATUS-DISPLAY

- **Brandt groen**: De LIFTKAR is ingeschakeld. Het hefmechanisme schakelt in wanneer de knop wordt ingedrukt en stopt wanneer deze wordt losgelaten - zie ook het hoofdstuk Bediening [4.1])
- **Brandt constant rood en er klinkt een pieptoon**: de verbinding met de motorrem is onderbroken. Traplopen is dan niet mogelijk. Breng het apparaat naar de dichtstbijzijnde dealer om een inspectie te laten uitvoeren.
- **Knippert rood**: De LIFTKAR is overbelast. (Dit knipperen duurt ongeveer 3 seconden en stopt dan). (zie ook hoofdstuk Bediening [4.2.1])
- **Brandt afwisselend rood en groen**: De accu raakt leeg en moet dringend geladen worden. Het is raadzaam naar beneden te gaan en de accu te vervangen of op te laden met de bijgeleverde snellader.

2.5.3 SNELHEIDSKNOP / TRAPVERLICHTING

De snelheidsschakelaar kan worden gebruikt om te kiezen tussen hoge en lage snelheid. De stijgsnelheid is afhankelijk van het model, zie technische gegevens [1.3]).

De lage snelheid wordt aanbevolen voor het aanleren, zware lasten en moeilijke situaties.

Als u de snelheidstoets gedurende ca. 10 seconden ingedrukt houdt, wordt de trapverlichting geactiveerd.

2.6 OMHOOG/OMLAAG-KNOP OP DE HANDGREEP

Een omhoog/omlaag-knop op de linker- en rechter handgreep zorgt voor optimaal rijcomfort voor zowel links- als rechtshandigen (afbeelding 6).

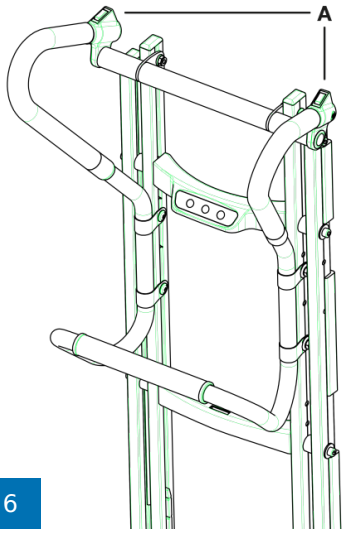

6

A: Omhoog-omlaag knop

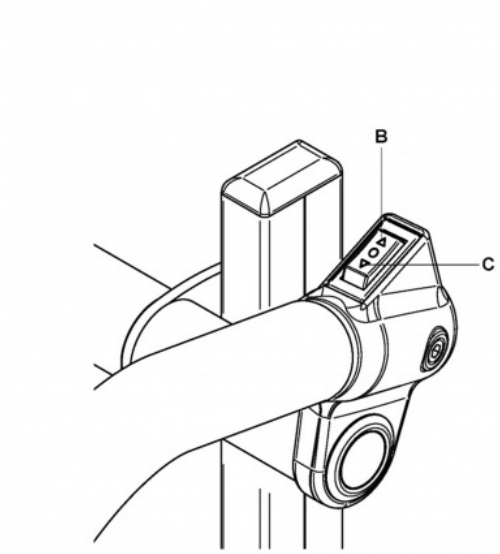

7

B: Omlaag- C: Omhoog

2.7 LAADNIVEAU-INDICATOR

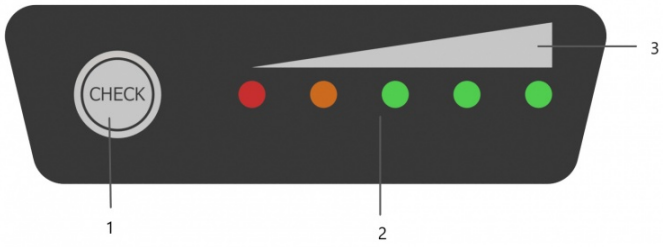

8

1: Activeringsknop laadniveau-indicator - 2: LED-display - 3: Visualisatie

Druk op de activeringsknop om de LED-indicator voor het oplaadniveau in te schakelen; als alle vijf LED's oplichten, is de snelwisselaccu 100% opgeladen.

0 ~ 10 %	BLINKING	OFF	OFF	OFF	OFF
10 ~ 23 %	LIGHT	BLINKING	OFF	OFF	OFF
23 ~ 35 %	LIGHT	LIGHT	OFF	OFF	OFF
35 ~ 48 %	LIGHT	LIGHT	BLINKING	OFF	OFF
48 ~ 60 %	LIGHT	LIGHT	LIGHT	OFF	OFF
60 ~ 70 %	LIGHT	LIGHT	LIGHT	BLINKING	OFF
70 ~ 80 %	LIGHT	LIGHT	LIGHT	LIGHT	OFF
80 ~ 90 %	LIGHT	LIGHT	LIGHT	LIGHT	BLINKING
90 ~ 100 %	LIGHT	LIGHT	LIGHT	LIGHT	LIGHT

2.8 UITSCHAKELEN

Uitschakelen is mogelijk door:

- De ON/OFF-knop langer dan 3 seconden in te drukken
- De snelwisselaccu te verwijderen (zie hoofdstuk 3)
- Na verloop van tijd: na ongeveer 10 minuten schakelt de LIFTKAR zichzelf uit.

> Het verwijderen van de accu biedt een hogere mate van veiligheid dan uitschakeling, aangezien de AAN/UIT-knop eenvoudig abusievelijk kan worden aangeraakt.

3 DE SNELWISSELACCU PLAATSEN EN VERWIJDEREN

SCHNELLWECHSELAKKU - LITHIUM AKKU
LAAD DE BATTERIJ OP VOOR HET EERSTE GEBRUIK

3.1 ACCU PLAATSEN

- Plaats eerst de accu tussen de geleiders in het frame.
- Duw de accu met een lichte zwaai naar beneden. De accu klikt op zijn plaats.
- Uw LIFTKAR is klaar voor gebruik.

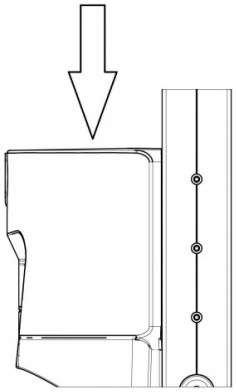

3.2 DE ACCU VERWIJDEREN

- Trek aan de veiligheidshendel van de accu
- Trek de accu uit de accugeleiders naar boven.

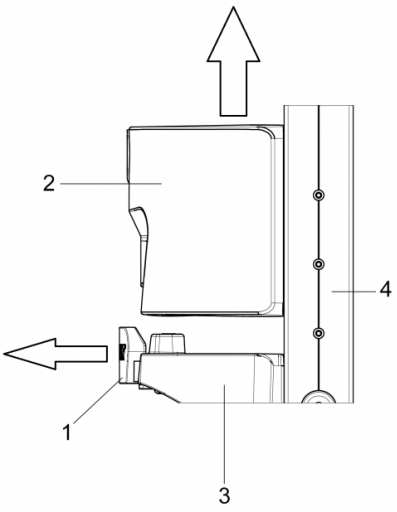

4 GEBRUIK

4.1 TRAP NAAR BOVEN LOPEN

Plaats de accu, druk op de ON/OFF-knop tot de statusindicator constant groen brandt.

De LIFTKAR is nu rijklaar.

Door op een van de knoppen OMHOOG/OMLAAG te drukken (afbeelding 6, links en rechts op de handgreep, pijl wijst omhoog in de richting van uw lichaam) wordt de hefarm met de steunwielen in beweging gezet en wordt de LIFTKAR naar de volgende trede getild. Dit herhaalt zich totdat de toets wordt losgelaten (continubedrijf). In de per trede-modus stopt de LIFTKAR bij de volgende trede nadat de hoofdwielen de grond raken.

BELANGRIJK

Zodra de hoofdwielen op de volgende trede "landen", moet u ze altijd onmiddellijk omhoog trekken totdat ze op de volgende trede verschijnen.

4.2 TRAP NAAR BENEDEN LOPEN

Plaats de accu, druk op de ON/OFF-knop tot de statusindicator constant groen brandt.

De LIFTKAR is nu rijklaar.

Door op een van de OMHOOG/OMLAAG-knoppen te drukken (afbeelding 6, links en rechts op de handgreep, drukt u op de pijl omlaag - wijst in de richting van de last) wordt de hefarm met de steunwielen in beweging gezet en wordt de LIFTKAR naar de volgende trede getild. Dit herhaalt zich totdat de toets wordt losgelaten (continubedrijf). In de per trede-modus stopt de LIFTKAR bij de volgende trede nadat de hoofdwielen de grond raken.

BELANGRIJK

Zodra de hoofdwielen de trap raken, duwt u de Liftkar altijd naar voren naar de volgende rand van de trap. De rem stopt de Liftkar betrouwbaar aan de rand van de trap.

4.2.1 OVERBELASTING

Bij overbelasting stopt de aandrijfmotor en knippert het statusdisplay 3 seconden rood en gaat dan uit. Opnieuw inschakelen is noodzakelijk.

Als de accu sterk ontladen is, wordt de overbelasting ook bereikt bij belastingen onder de gespecificeerde capaciteit.

4.2.2 LIFTKAR IS GEEN RUBBEREN BLOK!

Gooi nooit lasten op de Liftkar! Vermijd te allen tijde het gooien van voorwerpen, omdat dit kan leiden tot zware slijtage en mogelijke schade aan de aandrijving van Liftkar als gevolg van sterke trillingen!

4.2.3 SCHUIN OVER DE STOEPRAND

Rijd altijd recht over de stoeprand of een andere soortgelijke rand. Dit voorkomt schade aan de aandrijfeenheid.

4.2.4 RIJDEN OP EEN WENTELTRAP

Let bij het rijden op een wenteltrap op het volgende:

Bij het omhoog lopen van de trap, loopt de Liftkar HD naar binnen - dus:
Begin bij het oprijden aan de buitenkant.

Bij het omlaag lopen van de trap, loopt de Liftkar HD naar buiten - dus:
Begin aan de binnenkant bij het afrijden.

Mocht u toch "vastlopen": beweeg zijwaarts door achteruit te rijden, eventueel op een overloop (indien aanwezig) met een diepere start.

---

5 FUNCTIE VAN DE LIFTKAR TRAPRANDREMMEN

5.1 ACTIVERING

Zodra de Liftkar in gebruik wordt genomen met behulp van de "ON/OFF"-schakelaar (afbeelding 5), worden de traprandremmen automatisch geactiveerd. Dit zorgt ervoor dat nadat het apparaat is gekanteld en het apparaat de rand van een trede nadert, de remblokken die in de velgen zijn aangebracht, de hoofdwielen stevig blokkeren. Nadat de hoofdwielen de volgende trede hebben bereikt, worden de remmen mechanisch losgelaten. Het remsysteem blijft actief en wanneer u de volgende rand van de trede nadert, begint deze remcyclus opnieuw!

5.2 DEACTIVEREN EN VERGRENDELEN VAN DE TRAPRANDREMMEN



Als de Liftkar wordt uitgeschakeld met behulp van de "AAN/UIT"-schakelaar (Fig. 5) (herkenbaar aan de niet meer groen oplichtende of knipperende LED) en het apparaat op de laadschop wordt geplaatst, vergrendelen de traprandremmen. **Dit betekent dat de Liftkar niet meer voor de rand van de trede wordt afgeremd!!**

OPMERKING

Het is zinvol om de remmen te deactiveren, vooral bij het rijden op oneffen terrein, aangezien grotere oneffenheden (zoals gaten in de grond of hobbels) kunnen leiden tot ongewenste blokkering van een of beide traprandremmen.

LET OP

Zorg ervoor dat het apparaat weer is ingeschakeld voordat u aan de afdaling van de volgende trede begint.
Dit is eenvoudig te zien aan de groen oplichtende statusindicator. Pas dan worden de traprandremmen geactiveerd!

5.3 AUTOMATISCHE UITSCHAKELING VAN HET APPARAAT NA EEN LANGE PERIODE VAN INACTIVITEIT

Houd er ook rekening mee dat de Liftkar automatisch uitschakelt na ca. 10 minuten zonder bedieningscommando (OMHOOG/OMLAAG) om de accu te sparen. Hierdoor worden ook de traprandremmen uitgeschakeld (als de unit op de laadschop is neergelaten).

LET OP

Controleer altijd de status op het display na langere pauzes voordat u verder gaat (statusweergave moet groen branden). Pas dan worden de traprandremmen geactiveerd!

OPMERKING

Moet u tot aan de rand van de trede rijden voordat het remeffect begint? Nee, het is voldoende om de rand van de trede te naderen. **Handbreedteregel:** het is voldoende als u de Liftkar voortbeweegt tot ongeveer een handbreedte voor de rand van de trede (de afstand tussen het contactpunt van de band op de trede en de rand van de trede, ca. 7-8 cm). Het hefproces kan al beginnen en de Liftkar gaat veilig naar de volgende trede!

5.4 FUNCTIETEST VAN TRAPRANDREMMEN

De juiste werking van de traprandremmen is van het grootste belang voor veilig traplopen.
Het is daarom noodzakelijk om de traprandremmen voor gebruik van het apparaat te controleren op correcte werking.

- Functietest van traprandremmen (onbelast):

1. Kantel de LIFTKAR ca. 45° naar achteren. (Afbeelding 7)
2. Schakel het apparaat in door op de hoofdschakelaar te drukken.
3. Duw nu de LIFTKAR van u af, de traprandremmen zijn actief en remmen beide wielen gelijkmatig
4. Indien het remgedrag zeer verschillend is (ongelijkmatige reactie links/rechts), mag de LIFTKAR pas weer voor traplopen worden gebruikt na controle door een getrainde monteur.

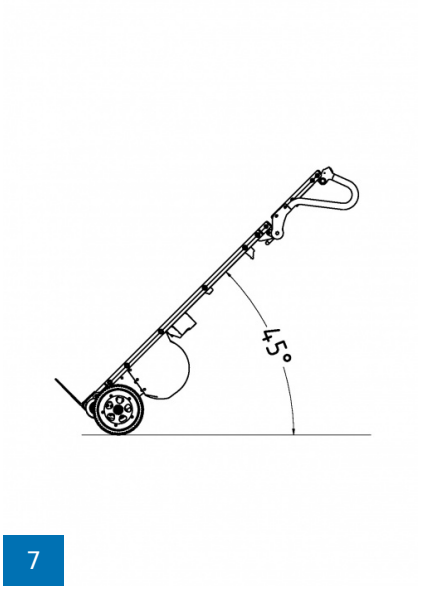

7

6 SNELWISSELACCU

- De meegeleverde acculader schakelt automatisch over op druppelladen, dus overladen is niet mogelijk.
- Laat de snelwisselaccu niet leeg of half leeg staan. Altijd onmiddellijk herladen.
- De optimale temperatuur voor het opladen is 20 – 25 °C. Te koud of te warm beïnvloedt de capaciteit.
- Voor een onbeperkte functionaliteit moet de celtemperatuur van de accu altijd boven 0°C blijven. Daarom raden wij aan de accu op te slaan tussen +5°C en +25°C.

		Lithium-ionenaccu	Trapklimmer
Bedrijfstemperatuur	**°C**	**0 … +40**	**-10 … +40**
Laadtemperatuur	**°C**	**0 … +40**	**-**

Als de accu niet volledig is opgeladen of snel leegraakt, zal niet alleen de snelheid van de LIFTKAR afnemen, maar ook de capaciteit. Hierdoor kan de overbelastingsmodus zelfs bij een lage belasting worden bereikt. Zie bediening [4.3.3]

Oplaadtijd: ca. 4,5 uur, afhankelijk van oplaadniveau

6.1 LICHTNETADAPTER

De meegeleverde oplaadadapter is extreem krachtig. Een LED-display geeft duidelijk de laadstatus weer. De laadindicator geeft aan of de accu volledig is opgeladen. Controleer voordat u de LIFTKAR gebruikt of de accu volledig is opgeladen.



De laadstatus wordt aangegeven door een brandend LED:

- Als de LED continu rood brandt, wordt de accu opgeladen.
- Als de LED continu groen brandt, is de accu volledig opgeladen. De lader kan aangesloten blijven nadat de accu volledig is opgeladen (groen) zonder de accu te beschadigen. De lader verbruikt in deze stand-by modus een minimale hoeveelheid stroom (nadat de accu volledig is opgeladen), waardoor de accu volledig opgeladen blijft en de levensduur wordt verlengd. Al deze factoren worden geregeld met behulp van een elektronisch circuit dat de laadstroom regelt van de lader naar de accu.

6.1.1 TECHNISCHE SPECIFICATIES

Netspanning (50/60 Hz, 1,8 A (maximaal)): 100-240VAC

Nominaal vermogen (Input): 24 w

Laadspanning: 24 V DC

Berekende laadstroom: 2,0 A

Goedkeuring: cUL, CE

6.1.2 VEILIGHEIDSINSTRUCTIES

Let op de volgende informatie:

- Beschermen tegen vocht.
- Trek de stekker niet aan de kabel uit het stopcontact.
- Gebruik de oplader nooit met een beschadigd snoer of stekker, vervang hem onmiddellijk.
- Het apparaat moet rechtstreeks op een stroomvoorziening worden aangesloten. Gebruik nooit een verlengsnoer.
- Het apparaat is uitsluitend bedoeld voor gebruik binnen en mag nooit aan regen worden blootgesteld.
- Wanneer de prestaties van de accu sterk afnemen, is het tijd om de accu te vervangen.
- Bewaar de lader op een koele en droge plaats als hij niet wordt gebruikt.
- Koppel het apparaat los van de netstroom voordat u de accu in het apparaat plaatst of verwijdert.
- Waarschuwing: explosieve gassen. Beschermen tegen vuur en vonken. Zorg voor goede ventilatie tijdens het opladen.
- Het opladen van de accu dient te gebeuren op een plek die goed geventileerd wordt.
- Kinderen zijn niet in staat de gevaren van elektrische apparaten juist in te schatten. Sta niet toe dat kinderen of mindervaliden zonder toezicht elektrische apparaten gebruiken.
- Het apparaat is niet bestemd voor gebruik door kinderen, mindervaliden of personen met onvoldoende kennis. Tenzij ze onder toezicht staan of voldoende instructies krijgen. Kinderen moeten onder toezicht staan, zodat ze niet met het apparaat spelen.
- Het toestel mag alleen accu's opladen die voldoen aan de EN-richtlijnen (en gemarkeerd zijn met CE- of GS-markering).

6.1.3 BEOOGD GEBRUIK

- De lader is alleen geschikt voor het opladen van de **originele lithium-ion accu.**

6.1.4 CE-KEURMERK VOOR LADERS

De laders voldoen aan de criteria vermeld in de richtlijnen voor laagspannings- en elektromagnetische compatibiliteit en zijn daarom voorzien van het CE-keurmerk.

---

7 ACCESSOIRES EN OPTIES

Er komen steeds meer accessoires en opties beschikbaar. Bijvoorbeeld verschillende schopafmetingen, veiligheidsgordels, of verschillende framehoogtes.

8 AFVOEREN BIJ EINDE LEVENSDUUR

De LIFTKAR HD trappenklimmer is een duurzaam product. Aan het einde van de levensduur van het product moeten de onderdelen van de trappenklimmer en oplader op de juiste manier worden afgevoerd. Let op een zorgvuldige scheiding van materialen volgens de materiaalmarkering van de afzonderlijke onderdelen.

De trappenklimmer bevat geen gevaarlijke stoffen en is volledig recyclebaar. De elektronische printplaten en de accu moeten via een geschikt recyclingproces worden verwerkt.

De accu mag niet met het huisvuil worden afgevoerd! Uw dealer beantwoordt graag uw vragen hierover.

De correcte en volledige afvoer van de trappenklimmer kan tegen betaling door de fabrikant worden overgenomen.

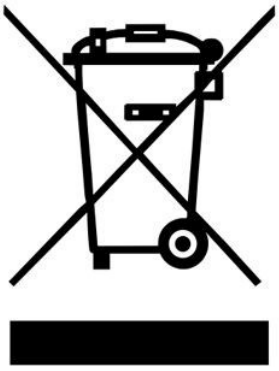

9 GARANTIE EN AANSPRAKELIJKHEID

9.1 GARANTIE

De garantieperiode voor de Liftkar HD is 12 maanden vanaf de aankoopdatum en dekt materiaal- en verwerkingsfouten.

Uitgesloten van garantie zijn natuurlijke slijtagedelen, fysieke schade en schade veroorzaakt door overmatig of oneigenlijk gebruik!

Wijzigingen die na levering aan het apparaat worden uitgevoerd zijn niet toegestaan en maken de garantie ongeldig!

9.2 AANSPRAKELIJKHEID

Als fabrikant is SANO Transportgeräte GmbH niet verantwoordelijk voor de veiligheid van de LIFTKAR HD als:

- de LIFTKAR HD onjuist wordt gebruikt.
- Reparaties, montage of andere werkzaamheden zijn uitgevoerd door onbevoegden.
- De instructies in deze gebruiksaanwijzing niet worden nageleefd.
- Externe onderdelen worden bevestigd of aangesloten op de LIFTKAR HD.
- Originele onderdelen zijn gedemonteerd.
- Aanbeveling voor training: De fabrikant beveelt aan dat de gebruiker een training in het gebruik van het apparaat volgt, gegeven door een gekwalificeerd persoon.
  Aansprakelijkheidsuitsluiting: Indien van de aanbevolen training wordt afgezien, aanvaardt de fabrikant geen enkele aansprakelijkheid voor schade aan het apparaat, letsel aan personen of schade aan eigendommen als gevolg van onjuist of foutief gebruik.

10 CE-CONFORMITEITSVERKLARING / OCTROOIBESCHERMING

10.1 CE-CONFORMITEITSVERKLARING

Het bedrijf SANO Transportgeräte GmbH verklaart dat de LIFTKAR HD trappenklimmer voldoet aan de relevante fundamentele veiligheids- en gezondheidseisen van de EG-richtlijn voor machines 2006/42/EG, bijlage IIA. Deze verklaring verliest haar geldigheid als de LIFTKAR zonder onze toestemming wordt gewijzigd.



Ing. Jochum Bierma, algemeen directeur

10.2 OCTROOIBESCHERMING

De modulaire opbouw van het basisframe is beschermd door patenten.

OPMERKINGEN

CONTACT

SANO Transportgeraete GmbH
Gewerbezeile 15
4040 Linz, Oostenrijk

Telefoon: +43 7239 51010 100
Fax: +43 7239 51010 001

office@sano.at

SANO Deutschland GmbH
Geigelsteinstraße 10
83080 Oberaudorf
Duitsland

Tel. +49 8033 / 308 96 0
Fax +49 8033 / 308 96 17
info@sano-treppensteiger.de

www.sano-treppensteiger.de

SANO UK Powered Stairclimbers Ltd.
Bristol Court, Betts Avenue
Martlesham Heath
Ipswich, Suffolk / IP5 3RY, Engeland

Tel. +44 1473 / 333 889
Fax +44 1473 / 333 742
info@sano-uk.com

www.sano-uk.com

Wijzigingen voorbehouden / LIFTKAR HD 2023-03