NEO LIFTKAR HD

HD UNI / HD FOLD / HD DOLLY / HD FOLD DOLLY



INSTRUKCJA OBSŁUGI

Polski

SANO makes life easier.

WPROWADZENIE **3**

1 ZASADY BEZPIECZEŃSTWA / DANE TECHNICZNE **4**

1.1 Ogólne zasady bezpieczeństwa 4
1.2 Wbudowane funkcje bezpieczeństwa (zależnie od modelu) 5
1.3 Dane techniczne wózka LIFTKAR 7
1.4 Dane techniczne akumulatora 7

2 PANEL KONTROLNY **8**

2.1 Model UNI 8
2.2 Model Fold 8
2.3 Model Dolly 9
2.4 Model Fold Dolly 9
2.5 Jednostka obsługowa 10
2.6 Przycisk GÓRA/DÓŁ na uchwycie. 11
2.7 Wskaźnik stanu naładowania 11
2.8 Wyłączanie wózka Liftkar 12

3 MONTAŻ I DEMONTAŻ AKUMULATORA **13**

3.1 Montaż akumulatora 13
3.2 Demontaż akumulatora 13

4 OBSŁUGA **14**

4.1 Wchodzenie po schodach 14
4.2 Schodzenie ze schodów 14

5 JAK SYSTEM HAMULCÓW WÓZKA LIFTKAR PRACUJE NA KRAWĘDZIACH **15**

5.1 Włączanie systemu 15
5.2 Deaktywacja i blokowanie systemu hamulców: 15
5.3 Automatyczne wyłączanie wózka po dłuższym czasie nieobsługiwania 16
5.4 Jak sprawdzić system hamowania krawędzi stopnia 17

6 SZYBKA WYMIANA BATERII **17**

6.1 Ładowarka 18

7 AKCESORIA I OPCJE **19**

8 POZBYCIE SIĘ **20**

9 GWARANCJA I WARUNKI REKLAMACJI **20**

9.1 Gwarancja 20
9.2 Warunki reklamacji 21

10 DEKLARACJA ZGODNOŚCI CE / PATENT **21**

KONTAKT **24**

WPROWADZENIE

GRATULACJE!

GRATULUJEMY TRAFNEGO WYBORU ELEKTRYCZNEGO SCHODOŁAZA TYPU LIFTKAR HD.

Wybrali Państwo sprzęt zaprojektowany specjalnie do transportu ładunków o masie do 330 kg, wykorzystujący najnowsze technologie przy pokonywaniu różnego rodzaju stopni i schodów bezpiecznie i efektywnie.

Rozwiązania zastosowane w schodołazie LIFTKAR HD skupiają się w szczególności na bezpieczeństwie i wygodzie jego użytkowników.

Podstawowe informacje:

Dwa przyciski GÓRA/DÓŁ – jeden na lewym i drugi na prawym uchwycie – dla poprawy komfortu użytkownika. Idealny zarówno dla prawo- jak i leworęcznych operatorów.

Automatyczny system hamulców zapewnia głównym kołom jezdnym pewne zatrzymanie na krawędzi każdego stopnia od momentu kiedy wózek zostaje włączony.

Optymalną ochronę przeciwko wstrząsom małym kółkom wspierającym zapewnia nasmarowane sprzęgło.

Dodatkowa elektroniczna ochrona zapobiega zniszczeniom spowodowanym przeładowaniem wózka.

Przełącznik prędkości oraz dwa tryby pracy (pojedyncze stopnie lub ciągłość pracy) pozwalają na dopasowanie pracy wózka do stylu pracy każdego operatora.

Wózek świetnie się sprawdza również na kręconych schodach.

W celu poinformowania Państwa o nowych produktach oraz zmianach technicznych (np. opcji, akcesorii) prosimy o zarejestrowanie swojego produktu online.
https://www.sano-stairclimbers.com/product-registration

1 ZASADY BEZPIECZEŃSTWA / DANE TECHNICZNE

1.1 OGÓLNE ZASADY BEZPIECZEŃSTWA

- Upewnij się, że nikt nie stoi na schodach od strony ładunku.
- Zawsze zabezpiecz ładunek przy pomocy pasa bezpieczeństwa
- Zawsze noś buty z podeszwą antypoślizgową. Niektóre schody mogą być bardzo śliskie.
- Zawsze noś buty z metalowym zabezpieczeniem na palce.
- Naucz się obsługiwać wózek z ładunkiem około 25 kg dopóki nie nabierzesz wprawy.
- Nigdy nie wkładaj rąk w mechanizm transportowy
- Sprawdź warunki miejsca dostawy (schody) zanim rozpoczniesz pracę z wózkiem.
- Podczas załadunku schodołazu LIFTKAR zawsze wyciągnąć akumulator. Podczas transportu może dojść do niezamierzonego włączenia schodoładazu LIFTKAR, a z drugiej strony bez akumulatora jego masa jest mniejsza o 1,6 kg.



HERSTELLER

Producent



HERSTELLUNGSDATUM

Data produkcji



SERIENNUMMER

Numer seryjny



TROCKEN AUFBEWAHREN

Przechowywać w suchym miejscu



TEMPERATURGRENZWERTE ANWENDUNGSBEREICH 5 º C BIS 40 º C

Limity temperatury Zakres zastosowania

5 º C till 40 º C (41 º F till 104 º F)



GEBRAUCHSANWEISUNG BEACHTEN

Postępuj zgodnie z instrukcjami użytkowania



CE-KENNZEICHNUNG

Oznakowanie CE



SERBISCHE CE-KENNZEICHEN

Serbski znak CE



ELEKTROSCHROTT

Odpady elektroniczne

1.2 WBUDOWANE FUNKCJE BEZPIECZEŃSTWA (ZALEŻNIE OD MODELU)

Model Fold:

- Przed każdym użyciem podnośnika, upewnij się, że dźwignia szybkiego opuszczenia (Rysunek 2, rozdział 2.2) na uchwytach jest poprawnie zaciśnięta.
  Musi być w stanie przechylić ładunek z pozycji stojącej bez pomocy. Pozycja sekcji uchwytu w odniesieniu do ramy nie może być zmieniana.

Model Dolly:

- Rysunek A przedstawia złożony system podpórek
- Rysunek B przedstawia rozłożony system rozłożonych podpórek z kółkami. Ramię przesuwne musi być pod kątem prostym do systemu podpórek.



A

A: Ramie przesuwne - B: System podpórek z kółkami



B

A: Ramie przesuwne - B: System podpórek z kółkami

- Za każdym razem przed uruchomieniem podnośnika, upewnij się że system ochrony jest odpowiednio złożony (złożone, Rysunek D).



C

Składanie systemu



D

Złożony system

UWAGA

Nie używaj systemu podpórek w pozycji rozłożonej w trakcie używania schodołazu na schodach.

1.3 DANE TECHNICZNE WÓZKA LIFTKAR

MODEL	UNIVERSAL	DOLLY	FOLD	FOLD DOLLY
Masa z akumulatorem	37,1 kg	43,6 kg	37,8 kg	44,9 kg
Masa bez akumulatora	35,5 kg	42 kg	36,2 kg	43,3 kg
Zasięg w stopniach W GÓRĘ I W DÓŁ (w zależności od załadowanej masy)	220 kg: ok. 700 stopni, 330 kg: ok. 500 stopni, 360 kg: ok. 500 stopni			
Prędkość wznoszenia I	220 kg: ok. 9 stopni/min, 330 kg: ok. 6 stopni/min, 360 kg: ok. 6 stopni/min.			
Prędkość wznoszenia II	220 kg: ok. 15 stopni/min, 330 kg: ok. 10 stopni/min, 360 kg: ok. 10 stopni/min.			
Wymiary chwytaka	530 × 183 mm			

1.4 DANE TECHNICZNE AKUMULATORA

Masa własna: 1,6 kg

Pojemność: 7,2 Ah

Napięcie: 29 V DC

Rodzaj akumulatora: Litowo-jonowy

2 PANEL KONTROLNY

2.1 MODEL UNI



1

2.2 MODEL FOLD



2

2.3 MODEL DOLLY



3

2.4 MODEL FOLD DOLLY



4

2.5 JEDNOSTKA OBSŁUGOWA

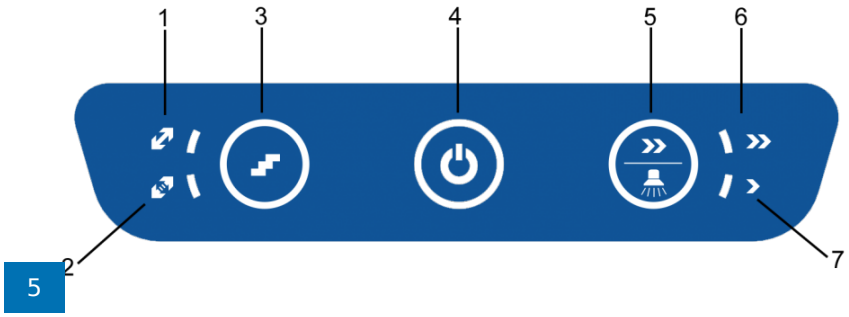

5

1: Tryb kilku stopni - 2: Tryb pojedynczych stopni - 3: Przycisk pojedynczych/kilku stopni – 4: Przycisk ON/OFF / wskazanie statusu – 5: Przycisk prędkości / światło schodowe – 6: Wskazanie prędkości „szybko” – 7: Wskazanie prędkości „powoli”

2.5.1 TRYB POJEDYNCZYCH-KILKU STOPNI

Naciśnięcie przycisku pojedynczych/kilku stopni umożliwia wybranie odpowiedniego trybu. Wskazanie LED pokazuje wybrany tryb.

2.5.2 PRZYCISK ON/OFF / WSKAZANIE STATUSU

- **Świeci na zielono**: Schodołaz LIFTKAR jest włączony. Mechanizm podnoszenia włącza się po naciśnięciu przycisku i zatrzymuje się po jego zwolnieniu – patrz także rozdział „Eksploatacja” [4.1]
- **Świeci na stałe czerwonym światłem, dodatkowo rozlega się sygnał dźwiękowy**: połączenie z hamulcem silnikowym zostało przerwane. W związku z tym chodzenie po schodach nie jest możliwe. Przekaż urządzenie do najbliższego sprzedawcy w celu przeprowadzenia kontroli.
- **Miga na czerwono**: Schodołaz LIFTKAR jest przeciążony. (Miganie trwa ok. 3 sekund i po tym czasie ustaje). (patrz także rozdział Eksploatacja [4.2.1])
- **Świeci naprzemiennie w kolorze czerwonym i zielonym**: Akumulator jest bliski wyładowania i trzeba go koniecznie naładować. Zaleca się zjechać w dół i, albo wymienić akumulator, albo naładować go ponownie, używając dołączonej szybkiej ładowarki.

2.5.3 PRZYCISK PRĘDKOŚCI / ŚWIATŁO SCHODOWE

Za pomocą przełącznika prędkości można wybrać pomiędzy wysoką a niską prędkością. Prędkość chodzenia po schodach jest zależna od modelu, patrz Dane techniczne [1.3].

Podczas nauki, w przypadku ciężkich ładunków i w trudnych sytuacjach zalecana jest niska prędkość.

Naciśnięcie i przytrzymanie przez około 10 sekund przycisku prędkości powoduje aktywowanie oświetlenia schodowego.

2.6 PRZYCISK GÓRA/DÓŁ NA UCHWYCIE.

Dzięki przyciskom GÓRA/DÓŁ umieszczonym po obu stronach uchwytu (patrz rysunek 6) wózek jest idealny dla lewo- i praworęcznych użytkowników.

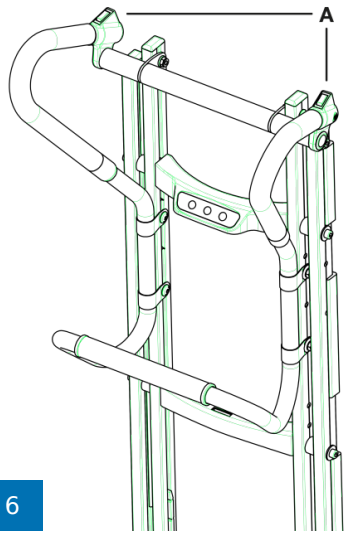

6

A: przycisk GÓRA/DÓŁ

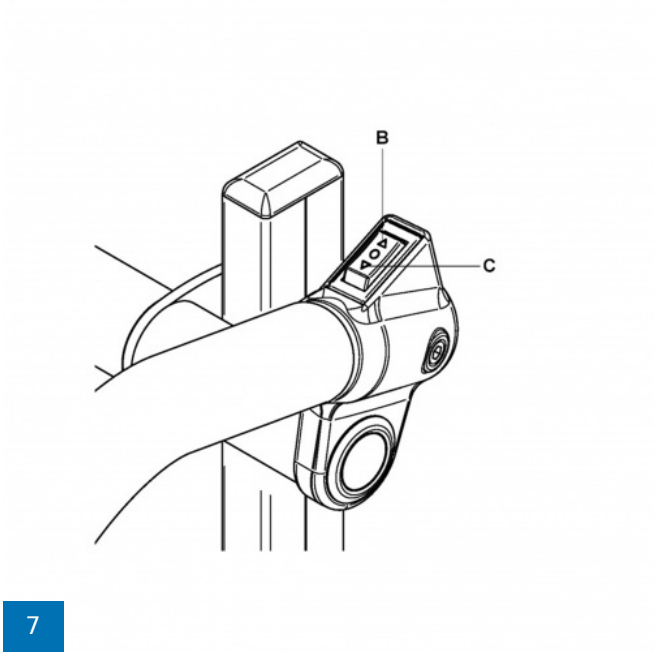

7

B: DÓŁ - C: GÓRA

2.7 WSKAŹNIK STANU NAŁADOWANIA

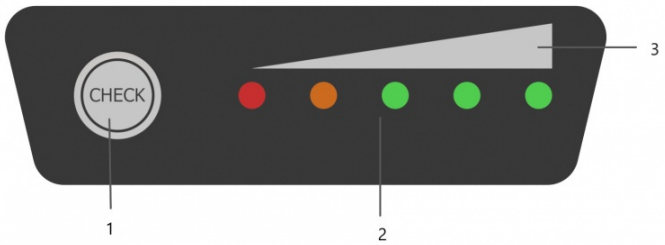

8

1: Przycisk aktywacji wskaźnika stanu naładowania – 2: Wskazanie LED – 3: Wizualizacja

Naciśnięcie przycisku aktywacji powoduje włączenie wskazania LED stanu naładowania; gdy świecą wszystkie diody (pięć), poziom naładowania akumulatora szybkowymiennego wynosi 100%.

0 ~ 10 %	BLINKING	OFF	OFF	OFF	OFF
10 ~ 23 %	LIGHT	BLINKING	OFF	OFF	OFF
23 ~ 35 %	LIGHT	LIGHT	OFF	OFF	OFF
35 ~ 48 %	LIGHT	LIGHT	BLINKING	OFF	OFF
48 ~ 60 %	LIGHT	LIGHT	LIGHT	OFF	OFF
60 ~ 70 %	LIGHT	LIGHT	LIGHT	BLINKING	OFF
70 ~ 80 %	LIGHT	LIGHT	LIGHT	LIGHT	OFF
80 ~ 90 %	LIGHT	LIGHT	LIGHT	LIGHT	BLINKING
90 ~ 100 %	LIGHT	LIGHT	LIGHT	LIGHT	LIGHT

2.8 WYŁĄCZANIE WÓZKA LIFTKAR

Wyłączenie jest możliwe przez:

- Naciśnięcie przycisku ON/OFF i przytrzymanie go przez ponad 3 sekundy
- Wyciągnięcie akumulatora szybkowymiennego (patrz rozdział 3)
- Przez czas: po ok. 10 minutach schodołaz LIFTKAR wyłącza się samoczynnie.

Wyciągnięcie akumulatora daje wyższy stopień bezpieczeństwa niż wyłączenie czasowe, ponieważ możliwe jest łatwe naciśnięcie przycisku ON/OFF.

3 MONTAŻ I DEMONTAŻ AKUMULATORA

SCHNELLWECHSELAKKU - LITHIUM AKKU
NAŁADUJ AKUMULATOR PRZED PIERWSZYM UŻYCIEM

3.1 MONTAŻ AKUMULATORA

- Najpierw włóż akumulator między prowadnice w ramie.
- Dociśnij akumulator do dołu, używając nieco siły. Akumulator zablokuje się ze słyszalnym kliknięciem.
- Schodołaz LIFTKAR jest gotowy do użycia.

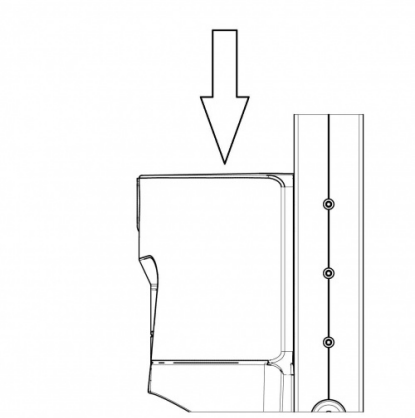

3.2 DEMONTAŻ AKUMULATORA

- Pociągnięcie dźwigni zabezpieczającej akumulator
- Wyciągnij akumulator do góry z prowadnic akumulatora.

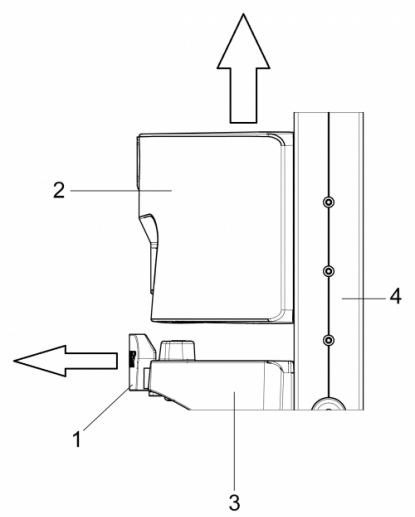

4 OBSŁUGA

4.1 WCHODZENIE PO SCHODACH

Włóż akumulator i naciśnij przycisk ON/OFF, aż wskazanie statusu zacznie świecić na stałe zielonym światłem.

Schodołaz LIFTKAR jest teraz gotowy do pracy.

Naciśnięcie przycisku W GÓRĘ/W DÓŁ (rys. 6, po lewej i prawej stronie na rączce, strzałka w górę skierowana w stronę ciała) wyzwala ruch ramienia podnośnego z kółkami podporowymi i podnosi schodołaz LIFTKAR na kolejny stopień. Ten proces powtarza się do czasu zwolnienia przycisku (tryb ciągły). W trybie pojedynczych stopni LIFTKAR zatrzymuje się po ustawieniu kół głównych na następnym stopniu.

WAŻNE

Gdy tylko koła główne „wylądują” na następnym stopniu, należy zawsze podejść wyżej do kolejnego stopnia.

4.2 SCHODZENIE ZE SCHODÓW

Włóż akumulator i naciśnij przycisk ON/OFF, aż wskazanie statusu zacznie świecić na stałe zielonym światłem.

Schodołaz LIFTKAR jest teraz gotowy do pracy.

Naciśnięcie przycisku W GÓRĘ/W DÓŁ (rys. 6, po lewej i prawej stronie na rączce, strzałka w dół skierowana w stronę ładunku) wyzwala ruch ramienia podnośnego z kółkami podporowymi i opuszcza schodołaz LIFTKAR na kolejny stopień. Ten proces powtarza się do czasu zwolnienia przycisku (tryb ciągły). W trybie pojedynczych stopni LIFTKAR zatrzymuje się po ustawieniu kół głównych na następnym stopniu.

WAŻNE

Gdy tylko koła główne znajdą się na stopniu, należy zawsze niezwłocznie dosunąć LIFTKAR do krawędzi następnego stopnia. Hamulec kół skutecznie zatrzymuje schodołaz Liftkar przy krawędzi stopnia.

4.2.1 WSKAŹNIK PRZECIĄŻENIA

Przy przeciążeniu silnik napędowy się zatrzymuje, wskazanie statusu miga na czerwono przez 3 sekundy i się wyłącza. Wymagane jest ponowne włączenie.

Jeśli akumulator jest na wyczerpaniu, wtedy sygnał przeciążeniowy będzie się wyświetlać, nawet jeśli ładunek jest stosunkowo lekki.

4.2.2 UWAGI DOTYCZĄCE ŁADOWANIA TOWARÓW

Nigdy nie wrzucaj ładunku na wózek! Należy unikać tej metody ładowania wózka, ponieważ powoduje większe obciążenia i może zniszczyć jednostkę kontrolną wózka LIFTKAR w rezultacie wstrząsów i wibracji.

4.2.3 UWAGI DOTYCZĄCE WJEŻDŻANIA NA KRAWĘŻNIKI ITP.

Zawsze podjeżdżaj na krawężniki i podobne przeszkody obydwoma kołami w tym samym momencie. Zapobiegnie to zniszczeniu jednostki napędowej.

4.2.4 OBSŁUGA NA KRĘTYCH SCHODACH.

Przy obsłudze wózka na krętych schodach należy postępować według poniższych wskazówek:

Podczas podjeżdżania Liftkar HD przemieszcza się do wewnątrz, dlatego:
Podczas podjeżdżania zaczynać od zewnętrznej strony.

Podczas zjeżdżania Liftkar HD przemieszcza się na zewnątrz, dlatego:
Podczas zjeżdżania zawsze zaczynać od wewnętrznej strony.

Jeśli zaczniesz wchodzić/schodzić za blisko barierki/ściany, kołuj wózkiem w celu przesunięcia go (na półpiętrze lub stopniu, jeśli to możliwe). Wtedy zacznij pracę jeszcze raz pod ostrzejszym kątem.

---

5 JAK SYSTEM HAMULCÓW WÓZKA LIFTKAR PRACUJE NA KRAWĘDZIACH

5.1 WŁĄCZANIE SYSTEMU

Po uruchomieniu schodołaza Liftkar przyciskiem „ON/OFF” (rys. 5) następuje automatyczna aktywacja hamulców wyzwalanych przez krawędzie stopni. Dzięki temu jest zapewnione, że po przechyleniu urządzenia i zbliżeniu go do krawędzi stopnia klocki hamulcowe umieszczone wewnątrz obręczy skutecznie blokują koła główne. Gdy koła główne zostaną ustawione na następnym stopniu, hamulce zostają zwolnione mechanicznie. System hamulcowy pozostaje aktywny nawet po zbliżeniu się do następnej krawędzi stopnia ponownie aktywuje hamulce!

5.2 DEAKTYWACJA I BLOKOWANIE SYSTEMU HAMULCÓW:



System hamulców jest zablokowany, jeśli LIFTKAR jest wyłączony przy użyciu przycisku ON/OFF (rysunek 5 – dioda LED nie świeci się lub nie miga na zielono) a wózek stoi pionowo oparty na półce.
W tym przypadku LIFTKAR nie zatrzyma się już na krawędzi stopnia.

WSKAZÓWKA

Dobrze jest, jeśli podczas transportu po terenie poziomym system hamulców jest nieaktywny, ponieważ dziury, nierówności w terenie mogłyby spowodować zatrzymanie jednego lub obu głównych kół.

UWAGA

Upewnij się, że przed rozpoczęciem każdej operacji schodzenia na następny stopnień urządzenie jest ponownie włączone.
Można to łatwo rozpoznać po świecącym się na zielono wskazaniu statusu. Tylko wówczas hamulce wyzwalane przez krawędzie stopni są aktywowane!

5.3 AUTOMATYCZNE WYŁĄCZANIE WÓZKA PO DŁUŻSZYM CZASIE NIEOBSŁUGIWANIA

Należy zwrócić uwagę na to, że LIFTKAR wyłącza się automatycznie po ok. 10 min (jeśli wózek nie jest używany). System hamulców jest również nieaktywny (pod warunkiem, że wózek stoi pionowo oparty na półce).

UWAGA

Zawsze przed wznowieniem jazdy po dłuższych przerwach sprawdzić wskazanie statusu pod kątem stanu włączenia (wskazanie statusu musi świecić się na zielono). Tylko wówczas hamulce wyzwalane przez krawędzie stopni są aktywowane!

WSKAZÓWKA

Czy muszę się upewniać na każdym stopniu, że system hamulców jest aktywny? Nie, Ty tylko masz osiągnąć krawędź stopnia.
Skorzystaj z tej zasady: Rozpoczynając schodzenie po schodach należy dojechać wózkiem do krawędzi stopnia. Dystans między średnicą głównych kół a krawędzią stopnia powinien wynosić ok. 7-8 cm. Teraz możesz zacząć następny cykl schodzenia, a LIFTKAR stanie bezpiecznie na następnym stopniu.

5.4 JAK SPRAWDZIĆ SYSTEM HAMOWANIA KRAWĘDZI STOPNIA

Poprawne funkcjonowanie systemu hamowania krawędzi stopnia jest wymagane dla bezpiecznej obsługi podnośnika.
Dlatego istotne jest, aby sprawdzić działanie systemu hamowania krawędzi stopnia przed każdym użyciem podnośnika.

- Sprawdź system hamowania krawędzi stopnia (bez obciążenia):

1. Przechyl LIFTKAR do tyłu, aż osiągnie kąt około 45°. (Zdjęcie 7)
2. Włącz podnośnik przez wciśnięcie głównego przełącznika.
3. Gdy pchniesz LIFTKAR do przodu, system hamowania krawędzi stopnia powinien się zaangażować, aby zahamować/zatrzymać główne koła podnośnika.
4. Jeśli hamulce nie zaangażują się równo (nierówne hamowanie na lewym i prawym kole), nie korzystaj z LIFTKAR do wchodzenia po schodach, aż zostanie to sprawdzone przez autoryzowanego technika Sano.

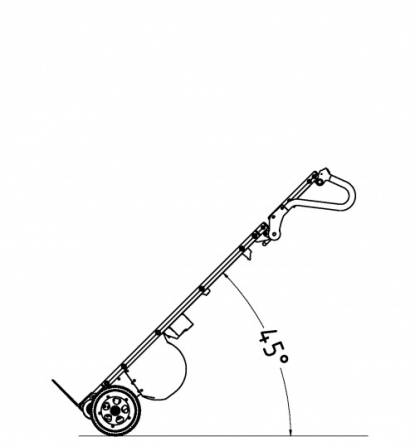

7

6 SZYBKA WYMIANA BATERII

- Ładowarka automatycznie przełącza się na ładowanie podtrzymujące, więc przeładowanie nie jest możliwe.
- Nie należy pozostawiać baterii rozładowanej lub w połowie rozładowanej. Zawsze ładuj natychmiast po użyciu.
- Optymalna temperatura ładowania wynosi 20–25 °C. Zbyt zimna lub zbyt ciepła temperatura ma negatywny wpływ na wydajność.
- Aby zapewnić nieograniczoną funkcjonalność, temperatura ogniw akumulatora musi być zawsze utrzymywana powyżej 0°C. Dlatego zalecamy przechowywanie akumulatora w temperaturze od +5°C do +25°C.

		Akumulator litowo-jonowy	Wspinaczka po schodach
Temperatura pracy	°C	0 ... +40	-10 ... +40
Temperatura ładowania	°C	0 ... +40	-

Jeśli akumulator nie został w pełni naładowany lub ma tendencję do zbyt szybkiego rozładowywania, nie tylko zmniejszy to prędkość LIFTKARA, ale również zmniejszy jego wydajność. W rezultacie może przejść do trybu przeciążenia, nawet przy niewielkim obciążeniu. Patrz także rozdział Eksploatacja 4.3.3.

Czas ładowania: ok. 4,5 godziny w zależności od stanu naładowania

6.1 ŁADOWARKA

Dołączona ładowarka jest wyjątkowo wydajna. Wskaźnik ledowy jednoznacznie pokazuje stan naładowania. Wskaźnik ładowania wskazuje, czy akumulator jest całkowicie naładowany, czy też nie. Przed użyciem LIFTKAR zaleca się sprawdzić, czy akumulator jest całkowicie naładowany.



Stan naładowania jest wskazywany przez świecącą diodę:

- Gdy dioda świeci ciągłym czerwonym światłem, trwa ładowanie akumulatora.
- Gdy dioda świeci ciągłym zielonym światłem, akumulator jest całkowicie naładowany. Po całkowitym naładowaniu (zielone światło) akumulatora ładowarka może pozostać podłączona i nie spowoduje to uszkodzenia akumulatora. W tym trybie czuwania (po całkowitym naładowaniu akumulatora) ładowarka zużywa jedynie minimalną ilość energii, podtrzymuje całkowite naładowanie akumulatora i wydłuża żywotność. Jest to zapewnione przez układ elektroniczny, który kontroluje i reguluje prąd ładowania wysyłany przez ładowarkę do ładowanego akumulatora.

6.1.1 DANE TECHNICZNE

Napięcie sieciowe (50/60 Hz, 1,8 A (maks.): 100–240 V AC

Moc znamionowa (wejście): 24 W

Napięcie ładowania: 24 V DC

Arytmetyczny prąd ładowania: 2,0 A

Znak jakości: cUL, CE

6.1.2 INSTRUKCJE BEZPIECZEŃSTWA

Zapamiętaj następujące:

- Chronić przed wilgocią.
- Nie wyciągać wtyku z gniazda, ciągnąc za przewód.
- Nigdy nie używać ładowarki z uszkodzonym kablem lub wtykiem, lecz niezwłocznie ją wymienić.
- Urządzenie należy podłączać bezpośrednio do źródła napięcia, nie używając przedłużaczy.
- Urządzenie jest przeznaczone wyłącznie do użytku wewnątrz pomieszczeń, nie wolno wystawiać go na deszcz.
- Gdy wydajność akumulator znacznie się zmniejszy, należy go wymienić.
- Przechowywać ładowarkę w chłodnym i suchym miejscu, gdy nie jest używana.
- Przed włożeniem akumulatora do urządzenia lub jego wyciągnięciem odłączyć urządzenie od sieci.
- Ostrzeżenie: wybuchowe gazy. Chronić przed ogniem i iskrami. Zapewnić odpowiednią wentylację podczas ładowania.
- Podczas ładowania akumulator musi znajdować się w miejscu o dobrej wentylacji.
- Dzieci nie są w stanie prawidłowo ocenić zagrożeń stwarzanych przez urządzenia elektryczne. Nie pozwolić, aby dzieci lub osoby niedołężne używały urządzeń elektrycznych bez nadzoru.
- Urządzenie nie jest przeznaczone do użytku przez dzieci i osoby niedołężne lub osoby o niewystarczających umiejętnościach. Należy je nadzorować lub przekazać odpowiednie instrukcje. Należy nadzorować dzieci, aby nie bawiły się urządzeniem.
- Urządzenie może ładować tylko akumulatory zgodne z dyrektywami EN (i oznaczone znakiem CE lub GS).

6.1.3 UŻYWAJ TYLKO DO OKREŚLONYCH CELÓW

- Ładowarka jest przeznaczona wyłącznie do ładowania oryginalnych akumulatorów litowo-jonowych.

6.1.4 ZNAK CE DLA ŁADOWARKI

Ładowarka spełnia kryteria ładowania nisko-napięciowym prądem ,jest oznaczona znakiem CE.

---

7 AKCESORIA I OPCJE

Dostępna jest stale wydłużająca się lista osprzętu i opcji. Na przykład różne rozmiary łopatek, pasy zabezpieczające lub inna wysokość ramy.

8 POZBYCIE SIĘ

Podnośniki Liftkar HD są produktami trwałymi. Pod koniec ich użyteczności, części podnośnika i akumulator należy się pozbyć w odpowiedni sposób. Upewnij się, że materiały są ostrożnie oddzielone do pozbycia się, zgodnie z kodami materiałów każdej części.

Podnośnik nie zawiera niebezpiecznych materiałów i jest w pełni zdatny do recyklingu. Należy się pozbyć drukowanych płytek i akumulatora przez odpowiedni proces recyklingu.

Jednakże nie pozbywaj się akumulatora w domowym koszu. Jeśli są jakieś dalsze pytania, zadaj je swojemu specjalnemu dilerowi.

Sano może za opłatą zorganizować profesjonalne pozbycie się całej jednostki podnośnika, jeśli potrzeba.

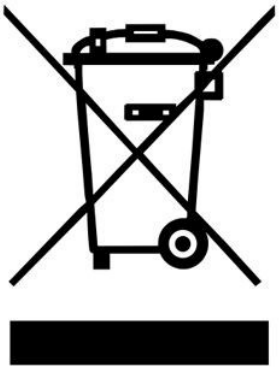

9 GWARANCJA I WARUNKI REKLAMACJI

9.1 GWARANCJA

Okres gwarancji na wózek LIFTKAR wynosi 12 miesięcy od daty zakupu i obejmuje wady materiału oraz błędy produkcyjne.

Z gwarancji wyłączone są części ulegające naturalnemu zużyciu, uszkodzenia na skutek użycia przemocy i uszkodzenia powstałe wskutek nadmiernego lub nieodpowiedniego obciążenia!

Późniejsze modyfikacje urządzenia są niedopuszczalne i powodują unieważnienie gwarancji!

9.2 WARUNKI REKLAMACJI

SANO nie ponosi odpowiedzialności za bezpieczeństwo użytkowania wózka LIFTKAR jeśli:

- LIFTKAR jest używany do celów, do których nie jest przeznaczony
- naprawy, instalacja lub inne prace został wykonane przez nieautoryzowane osoby.
- zasady zawarte w tej instrukcji nie są przestrzegane
- do wózka zostały zamontowane części niewyprodukowane przez SANO
- oryginalne części zostały usunięte
- Zalecenie dotyczące szkolenia: Producent zaleca, aby urządzenie zostało przeszkolone przez wykwalifikowaną osobę. Wyłączenie odpowiedzialności: W przypadku nieprzeprowadzenia zalecanego szkolenia producent nie ponosi odpowiedzialności za uszkodzenia urządzenia, osób lub mienia, które mogą wynikać z niewłaściwej lub nieprawidłowej obsługi.

10 DEKLARACJA ZGODNOŚCI CE / PATENT

10.1 DEKLARACJA ZGODNOŚCI CE

SANO Transportgeraete GMBH deklaruje, że LIFTKAR elektryczny schodołaz jest oznaczony znakiem Certyfikatu Europejskiego CE dyrektywy Unii Europejskiej dla maszyn 98/37/EG, IIA.



Ing. Jochum Bierma, dyrektor zarządzający

10.2 PATENT

Produkt chroniony jest przez biuro patentów.

UWAGI

KONTAKT

SANO Transportgeraete GmbH
Gewerbezeile 15
4040 Linz, Austria

Telefon: +43 7239 51010 100
Faks: +43 7239 51010 001

office@sano.at

SANO Deutschland GmbH
Geigelsteinstraße 10
83080 Oberaudorf
Niemcy

Tel. +49 8033 / 308 96 0
Fax +49 8033 / 308 96 17
info@sano-treppensteiger.de

www.sano-treppensteiger.de

SANO UK Powered Stairclimbers Ltd.
Bristol Court, Betts Avenue
Martlesham Heath
Ipswich, Suffolk / IP5 3RY, Anglia

Tel. +44 1473 / 333 889
Fax +44 1473 / 333 742
info@sano-uk.com

www.sano-uk.com

Z zastrzeżeniem zmian / LIFTKAR HD 2023-03