LIFTKAR HD PRO

HD FOLD PRO | HD FOLD-L PRO | HD FOLD-XL PRO | HD UNI PRO



BETJENINGSVEJLEDNING

Dansk

SANO makes life easier.

INDLEDNING OG KENDETEGN **3**

1 SIKKERHEDSHENVISNINGER / TEKNISKE DATA **4**

1.1 Generelle sikkerhedsanvisninger 4
1.2 Sikkerhedsrelevante maskindetaljer (Typeafhængig) 5
1.3 Tekniske data for LIFTKAR HD-Modeller 6
1.4 Tekniske data for hurtigskifteakkumulatorer 6

2 BETJENINGSELEMENTER **7**

2.1 Model UNI Pro 7
2.2 Model Fold Pro 8
2.3 Model Fold-L Pro 9
2.4 Model Fold-XL Pro 10
2.5 Betjeningsenhed 11
2.6 Tænd/sluk og op/ned kontakt i håndtagsbøjlen 12
2.7 Opladningsindikator 12
2.8 Frakobling 13

3 ISÆTNING OG AFTAGNING AF HURTIGSKIFTEAKKUMULATOREN **14**

3.1 Isætning af akkumulator 14
3.2 Aftagning af akkumulator 14

4 DRIFT **14**

4.1 Opad trapper 15
4.2 Nedad trapper 15

5 LIFTKARS TRAPPETRINSBREMSE **16**

5.1 Aktivering 16
5.2 Deaktivering 17
5.3 Automatisk afbrydelse ved længere pauser 17
5.4 Test af bremsefunktionen 17

6 HURTIGT UDSKIFTELIGT BATTERI **18**

6.1 Laderenhed 18

7 TILBEHØR OG MULIGHEDER **20**

8 BORTSKAFFELSE/AFFALD **21**

9 GARANTI OG ANSVAR **21**

9.1 Garanti 21
9.2 Ansvar 21

10 CE-KONFORMITETSERKLÆRING / PATENTBESKYTTELSE **22**

KONTAKT **24**

INDLEDNING OG KENDETEGN

TILLYKKE!

VI VIL LYKKEØNSKE DEM MED KØBET AF DEN ELEKTRISKE TRAPPESÆKKEVOGN AF TYPEN LIFTKAR HD.

Trappesækkevognen blev udviklet ud fra den nyeste trappesækkevognsteknologi, til benyttelse af sikker kørsel, på forskellige trappetrin.

Ved udviklingen af LIFTKAR HD blev der især lagt vægt på, at den er brugervenlig, sikker og nem at håndtere.

Grundlæggende kendetegn:

To tænd/sluk og op/ned knapper til højre og til venstre for håndtaget, sørger for en brugervenlig betjening, til både højre-, og venstrehåndede.

Ved aktivering af tændingskontakten, aktiveres bremsesystemet, som forud for hvert trappetrin, sørger for en sikker og rettidig opbremsning af hovedhjulet.

Optimal beskyttelse mod slagagtige belastninger på støttehjulene.

En indbygget elektronisk overbelastningsbeskyttelse, sikre mod overbelastning.

En indbygget hældningskontakt hjælper med at køre rigtigt på trapperne og stopper apparatet ved ekstreme hældninger.

Med 2 hastighedsindstillinger og 2 driftsindstillinger, enkelttrins og kontinuerlig.

Den perfekte trappesækkevogn, også på vindeltrapper!

For at opdatere dig om produktnyheder samt tekniske ændringer (fx optioner, tilbehør) beder vi dig om at registrere dit produkt online.
https://www.sano-stairclimbers.com/product-registration

1 SIKKERHEDSHENVISNINGER / TEKNISKE DATA

1.1 GENERELLE SIKKERHEDSANVISNINGER

- Vær opmærksom på, at der ikke opholder sig personer under lasten
- Fastgør altid lasten med remme eller andet tilbehør
- Bær altid skridsikre sko. Trapper kan være meget glatte på nogle områder
- Bær altid sko med stålbeslag
- Øv først med en mindre last på maks. 25 kg, indtil De behersker brugen helt
- Hold hænderne væk fra bevægelsesmekanismen, når akkumulatoren er sat i
- Inden De begynder at køre, se trappesituationen an
- Fjern altid batteriet ved opladning af LIFTKAR. For det første kan LIFTKAR ikke tænde sig selv utilsigtet under transport, for det andet er LIFTKAR 1,6 kg lettere uden batteri.



HERSTELLER

Producent



HERSTELLUNGSDATUM

Dato for fremstilling



SERIENNUMMER

Serienummer



TROCKEN AUFBEWAHREN

Opbevares på et tørt sted



TEMPERATURGRENZWERTE ANWENDUNGSBEREICH 5 º C BIS 40 º C

Temperaturgrænser
Anvendelsesområde

5 º C till 40 º C (41 º F till 104 º F)



GEBRAUCHSANWEISUNG BEACHTEN

Følg instruktionerne for brug



CE-KENNZEICHNUNG

CE-mærkning



SERBISCHE CE-KENNZEICHEN

Serbisk CE-mærke



ELEKTROSCHROTT

Elektronisk affald

1.2 SIKKERHEDSRELEVANTE MASKINDETALJER (TYPEAFHÆNGIG)

Type Fold:

- Før ibrugtagningen skal man sikre sig at spændegrebet (billede 2, kapitel 2.2) på gribehåndtaget er godt fastspændt. Det skal være muligt at kunne vippe lasten i den nuværende position, uden anden hjælp. Derved må gribehåndtagets position, i forhold til rammen ikke ændres.

Type Dolly:

- Billede A viser støtteben i sammenklappet position
- Billede B viser støtteben i udkørt position. Udtræksstangen skal stå vinkelret til støttebenet.



A

A: Udtræksstang - B: Støtteben



B

A: Udtræksstang - B: Støtteben

- Inden enhver anvendelse af trappesækkevognen, bør man kontrollere at støttebenet er korrekt sammenklappet (billede D).



C

Låseproces



D

Støttebenet opklappet

VIGTIGT

Støttebenet er ikke beregnet til benyttelse under trappestigning.

1.3 TEKNISKE DATA FOR LIFTKAR HD-MODELLER

MODEL	UNI	FOLD	FOLD-L	FOLD-XL
Vægt med batteri	37,4 kg	37,9 kg	38,8 kg	39,2 kg
Vægt uden batteri	35,8 kg	36,3 kg	37,2 kg	37,6 kg
Rækkevidde i trin OP OG NED (afhængigt af vægten, der skal transporteres)	200 kg: ca. 700 trin, 280 kg: ca. 600 trin, 360 kg: ca. 500 trin			
Opstigningshastighed I	200 kg: ca. 9 trin/min., 280 kg: ca. 7 trin/min., 360 kg: ca. 6 trin/min.			
Opstigningshastighed II	200 kg: ca. 15 trin/min., 280 kg: ca. 13 trin/min., 360 kg: ca. 10 trin/min.			
Mål på skovl	530 x 183 mm			

1.4 TEKNISKE DATA FOR HURTIGSKIFTEAKKUMULATORER

Egenvægt: 1,6 kg

Effekt: 7,2 Ah

Spænding: 29 VDC

Batteritype: Litiumioner

2 BETJENINGSELEMENTER

2.1 MODEL UNI PRO

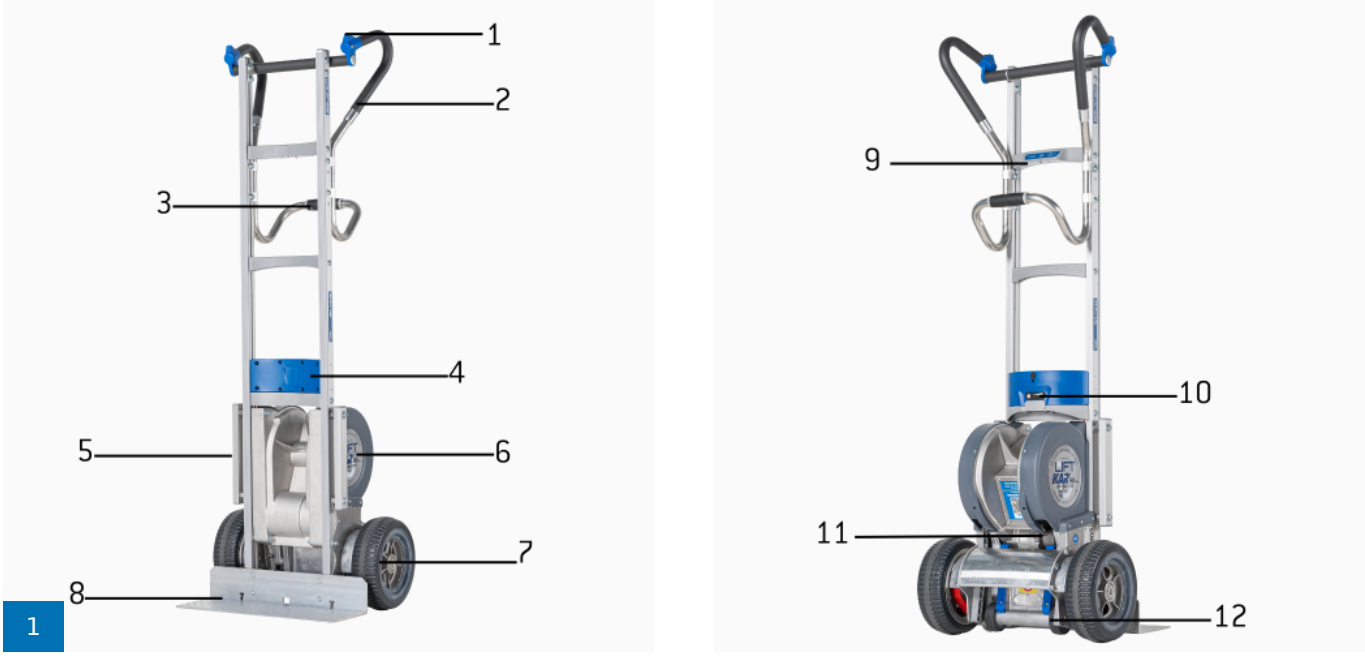

1

1: Op- og nedknap - 2: Øvre håndtag - 3: Nedre håndtag - 4: Quick-change batteri - 5: Ramme - 6: Løfteenhed - 7: Hovedhjul
- 8: Skovl - 9: Betjeningsenhed - 10: Indikator for opladningsniveau - 11: Bremsehjul - 12: Løftehjul

2.2 MODEL FOLD PRO



2



1: Op- og nedknap - 2: Øvre håndtag - 3: Nedre håndtag - 4: Quick-change batteri - 5: Ramme - 6: Løfteenhed - 7: Hovedhjul
- 8: Skovl - 9: Låsegreb - 10: Betjeningsenhed -11: Bremsehjul - 12: Løfteenhed

2.3 MODEL FOLD-L PRO





3

1: Op- og nedknap - 2: Øvre håndtag - 3: Nedre håndtag - 4: Hurtigskiftbatteri - 5: Ramme - 6: Løfteenhed - 7: Skovl - 8: Hovedhjul - 9: Låsegreb -10: Nedre håndtag - 11: Betjeningsenhed -12: Opladningsindikator - 13: Bremsehjul - 14: Løfteenhed

2.4 MODEL FOLD-XL PRO



4



1: Op- og nedknap - 2: Øvre håndtag - 3: Nedre håndtag - 4: Opknap 5: Quick-change batteri - 6: Løfteenhed - 7: Ramme - 8: Hovedhjul - 9: Skovl - 10: Låsegreb - 11: Betjeningsenhed -12: Ladeindikator - 13: Bremsehjul - 14: Løfteenhed

2.5 BETJENINGSENHED

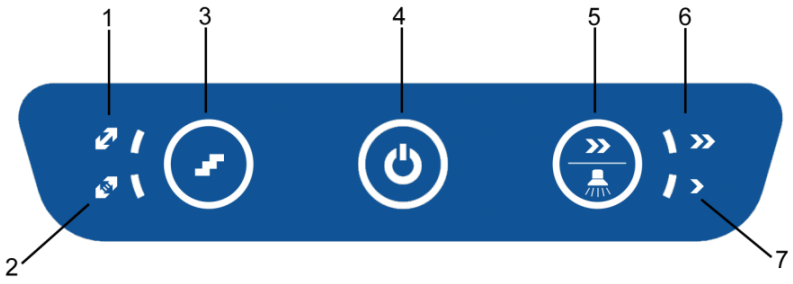

1: Flertrinsfunktion - 2: Enkelttrinsfunktion - 3: Enkelttrins/flertrins-knap - 4: ON/OFF-kontakt/statusvisning - 5: Hastighedskontakt/trappelys - 6: Visning hastighed hurtig - 7: Visning hastighed langsom

2.5.1 ENKELT-/FLERTRINSFUNKTION

Ved at trykke på enkelt-/flertrinssystemem-kontakten kan du vælge mellem de enkelte funktioner. LED-visningen viser den valgte funktion.

2.5.2 ON/OFF-KONTAKT / STATUSVISNING

- **Lyser grøn**: LIFTKAR er tændt. Når kontakten trykkes ned, starter løftemekanismen, når kontakten slippes, stopper den – se også kapitel Drift [4.1].
- **Lyser konstant rød, desuden lyder en bip-lyd**: Forbindelsen til motorbremsen er afbrudt. Det er således ikke muligt at gå op og ned ad trapper. Aflever enheden hos din forhandler for at få foretaget en inspektion.
- **Blinker rødt**: LIFTKAR er overbelastet. (Denne blinken varer i ca. 3 sekunder og stopper så.) (Se også kapitel Drift [4.2.1].)
- **Lyser skiftevis rød og grøn**: Batteriet er næsten tomt og skal oplades så hurtigt som muligt. Det anbefales at køre ned og enten at udskifte batteriet eller at oplade det ved hjælp af den medfølgende hurtigoplader.

2.5.3 HASTIGHEDSKONTAKT / TRAPPELYS

Med hastighedskontakten kan du vælge mellem høj og lav hastighed. Hastigheden for at gå op og ned ad trapperne er afhængigt af den pågældende model, se Tekniske data [1.3].

Ved oplæring, tung last og vanskelige situationer anbefaler vi den lave hastighed.

Trappebelysningen aktiveres ved at trykke hastighedskontakten i ca. 10 sekunder.

2.6 TÆND/SLUK OG OP/NED KONTAKT I HÅNDTAGSBØJLEN

Tænd/sluk og op/ned kontakter i henholdsvis højre og venstre side af håndtaget, giver optimal brugerkomfort, for både højre og venstrehåndede brugere. (Billede 6)

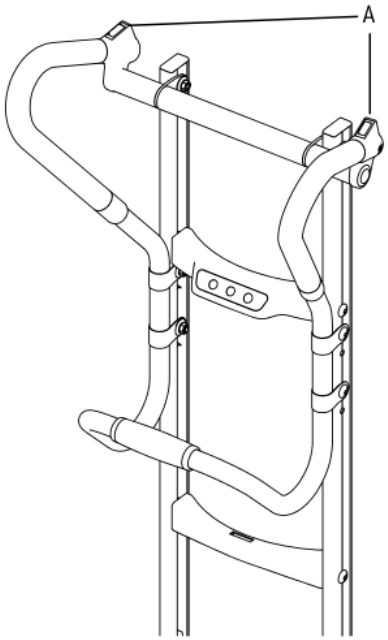

6

A: Kontakt Op/Ned

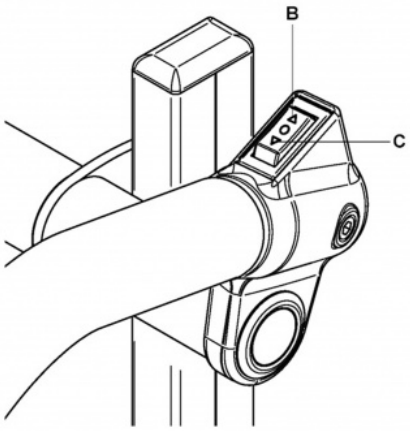

7

B: Nedad - C: Opad

2.7 OPLADNINGSINDIKATOR

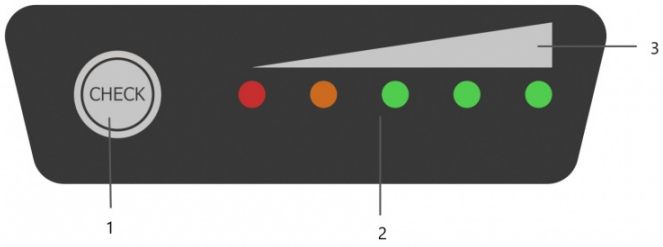

8

1: Aktiveringskontakt/opladningsindikator - 2: LED-visning - 3: Visualisering

LED-opladningsindikatoren tændes ved at trykke aktiveringskontakten; når alle fem LED-lamper lyser, er det hurtigt udskiftelige batteri opladet 100 %.

0 ~ 10 %	BLINKING	OFF	OFF	OFF	OFF
10 ~ 23 %	LIGHT	BLINKING	OFF	OFF	OFF
23 ~ 35 %	LIGHT	LIGHT	OFF	OFF	OFF
35 ~ 48 %	LIGHT	LIGHT	BLINKING	OFF	OFF
48 ~ 60 %	LIGHT	LIGHT	LIGHT	OFF	OFF
60 ~ 70 %	LIGHT	LIGHT	LIGHT	BLINKING	OFF
70 ~ 80 %	LIGHT	LIGHT	LIGHT	LIGHT	OFF
80 ~ 90 %	LIGHT	LIGHT	LIGHT	LIGHT	BLINKING
90 ~ 100 %	LIGHT	LIGHT	LIGHT	LIGHT	LIGHT

2.8 FRAKOBLING

Det er muligt at frakoble på følgende måder:

- Tryk ON/OFF-kontakten i mere end 3 sekunder
- Fjern det hurtigt opladelige batteri (se kapitel 3)
- Ved tidsoverskridelse: Efter ca. 10 minutter frakobler LIFTKAR af sig selv.

> At fjerne batteriet giver en højere grad af sikkerhed end frakobling via tidsbestemt frakobling, fordi du ved en fejl kan komme til at røre med ON/OFF-knappen.

3 ISÆTNING OG AFTAGNING AF HURTIGSKIFTEAKKUMULATOREN

SCHNELLWECHSELAKKU - LITHIUM AKKU
OPLADNING AF BATTERIET FØR FØRSTE BRUG

3.1 ISÆTNING AF AKKUMULATOR

- Sæt først batteriet mellem styreskinnerne i rammen.
- Tryk batteriet nedad med en let bevægelse. Batteriet klikker på plads.
- Din LIFTKAR er nu klar til brug.

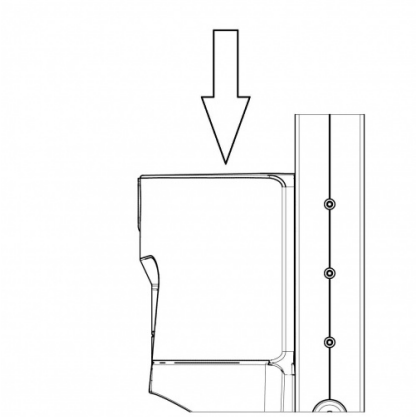

3.2 AFTAGNING AF AKKUMULATOR

- Træk batteriets sikkerhedsgreb.
- Træk batteriet opad og ud af batteristyreskinnen.

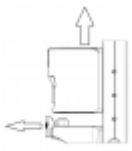

4 DRIFT

SCHNELLWECHSELAKKU - LITHIUM AKKU
OPLADNING AF BATTERIET FØR FØRSTE BRUG

4.1 OPAD TRAPPER

Sæt batteriet i, tryk ON/OFF-knappen, indtil statusvisningen lyser konstant grøn.

Nur er LIFTKAR klar til drift.

Ved at trykke OP/NED-kontakten (illustration 6, venstre og højre på grebsdelen, pil opad i retning mod din krop) sættes løftearmen med støttehjulene i bevægelse og løfter LIFTKAR op på det næste trin. Det gentages, indtil du slipper kontakten (vedvarende drift). Ved enkelttrinsfunktion stopper LIFTKAR, når hovedhjulene har nået det næste trin.

VIGTIGT

Så snart hovedhjulene ”lander” på det næste trin, træk altid indtil der er kontakt til det følgende trin.

4.2 NEDAD TRAPPER

Sæt batteriet i, tryk ON/OFF-knappen, indtil statusvisningen lyser konstant grøn.

Nur er LIFTKAR klar til drift.

Ved at trykke OP/NED-kontakten (illustration 6, venstre og højre på grebsdelen, tryk pil nedad i retning mod lasten) sættes løftearmen med støttehjulene i bevægelse og sænker LIFTKAR ned på det næste trin. Det gentages, indtil du slipper kontakten (vedvarende drift). Ved enkelttrinsfunktion stopper LIFTKAR, når hovedhjulene har nået det næste trin.

VIGTIGT

Så snart hovedhjulene rammer trappen, skal LIFTKAR straks skubbes hen til næste trinkant. Hjulbremsen stopper LIFTKAR før næste trin.

4.2.1 OVERBELASTNING

Ved overlast stopper drivmotoren, statusvisningen blinker rød i 3 sekunder og slukker så. En ny opstart er nødvendig.

Når akkumulatoren er næsten afladet, bliver overbelastningen også nået ved laster under den angivne kapacitet.

4.2.2 LIFTKAR ER IKKE EN GUMMIBLOK

Smid ALDRIG last på en liggende LIFTKAR! Vi anbefaler at undgå denne form for lastning, da det kan medføre store skader på LIFTKARS styreenhed.

4.2.3 SKRÅT OVER FORTOVSKANTEN

Kør altid lige over fortovskanten eller andre lignende kanter. Derved forhindres beskadigelser på drivenheden.

4.2.4 KØRSEL PÅ VINDELTRAPPE

Ved kørsel på en vindeltrappe vær opmærksom på følgende:

Ved kørsel opad kører Liftkar HD indad - dvs:
Når du kører opad, skal du starte på ydersiden.

Ved kørsel nedad kører Liftkar HD udad - dvs:
Når du kører nedad, skal du starte på indersiden.

Hvis man alligevel ”sidder fast” bevæg LIFTKAR sidelæns.

4.2.5 OPTIMALE EINSTELLUNG DER SCHWERPUNKTLAGE

Für eine optimale Lastverteilung auf dem Treppensteiger versuchen Sie den Lastschwerpunkt ca. auf Höhe das Akkus zu legen.

Bei niedrigen, kompakten Lasten hilft es beispielsweise die Last auf eine Palette zu stellen und mit der Palette auf dem Treppensteiger zu transportieren. Damit kann der Lastschwerpunkt weiter hinauf verlagert werden.

Bei der Modellreihe FOLD stellen Sie bei niedrigen Lasten den Griffbügel nach vorne.

---

5 LIFTKARS TRAPPETRINSBREMSE

SCHNELLWECHSELAKKU - LITHIUM AKKU
OPLADNING AF BATTERIET FØR FØRSTE BRUG

5.1 AKTIVERING

Så snart LIFTKAR er taget i drift ved et tryk på ON/OFF-kontakten (illustration 5), aktiveres trinkantbremserne automatisk. Det sikrer, at bremserne, der sidder i fælgene, blokerer hovedhjulene sikkert og pålideligt, når enheden er tippet og nærmer sig trinkanten. Når hovedhjulene rammer det næste trin, løsnes bremserne mekanisk. Bremsesystemet forbliver aktivt, og når du nærmer dig næste trinkant, aktiveres bremseeffekten på ny!

HINWEIS

Einmal erfolgreich aktivierte Stufenkantenbremsen bleiben dauerhaft aktiv, sofern der Treppensteiger in geneigter Position bleibt und nicht aufrecht auf die Lastschaufel gestellt wird. In einer Notsituation auf der Treppe legen Sie den Treppensteiger auf der Treppe ab und der Treppensteiger bleibt gebremst auch wenn sich das Gerät abschaltet oder der Akku leer ist.

5.2 DEAKTIVERING

Når tænd/sluk kontakten bliver slukket (billede 5). (LED-anvisningen lyser ikke længere grøn) og apparatet stilles på lastskovlen holdes trappetrinsbremsen tilbage. **Dermed bremser LIFTKAR ikke længere op når man når en trappetrinskant.**

HENVISNING

Speciel ved kørsel på ujævn terræn, er det meningsfyldt at deaktivere bremsen, da stor ujævnhed som fx ved huller i gulvet vil medføre at trappetrinsbremsen ofte blokerer, hvis den er aktiveret.

OPMÆRKSOM

Sørg for, at enheden i starten af hver tur ned ad en trappe igen er tændt.
Det er let at se, om det er sket, for så lyser statusvisningen grøn. Kun hvis den lyser grøn, er trinkantbremserne aktiveret!

5.3 AUTOMATISK AFBRYDELSE VED LÆNGERE PAUSER

Vær opmærksom på at LIFTKAR efter 10 min. Pause uden benyttelse automatisk slukker, dette er af hensyn til akkumulatoren. Dermed deaktiveres også trappetrins- bremsen.

OPMÆRKSOM

Tjek altid efter længere pauser statusvisningen (den skal lyse grøn). Kun hvis den lyser grøn, er trinkantbremserne aktiveret!

HENVISNING

Skal man køre helt hen til trappetrinnet før bremsevirkningen sætter ind? Nej det er nok hvis man nærmer sig trappetrinnet. **Håndregel**: Det er nok hvis man nærmer sig trappetrinnet med ca. en håndsbrede.

5.4 TEST AF BREMSEFUNKTIONEN

(Det er af stor sikkerhedsmæssing betydning at bremsefunktionen fungere korekt under kørsel på trapper. Derfor er det vigtigt at afprøve bremsefunktionen inden kørsel på trapper.)

- Afprøvning af bremsefunktion (uden last):

1. Læn LIFTKAR 45* bagover. (Billede 7)
2. Tænd sækkevognen på hovedkontakten
3. Skub Liftkar fremad – nu vil bremsen være aktiveret og bremse ens på begge hjul
4. såfremt hjulene ikke bremsere ens i begge sider, må LIFTKAR ikke benyttes før den er gennemset og fejlen er rettet af en autoriseret LIFTKAR teknikker

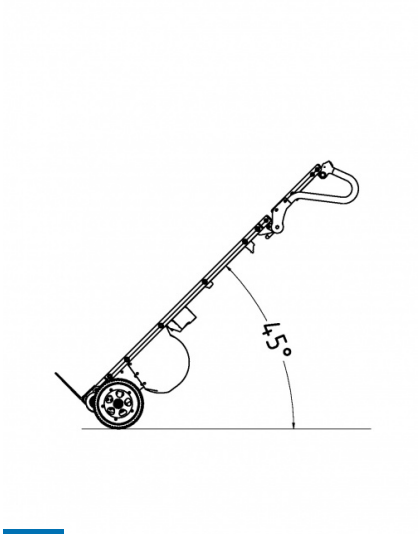

7

6 HURTIGT UDSKIFTELIGT BATTERI

- Den medleverede akkumulatoroplader slår automatisk over på opladningsovervågning, dvs. at overopladning ikke er mulig.
- Lad ikke hurtigskifteakkumulatoren stå tom eller halvtom. Genoplad altid straks igen.
- Den optimale temperatur ved opladning udgør 20 – 25° C. Hvis det er for koldt eller for varmt, begrænses kapaciteten.
- For at sikre ubegrænset funktionalitet skal batteriets celletemperatur altid holdes over 0 °C. Vi anbefaler derfor at opbevare batteriet mellem +5°C og +25°C.

		Litium-ion-batteri	Trappeklatrer
Driftstemperatur	°C	0 … +40	-10 … +40
Opladningstemperatur	°C	0 … +40	-

Hvis akkumulatoren ikke er fuldt opladet eller hurtigt bliver afladet, taber LIFTKAR i hastighed og kapaciteten reduceres. Derved kan overbelastningsmodus nås allerede ved en ringe last. Se også kapitel Drift 4.3.3.

Opladningstid: ca. 4,5 timer, afhængigt af ladetilstanden.

6.1 LADERENHED

Den medfølgende oplader er ekstremt kraftig. Et LED-display viser tydeligt status på opladningen. Ladeindikatoren viser, om batteriet er fuldt opladet eller ej. Det anbefales at kontrollere, at batteriet er fuldt opladet, før du bruger LIFTKAR.



Opladnings status vises bed hjælp af en lysende LED:

- Når LED'en vedvarende lyser rødt, oplades batteriet.
- Når LED'en vedvarende lyser grønt, er batteriet fuldt opladet. Opladeren kan forblive tilsluttet, efter at batteriet er fuldt opladet (grønt lys), uden at batteriet derved beskadiges. I denne stand-by tilstand (efter at batteriet er fuldstændigt opladet) bruger opladeren minimalt med strøm, holder batteriet fuldt opladet og forlænger dets levetid. Alle disse faktorer opnås ved hjælp af et elektronisk kredsløb, der styrer og regulerer ladestrømmen, der sendes fra opladeren, til batteriet der oplades.

6.1.1 TEKNISK DATA

Netspænding (50/60 Hz, 1,8A (maks.)): 100-240 V vekselstrøm

Nominel effekt (input): 24 W

Opladespænding: 24 V jævnstrøm

Aritmetisk ladestrøm: 2,0A

Godkendelse: cUL, CE

6.1.2 SIKKERHEDSVEJLEDNINGER

Vær opmærksom på følgende:

- Beskyttes mod fugt.
- Træk ikke i ledningen, når stikket skal trækkes ud af stikkontakten.
- Brug aldrig opladeren, hvis kabel eller stik er beskadiget, men udskift den straks.
- Apparatet bør tilsluttes direkte til en spændingsforsyning, der bør aldrig bruges en forlængerledning.
- Apparatet er kun beregnet til brug i indvendige rum, det må aldrig udsættes for regn.
- Hvis batteriets ydeevne nedsættes betydeligt, er det på tide at udskifte batteriet.
- Opbevar opladeren på et køligt og tørt sted, når den ikke er i brug.
- Frakobl apparatet fra nettet, inden du sætter batteriet i apparatet eller tager det ud af apparatet.
- Advarsel: eksplosive gasser. Beskyt mod brand og gnister. Sørg for god ventilation under opladningen.
- Under opladningen skal batteriet være på et godt ventileret sted.
- Børn kan ikke vurdere farer, der udgår fra elapparater. Børn eller funktionsnedsatte personer må ikke bruge elapparater uden opsyn.
- Apparatet er ikke beregnet til at blive brugt af børn og funktionsnedsatte personer eller af personer med utilstrækkeligt kendskab. Medmindre de er under opsyn eller bliver instrueret tilstrækkeligt. Børn skal være under opsyn, så de ikke leger med apparatet.
- Apparatet må kun oplade batterier, der overholder EN-direktiverne (er mærket med CE- eller GS-mærket).

6.1.3 BRUG KUN TIL DET TILSIGTEDE FORMÅL

- Opladeren er kun egnet til opladning af **originale litium-ionbatterier.**

6.1.4 CE MÆRKNING AF LADEAPPARATERNE

Opladerne overholder alle gældende bestemmelser for lavspændings- og elektromagnetiske apparater og er derfor CE-mærkede.

---

7 TILBEHØR OG MULIGHEDER

En stadigt voksende liste over tilbehør og muligheder er tilgængelig. For eksempel forskellige skovlstørrelser, sikkerhedsseler eller forskellige rammehøjder.

8 BORTSKAFFELSE/AFFALD

Trappesækkevognen Liftkar HD er et langtids produkt. Når produktet er slidt og ikke mere brugbart bør bestanddelene af trappesækkevognen og ladeapparatet afskaffes efter miljøreglerne. Vær opmærksom på en grundig adskillelse af materialerne efter gældende regler.

Trappesækkevognen indeholder ingen farlige materialer og de er genbrugelige. Printkortene og det genopladelige batteri skal bortskaffes ved hjælp af en passende genbrugsproces.

Batteriet må ikke afskaffes via almindelig husaffald. Hvis der er yderligere spørgsmål, bedes du kontakte din forhandler.

Den korrekte bortskaffelse af trappesækkevognen kan mod beregning gøres gennem producenten.

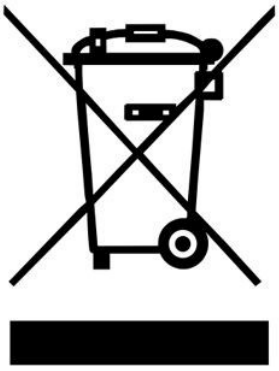

9 GARANTI OG ANSVAR

9.1 GARANTI

Garantien for LIFTKAR gælder i 24 mdr. fra købsdato og omfatter materiale- og fabrikationsfejl.

Undtaget fra garantien er naturlige sliddele, fysiske skader og skader forårsaget af overdreven eller ukorrekt brug!

Efterfølgende ændringer på apparatet er ikke tilladt og vil ugyldiggøre garantien!

9.2 ANSVAR

SANO transportapparat GmbH er i sin egenskab som producent ikke ansvarlig for sikkerheden for LIFTKAR HD, hvis:

- LIFTKAR HD anvendes uhensigtsmæssig
- reparationer, installation eller andet arbejde der er udført af uautoriserede personer
- Henvisningerne i denne driftsvejledning ikke overholdes
- Der er monteret fremmede dele eller disse forbindes med LIFTKAR HD
- Der er demonteret originaldele.
- Anbefaling om oplæring: Producenten anbefaler, at apparatet oplæres af en kvalificeret person. Ansvarsfraskrivelse: Hvis den anbefalede oplæring ikke gennemføres, påtager producenten sig intet ansvar for skader på apparatet, personer eller ejendom, der kan opstå som følge af ukorrekt eller forkert betjening.

---

10 CE-KONFORMITETSERKLÆRING / PATENTBESKYTTELSE

10.1 CE-KONFORMITETSERKLÆRING

SANO transportapparat GmbH erklærer, at LIFTKAR HD trappesækkevogn lever op til de gældende, grundlæggende sikkerheds,- og sundhedsmæssige krav i maskindirektivet 2006/42/EG, bilag IIA. Hvis der foretages ændringer af trappesækkevognen uden indhentning af vores tilladelse, gælder denne erklæring ikke længere.



Ing. Jochum Bierma, Direktør

10.2 PATENTBESKYTTELSE

Den modulære opbygning af grundrammen er patentretligt beskyttet.

NOTER

KONTAKT

SANO Transportgeraete GmbH
Gewerbezeile 15
4040 Linz, Østrig

Telefon: +43 7239 51010 100
Fax: +43 7239 51010 001

office@sano.at

SANO Deutschland GmbH
Geigelsteinstraße 10
83080 Oberaudorf
Germany

Tel. +49 8033 / 308 96 0
Fax +49 8033 / 308 96 17
info@sano-treppensteiger.de

www.sano-treppensteiger.de

SANO UK Powered Stairclimbers Ltd.
Bristol Court, Betts Avenue
Martlesham Heath
Ipswich, Suffolk / IP5 3RY, England

Tel. +44 1473 / 333 889
Fax +44 1473 / 333 742
info@sano-uk.com

www.sano-uk.com

Ret til ændringer forbeholdes / LIFTKAR HD 2023-03

www.sano.at