LIFTKAR HD PRO

HD PRO FOLD | HD PRO FOLD- L | HD PRO FOLD XL | HD PRO UNI



INSTRUCTION MANUAL

Ελληνικά

SANO makes life easier.

ΕΙΣΑΓΩΓΉ **3**

1 ΟΔΗΓΊΕΣ ΑΣΦΑΛΕΊΑΣ / ΤΕΧΝΙΚΆ ΣΤΟΙΧΕΊΑ **4**

1.1 Γενικές οδηγίες ασφαλείας 4
1.2 Στοιχεία σχετικά με την ασφάλεια του μηχανήματος (ανάλογα με τον τύπο) 5
1.3 Τεχνικά στοιχεία των μοντέλων LIFTKAR HD 7
1.4 Τεχνικά στοιχεία της μπαταρίας ταχείας αλλαγής 7

2 ΣΤΟΙΧΕΊΑ ΕΛΈΓΧΟΥ **8**

2.1 Μοντέλο UNI Pro 8
2.2 Μοντέλο Fold Pro 9
2.3 Μοντέλο Fold L Pro 10
2.4 Modell Fold XL Pro 11
2.5 Μονάδα ελέγχου 12
2.6 Πάνω/κάτω κουμπί στο τιμόνι 12
2.7 Ένδειξη επιπέδου φόρτισης 13
2.8 Απενεργοποίηση 14

3 ΤΟΠΟΘΈΤΗΣΗ ΚΑΙ ΑΦΑΊΡΕΣΗ ΤΗΣ ΜΠΑΤΑΡΊΑΣ ΤΑΧΕΊΑΣ ΑΛΛΑΓΉΣ **15**

3.1 Τοποθετήστε την μπαταρία 15
3.2 Αφαιρέστε την μπαταρία 15

4 ΕΠΙΧΕΊΡΗΣΗ **15**

4.1 Ανεβαίνοντας σκάλες προς τα πάνω 16
4.2 Αναρρίχηση σκαλοπατιών προς τα κάτω 16

5 ΛΕΙΤΟΥΡΓΊΑ ΤΩΝ ΦΡΈΝΩΝ ΆΚΡΟΥ ΒΉΜΑΤΟΣ LIFTKAR **17**

5.1 Ενεργοποίηση 18
5.2 Απενεργοποίηση και ασφάλιση του φρένου της άκρης του σκαλοπατιού 19
5.3 Αυτόματη απενεργοποίηση της συσκευής μετά από μακρά διακοπή της λειτουργίας 20
5.4 Δοκιμή της λειτουργίας πέδησης της ακμής βήματος 21

6 ΓΡΉΓΟΡΑ ΑΝΤΙΚΑΤΑΣΤΆΣΙΜΗ ΜΠΑΤΑΡΊΑ **22**

6.1 Φορτιστής δικτύου 23

7 ΑΞΕΣΟΥΆΡ ΚΑΙ ΕΠΙΛΟΓΈΣ **25**

8 ΔΙΆΘΕΣΗ ΑΠΟΒΛΉΤΩΝ **25**

9 ΕΓΓΎΗΣΗ ΚΑΙ ΕΥΘΎΝΗ **25**

9.1 Εγγύηση 25
9.2 Ευθύνη 26

10 ΔΉΛΩΣΗ ΣΥΜΜΌΡΦΩΣΗΣ CE / ΠΡΟΣΤΑΣΊΑ ΕΥΡΕΣΙΤΕΧΝΊΑΣ **26**

ΕΠΙΚΟΙΝΩΝΉΣΤΕ ΜΑΖΊ ΜΑΣ **29**

ΕΙΣΑΓΩΓΉ

ΣΥΓΧΑΡΗΤΉΡΙΑ!

ΘΑ ΘΈΛΑΜΕ ΝΑ ΣΑΣ ΣΥΓΧΑΡΟΎΜΕ ΓΙΑ ΤΗΝ ΑΓΟΡΆ ΤΟΥ ΗΛΕΚΤΡΙΚΟΎ ΑΝΑΒΑΤΉΡΑ ΣΚΑΛΟΠΑΤΙΏΝ LIFTKAR HD!

Έχετε επιλέξει μια συσκευή που χρησιμοποιεί την τελευταία τεχνολογία αναρρίχησης σκαλοπατιών για ασφαλή μετακίνηση σε μια μεγάλη ποικιλία σκαλοπατιών.

Κατά την ανάπτυξη του Liftkar HD, δόθηκε ιδιαίτερη προσοχή στην ασφάλεια και τη φιλικότητα προς το χρήστη.

Βασικά χαρακτηριστικά:

Δύο διακόπτες ανόδου/καθόδου στα αριστερά και δεξιά του τμήματος της χειρολαβής εξασφαλίζουν τέλεια ευκολία χρήσης! Ιδανικό τόσο για αριστερόχειρες όσο και για δεξιόχειρες χρήστες.

Ένα σύστημα πέδησης που ενεργοποιείται αυτόματα κατά την ενεργοποίηση της συσκευής διασφαλίζει την έγκαιρη πέδηση των κύριων τροχών πριν από κάθε άκρη βήματος.

Βέλτιστη προστασία από τα κρουστικά φορτία στους τροχούς στήριξης χάρη σε μια μηχανική (λιπαντική) πλήμνη ολίσθησης.

Πρόσθετη ηλεκτρονική προστασία υπερφόρτωσης προστατεύει από την υπερφόρτωση.

Δύο επίπεδα ταχύτητας και δύο τρόποι λειτουργίας (μονή ταχύτητα και συνεχής έλεγχος) για τέλεια προσαρμογή στο προσωπικό σας στυλ οδήγησης!

Αριστοτεχνικό ακόμα και σε ελικοειδείς σκάλες!

Με την ηλεκτρονική καταχώριση του προϊόντος σας, θα σας ενημερώνουμε αυτόματα μέσω email για νέα και τεχνικές αλλαγές (επιλογές, αξεσουάρ κ.λπ.)

https://www.sano.at/produktregistrierung

1 ΟΔΗΓΊΕΣ ΑΣΦΑΛΕΊΑΣ / ΤΕΧΝΙΚΆ ΣΤΟΙΧΕΊΑ

1.1 ΓΕΝΙΚΈΣ ΟΔΗΓΊΕΣ ΑΣΦΑΛΕΊΑΣ

- Προσοχή, δεν πρέπει να υπάρχουν άτομα κάτω από το φορτίο.
- Ασφαλίζετε πάντα το φορτίο με τον ιμάντα που περιλαμβάνεται στο αντικείμενο της παράδοσης! Φοράτε πάντα αντιολισθητικά παπούτσια. Οι σκάλες μπορεί μερικές φορές να είναι πολύ ολισθηρές.
- Φοράτε πάντα παπούτσια με χαλύβδινα καλύμματα δακτύλων
- Ο χειρισμός του Liftkar επιτρέπεται μόνο από εκπαιδευμένο προσωπικό.
- Ποτέ μην μπαίνετε με τα χέρια σας στον μηχανισμό κίνησης της συσκευής
- Εξοικειωθείτε με την ακριβή κατάσταση της σκάλας πριν ξεκινήσετε τη διαδρομή σας
- Αφαιρείτε πάντα την μπαταρία κατά τη φόρτωση του LIFTKAR. Πρώτον, το LIFTKAR δεν μπορεί να ενεργοποιηθεί ακούσια κατά τη μεταφορά και δεύτερον, το LIFTKAR είναι 1,6 kg ελαφρύτερο χωρίς την μπαταρία.
- Εύρος θερμοκρασίας για τη χρήση της συσκευής / αποθήκευση της μπαταρίας



HERSTELLER

Κατασκευαστής



HERSTELLUNGSDATUM

Ημερομηνία κατασκευής



SERIENNUMMER

Σειριακός αριθμός



TROCKEN AUFBEWAHREN

Αποθηκεύστε σε ξηρό μέρος



TEMPERATURGRENZWERTE ANWENDUNGSBEREICH 5 º C BIS 40 º C

Όρια θερμοκρασίας Εύρος εφαρμογής

5 º C till 40 º C (41 º F till 104 º F)



GEBRAUCHSANWEISUNG BEACHTEN

Ακολουθήστε τις οδηγίες χρήσης



CE-KENNZEICHNUNG

Σήμανση CE



SERBISCHE CE-KENNZEICHEN

Σερβικό σήμα CE



ELEKTROSCHROTT

Ηλεκτρονικά απόβλητα

1.2 ΣΤΟΙΧΕΊΑ ΣΧΕΤΙΚΆ ΜΕ ΤΗΝ ΑΣΦΆΛΕΙΑ ΤΟΥ ΜΗΧΑΝΉΜΑΤΟΣ (ΑΝΆΛΟΓΑ ΜΕ ΤΟΝ ΤΎΠΟ)

Τύπος αναδίπλωσης:

- Πριν από κάθε χρήση, ελέγξτε ότι η ταχεία απελευθέρωση (Εικόνα 2, Κεφάλαιο 2.2) του τιμονιού είναι καλά σφιγμένη.

Πρέπει να είναι δυνατή η κλίση του φορτίου από την όρθια θέση χωρίς βοήθεια. Η θέση της χειρολαβής στο πλαίσιο δεν πρέπει να αλλάζει.

(Επιλογή βλέπε τιμοκατάλογο)Τύπος Dolly Kick out*:

- Το σχήμα A δείχνει το σύστημα τροχών στήριξης στην αποσυρόμενη θέση.
- Η εικόνα B δείχνει το σύστημα τροχών στήριξης στην εκτεταμένη θέση. Το τμήμα ολίσθησης πρέπει να βρίσκεται σε ορθή γωνία με το σύστημα τροχών στήριξης.



A

A: Συρόμενο τμήμα - B: Σύστημα τροχών στήριξης



B

A: Συρόμενο τμήμα - B: Σύστημα τροχών στήριξης

- Πριν από κάθε χρήση του αναβατήρα σκαλοπατιών, ελέγξτε ότι το σύστημα τροχών στήριξης έχει αναδιπλωθεί σωστά (εμπλέκεται, Εικ. D).
- *Διαθέσιμο για HD Fold-L| Fold-XL | Uni



C

Διαδικασία εμπλοκής



D

Σύστημα υποστήριξης που εμπλέκεται

ΣΗΜΑΝΤΙΚΌ

Το εκτεταμένο σύστημα τροχών στήριξης δεν προορίζεται για χρήση κατά την ανάβαση σκαλοπατιών.

1.3 ΤΕΧΝΙΚΆ ΣΤΟΙΧΕΊΑ ΤΩΝ ΜΟΝΤΈΛΩΝ LIFTKAR HD

MODELL	UNI	FOLD	FOLD-L	FOLD-XL
Βάρος με μπαταρία	37,1 kg	43,6 kg	37,8 kg	44,9 kg
Βάρος χωρίς μπαταρία	35,5 kg	42 kg	36,2 kg	43,3 kg
Εύρος σε βήματα UP και DOWN (ανάλογα με το μέγιστο βάρος φορτίου)	200 kg: ca. 700 Stufen, 280 kg: ca. 600 Stufen, 360 kg: ca. 500 Stufen			
Ταχύτητα ανάβασης I	200 kg: ca. 9 Stufen/Min., 280 kg: ca. 7 Stufen/Min., 360 kg: ca. 6 Stufen/Min.			
Ταχύτητα ανάβασης II	200 kg: ca. 15 Stufen/Min., 280 kg: ca. 13 Stufen/Min., 360 kg: ca. 10 Stufen/Min.			
Διαστάσεις κάδου	530 x 183 mm			

1.4 ΤΕΧΝΙΚΆ ΣΤΟΙΧΕΊΑ ΤΗΣ ΜΠΑΤΑΡΊΑΣ ΤΑΧΕΊΑΣ ΑΛΛΑΓΉΣ

Νεκρό βάρος: 1,6 kg

Χωρητικότητα: 7,2 Ah / 209 Wh

Ένταση: 29 VDC

Τύπος μπαταρίας: Lithium Ionen

2 ΣΤΟΙΧΕΊΑ ΕΛΈΓΧΟΥ

2.1 ΜΟΝΤΈΛΟ UNI PRO





1

1: Κουμπί ανόδου και καθόδου - 2: Άνω λαβή - 3: Κάτω λαβή - 4: Μπαταρία γρήγορης αλλαγής - 5: Πλαίσιο - 6: Μονάδα ανύψωσης - 7: Κύριοι τροχοί
- 8: Κάδος - 9: Μονάδα ελέγχου - 10: Ένδειξη στάθμης φόρτισης - 11: Τροχοί πέδησης - 12: Τροχοί ανύψωσης

2.2 ΜΟΝΤΈΛΟ FOLD PRO





2

1: Κουμπί ανόδου και καθόδου - 2: Άνω λαβή - 3: Κάτω λαβή - 4: Μπαταρία γρήγορης αλλαγής - 5: Πλαίσιο - 6: Μονάδα ανύψωσης - 7: Κύριοι τροχοί
- 8: Κάδος - 9: Μοχλός ασφάλισης - 10: Μονάδα ελέγχου -11: Τροχοί φρένων - 12: Μονάδα ανύψωσης

2.3 ΜΟΝΤΈΛΟ FOLD L PRO

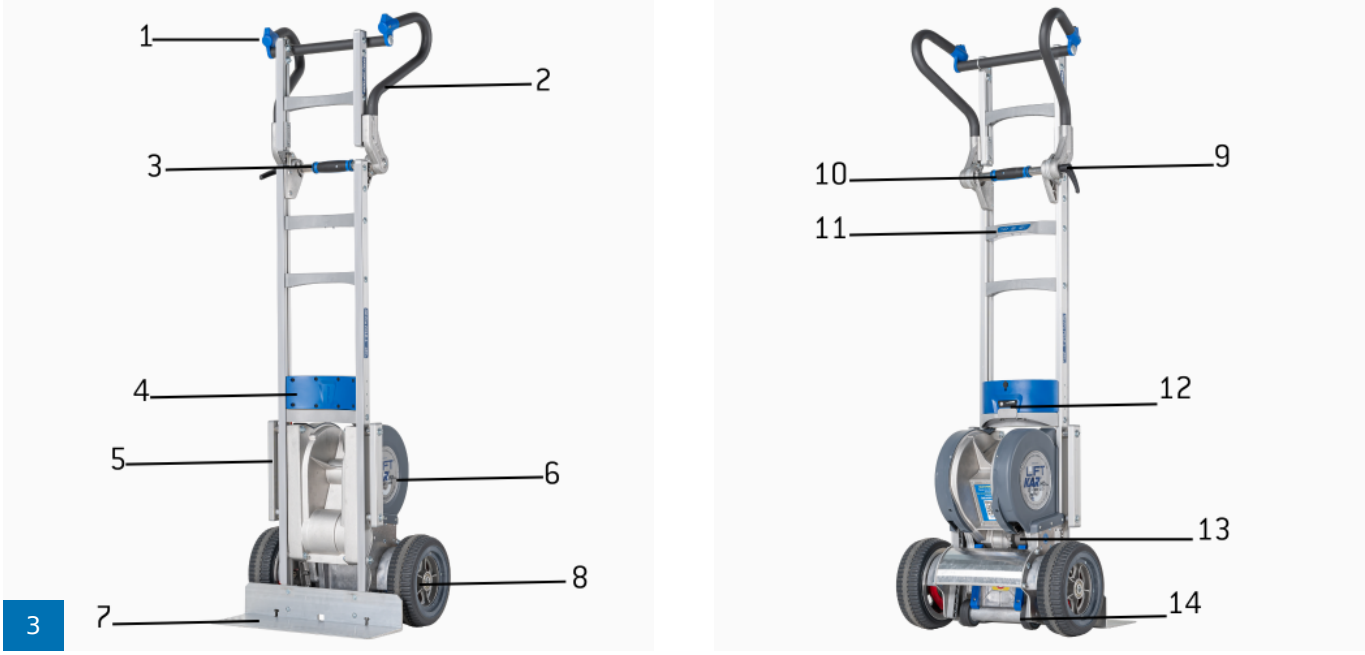

3

1: Κουμπί ανόδου και καθόδου - 2: Άνω λαβή - 3: Κάτω λαβή - 4: Μπαταρία ταχείας αλλαγής - 5: Πλαίσιο - 6: Μονάδα ανύψωσης - 7: Κάδος - 8: Κύριοι τροχοί - 9: Μοχλός ασφάλισης -10: Κάτω λαβή - 11: Μονάδα ελέγχου -12: Ένδειξη φόρτισης - 13: Τροχοί πέδησης - 14: Μονάδα ανύψωσης

2.4 MODELL FOLD XL PRO



4



1: Κουμπί ανόδου και καθόδου - 2: Άνω λαβή - 3: Κάτω λαβή - 4: Κουμπί ανόδου 5: Μπαταρία ταχείας αλλαγής - 6: Μονάδα ανύψωσης - 7: Πλαίσιο - 8: Κύριοι τροχοί - 9: Κάδος - 10: Μοχλός ασφάλισης - 11: Μονάδα ελέγχου -12: Ένδειξη φόρτισης - 13: Τροχοί φρένων - 14: Μονάδα ανύψωσης

2.5 ΜΟΝΆΔΑ ΕΛΈΓΧΟΥ

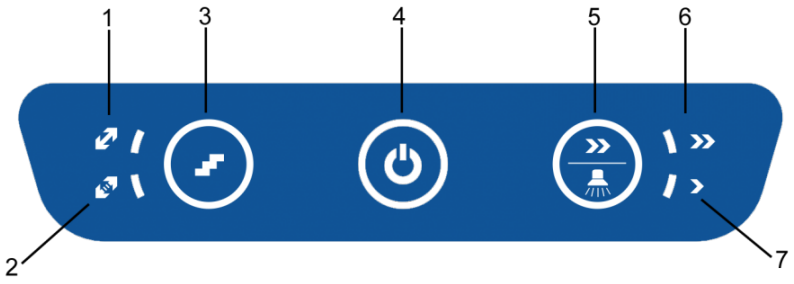

1: Λειτουργία πολλαπλών βημάτων - 2: Λειτουργία ενός βήματος - 3: Κουμπί ενός/πολλαπλών βημάτων - 4: Κουμπί ON/OFF / ένδειξη κατάστασης - 5: Κουμπί ταχύτητας / φωτεινή ένδειξη σκάλας - 6: Ένδειξη γρήγορης ταχύτητας - 7: Ένδειξη αργής ταχύτητας

2.5.1 ΕΝΙΑΊΑ ΛΕΙΤΟΥΡΓΊΑ ΠΟΛΛΑΠΛΏΝ ΣΤΑΔΊΩΝ

Η αντίστοιχη λειτουργία μπορεί να επιλεγεί με το πάτημα του κουμπιού ενός/πολλαπλών σταδίων. Στην οθόνη LED εμφανίζεται η επιλεγμένη λειτουργία.

2.5.2 ΚΟΥΜΠΊ ON/OFF / ΈΝΔΕΙΞΗ ΚΑΤΆΣΤΑΣΗΣ

- Ανάβει με πράσινο χρώμα: Το LIFTKAR είναι ενεργοποιημένο. Ο μηχανισμός ανύψωσης ενεργοποιείται όταν πατηθεί το κουμπί και σταματά όταν το αφήσετε - βλέπε επίσης κεφάλαιο Λειτουργία [4.1])
- Ανάβει συνεχώς με κόκκινο χρώμα, ακούγεται επίσης ένα ηχητικό σήμα: Η σύνδεση με το φρένο του κινητήρα έχει διακοπεί. Συνεπώς, δεν είναι δυνατή η ανάβαση σε σκάλες. Πηγαίνετε τη συσκευή στον πλησιέστερο εξειδικευμένο αντιπρόσωπο για να γίνει έλεγχος.
- Αναβοσβήνει με κόκκινο χρώμα: Το LIFTKAR είναι υπερφορτωμένο. (Αυτό το αναβοσβήσιμο διαρκεί περίπου 3 δευτερόλεπτα και στη συνέχεια σβήνει.) (βλέπε επίσης κεφάλαιο Λειτουργία [4.2.1])
- Ανάβει εναλλάξ με κόκκινο και πράσινο χρώμα: Η μπαταρία έχει εξαντληθεί και χρειάζεται επειγόντως φόρτιση. Συνιστάται να κατεβείτε με το αυτοκίνητο και είτε να αντικαταστήσετε την μπαταρία είτε να την φορτίσετε ξανά με τον παρεχόμενο ταχυφορτιστή.

2.5.3 ΚΟΥΜΠΊ ΤΑΧΎΤΗΤΑΣ / ΦΩΤΙΣΜΌΣ ΣΚΆΛΑΣ

Ο διακόπτης ταχύτητας μπορεί να χρησιμοποιηθεί για την επιλογή μεταξύ υψηλής και χαμηλής ταχύτητας. Η ταχύτητα ανάβασης σκαλοπατιών εξαρτάται από το μοντέλο, βλέπε τεχνικά στοιχεία [1.3]).
Η χαμηλή ταχύτητα συνιστάται για διδασκαλία, βαριά φορτία και δύσκολες καταστάσεις.
Ο φωτισμός σκάλας ενεργοποιείται με το πάτημα του κουμπιού ταχύτητας για περίπου 10 δευτερόλεπτα.

2.6 ΠΆΝΩ/ΚΆΤΩ ΚΟΥΜΠΊ ΣΤΟ ΤΙΜΌΝΙ

Από ένα κουμπί ανόδου/καθόδου στο αριστερό και το δεξί τμήμα της λαβής επιτρέπει τη βέλτιστη άνεση οδήγησης τόσο για τους αριστερόχειρες όσο και για τους δεξιόχειρες χρήστες (Σχ. 6).

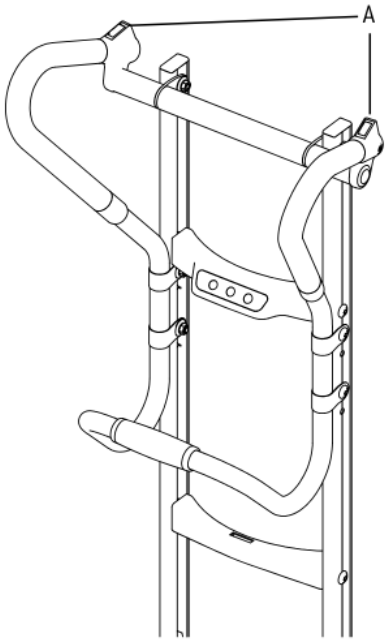

6

A: Πάνω/κάτω κουμπί

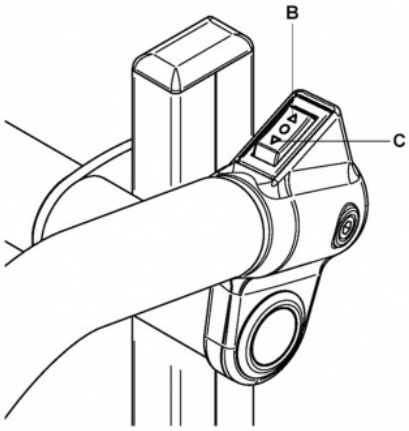

7

B: προς τα κάτω - Γ: προς τα πάνω

2.7 ΈΝΔΕΙΞΗ ΕΠΙΠΈΔΟΥ ΦΌΡΤΙΣΗΣ

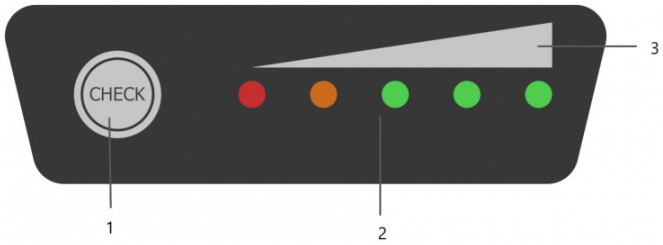

8

1: Κουμπί ενεργοποίησης για την ένδειξη στάθμης φόρτισης - 2: Οθόνη LED - 3: Οπτικοποίηση

Πατώντας το κουμπί ενεργοποίησης ενεργοποιείται η ένδειξη στάθμης φόρτισης LED.Εάν ανάψουν και οι πέντε λυχνίες LED, η μπαταρία ταχείας αλλαγής είναι 100% φορτισμένη.

0 ~ 10 %	BLINKING	OFF	OFF	OFF	OFF
10 ~ 23 %	LIGHT	BLINKING	OFF	OFF	OFF
23 ~ 35 %	LIGHT	LIGHT	OFF	OFF	OFF
35 ~ 48 %	LIGHT	LIGHT	BLINKING	OFF	OFF
48 ~ 60 %	LIGHT	LIGHT	LIGHT	OFF	OFF
60 ~ 70 %	LIGHT	LIGHT	LIGHT	BLINKING	OFF
70 ~ 80 %	LIGHT	LIGHT	LIGHT	LIGHT	OFF
80 ~ 90 %	LIGHT	LIGHT	LIGHT	LIGHT	BLINKING
90 ~ 100 %	LIGHT	LIGHT	LIGHT	LIGHT	LIGHT

2.8 ΑΠΕΝΕΡΓΟΠΟΊΗΣΗ

Η απενεργοποίηση είναι δυνατή με

- Πατώντας το κουμπί ON/OFF για περισσότερο από 3 δευτερόλεπτα.
- Αφαίρεση της μπαταρίας ταχείας αλλαγής (βλέπε κεφάλαιο 3)
- Με την πάροδο του χρόνου: το LIFTKAR απενεργοποιείται μόνο του μετά από περίπου 10 λεπτά.

> Η αφαίρεση της μπαταρίας παρέχει υψηλότερο βαθμό ασφάλειας από ό,τι μέσω του χρονοδιακόπτη, καθώς το κουμπί ON/OFF μπορεί εύκολα να αγγιχτεί.

3 ΤΟΠΟΘΈΤΗΣΗ ΚΑΙ ΑΦΑΊΡΕΣΗ ΤΗΣ ΜΠΑΤΑΡΊΑΣ ΤΑΧΕΊΑΣ ΑΛΛΑΓΉΣ

ΜΠΑΤΑΡΙΑ ΓΡΗΓΟΡΗΣ ΑΛΛΑΓΗΣ - ΜΠΑΤΑΡΊΑ ΛΙΘΊΟΥ
ΦΌΡΤΙΣΗ ΤΗΣ ΜΠΑΤΑΡΊΑΣ ΠΡΙΝ ΑΠΌ ΤΗΝ ΠΡΏΤΗ ΧΡΉΣΗ

3.1 ΤΟΠΟΘΕΤΉΣΤΕ ΤΗΝ ΜΠΑΤΑΡΊΑ

- Τοποθετήστε πρώτα την μπαταρία ανάμεσα στους οδηγούς στο πλαίσιο.
- Σπρώξτε την μπαταρία προς τα κάτω με μια ελαφριά ταλάντευση. Η μπαταρία ασφαλίζει με κλικ στη θέση της.
- Το LIFTKAR σας είναι έτοιμο για χρήση.

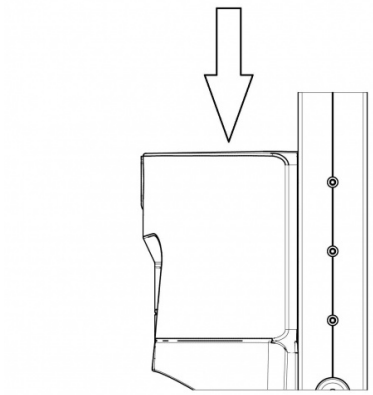

3.2 ΑΦΑΙΡΈΣΤΕ ΤΗΝ ΜΠΑΤΑΡΊΑ

- Τραβήξτε το μοχλό ασφαλείας της μπαταρίας
- Τραβήξτε την μπαταρία προς τα πάνω από τους οδηγούς μπαταρίας.

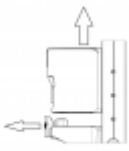

4 ΕΠΙΧΕΊΡΗΣΗ

ΜΠΑΤΑΡΙΑ ΓΡΗΓΟΡΗΣ ΑΛΛΑΓΗΣ - ΜΠΑΤΑΡΊΑ ΛΙΘΊΟΥ
ΦΌΡΤΙΣΗ ΤΗΣ ΜΠΑΤΑΡΊΑΣ ΠΡΙΝ ΑΠΌ ΤΗΝ ΠΡΏΤΗ ΧΡΉΣΗ

4.1 ΑΝΕΒΑΊΝΟΝΤΑΣ ΣΚΆΛΕΣ ΠΡΟΣ ΤΑ ΠΆΝΩ

Τοποθετήστε την μπαταρία, πατήστε το κουμπί ON/OFF μέχρι η ένδειξη κατάστασης να ανάβει συνεχώς με πράσινο χρώμα.
Το LIFTKAR είναι τώρα έτοιμο για οδήγηση.
Πατώντας ένα από τα κουμπιά UP/DOWN (Εικ. 6, αριστερά και δεξιά στο τμήμα της λαβής, το βέλος δείχνει προς τα πάνω προς το σώμα σας) θέτετε σε κίνηση τον βραχίονα ανύψωσης με τους τροχούς στήριξης και ανεβάζετε το LIFTKAR στο επόμενο επίπεδο. Αυτό επαναλαμβάνεται μέχρι να απελευθερωθεί το κουμπί (συνεχής λειτουργία). Στη λειτουργία ενός βήματος, το LIFTKAR σταματά αφού οι κύριοι τροχοί ακουμπήσουν στο επόμενο βήμα.

ΣΗΜΑΝΤΙΚΌ

Μόλις οι κύριοι τροχοί «προσγειωθούν» στο επόμενο σκαλοπάτι, σφίγγετε πάντα αμέσως μέχρι να φτάσετε στο επόμενο σκαλοπάτι.

4.2 ΑΝΑΡΡΊΧΗΣΗ ΣΚΑΛΟΠΑΤΙΏΝ ΠΡΟΣ ΤΑ ΚΆΤΩ

Τοποθετήστε την μπαταρία, πατήστε το κουμπί ON/OFF μέχρι η ένδειξη κατάστασης να ανάβει συνεχώς με πράσινο χρώμα.
Το LIFTKAR είναι τώρα έτοιμο για οδήγηση.
Πιέζοντας ένα από τα κουμπιά UP/DOWN (Εικ. 6, αριστερά και δεξιά στο τμήμα της λαβής, πιέστε το βέλος προς τα κάτω - δείχνει προς την κατεύθυνση του φορτίου) θέτετε σε κίνηση τον βραχίονα ανύψωσης με τους τροχούς στήριξης και κατεβάζετε το LIFTKAR στο επόμενο επίπεδο. Αυτό επαναλαμβάνεται μέχρι να απελευθερωθεί το κουμπί (συνεχής λειτουργία). Στη λειτουργία ενός βήματος, το LIFTKAR σταματά αφού οι κύριοι τροχοί ακουμπήσουν στο επόμενο βήμα.

ΣΗΜΑΝΤΙΚΌ

Μόλις οι κύριοι τροχοί προσγειωθούν στα σκαλοπάτια, ωθήστε πάντα το Liftkar προς τα εμπρός στην επόμενη άκρη του σκαλοπατιού αμέσως. Το φρένο τροχών σταματάει αξιόπιστα το Liftkar στην άκρη των σκαλοπατιών.

4.2.1 ΥΠΕΡΦΌΡΤΩΣΗ

Σε περίπτωση υπερφόρτωσης, ο κινητήρας της μονάδας κίνησης σταματά και η ένδειξη κατάστασης αναβοσβήνει με κόκκινο χρώμα για 3 δευτερόλεπτα και στη συνέχεια σβήνει. Πρέπει να ενεργοποιηθεί ξανά.

Εάν η μπαταρία έχει αποφορτιστεί σε μεγάλο βαθμό, η υπερφόρτωση επιτυγχάνεται και σε φορτία κάτω από την καθορισμένη χωρητικότητα.

4.2.2 ΤΟ LIFTKAR ΔΕΝ ΕΊΝΑΙ ΈΝΑ ΜΠΛΟΚ ΑΠΌ ΚΑΟΥΤΣΟΎΚ!

Ποτέ μην ρίχνετε φορτία στο Liftkar που βρίσκεται στο έδαφος! Συνιστούμε να αποφεύγετε αυτή τη «μέθοδο φόρτωσης», καθώς μπορεί να οδηγήσει σε μεγάλη φθορά και πιθανή βλάβη της μονάδας ελέγχου του Liftkar λόγω των ισχυρών κραδασμών!

4.2.3 ΔΙΑΓΏΝΙΑ ΠΆΝΩ ΑΠΌ ΤΗΝ ΆΚΡΗ ΤΟΥ ΠΕΖΟΔΡΟΜΊΟΥ

Οδηγείτε πάντα ευθεία πάνω από την άκρη του πεζοδρομίου ή άλλες παρόμοιες άκρες. Με αυτόν τον τρόπο αποφεύγεται η πρόκληση ζημιάς στη μονάδα κίνησης.

4.2.4 ΟΔΉΓΗΣΗ ΣΤΗ ΣΠΕΙΡΟΕΙΔΉ ΣΚΆΛΑ

Λάβετε υπόψη τα ακόλουθα όταν ανεβαίνετε μια ελικοειδή σκάλα:

Όταν κινείστε προς τα πάνω, το LIFTKAR HD κινείται προς τα μέσα:

Ξεκινήστε από την εξωτερική πλευρά όταν ανεβαίνετε προς τα πάνω.

Όταν κατεβαίνετε, το LIFTKAR HD κινείται προς τα έξω - δηλ:

Ξεκινήστε από την εσωτερική πλευρά όταν κατεβαίνετε.

Εάν «κολλήσετε»: Μετακινηθείτε προς τα πλάγια κάνοντας όπισθεν, ενδεχομένως σε ένα ενδιάμεσο σκαλοπάτι (εάν υπάρχει) με χαμηλότερη εκκίνηση.

4.2.5 OPTIMALE EINSTELLUNG DER SCHWERPUNKTLAGE

Für eine optimale Lastverteilung auf dem Treppensteiger versuchen Sie den Lastschwerpunkt ca. auf Höhe das Akkus zu legen.

Bei niedrigen, kompakten Lasten hilft es beispielsweise die Last auf eine Palette zu stellen und mit der Palette auf dem Treppensteiger zu transportieren. Damit kann der Lastschwerpunkt weiter hinauf verlagert werden.

Bei der Modellreihe FOLD stellen Sie bei niedrigen Lasten den Griffbügel nach vorne.

---

5 ΛΕΙΤΟΥΡΓΊΑ ΤΩΝ ΦΡΈΝΩΝ ΆΚΡΟΥ ΒΉΜΑΤΟΣ LIFTKAR

ΜΠΑΤΑΡΙΑ ΓΡΗΓΟΡΗΣ ΑΛΛΑΓΗΣ - ΜΠΑΤΑΡΊΑ ΛΙΘΊΟΥ
ΦΌΡΤΙΣΗ ΤΗΣ ΜΠΑΤΑΡΊΑΣ ΠΡΙΝ ΑΠΌ ΤΗΝ ΠΡΏΤΗ ΧΡΉΣΗ

5.1 ΕΝΕΡΓΟΠΟΊΗΣΗ

Μόλις το Liftkar ενεργοποιηθεί με τον διακόπτη «ON/OFF» (Σχ. 5), τα φρένα της ακμής του βήματος ενεργοποιούνται αυτόματα. Αυτό εξασφαλίζει ότι όταν η συσκευή γέρνει και πλησιάζει την άκρη ενός σκαλοπατιού, τα μπλοκ φρένων που είναι τοποθετημένα στο εσωτερικό των ζαντών ασφαλίζουν τους κύριους τροχούς με ασφάλεια. Αφού οι κύριοι τροχοί προσκρούσουν στο επόμενο σκαλοπάτι, τα φρένα απελευθερώνονται μηχανικά. Το σύστημα πέδησης παραμένει ενεργό και το φαινόμενο της πέδησης ξεκινά και πάλι όταν πλησιάζει η επόμενη άκρη του σκαλοπατιού!

HINWEIS

Einmal erfolgreich aktivierte Stufenkantenbremsen bleiben dauerhaft aktiv, sofern der Treppensteiger in geneigter Position bleibt und nicht aufrecht auf die Lastschaufel gestellt wird. In einer Notsituation auf der Treppe legen Sie den Treppensteiger auf der Treppe ab und der Treppensteiger bleibt gebremst auch wenn sich das Gerät abschaltet oder der Akku leer ist.

5.2 ΑΠΕΝΕΡΓΟΠΟΊΗΣΗ ΚΑΙ ΑΣΦΆΛΙΣΗ ΤΟΥ ΦΡΈΝΟΥ ΤΗΣ ΆΚΡΗΣ ΤΟΥ ΣΚΑΛΟΠΑΤΙΟΎ

Εάν το Liftkar απενεργοποιηθεί με τον διακόπτη «ON/OFF» (Σχ. 5) (αναγνωρίσιμο από την ένδειξη LED που δεν ανάβει πλέον με πράσινο χρώμα ή δεν αναβοσβήνει) και η συσκευή τοποθετηθεί στο φτυάρι φορτίου, τα φρένα της άκρης του σκαλοπατιού κλειδώνουν.

Αυτό σημαίνει ότι το Liftkar δεν φρενάρει πλέον μπροστά από την άκρη του βήματος!

ΣΗΜΕΙΩΣΗ

Είναι ιδιαίτερα χρήσιμο να απενεργοποιείτε τα φρένα όταν κινείστε σε ανώμαλο έδαφος, καθώς το ένα ή και τα δύο φρένα των άκρων των βαθμίδων θα μπορούσαν να κλειδώσουν ακούσια εάν τα φρένα των άκρων των βαθμίδων είναι ενεργοποιημένα σε περίπτωση μεγάλων ανωμαλιών (όπως τρύπες στο έδαφος ή ανωμαλίες).

ΠΡΟΣΟΧΗ

Βεβαιωθείτε ότι η συσκευή είναι και πάλι ενεργοποιημένη πριν ξεκινήσετε κάθε κάθοδο μέσω του επόμενου βήματος.

Αναγνωρίζεται εύκολα από την πράσινη φωτεινή ένδειξη κατάστασης. Μόνο τότε ενεργοποιούνται τα φρένα της άκρης του σκαλοπατιού!

5.3 ΑΥΤΌΜΑΤΗ ΑΠΕΝΕΡΓΟΠΟΊΗΣΗ ΤΗΣ ΣΥΣΚΕΥΉΣ ΜΕΤΆ ΑΠΌ ΜΑΚΡΆ ΔΙΑΚΟΠΉ ΤΗΣ ΛΕΙΤΟΥΡΓΊΑΣ

Λάβετε επίσης υπόψη ότι το Liftkar απενεργοποιείται αυτόματα μετά από περίπου 10 λεπτά χωρίς εντολή λειτουργίας (UP/DOWN) για εξοικονόμηση ενέργειας της μπαταρίας. Με τον τρόπο αυτό απενεργοποιούνται επίσης τα φρένα της άκρης του σκαλοπατιού (εάν η συσκευή είναι κατεβασμένη πάνω στο φτυάρι φορτίου).

ΠΡΟΣΟΧΗ

Ελέγχετε πάντα ότι η ένδειξη κατάστασης είναι ενεργοποιημένη μετά από μεγαλύτερα διαλείμματα πριν συνεχίσετε το ταξίδι (η ένδειξη κατάστασης πρέπει να ανάβει με πράσινο χρώμα). Μόνο τότε ενεργοποιούνται τα φρένα της βαθμίδας!

ΣΗΜΕΙΩΣΗ

Πρέπει να φτάσετε μέχρι την άκρη του σκαλοπατιού για να αρχίσει να λειτουργεί το φρενάρισμα; Όχι, αρκεί να πλησιάσετε την άκρη του σκαλοπατιού. Κανόνας πλάτους χεριού: αρκεί να μετακινήσετε το Liftkar μέχρι περίπου ένα πλάτος χεριού (απόσταση μεταξύ του σημείου επαφής του ελαστικού στο σκαλοπάτι και της άκρης του σκαλοπατιού, περίπου 7 - 8 cm) μπροστά από την άκρη του σκαλοπατιού. Τώρα μπορείτε να ξεκινήσετε τη διαδικασία ανύψωσης και το Liftkar θα προσγειωθεί με ασφάλεια στο επόμενο σκαλοπάτι!

5.4 ΔΟΚΙΜΉ ΤΗΣ ΛΕΙΤΟΥΡΓΊΑΣ ΠΈΔΗΣΗΣ ΤΗΣ ΑΚΜΉΣ ΒΉΜΑΤΟΣ

Η σωστή λειτουργία του φρένου της άκρης του σκαλοπατιού είναι υψίστης σημασίας για την ασφαλή αναρρίχηση σε σκάλες.

Επομένως, είναι απαραίτητο να ελέγχετε τη σωστή λειτουργία των φρένων των άκρων των σκαλοπατιών πριν από κάθε ανάβαση σκάλας.

- Δοκιμή λειτουργίας των φρένων των άκρων των σκαλοπατιών (χωρίς φορτίο):

1. Γείρετε το LIFTKAR περίπου 45° προς τα πίσω. (Σχ. 7)
2. Ενεργοποιήστε τη συσκευή πατώντας τον κεντρικό διακόπτη.
3. Σπρώξτε τώρα το LIFTKAR μακριά από εσάς, τα φρένα της βαθμιδωτής ακμής είναι ενεργά και φρενάρουν ή σταματούν ομοιόμορφα και τους δύο τροχούς
4. Εάν η συμπεριφορά πέδησης είναι πολύ διαφορετική (άνιση απόκριση αριστερά/δεξιά), το LIFTKAR μπορεί να χρησιμοποιηθεί ξανά για ανέβασμα σκαλοπατιών μόνο αφού ελεγχθεί από εκπαιδευμένο τεχνικό.

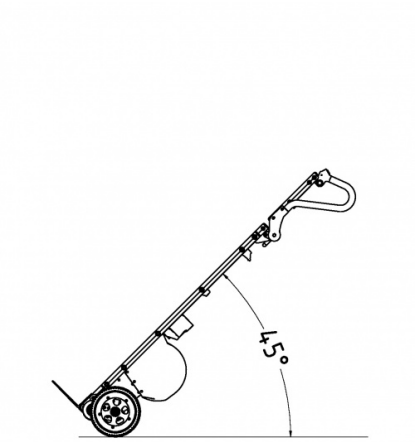

7

6 ΓΡΉΓΟΡΑ ΑΝΤΙΚΑΤΑΣΤΆΣΙΜΗ ΜΠΑΤΑΡΊΑ

- Ο παρεχόμενος φορτιστής μεταβαίνει αυτόματα σε λειτουργία διατήρησης φόρτισης, ώστε να μην είναι δυνατή η υπερφόρτιση.
- Μην αφήνετε τη μπαταρία ταχείας αλλαγής άδεια ή μισοάδεια. Να επαναφορτίζετε πάντα αμέσως.
- Η βέλτιστη θερμοκρασία για τη φόρτιση είναι 20 - 25° C. Το πολύ κρύο ή το πολύ ζεστό θα μειώσει τη χωρητικότητα.
- Για την απεριόριστη λειτουργία της μπαταρίας, η θερμοκρασία του στοιχείου πρέπει να διατηρείται πάντοτε πάνω από τους 0°C. Συνεπώς, συνιστούμε να αποθηκεύετε την μπαταρία μεταξύ +5°C και +25°C.

		Μπαταρία ιόντων λιθίου	Αναρριχητής σκαλοπατιών
Θερμοκρασία λειτουργίας	°C	0 ... +40	-10 ... +40
Θερμοκρασία φόρτισης	°C	0 ... +40	-

Εάν η μπαταρία δεν είναι πλήρως φορτισμένη ή χάνει γρήγορα τη φόρτιση της, όχι μόνο η ταχύτητα του LIFTKAR θα επιβραδυνθεί, αλλά και η χωρητικότητα θα μειωθεί. Αυτό σημαίνει ότι η κατάσταση υπερφόρτωσης μπορεί να επιτευχθεί ακόμη και με χαμηλό φορτίο. Βλέπε λειτουργία 4.3.3.

Χρόνος φόρτισης: περίπου 4,5 ώρες ανάλογα με το επίπεδο φόρτισης

6.1 ΦΟΡΤΙΣΤΉΣ ΔΙΚΤΎΟΥ

Ο φορτιστής που παρέχεται είναι εξαιρετικά ισχυρός. Μια οθόνη LED δείχνει ξεκάθαρα την κατάσταση φόρτισης. Η ένδειξη φόρτισης δείχνει αν η μπαταρία είναι πλήρως φορτισμένη ή όχι. Αξίζει να ελέγξετε αν η μπαταρία είναι πλήρως φορτισμένη πριν χρησιμοποιήσετε το LIFTKAR.



Η κατάσταση φόρτισης υποδεικνύεται από μια αναμμένη λυχνία LED:

- Εάν η λυχνία LED είναι συνεχώς κόκκινη, η μπαταρία φορτίζει.
- Εάν η λυχνία LED είναι συνεχώς πράσινη, η μπαταρία είναι πλήρως φορτισμένη. Ο φορτιστής μπορεί να παραμείνει συνδεδεμένος μετά την πλήρη φόρτιση της μπαταρίας (πράσινη φωτεινή ένδειξη) χωρίς να καταστραφεί η μπαταρία. Σε αυτή τη λειτουργία αναμονής (μετά την πλήρη φόρτιση της μπαταρίας), ο φορτιστής καταναλώνει ελάχιστη ενέργεια, διατηρεί τη μπαταρία πλήρως φορτισμένη και παρατείνει τη διάρκεια ζωής της. Όλοι αυτοί οι παράγοντες επιτυγχάνονται με τη βοήθεια ενός ηλεκτρονικού κυκλώματος που ελέγχει και ρυθμίζει το ρεύμα φόρτισης που αποστέλλεται από το φορτιστή στη μπαταρία προς φόρτιση.

6.1.1 ΤΕΧΝΙΚΆ ΣΤΟΙΧΕΊΑ

Τάση δικτύου (50/60 Hz, 1,8 A (μέγ.)): 100-240 V AC
Ονομαστική ισχύς (είσοδος): 24 W
Τάση φόρτισης: 24 V DC
Αριθμητικό ρεύμα φόρτισης: 2,0A
Σήμα δοκιμής: cUL, CE

6.1.2 ΟΔΗΓΊΕΣ ΑΣΦΑΛΕΊΑΣ

Σημειώστε τις ακόλουθες πληροφορίες:

- Προστασία από την υγρασία.
- Μην τραβάτε το φις από την πρίζα με το καλώδιο.
- Μη χρησιμοποιείτε ποτέ το φορτιστή με κατεστραμμένο καλώδιο ή βύσμα- αντικαταστήστε το αμέσως.
- Η συσκευή πρέπει να συνδέεται απευθείας σε μια παροχή ρεύματος- δεν πρέπει ποτέ να χρησιμοποιείται καλώδιο προέκτασης.
- Η συσκευή προορίζεται μόνο για χρήση σε εσωτερικούς χώρους και δεν πρέπει ποτέ να εκτίθεται στη βροχή.
- Εάν η απόδοση της μπαταρίας μειωθεί σημαντικά, είναι καιρός να αντικαταστήσετε την μπαταρία.
- Φυλάσσετε το φορτιστή σε δροσερό και στεγνό μέρος όταν δεν χρησιμοποιείται.
- Αποσυνδέστε τη συσκευή από το ηλεκτρικό δίκτυο πριν τοποθετήσετε ή αφαιρέσετε την μπαταρία από τη συσκευή.
- Προειδοποίηση: Εκρηκτικά αέρια. Προστατεύστε από φωτιά και σπινθήρες. Εξασφαλίστε καλό εξαερισμό κατά τη διάρκεια της φόρτισης.
- Κατά τη διάρκεια της φόρτισης, η μπαταρία πρέπει να βρίσκεται σε καλά αεριζόμενο χώρο.
- Τα παιδιά δεν μπορούν να εκτιμήσουν σωστά τους κινδύνους που εγκυμονούν οι ηλεκτρικές συσκευές. Μην επιτρέπετε σε παιδιά ή άτομα με ειδικές ανάγκες να χρησιμοποιούν ηλεκτρικές συσκευές χωρίς επίβλεψη.
- Η συσκευή δεν προορίζεται για χρήση από παιδιά και άτομα με ειδικές ανάγκες ή άτομα με ανεπαρκείς γνώσεις. Εκτός αν επιβλέπονται ή αν τους έχουν δοθεί κατάλληλες οδηγίες. Τα παιδιά πρέπει να επιβλέπονται ώστε να διασφαλίζεται ότι δεν παίζουν με τη συσκευή.
- Η συσκευή επιτρέπεται να φορτίζεται μόνο με μπαταρίες που συμμορφώνονται με τις οδηγίες EN (και φέρουν τη σήμανση CE ή GS).

6.1.3 ΠΡΟΒΛΕΠΌΜΕΝΗ ΧΡΉΣΗ

- Ο φορτιστής είναι κατάλληλος μόνο για τη φόρτιση αυθεντικών μπαταριών ιόντων λιθίου.

6.1.4 Η ΣΉΜΑΝΣΗ CE

Ο φορτιστής πληροί τις βασικές απαιτήσεις των οδηγιών χαμηλής τάσης και ηλεκτρομαγνητικής συμβατότητας και, ως εκ τούτου, φέρει σήμανση CE.

7 ΑΞΕΣΟΥΆΡ ΚΑΙ ΕΠΙΛΟΓΈΣ

Διατίθεται ένας διαρκώς αυξανόμενος κατάλογος αξεσουάρ και επιλογών. Για παράδειγμα, διαφορετικά μεγέθη φτυαριών, ζώνες ασφαλείας ή διαφορετικά ύψη πλαισίου.

8 ΔΙΆΘΕΣΗ ΑΠΟΒΛΉΤΩΝ

Ο αναβατήρας σκαλοπατιών LIFTKAR HD είναι ένα ανθεκτικό προϊόν. Στο τέλος της διάρκειας ζωής του προϊόντος, τα εξαρτήματα του αναβατήρα σκαλοπατιών και ο φορτιστής θα πρέπει να απορρίπτονται σωστά. Βεβαιωθείτε ότι τα υλικά διαχωρίζονται προσεκτικά σύμφωνα με την επισήμανση των υλικών των επιμέρους εξαρτημάτων.
Η αναρρίχηση σκαλοπατιών είναι πλήρως ανακυκλώσιμη. Οι ηλεκτρονικές πλακέτες και η μπαταρία πρέπει να αποστέλλονται σε κατάλληλη διαδικασία ανακύκλωσης.
Η μπαταρία δεν πρέπει να απορρίπτεται μαζί με τα οικιακά απορρίμματα! Ο εξειδικευμένος αντιπρόσωπος σας θα χαρεί να απαντήσει σε κάθε λεπτομερή ερώτηση που μπορεί να έχετε.
Ο κατασκευαστής μπορεί να φροντίσει για τη σωστή και πλήρη απόρριψη της αναρρίχησης σκαλοπατιών έναντι αμοιβής.

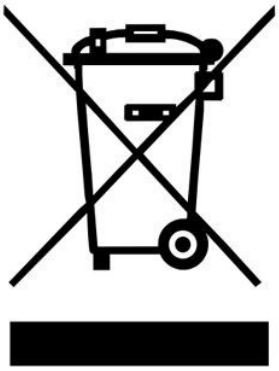

9 ΕΓΓΎΗΣΗ ΚΑΙ ΕΥΘΎΝΗ

9.1 ΕΓΓΎΗΣΗ

Η περίοδος εγγύησης για το Liftkar HD είναι 24 μήνες από την ημερομηνία αγοράς και καλύπτει ελαττώματα υλικού και κατασκευής.
Εξαιρούνται από την εγγύηση τα φυσικά εξαρτήματα φθοράς, οι ζημιές που προκαλούνται από βία και οι ζημιές που προκαλούνται από υπερβολική ή ακατάλληλη χρήση!
Οι μεταγενέστερες τροποποιήσεις της συσκευής δεν επιτρέπονται και ακυρώνουν την εγγύηση!

9.2 ΕΥΘΎΝΗ

Η SANO Transportgeräte GmbH ως κατασκευαστής δεν ευθύνεται για την ασφάλεια του LIFTKAR HD εάν:

- το LIFTKAR HD χρησιμοποιείται με ακατάλληλο τρόπο.
- έχουν πραγματοποιηθεί επισκευές, συναρμολόγηση ή άλλες εργασίες από μη εξουσιοδοτημένα άτομα.
- δεν τηρούνται οι οδηγίες του παρόντος εγχειριδίου χρήσης.
- έχουν προσαρτηθεί ή συνδεθεί άλλα εξαρτήματα στο LIFTKAR HD.
- αφαιρούνται τα αυθεντικά εξαρτήματα.

---

10 ΔΉΛΩΣΗ ΣΥΜΜΌΡΦΩΣΗΣ CE / ΠΡΟΣΤΑΣΊΑ ΕΥΡΕΣΙΤΕΧΝΊΑΣ

10.1 ΔΉΛΩΣΗ ΣΥΜΜΌΡΦΩΣΗΣ CE

Η SANO Transportgeraete GmbH δηλώνει ότι το καροτσάκι ανάβασης σκαλοπατιών LIFTKAR HD συμμορφώνεται με τις σχετικές βασικές απαιτήσεις ασφάλειας και υγείας της οδηγίας 2006/42/ΕΚ για τα μηχανήματα, παράρτημα IIA. Αυτή η δήλωση χάνει την εγκυρότητά της εάν τα καροτσάκια τροποποιηθούν χωρίς τη σύμφωνη γνώμη μας.



Ing. Jochum Bierma, Geschäftsführer

10.2 ΠΡΟΣΤΑΣΊΑ ΔΙΠΛΩΜΆΤΩΝ ΕΥΡΕΣΙΤΕΧΝΊΑΣ

Ο αρθρωτός σχεδιασμός του πλαισίου βάσης προστατεύεται από δίπλωμα ευρεσιτεχνίας.

NOTIZEN

ΕΠΙΚΟΙΝΩΝΉΣΤΕ ΜΑΖΊ ΜΑΣ

SANO Transportgeraete GmbH
Gewerbezeile 15
4040 Linz, Österreich

Tel.: +43 7239 51010 100
Fax: +43 7239 51010 001

office@sano.at

SANO Deutschland GmbH
Geigelsteinstraße 10
83080 Oberaudorf
Deutschland

Tel. +49 8033 / 308 96 0
Fax +49 8033 / 308 96 17
info@sano-treppensteiger.de

www.sano-treppensteiger.de

SANO UK Powered Stairclimbers Ltd.
Bristol Court, Betts Avenue
Martlesham Heath
Ipswich, Suffolk / IP5 3RY, England

Tel. +44 1473 / 333 889
Fax +44 1473 / 333 742
info@sano-uk.com

www.sano-uk.com

SANO Handtrucks LLC
2330 Pro-Tec Way
Loganville, GA 30052, USA
Tel.: (470) 545 1792
office@sanohandtrucks.com

www.sanohandtrucks.com

Με την επιφύλαξη αλλαγών / LIFTKAR HD 2023-03