LIFTKAR HD PRO

HD UNI / HD FOLD / HD DOLLY / HD FOLD DOLLY



MANUEL D’UTILISATION

Français

SANO makes life easier.

INTRODUCTION **3**

1 CONSIGNES DE SÉCURITÉ / CARACTÉRISTIQUES TECHNIQUES **4**

1.1 Consignes générales de sécurité 4
1.2 Détails significatifs pour la sécurité (selon le type d'appareil) 5
1.3 Caractéristiques techniques des modèles LIFTKAR HD 7
1.4 Spécifications techniques de la batterie 7

2 ELÉMENTS DE COMMANDE **8**

2.1 Modèle UNI Pro 8
2.2 Modèle Fold Pro 9
2.3 Modèle Fold-L Pro 10
2.4 Modèle Fold-XL Pro 11
2.5 Unité de commande 12
2.6 Boutons de montée/descente sur la poignée 13
2.7 Affichage du niveau de charge 13
2.8 Éteindre 14

3 MISE EN PLACE ET DÉMONTAGE DE LA BATTERIE **15**

3.1 Mise en place 15
3.2 Démontage 15

4 UTILISATION **16**

4.1 Monter des marches 16
4.2 Descendre des marches 16

5 FONCTIONNEMENT DES FREINS DU LIFTKAR **18**

5.1 Activation 18
5.2 Désactivation et blocage des freins 18
5.3 Coupure automatique de l'appareil après un arrêt prolongé 19
5.4 Verification du dispositif de freinage de bord de marche 20

6 BATTERIE À CHANGEMENT RAPIDE **21**

6.1 Chargeur secteur 22

7 OPTIONS ET ACCESSOIRES **24**

8 RECYCLAGE **24**

9 GARANTIE ET RESPONSABILITÉ **25**

9.1 Garantie 25
9.2 Responsabilité 25

10 DÉCLARATION CE DE CONFORMITÉ / PROTECTION DE LA PROPRIÉTÉ INDUSTRIELLE **26**

CONTACT **28**

INTRODUCTION

FÉLICITATIONS!

NOUS DÉSIRONS TOUT D'ABORD VOUS FÉLICITER DE L'ACHAT DU MONTE-ESCALIER ÉLECTRIQUE LIFTKAR HD!

Vous avez choisi un appareil qui bénéficie d’une technologie ascensionnelle des plus avancées garantissant une manipulation sûre dans tous les types d’escaliers.

Lors de la conception du Liftkar HD, nos ingénieurs ont porté une attention particulière à la sécurité et à la facilité d’utilisation.

Caractéristiques générales :

Deux interrupteurs de montée/descente placés à gauche et à droite de la poignée assurent un confort d’utilisation optimal ! Idéal aussi bien pour les droitiers que pour les gauchers.

Un système de freinage s’active automatiquement après la mise en marche de l’appareil pour bloquer avec fiabilité les roues principales à chaque rebord de marche.

Un limiteur de couple à friction mécanique (lubrifié) assure une protection optimale contre les charges brusques sur les roues d’appui.

L’appareil bénéficie d’une protection électronique supplémentaire contre les surcharges.

Deux réglages de vitesse ainsi que deux modes de fonctionnement (continu et discontinu) permettent une adaptation parfaite à votre style de conduite personnel !

Remarquable dans les escaliers en colimaçon !

Avec l'enregistrement de votre produit en ligne, vous serez automatiquement informé par e-mail de nos nouveautés et modifications techniques (options, accessoires, etc.).

https://www.liftkar.fr/enregistrement-de-produit

1 CONSIGNES DE SÉCURITÉ / CARACTÉRISTIQUES TECHNIQUES

1.1 CONSIGNES GÉNÉRALES DE SÉCURITÉ

- ATTENTION : aucune personne ne doit se trouver en aval de la charge.
- Assurez toujours la charge à l’aide de la sangle fournie avec l’appareil !
- Portez toujours des chaussures antidérapantes. Certaines marches peuvent être très glissantes.
- Portez toujours des chaussures à embouts d’acier.
- Le Liftkar ne doit être utiliser que par des personnes préalablement formées à cet effet.
- Ne mettez jamais les mains dans le mécanisme de levage de l’appareil.
- Faites-vous une idée de la situation exacte avant de commencer la montée ou la descente d’un escalier.
- Toujours retirer la batterie du LIFTKAR avant de le transporter. Vous empêchez ainsi tout démarrage intempestif du LIFTKAR pendant le transport et l'appareil pèse 1,6 kg de moins sans batterie.



HERSTELLER

Fabricant



HERSTELLUNGSDATUM

date de fabrication



SERIENNUMMER

numéro de série



TROCKEN AUFBEWAHREN

Conserver dans un endroit sec.



TEMPERATURGRENZWERTE ANWENDUNGSBEREICH 5 º C BIS 40 º C

Limites de température Domaine d'application

5 º C till 40 º C (41 º F till 104 º F)



GEBRAUCHSANWEISUNG BEACHTEN

Respecter le mode d'emploi.



CE-KENNZEICHNUNG

marquage CE



SERBISCHE CE-KENNZEICHEN

Marquage CE serbe



ELEKTROSCHROTT

déchets électroniques

1.2 DÉTAILS SIGNIFICATIFS POUR LA SÉCURITÉ (SELON LE TYPE D’APPAREIL)

Type Fold:

- Contrôler avant chaque utilisation que la came de blocage rapide (photo 2, section 2.2) de la poignée est bien serrée. Il doit être possible de faire basculer la charge depuis la position verticale sans l’aide d’une personne auxiliaire. La position de la poignée par rapport au cadre doit rester inchangée.

Type Dolly:

- La photo A montre le cadre d’appui à l’état replié.
- La photo B montre le cadre d’appui à l’état déplié. L’élément coulissant doit se trouver à angle droit par rapport au cadre d’appui.



A

A: Élément coulissant - B: Cadre d’appui



B

A: Élément coulissant - B: Cadre d’appui

- Vérifier avant chaque mise en service du monte-escalier que le cadre d’appui est bien replié (encliqueté, photo D).



C

Verrouillage



D

Cadre d’appui encliqueté

IMPORTANT

Le cadre d’appui à l’état déplié n’est pas destiné à l’utilisation lors de la montée des escaliers !

1.3 CARACTÉRISTIQUES TECHNIQUES DES MODÈLES LIFTKAR HD

MODÈLE	UNIVERSEL	DOLLY	FOLD	FOLD DOLLY
Poids avec batterie	37,1 kg	43,6 kg	37,8 kg	44,9 kg
Poids sans batterie	35,5 kg	42 kg	36,2 kg	43,3 kg
Portée en nombre de marches HAUT ET BAS (selon le poids chargé)	200 kg : env. 700 marches, 280 kg : env. 500 marches, 360 kg : env. 500 marches			
Vitesse d'ascension I	200 kg : env. 9 marches/min., 280 kg : env. 6 marches/min., 360 kg : env. 6 marches/min.			
Vitesse d'ascension II	200 kg : env. 15 marches/min., 280 kg : env. 10 marches/min., 360 kg : env. 10 marches/min.			
Dimensions de la bavette	530 x 183 mm			

1.4 SPÉCIFICATIONS TECHNIQUES DE LA BATTERIE

Poids propre : 1,6 kg

Capacité : 7,2 Ah

Tension : 29 VDC

Type de batterie : Lithium-ion

2 ELÉMENTS DE COMMANDE

2.1 MODÈLE UNI PRO

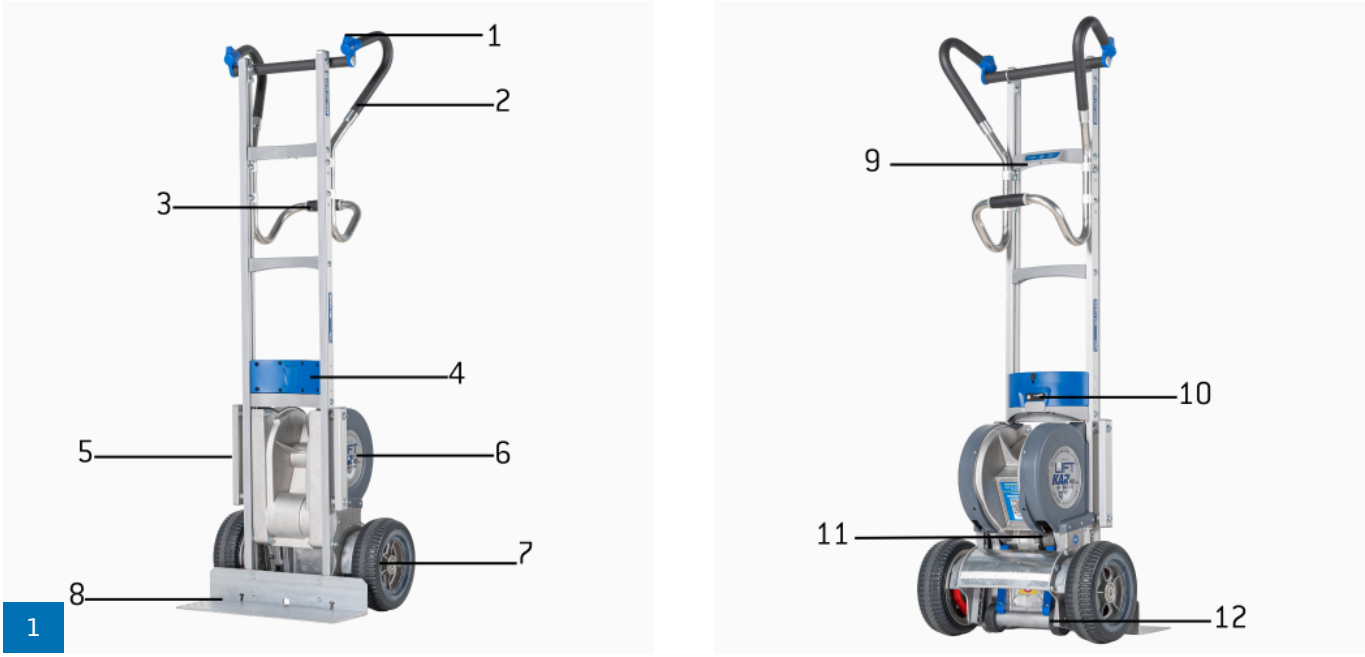

1

1 : Bouton de montée et de descente - 2 : Poignée supérieure - 3 : Poignée inférieure - 4 : Batterie à changement rapide - 5 : Cadre - 6 : Unité de levage - 7 : Roues principales - 8 : Godet - 9 : Unité de commande - 10 : Indicateur de charge - 11 : Roues de freinage - 12 : Roues de levage

2.2 MODÈLE FOLD PRO

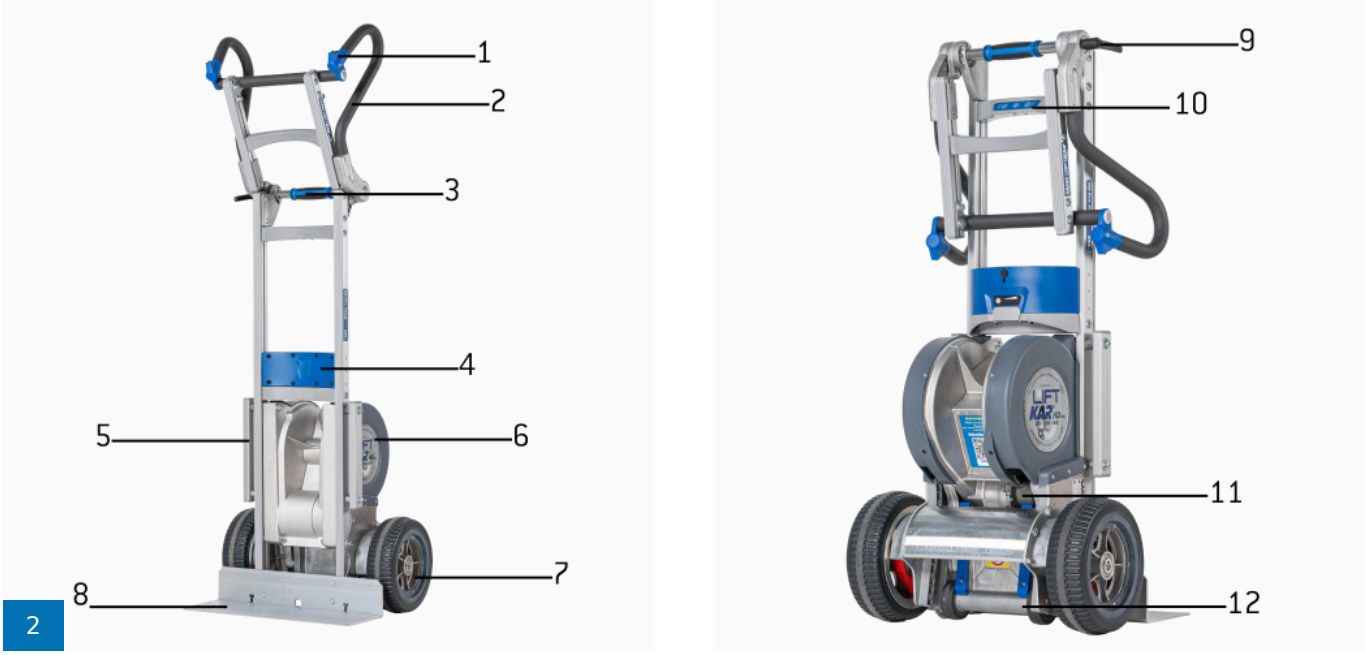

2

1 : Bouton de montée et de descente - 2 : Poignée supérieure - 3 : Poignée inférieure - 4 : Batterie à changement rapide - 5 : Châssis - 6 : Unité de levage - 7 : Roues principales - 8 : Godet - 9 : Levier de blocage - 10 : Unité de commande -11 : Roues de freinage - 12 : Unité de levage

2.3 MODÈLE FOLD-L PRO





3

1 : Bouton de montée et de descente - 2 : Poignée supérieure - 3 : Poignée inférieure - 4 : Batterie à échange rapide - 5 : Cadre - 6 : Unité de levage - 7 : Godet - 8 : Roues principales - 9 : Levier de blocage -10 : Poignée inférieure - 11 : Unité de commande -12 : Indicateur de charge - 13 : Roues de freinage - 14 : Unité de levage

2.4 MODÈLE FOLD-XL PRO





4

1 : Bouton Haut et Bas - 2 : Poignée supérieure - 3 : Poignée inférieure - 4 : Bouton Haut 5 : Batterie à échange rapide - 6 : Unité de levage - 7 : Cadre - 8 : Roues principales - 9 : Godet - 10 : Levier de blocage - 11 : Unité de commande -12 : Indicateur de charge - 13 : Roues de freinage - 14 : Unité de levage

2.5 UNITÉ DE COMMANDE

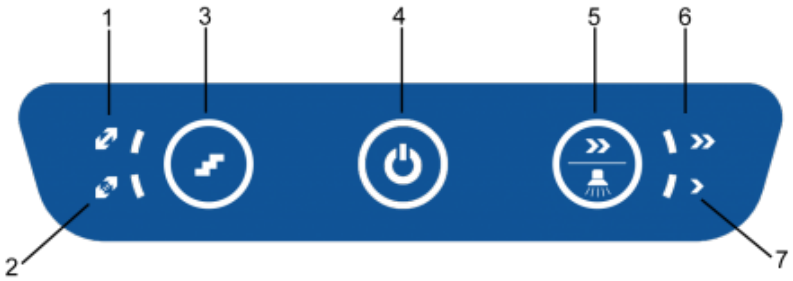

1 : Mode à plusieurs niveaux - 2 : Mode à niveau unique - 3 : Touche simple/à plusieurs niveaux - 4 : Touche Marche/Arrêt / Affichage de l'état - 5 : Touche de vitesse / Éclairage escalier - 6 : Affichage vitesse rapide - 7 : Affichage vitesse lente

2.5.1 MODE SIMPLE À PLUSIEURS NIVEAUX

Le mode respectif peut être sélectionné en appuyant sur la touche simple/à plusieurs niveaux. Le voyant LED indique le mode sélectionné.

2.5.2 BOUTON MARCHE/ARRÊT / AFFICHAGE DE L'ÉTAT

- **S'allume en vert** : Le LIFTKAR est allumé. Le mécanisme de levage s'enclenche en appuyant sur la touche et s'arrête lorsqu'elle n'est plus enfoncée (voir le chapitre Fonctionnement [4.1])
- **S'allume constamment en rouge, un signal sonore retentit également** : la connexion au frein-moteur est interrompue. Monter les escaliers n'est donc pas possible. Amenez l'appareil chez le revendeur spécialisé le plus proche pour inspection.
- **Clignote en rouge** : Le LIFTKAR est surchargé. (Ce clignotement dure environ 3 secondes, puis s'éteint.) (voir également le chapitre Fonctionnement [4.2.1])
- **S'allume alternativement en rouge et en vert** : La batterie est presque vide et doit être rechargée d'urgence. Nous vous conseillons de descendre l'appareil et de changer la batterie ou de la recharger avec le chargeur rapide inclus.

2.5.3 TOUCHE DE VITESSE / ÉCLAIRAGE ESCALIER

Avec le commutateur de vitesse, vous pouvez choisir entre vitesse haute et vitesse basse. La vitesse de montée des escaliers dépend du modèle (voir les données techniques [1.3]).

La vitesse faible est recommandée dans les situations suivantes : apprentissage, charges lourdes et conditions difficiles.

Pour enclencher l'éclairage de l'escalier, enfoncez la touche de vitesse pendant 10 secondes environ.

2.6 BOUTONS DE MONTÉE/DESCENTE SUR LA POIGNÉE

Deux boutons de montée/descente placés à droite et à gauche de la poignée assurent un confort d’utilisation optimal, aussi bien pour les droitiers que les gauchers (fig. 6).

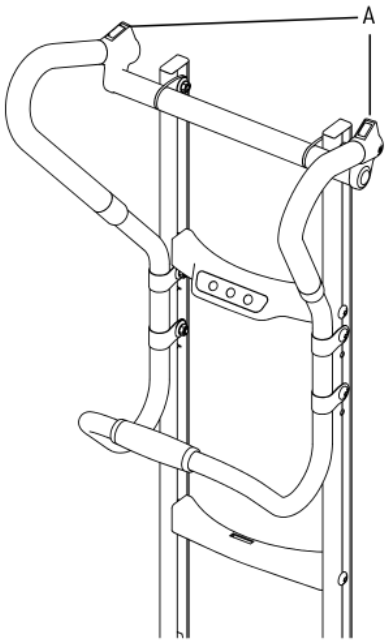

6

A: Boutons de montée/descente

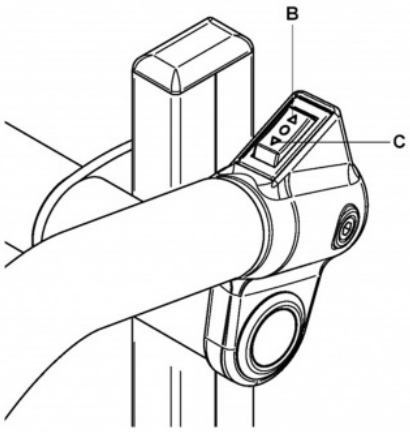

7

B: Descente - C: Montée

2.7 AFFICHAGE DU NIVEAU DE CHARGE

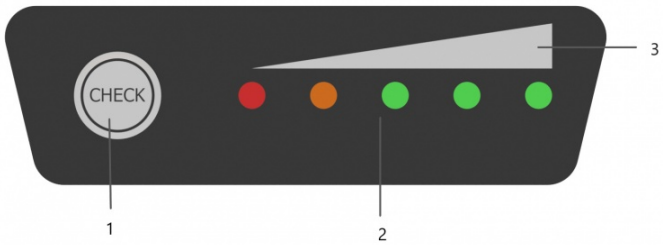

8

1 : Touche d'activation de l'affichage du niveau de charge - 2 : Affichage LED - 3 : Visualisation

Pour allumer l'affichage LED du niveau de charge, appuyez sur la touche d'activation. Si les cinq diodes sont allumées, la batterie à changement rapide est chargée à 100 %.

0 ~ 10 %	BLINKING	OFF	OFF	OFF	OFF
10 ~ 23 %	LIGHT	BLINKING	OFF	OFF	OFF
23 ~ 35 %	LIGHT	LIGHT	OFF	OFF	OFF
35 ~ 48 %	LIGHT	LIGHT	BLINKING	OFF	OFF
48 ~ 60 %	LIGHT	LIGHT	LIGHT	OFF	OFF
60 ~ 70 %	LIGHT	LIGHT	LIGHT	BLINKING	OFF
70 ~ 80 %	LIGHT	LIGHT	LIGHT	LIGHT	OFF
80 ~ 90 %	LIGHT	LIGHT	LIGHT	LIGHT	BLINKING
90 ~ 100 %	LIGHT	LIGHT	LIGHT	LIGHT	LIGHT

2.8 ÉTEINDRE

Les actions suivantes permettent la mise hors tension :

- Enfoncer la touche Marche/Arrêt pendant plus de 3 secondes
- Retirer la batterie à changement rapide (voir le chapitre 3)
- Au fil du temps : après environ 10 minutes, le LIFTKAR s'éteint automatiquement.



Le retrait de la batterie offre un niveau de sécurité supérieur à celui du délai d'attente, car la touche Marche/Arrêt peut être légèrement effleurée.

3 MISE EN PLACE ET DÉMONTAGE DE LA BATTERIE

SCHNELLWECHSELAKKU - LITHIUM AKKU
CHARGER LA BATTERIE AVANT LA PREMIÈRE UTILISATION

3.1 MISE EN PLACE

- Placez d'abord la batterie entre les rails du cadre.
- Poussez la batterie vers le bas en prenant un peu d'élan. La batterie s'enclenche avec un bruit.
- Votre LIFTKAR est prêt à l'emploi.

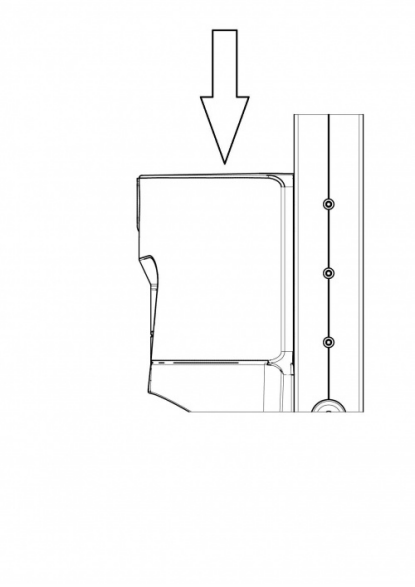

3.2 DÉMONTAGE

- Tirez le levier de sécurité de la batterie
- Retirez la batterie des rails en tirant vers le haut.

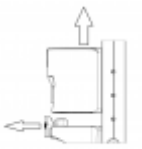

4 UTILISATION

SCHNELLWECHSELAKKU - LITHIUM AKKU
CHARGER LA BATTERIE AVANT LA PREMIÈRE UTILISATION

4.1 MONTER DES MARCHES

Insérez la batterie, appuyez sur la touche Marche/Arrêt jusqu'à ce que l'indicateur d'état s'allume constamment en vert.

Le LIFTKAR est maintenant en état de fonctionnement.

L'actionnement de l'un des boutons HAUT/BAS (Figure 6, à gauche et à droite de la poignée, flèche vers le haut dirigée vers votre corps) met le bras de levage avec les roues de support en mouvement et élève le LIFTKAR au niveau suivant. Cela se répète jusqu'à ce que le bouton soit relâché (fonctionnement continu). En mode marche individuelle, le LIFTKAR s'arrête à la marche suivante après la mise en place des roues principales.

IMPORTANT
Dès que les roues principales « atterrissent » sur la marche suivante, tirez-les toujours immédiatement vers le haut jusqu'à l'apparition de la marche suivante.

4.2 DESCENDRE DES MARCHES

Insérez la batterie, appuyez sur la touche Marche/Arrêt jusqu'à ce que l'indicateur d'état s'allume constamment en vert.

Le LIFTKAR est maintenant en état de fonctionnement.

L'actionnement de l'un des boutons HAUT/BAS (Figure 6, à gauche et à droite de la poignée, flèche vers le bas dirigée vers la charge) met le bras de levage avec les roues de support en mouvement et abaisse le LIFTKAR au niveau suivant. Cela se répète jusqu'à ce que le bouton soit relâché (fonctionnement continu). En mode marche individuelle, le LIFTKAR s'arrête à la marche suivante après la mise en place des roues principales.

IMPORTANT
Dès que les roues principales touchent la marche, poussez toujours immédiatement le Liftkar vers l'avant jusqu'au bord de la marche suivante. Le frein de roue arrête le Liftkar en toute sécurité au bord de la marche.

4.2.1 SURCHARGE

En cas de surcharge, le moteur d'entrainement s'arrête et l'affichage d'état clignote en rouge pendant 3 secondes avant de s'éteindre. Un redémarrage de l'appareil est alors nécessaire.

> Lorsque la batterie est très déchargée, l’unité se met en mode de surcharge même si le poids de la charge est inférieur à la capacité spécifiée.

4.2.2 LE LIFTKAR N’EST PAS UN MATELAS EN CAOUTCHOUC!

Ne jamais jeter de charges sur le Liftkar lorsqu’il est couché au sol ! Nous recommandons d’éviter ce type de chargement, les chocs et les vibrations pouvant susciter une forte usure et endommager l’unité de commande du LIFTKAR!

4.2.3 BORDURE DE TROTTOIR PRISE DE BIAIS

Prendre toujours une bordure de trottoir ou autres marches semblables de face. Vous éviterez ainsi d’endommager l’unité d’entraînement.

4.2.4 PASSAGE DANS UN ESCALIER TOURNANT

Lorsque vous passez dans un escalier en colimaçon, il faut tenir compte des points suivants :

En montée, le Liftkar HD se déplace vers l'intérieur, il faut donc :
Commencer à l'extérieur en montée.

En descente, le Liftkar HD se déplace vers l'extérieur, il faut donc :
Commencer à l'intérieur en descente.

Si, toutefois, vous vous trouvez "coincé" : manœuvrer l’appareil sur le côté en inversant le mouvement, de préférence sur un palier intermédiaire plus large (si existant).

4.2.5 OPTIMALE EINSTELLUNG DER SCHWERPUNKTLAGE

Für eine optimale Lastverteilung auf dem Treppensteiger versuchen Sie den Lastschwerpunkt ca. auf Höhe das Akkus zu legen.

Bei niedrigen, kompakten Lasten hilft es beispielsweise die Last auf eine Palette zu stellen und mit der Palette auf dem Treppensteiger zu transportieren. Damit kann der Lastschwerpunkt weiter hinauf verlagert werden.

Bei der Modellreihe FOLD stellen Sie bei niedrigen Lasten den Griffbügel nach vorne.

---

5 FONCTIONNEMENT DES FREINS DU LIFTKAR

SCHNELLWECHSELAKKU - LITHIUM AKKU
CHARGER LA BATTERIE AVANT LA PREMIÈRE UTILISATION

5.1 ACTIVATION

Dès que le Liftkar est mis en marche à l'aide de la touche « Marche/Arrêt » (Figure 5), les freins de bord de marche s'activent automatiquement. Cela garantit qu'après avoir incliné et approché l'appareil d'un bord de marche, les plaquettes de frein montées dans les jantes bloquent solidement les roues principales. Une fois que les roues principales ont atteint la marche suivante, les freins sont relâchés mécaniquement. Le système de freins reste actif et lorsque vous vous approchez du bord de la marche suivante, l'effet de freinage se déclenche à nouveau !

HINWEIS

Einmal erfolgreich aktivierte Stufenkantenbremsen bleiben dauerhaft aktiv, sofern der Treppensteiger in geneigter Position bleibt und nicht aufrecht auf die Lastschaufel gestellt wird. In einer Notsituation auf der Treppe legen Sie den Treppensteiger auf der Treppe ab und der Treppensteiger bleibt gebremst auch wenn sich das Gerät abschaltet oder der Akku leer ist.

5.2 DÉSACTIVATION ET BLOCAGE DES FREINS

Lorsque le LIFTKAR est coupé à l'aide du bouton „MARCHE/ARRÊT“ (fig. 5) - le témoin n'est plus vert ou vert clignotant - et que l'appareil repose sur la bavette, les freins sont non actives.
Le Liftkar ne sera donc plus freiné en bordure de marche!

REMARQUE
Il s'avère judicieux de désactiver les freins sur des terrains accidentés, les irrégularités

importantes (par exemple trous, ondulations) pouvant provoquer un blocage involontaire d’un ou des deux freins de rebord de marche.

ATTENTION

Assurez-vous que l'appareil est remis en marche avant de commencer chaque descente vers la marche suivante.
Facilement reconnaissable par l'affichage d'état vert lumineux. Ce n'est qu'alors que les freins de bord de marche sont activés !

5.3 COUPURE AUTOMATIQUE DE L’APPAREIL APRÈS UN ARRÊT PROLONGÉ

Le LIFTKAR se coupe automatiquement au bout de 10 minutes d’inutilisation pour ménager la batterie. Cette coupure désactive également les freins (dans la mesure ou l’appareil repose sur la bavette).

ATTENTION

Après de longues pauses, vérifiez toujours que l'affichage d'état est allumé avant de poursuivre votre parcours (l'affichage d'état doit s'allumer en vert). Ce n'est qu'alors que les freins de bord de marche sont activés !

REMARQUE

Faut-il aller jusqu’au rebord de la marche pour que les freins se déclenchent ? Non, il suffit de s’approcher de la bordure.
Règle: dès que le Liftkar arrive à une largeur de main du rebord de la marche, soit à environ 7 à 8 cm (distance entre le point d’appui des pneus et le nez de la marche), on peut amorcer le processus de levage. Le Liftkar se posera en toute sécurité sur la marche suivante !

5.4 VERIFICATION DU DISPOSITIF DE FREINAGE DE BORD DE MARCHE

Un bon fonctionnement du dispositif de freinage de bord de marche a une grande importance pour monter / descendre des escaliers en toute sécurité.
Ainsi il est absolument nécessaire de vérifier le bon fonctionnement du dispositif de freinage en bord de marche avant chaque utilisation.

- Test fonctionnel du freinage de bord de marche (sans charge):

1. Tester le bon fonctionnement des freins en inclinant le diable à environ 45°(voir photo 7).
2. Mettre l'appareil sous tension (la LED s'allume en vert et un „CLIC" sonore doit alors être entendu)
3. Puis faite rouler l'appareil vers l'avant sur un sol plan. Les 2 roues doivent alors se bloquer, cela signifie que les freins sont bien activés
4. Si l'une des roues pivote alors que l'autre est bloquée la descente ne doit pas avoir lieu, idem si les 2 roues ne se bloquent pas, cela signifie que les freins ne sont pas engagés ou partiellement alors la descente ne doit pas avoir lieu, une visite de maintenance doit être alors effectuée par un technicien suffisamment formé ou auprès de votre revendeur

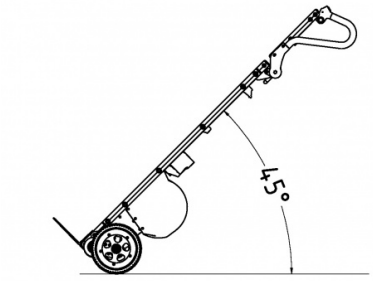

7

6 BATTERIE À CHANGEMENT RAPIDE

- Le chargeur se met automatiquement en position de charge lente afin qu'aucune surcharge ne soit possible.
- Ne pas laisser la batterie déchargée ou à mi-charge. Toujours la recharger immédiatement après usage.
- La température optimale de chargement se situe entre 20 et 25°C. Le froid ou la chaleur ont un effet négatif sur la capacité.
- Température de fonctionnement et de chargement : Pour une fonctionnalité sans restriction, la température de la cellule de la batterie doit toujours être maintenue au-dessus de 0 °C. Nous recommandons donc de stocker la batterie entre +5 °C et +25 °C.

		Batterie lithium-ion	Monte-escalier
Température de fonctionnement	°C	0 … +40	-10 … +40
Température de charge	°C	0 … +40	-

Si la batterie n'a pas été complètement chargée ou tend à se décharger trop rapidement, cela ne va pas seulement réduire la vitesse du LIFTKAR, mais aussi réduire sa capacité. Il peut en résulter une mise en mode surcharge, même avec des charges légères. Voir le chapitre Fonctionnement 4.3.3.

Temps de chargement : environ 4,5 h suivant le niveau de charge

6.1 CHARGEUR SECTEUR

Le chargeur inclus dans la livraison est très puissant. Un voyant LED permet de contrôler son niveau de charge. Il indique si la batterie est complètement chargée ou pas. Nous vous conseillons de vérifier si la batterie est bien chargée avant d'utiliser le LIFTKAR.



L'état de charge est indiqué par un voyant LED :

- Si le voyant LED est rouge et ne clignote pas, la recharge est en cours.
- Si le voyant LED est vert et ne clignote pas, la batterie est complètement rechargée. Le chargeur peut rester branché une fois la batterie rechargée (voyant vert) sans endommager la batterie. Dans ce mode de veille (une fois la batterie rechargée), il ne consomme que peu d'électricité, maintient la charge au maximum et allonge la durée de vie de la batterie. Pour y parvenir, le chargeur est équipé d'un système électronique qui module le courant envoyé par le chargeur à la batterie à recharger.

6.1.1 CARACTÉRISTIQUES TECHNIQUES

Tension secteur (50/60 Hz, 1,8 A (max.)): 100-240 V AC

Puissance nominale (entrée): 24 W

Tension de charge: 24 V DC

Courant de charge arithmétique: 2,0 A

Marque de certification: cUL, CE

6.1.2 SÉCURITÉ

Observez les remarques suivantes:

- Protéger contre l'humidité.
- Ne pas débrancher la fiche en tirant sur le câble.
- Ne jamais utiliser le chargeur avec un câble ou une prise endommagés, les remplacer si nécessaire.
- L'appareil ne peut pas être raccordé directement à l'alimentation électrique, il est interdit d'utiliser une rallonge.
- Cet appareil est prévu pour une utilisation à l'intérieur, il ne doit jamais être exposé à la pluie.
- Si la puissance de la batterie diminue de manière marquée, il est temps de la remplacer.
- Conservez la batterie à un endroit froid et sec lorsque vous ne l'utilisez pas.
- Mettez l'appareil sous tension avant d'insérer ou de retirer la batterie.
- Attention : gaz explosifs. Protéger du feu et des étincelles. Veillez à une bonne aération lors du chargement.
- Il est impératif de recharger la batterie à un endroit bien aéré.
- Les enfants sont incapables d'estimer correctement les dangers posés par les appareils électriques. Les enfants et les personnes qui ne disposent pas de toutes leurs facultés ne doivent pas utiliser d'appareil électrique sans supervision.
- Cet appareil n'est pas conçu pour être utilisé par des enfants ni par des personnes qui ne disposent pas de toutes leurs facultés ou des connaissances nécessaires. C'est uniquement possible s'ils se trouvent sous la supervision de quelqu'un d'autre ou qu'ils ont été suffisamment informés. Les enfants doivent être surveillés pour éviter qu'ils ne jouent avec l'appareil.
- Cet appareil ne peut être utilisé que pour recharger des batteries conformes à la règlementation EN (et dotés d'un marquage CE ou GS).

6.1.3 RESTRICTIONS D’UTILISATION

- Le chargeur est uniquement destiné à recharger les **batteries lithium-ion d'origine.**

6.1.4 MARQUAGE CE POUR LES CHARGEURS

Les chargeurs répondent aux critères définis dans la directive relative aux basses tensions et compatibilité électromagnétique, et sont par conséquent estampillés de la marque CE.

---

7 OPTIONS ET ACCESSOIRES

Une liste toujours plus longue d'accessoires et d'options est disponible. Vous pouvez par exemple choisir parmi différentes tailles de bavettes, sangles de sécurité ou hauteur de châssis.

8 RECYCLAGE

Les monte-escaliers Liftkar HD sont des produits durables. À la fin de leur vie, les composants et le chargeur doivent être recyclés correctement. Assurez-vous que les matériaux sont soigneusement triés afin d’être recyclés à l’aide des codes matériaux relatifs à chaque composant.

Le monte-escaliers ne contient pas de produit dangereux, il est totalement recyclable. Les cartes électroniques et la batterie doivent être introduites dans un processus de recyclage approprié.

Toutefois, ne pas déposer le pack batterie dans une poubelle domestique. Pour des questions détaillées, consultez votre revendeur.

Sano peut mettre en place le recyclage professionnel de l’ensemble du monte- escaliers, contre paiement, si vous le souhaitez.

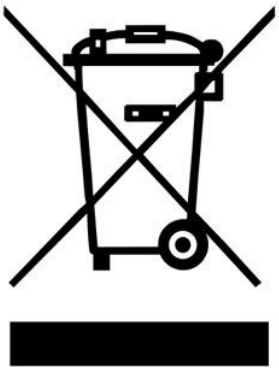

9 GARANTIE ET RESPONSABILITÉ

9.1 GARANTIE

Le LIFTKAR est garanti pour une période de 24 mois, à compter de la date d'achat, contre tout vice de matière et de fabrication.

Les pièces d'usure, dégâts dus à la violence et dommages causés par une utilisation trop intensive ou non adaptée ne sont naturellement pas couverts par la garantie.

Toute modification ultérieure de l'appareil est interdite et annule la garantie.

9.2 RESPONSABILITÉ

SANO Transportgeräte GmbH, en tant que fabricant, n'est pas responsable de la sécurité du LIFTKAR HD si :

- le LIFTKAR HD est utilisé de façon inappropriée
- Des réparations, montages ou autres travaux ont été effectués par des personnes non autorisées.
- les instructions de ce manuel d'utilisation ne sont pas respectées
- des pièces autres que celles d'origine sont ajoutées ou combinées au LIFTKAR HD
- des pièces d'origines sont retirées
- Recommandation pour la formation : le fabricant recommande de confier la formation à l'appareil à une personne qualifiée. Exclusion de responsabilité : si l'on renonce à la formation recommandée, le fabricant décline toute responsabilité pour les dommages causés à l'appareil, aux personnes ou aux biens matériels qui pourraient résulter d'une utilisation non conforme ou erronée.

---

10 DÉCLARATION CE DE CONFORMITÉ / PROTECTION DE LA PROPRIÉTÉ INDUSTRIELLE

10.1 DÉCLARATION CE DE CONFORMITÉ

SANO Transportgeraete GmbH déclare que le diable monte-escalier LIFTKAR HD est conforme aux exigences essentielles de santé et de sécurité de la directive Machines 2006/42/CE, annexe IIA. Cette déclaration perdra sa validité si des modifications sont apportées à l'appareil sans notre accord.



Jochum Bierma, Directeur Général

10.2 PROTECTION DE LA PROPRIÉTÉ INDUSTRIELLE

La structure modulaire du châssis est protégée par un brevet.

Notes

CONTACT

SANO Transportgeraete GmbH
Gewerbezeile 15
4040 Linz, Autriche

Tél. : +43 7239 51010 100
Fax : +43 7239 51010 001

office@sano.at

SANO Deutschland GmbH
Geigelsteinstraße 10
83080 Oberaudorf
Allemagne

Tel. +49 8033 / 308 96 0
Fax +49 8033 / 308 96 17
info@sano-treppensteiger.de

www.sano-treppensteiger.de

SANO UK Powered Stairclimbers Ltd.
Bristol Court, Betts Avenue
Martlesham Heath
Ipswich, Suffolk / IP5 3RY, Angleterre

Tel. +44 1473 / 333 889
Fax +44 1473 / 333 742
info@sano-uk.com

www.sano-uk.com

Sous réserve de modifications / LIFTKAR HD 2023-03

www.sano.at