LIFTKAR HD PRO

HD PRO FOLD | HD PRO FOLD- L | HD PRO FOLD XL | HD PRO UNI



INSTRUCTION MANUAL

Lietuvių

SANO makes life easier.

ĮVADAS **3**

1 SAUGOS INSTRUKCIJOS / TECHNINIAI DUOMENYS **4**

1.1 Bendrieji saugos nurodymai 4
1.2 Su sauga susijusi informacija apie mašiną (priklausomai nuo tipo) 5
1.3 LIFTKAR HD modelių techniniai duomenys 6
1.4 Greitai keičiamo akumuliatoriaus techniniai duomenys 6

2 VALDYMO ELEMENTAI **7**

2.1 Modelis UNI Pro 7
2.2 Modelis Fold Pro 8
2.3 Modelis Fold L Pro 9
2.4 Modelis Fold XL Pro 10
2.5 Valdymo blokas 11
2.6 Mygtukas aukštyn/žemyn rankenoje 11
2.7 Įkrovimo lygio indikatorius 12
2.8 Išjungti 13

3 GREITOJO KEITIMO AKUMULIATORIAUS ĮDĖJIMAS IR IŠĖMIMAS **14**

3.1 Įdėkite akumuliatorių 14
3.2 Išimkite akumuliatorių 14

4 OPERACIJA **14**

4.1 Lipimas laiptais į viršų 15
4.2 Lipimas laiptais žemyn 15

5 LIFTKAR ŽINGSNINIŲ KRAŠTŲ STABDŽIŲ FUNKCIJA **16**

5.1 Aktyvavimas 16
5.2 Žingsnio krašto stabdžio išjungimas ir fiksavimas 17
5.3 Automatinis prietaiso išsijungimas po ilgos veikimo pertraukos 17
5.4 Žingsnio krašto stabdymo funkcijos bandymas 18

6 GREITOJO KEITIMO AKUMULIATORIAUS ĮKROVIMAS **18**

6.1 Maitinimo tinklo įkroviklis 20

7 PRIEDAI IR PARINKTYS **21**

8 ATLIEKŲ ŠALINIMAS **22**

9 GARANTIJA IR ATSAKOMYBĖ **22**

9.1 Garantija 22
9.2 Atsakomybė 22

10 CE ATITIKTIES DEKLARACIJA / PATENTINĖ APSAUGA **23**

SUSISIEKITE SU MUMIS **25**

ĮVADAS

SVEIKINAME!

NORĖTUME PASVEIKINTI JUS ĮSIGIJUS „LIFTKAR HD“ ELEKTRINĮ LAIPTŲ KOPIKLĮ!

Jūs pasirinkote prietaisą, kuriame panaudota naujausia laipiojimo laiptais technologija, leidžianti saugiai keliauti įvairiais laiptais.

Kuriant „Liftkar HD“ ypatingas dėmesys buvo skiriamas naudotojų saugumui ir patogumui.

Pagrindinės funkcijos:

Du aukštyn / žemyn jungikliai kairėje ir dešinėje rankenos sekcijos pusėje užtikrina puikų naudojimo patogumą! Idealiai tinka ir kairiarankiams, ir dešiniarankiams.

Stabdymo sistema, automatiškai įsijungianti įjungus prietaisą, užtikrina, kad pagrindiniai ratai būtų laiku stabdomi prieš kiekvieną žingsnio kraštą.

Optimali atraminių ratukų apsauga nuo smūginių apkrovų dėl mechaninės (tepamos) slydimo stebulės.

Papildoma elektroninė apsauga nuo perkrovos apsaugo nuo perkrovos.

Du greičio lygiai ir du darbo režimai (vieno greičio ir nepertraukiamo valdymo), kad puikiai pritaikytumėte savo asmeninį vairavimo stilių!

Meistriškai važiuoja net spiraliniais laiptais!

Užregistravę gaminį internetu, automatiškai el. paštu informuosime apie naujienas ir techninius pakeitimus (parinktis, priedus ir kt.).

https://www.sano.at/produktregistrierung

1 SAUGOS INSTRUKCIJOS / TECHNINIAI DUOMENYS

1.1 BENDRIEJI SAUGOS NURODYMAI

- Dėmesio, po kroviniu negali būti žmonių
- Krovinį visada pritvirtinkite į komplektą įeinančiu diržu!
- Visada avėkite neslidžią avalynę. Laiptai kartais gali būti labai slidūs.
- Visada dėvėkite batus su plieniniais pirštų galais
- Su „Liftkar“ gali dirbti tik apmokytas personalas.
- Niekada nesiekite rankomis įrenginio judėjimo mechanizmo
- Prieš pradėdami kelionę tiksliai susipažinkite su situacija laiptinėje
- Kraudami „LIFTKAR“ visada išimkite akumuliatorių. Pirma, LIFTKAR negali netyčia įsijungti transportuojant, antra, be akumuliatoriaus LIFTKAR yra 1,6 kg lengvesnis.
- Prietaiso naudojimo / akumuliatoriaus laikymo temperatūros intervalas



HERSTELLER

Gamintojas



HERSTELLUNGSDATUM

Pagaminimo data



SERIENNUMMER

Serijos numeris



TROCKEN AUFBEWAHREN

Laikykite sausoje vietoje



TEMPERATURGRENZWERTE ANWENDUNGSBEREICH 5 º C BIS 40 º C

Temperatūros ribos Taikymo diapazonas

5 º C till 40 º C (41 º F till 104 º F)



GEBRAUCHSANWEISUNG BEACHTEN

Vadovaukitės naudojimo instrukcijomis



CE-KENNZEICHNUNG

CE ženklinimas



SERBISCHE CE-KENNZEICHEN

Serbijos CE ženklas



ELEKTROSCHROTT

Elektroninės atliekos

1.2 SU SAUGA SUSIJUSI INFORMACIJA APIE MAŠINĄ (PRIKLAUSOMAI NUO TIPO)

Sulenkimo tipas:

Prieš kiekvieną naudojimą patikrinkite, ar tvirtai užveržtas vairo greitasis atlaisvinimas (2 pav., 2.2 skyrius).

Turi būti įmanoma be pagalbos pakreipti krovinį iš stovimos padėties. Rankenos padėtis rėmo atžvilgiu neturi keistis.

(Pasirinktinai žr. kainoraštį)Tipo vežimėlio išmušimas*:

A paveikslėlyje parodyta atraminių ratukų sistema ištrauktoje padėtyje.

B paveikslėlyje pavaizduota atraminių ratukų sistema ištrauktoje padėtyje. Slankioji dalis turi būti statmenai atraminių ratukų sistemai.



A

A: slankioji dalis - B: atraminių ratukų sistema



B

A: slankioji dalis - B: atraminių ratukų sistema

- Prieš kiekvieną laiptų kopiklio naudojimą patikrinkite, ar atraminių ratukų sistema yra tinkamai sulankstyta (įjungta, D pav.).
  *Galima HD Fold-L| Fold-XL | Uni



C

Įtraukiantis procesas



D

Įtraukta paramos sistema

SVARBU

Pailginta atraminių ratukų sistema nėra skirta naudoti lipant laiptais.

1.3 LIFTKAR HD MODELIŲ TECHNINIAI DUOMENYS

MODELIS	UNI	FOLD	FOLD-L	FOLD-XL
Svoris su akumuliatoriumi	37,1 kg	43,6 kg	37,8 kg	44,9 kg
Svoris be akumuliatoriaus	35,5 kg	42 kg	36,2 kg	43,3 kg
Diapazonas pakopomis aukštyn ir žemyn (priklausomai nuo didžiausio pakrauto svorio)	200 kg: ca. 700 Stufen, 280 kg: ca. 600 Stufen, 360 kg: ca. 500 Stufen			
Laipiojimo greitis I	200 kg: ca. 9 Stufen/Min., 280 kg: ca. 7 Stufen/Min., 360 kg: ca. 6 Stufen/Min.			
Laipiojimo greitis II	200 kg: ca. 15 Stufen/Min., 280 kg: ca. 13 Stufen/Min., 360 kg: ca. 10 Stufen/Min.			
Kibiro matmenys	530 x 183 mm			

1.4 GREITAI KEIČIAMO AKUMULIATORIAUS TECHNINIAI DUOMENYS

Savas svoris: 1,6 kg
Talpa: 7,2 Ah / 209 Wh
Įtampa: 29 VDC
Akumuliatoriaus tipas: ličio jonų

2 VALDYMO ELEMENTAI

2.1 MODELIS UNI PRO

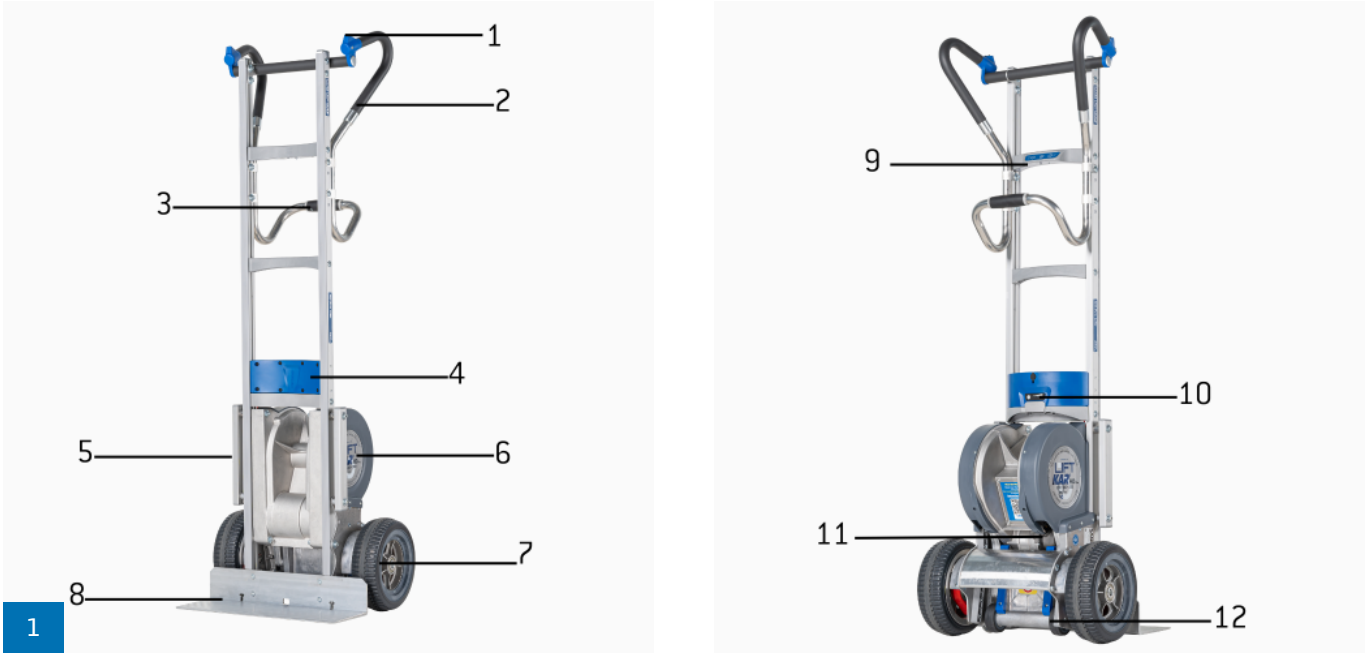

1

1: Aukštyn ir žemyn mygtukas - 2: Viršutinė rankena - 3: Apatinė rankena - 4: Greito keitimo akumuliatorius - 5: Rėmas - 6: Kėlimo įrenginys - 7: Pagrindiniai ratai - 8: kaušas - 9: valdymo blokas - 10: įkrovos lygio indikatorius - 11: stabdymo ratai - 12: kėlimo ratai

2.2 MODELIS FOLD PRO

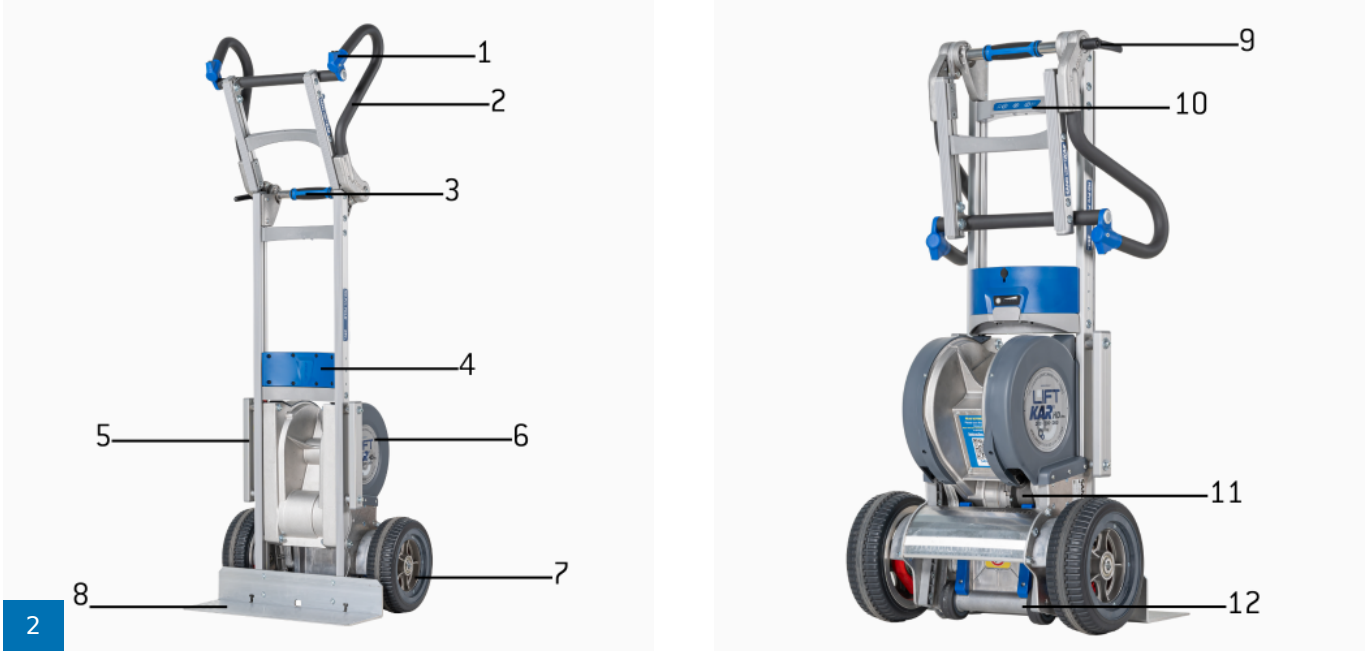

2

1: Mygtukas aukštyn ir žemyn - 2: Viršutinė rankena - 3: Apatinė rankena - 4: Greitojo keitimo akumuliatorius - 5: Rėmas - 6: Kėlimo įrenginys - 7: Pagrindiniai ratai - 8: Kaušas - 9: Užrakto svirtis - 10: Valdymo blokas -11: Stabdymo ratai - 12: Kėlimo įrenginys

2.3 MODELIS FOLD L PRO

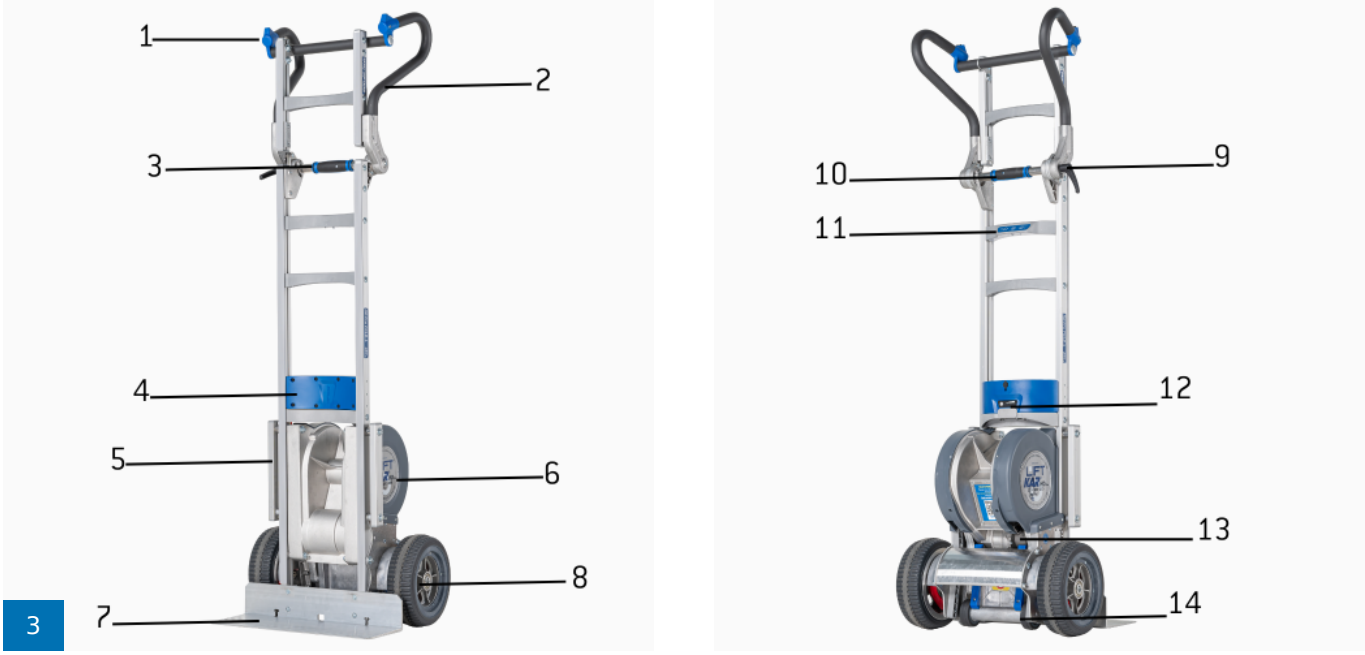

3

1: Mygtukas aukštyn ir žemyn - 2: Viršutinė rankena - 3: Apatinė rankena - 4: Greitojo keitimo akumuliatorius - 5: Rėmas - 6: Kėlimo įrenginys - 7: Kibiras - 8: Pagrindiniai ratai - 9: Užrakinimo svirtis -10: Apatinė rankena - 11: Valdymo blokas -12: Įkrovimo indikatorius - 13: Stabdymo ratai - 14: Kėlimo įrenginys

2.4 MODELIS FOLD XL PRO



4



1: Mygtukas aukštyn ir žemyn - 2: Viršutinė rankena - 3: Apatinė rankena - 4: Mygtukas aukštyn 5: Greito keitimo akumuliatorius - 6: Kėlimo įrenginys - 7: Rėmas - 8: Pagrindiniai ratai - 9: Kibiras - 10: Užrakinimo svirtis - 11: Valdymo blokas -12: Įkrovimo indikatorius - 13: Stabdymo ratai - 14: Kėlimo įrenginys

2.5 VALDYMO BLOKAS

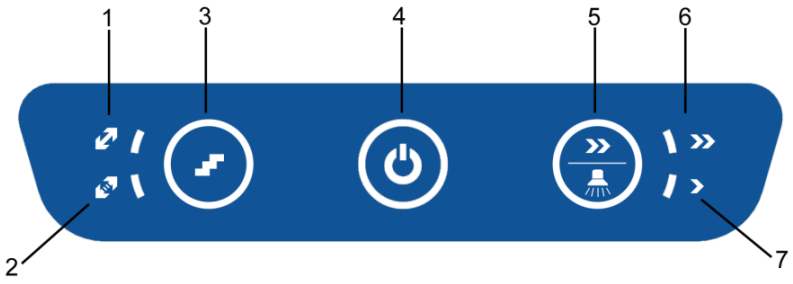

1: kelių žingsnių režimas - 2: vieno žingsnio režimas - 3: vieno / kelių žingsnių mygtukas - 4: įjungimo / išjungimo mygtukas / būsenos rodinys - 5: greičio mygtukas / laiptų lemputė - 6: greito greičio rodinys - 7: lėto greičio rodinys

2.5.1 VIENAS DAUGIAPAKOPIS REŽIMAS

Atitinkamą režimą galima pasirinkti paspaudus vienpakopį / daugiapakopį mygtuką. LED ekrane rodomas pasirinktas režimas.

2.5.2 ĮJUNGIMO / IŠJUNGIMO MYGTUKAS / BŪSENOS EKRANAS

- Užsidega žaliai: LIFTKAR įjungtas. Nuspaudus mygtuką įjungiamas kėlimo mechanizmas, o jį atleidus - sustoja (taip pat žr. skyrių Eksploatacija [4.1]).
- Nuolat šviečia raudonai, taip pat pasigirsta garsinis signalas: ryšys su variklio stabdžiu nutrauktas. Todėl negalima lipti laiptais. Nuneškite prietaisą į artimiausią specializuotą prekybos atstovybę, kad būtų atlikta patikra.
- Mirksi raudonai: LIFTKAR yra perkrautas. (Šis mirksėjimas trunka maždaug 3 sekundes ir po to užgęsta.) (taip pat žr. skyrių Eksploatacija [4.2.1])
- Šviečia pakaitomis raudona ir žalia: Akumuliatorius išsikrovė ir jį reikia skubiai įkrauti. Rekomenduojama nuvažiuoti ir pakeisti akumuliatorių arba vėl jį įkrauti naudojant pridedamą greitąjį įkroviklį.

2.5.3 GREIČIO MYGTUKAS / LAIPTŲ APŠVIETIMAS

Greičio jungikliu galima pasirinkti didelį arba mažą greitį. Lipimo laiptais greitis priklauso nuo modelio, žr. techninius duomenis [1.3]).
Mažą greitį rekomenduojama naudoti mokantis, esant didelėms apkrovoms ir sudėtingose situacijose.
Laiptų apšvietimas įjungiamas paspaudus greičio mygtuką maždaug 10 sekundžių.

2.6 MYGTUKAS AUKŠTYN/ŽEMYN RANKENOJE

Po vieną mygtuką aukštyn/žemyn kairėje ir dešinėje rankenos dalyse, kad vairavimas būtų optimalus ir kairiarankiams, ir dešiniarankiams (6 pav.).

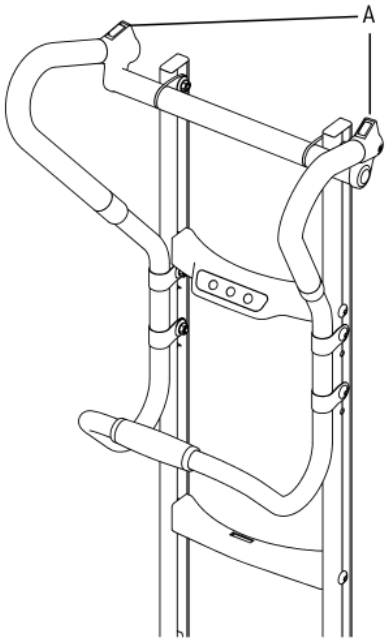

6

A: Aukštyn / žemyn mygtukas

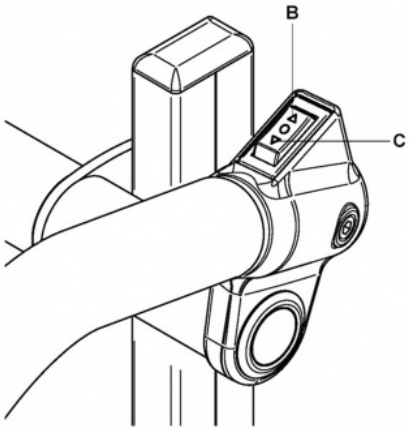

7

B: į apačią - C: į viršų

2.7 ĮKROVIMO LYGIO INDIKATORIUS

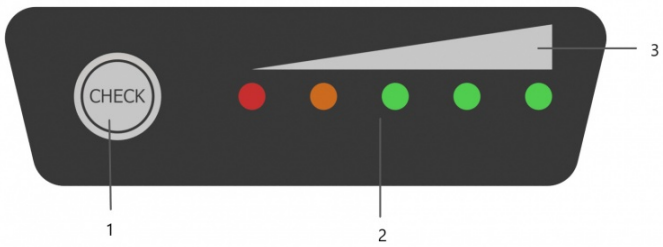

8

1: įkrovos lygio rodymo aktyvavimo mygtukas - 2: LED ekranas - 3: vizualizacija

Paspaudus įjungimo mygtuką įjungiamas įkrovos lygio LED indikatorius; jei šviečia visi penki LED, greitojo keitimo akumuliatorius įkrautas 100 %.

0 ~ 10 %	BLINKING	OFF	OFF	OFF	OFF
10 ~ 23 %	LIGHT	BLINKING	OFF	OFF	OFF
23 ~ 35 %	LIGHT	LIGHT	OFF	OFF	OFF
35 ~ 48 %	LIGHT	LIGHT	BLINKING	OFF	OFF
48 ~ 60 %	LIGHT	LIGHT	LIGHT	OFF	OFF
60 ~ 70 %	LIGHT	LIGHT	LIGHT	BLINKING	OFF
70 ~ 80 %	LIGHT	LIGHT	LIGHT	LIGHT	OFF
80 ~ 90 %	LIGHT	LIGHT	LIGHT	LIGHT	BLINKING
90 ~ 100 %	LIGHT	LIGHT	LIGHT	LIGHT	LIGHT

2.8 IŠJUNGTI

Išjungti galima

- paspausdami įjungimo / išjungimo mygtuką ilgiau nei 3 sekundes
- Išimant greitai keičiamą akumuliatorių (žr. 3 skyrių)
- Laikui bėgant: LIFTKAR išsijungia maždaug po 10 minučių.

Išėmus akumuliatorių užtikrinamas didesnis saugumo lygis nei išjungiant pagal laiką, nes įjungimo / išjungimo mygtuką galima lengvai paliesti.

3 GREITOJO KEITIMO AKUMULIATORIAUS ĮDĖJIMAS IR IŠĖMIMAS

GREITAS AKUMULIATORIAUS KEITIMAS - LIČIO AKUMULIATORIUS
ĮKRAUKITE AKUMULIATORIŲ PRIEŠ PIRMĄ KARTĄ NAUDODAMI

3.1 ĮDĖKITE AKUMULIATORIŲ

- Pirmiausia įdėkite akumuliatorių tarp rėmelyje esančių kreipiančiųjų.
- Akumuliatorių stumkite žemyn, šiek tiek pasukdami.
- Akumuliatorius užsifiksuos savo vietoje.
- Jūsų LIFTKAR yra paruoštas naudoti.

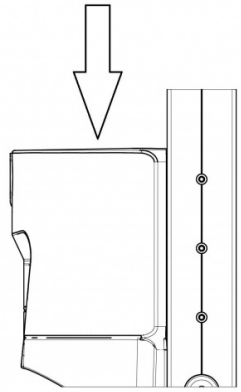

3.2 IŠIMKITE AKUMULIATORIŲ

- Patraukite akumuliatoriaus saugos svirtį
- Ištraukite akumuliatorių aukštyn iš akumuliatoriaus kreipiančiųjų.

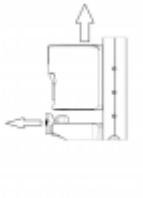

4 OPERACIJA

GREITAS AKUMULIATORIAUS KEITIMAS - LIČIO AKUMULIATORIUS
ĮKRAUKITE AKUMULIATORIŲ PRIEŠ PIRMĄ KARTĄ NAUDODAMI

4.1 LIPIMAS LAIPTAIS Į VIRŠŲ

Įdėkite akumuliatorių, spauskite įjungimo / išjungimo mygtuką, kol būsenos indikatorius nuolat užsidegs žaliai. Dabar LIFTKAR yra paruoštas važiuoti.
Paspaudus vieną iš mygtukų UP/DOWN (6 pav. 6, kairėje ir dešinėje rankenos dalyje, rodyklė nukreipta į viršų kūno link), įjungiama kėlimo svirtis su atraminiais ratukais ir LIFTKAR pakeliamas į kitą lygį. Tai kartojama tol, kol mygtukas atleidžiamas (nepertraukiamas veikimas). Vieno laiptelio režimu LIFTKAR sustoja pagrindiniams ratams palietus kitą laiptelį.

SVARBU

Kai tik pagrindiniai ratai „nusileidžia“ ant kito laiptelio, visada iš karto priveržkite, kol bus pasiektas kitas laiptelis.

4.2 LIPIMAS LAIPTAIS ŽEMYN

Įdėkite akumuliatorių, spauskite įjungimo / išjungimo mygtuką, kol būsenos indikatorius nuolat užsidegs žaliai. Dabar LIFTKAR yra paruoštas važiuoti.
Paspaudus vieną iš mygtukų UP/DOWN (6 pav. 6, kairėje ir dešinėje rankenos dalyje, paspaudus rodyklę žemyn - rodo krovinio kryptį), įjungiama keltuvo svirtis su atraminiais ratukais ir LIFTKAR nuleidžiamas į kitą lygį. Tai kartojama tol, kol mygtukas atleidžiamas (nepertraukiamas veikimas). Vieno žingsnio režimu LIFTKAR sustoja pagrindiniams ratams palietus kitą pakopą.

SVARBU

Kai tik pagrindiniai ratai paliečia laiptelius, visada stumkite „Liftkar“ į priekį, kad jis pasiektų kitą laiptelio kraštą. Ratų stabdys patikimai sustabdo „Liftkar“ prie laiptelių krašto.

4.2.1 PERKROVA

Esant perkrovai, pavaros variklis sustoja, o būsenos indikatorius 3 sekundes mirksi raudonai ir užgęsta. Jį reikia vėl įjungti.

Jei akumuliatorius yra labai išsikrovęs, perkrovos riba pasiekiama ir esant mažesnei nei nurodyta talpa apkrovai.

4.2.2 LIFTKAR NĖRA GUMINIS BLOKAS!

Niekada nemeskite krovinių ant ant žemės gulinčio keltuvo! Rekomenduojame vengti šio krovimo būdo, nes dėl stiprių vibracijų gali stipriai susidėvėti ir galbūt sugesti „Liftkar“ valdymo blokas!

4.2.3 ĮSTRIŽAI PER ŠALIGATVIO KRAŠTĄ

Visada važiuokite tiesiai per šaligatvio kraštą ar kitus panašius kraštus. Taip išvengsite pavaros agregato pažeidimų.

4.2.4 VAŽIAVIMAS SPIRALINIAIS LAIPTAIS

Keliaudami sraigtiniais laiptais atkreipkite dėmesį į šiuos dalykus:

Važiuojant į viršų, „LIFTKAR HD“ važiuoja į vidų:

Keliaudami aukštyn, pradėkite nuo išorinės pusės.

Važiuojant žemyn, „LIFTKAR HD“ važiuoja į išorę, t. y:

Pradėkite nuo vidinės pusės, kai važiuojate žemyn.

Jei vis dėlto „užstrigote“: judėkite į šoną važiuodami atbuline eiga, galbūt ant tarpinio laiptelio (jei yra) su žemesne pradžia.

4.2.5 OPTIMALE EINSTELLUNG DER SCHWERPUNKTLAGE

Für eine optimale Lastverteilung auf dem Treppensteiger versuchen Sie den Lastschwerpunkt ca. auf Höhe das Akkus zu legen.

Bei niedrigen, kompakten Lasten hilft es beispielsweise die Last auf eine Palette zu stellen und mit der Palette auf dem Treppensteiger zu transportieren. Damit kann der Lastschwerpunkt weiter hinauf verlagert werden.

Bei der Modellreihe FOLD stellen Sie bei niedrigen Lasten den Griffbügel nach vorne.

---

5 LIFTKAR ŽINGSNINIŲ KRAŠTŲ STABDŽIŲ FUNKCIJA

GREITAS AKUMULIATORIAUS KEITIMAS - LIČIO AKUMULIATORIUS
ĮKRAUKITE AKUMULIATORIŲ PRIEŠ PIRMĄ KARTĄ NAUDODAMI

5.1 AKTYVAVIMAS

Kai tik keltuvas įjungiamas jungikliu „ON/OFF“ (5 pav.), automatiškai įsijungia pakopos krašto stabdžiai. Taip užtikrinama, kad prietaisui pakrypus ir priartėjus prie laiptelio krašto, ratlankiuose sumontuoti stabdžių blokeliai saugiai užblokuoja pagrindinius ratus. Pagrindiniams ratams atsitrenkus į kitą laiptelį, stabdžiai atleidžiami mechaniškai. Stabdžių sistema išlieka aktyvi, o priartėjus prie kito laiptelio krašto stabdymas vėl įsijungia!

HINWEIS

Einmal erfolgreich aktivierte Stufenkantenbremsen bleiben dauerhaft aktiv, sofern der Treppensteiger in geneigter Position bleibt und nicht aufrecht auf die Lastschaufel gestellt wird. In einer Notsituation auf der Treppe legen Sie den Treppensteiger auf der Treppe ab und der Treppensteiger bleibt gebremst auch wenn sich das Gerät abschaltet oder der Akku leer ist.

5.2 ŽINGSNIO KRAŠTO STABDŽIO IŠJUNGIMAS IR FIKSAVIMAS

Jei „Liftkar“ išjungiamas jungikliu „ON/OFF“ (5 pav.) (atpažįstama pagal tai, kad šviesos diodas nebešviečia žaliai arba mirksi) ir įrenginys uždedamas ant krovimo kastuvo, žingsnio krašto stabdžiai užblokuojami.

Tai reiškia, kad „Liftkar“ nebėra stabdomas priešais žingsnio kraštą!

PASTABA

Ypač naudinga išjungti stabdžius važiuojant nelygiu paviršiumi, nes, įjungus stabdžius, esant dideliems nelygumams (pvz., duobėms žemėje ar iškilimams), vienas arba abu pakopos krašto stabdžiai gali netyčia užsiblokuoti.

DĖMESIO

Prieš pradėdami kiekvieną nusileidimą kitu žingsniu įsitikinkite, kad prietaisas vėl įjungtas.

Lengvai atpažįstamas pagal žaliai šviečiantį būsenos ekraną. Tik tada įjungiami laiptelio krašto stabdžiai!

5.3 AUTOMATINIS PRIETAISO IŠSIJUNGIMAS PO ILGOS VEIKIMO PERTRAUKOS

Taip pat atkreipkite dėmesį, kad taupant akumuliatoriaus energiją „Liftkar“ automatiškai išsijungia maždaug po 10 minučių be valdymo komandos (UP/DOWN). Taip pat išsijungia laiptelio krašto stabdžiai (jei prietaisas nuleidžiamas ant krovimo kastuvo).

DĖMESIO

Po ilgesnių pertraukų, prieš tęsdami kelionę, visada patikrinkite, ar būsenos indikatorius įjungtas (būsenos indikatorius turi šviesti žaliai). Tik tada įjungiami žingsnio krašto stabdžiai!

PASTABA

Ar turite privažiuoti prie pat laiptelio krašto, kad prasidėtų stabdymo poveikis? Ne, pakanka privažiuoti prie laiptelio krašto. Rankos pločio taisyklė: pakanka nuvažiuoti su „Liftkar“ maždaug vienos rankos pločio atstumu (atstumas tarp padangos sąlyčio su laipteliu taško ir laiptelio krašto, maždaug 7-8 cm) iki laiptelio krašto. Dabar galite pradėti kėlimo procesą ir „Liftkar“ saugiai prisilies prie kito laiptelio!

5.4 ŽINGSNIO KRAŠTO STABDYMO FUNKCIJOS BANDYMAS

Saugiam lipimui laiptais labai svarbu, kad laiptų krašto stabdys veiktų tinkamai.

Todėl prieš kiekvieną lipimą laiptais būtina patikrinti, ar pakopos krašto stabdžiai veikia tinkamai.

Pakopos krašto stabdžių veikimo bandymas (be apkrovos):

1. Pakreipkite LIFTKAR maždaug 45° kampu atgal. (7 pav.)
2. Įjunkite prietaisą paspausdami pagrindinį jungiklį.
3. Dabar stumkite LIFTKAR nuo savęs, suveikia pakopiniai krašto stabdžiai ir tolygiai stabdo arba stabdo abu ratus.
4. Jei stabdymas labai skiriasi (nevienodas reagavimas į kairę / dešinę), LIFTKAR vėl galima naudoti lipimui laiptais tik po to, kai jį patikrins kvalifikuotas specialistas.

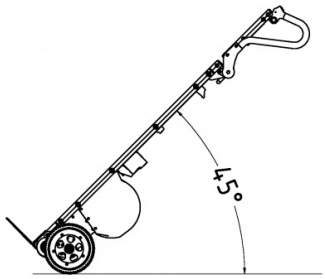

7

6 GREITOJO KEITIMO AKUMULIATORIAUS ĮKROVIMAS

- Pridedamas įkroviklis automatiškai persijungia į įkrovos išlaikymo režimą, todėl perkrauti neįmanoma.
- Nepalikite greitojo keitimo akumuliatoriaus tuščio arba pusiau ištuštinto. Visada nedelsdami įkraukite akumuliatorių.
- Optimali įkrovimo temperatūra yra 20-25° C. Per šalta arba per šilta sumažins talpą.
- Kad akumuliatorius veiktų be apribojimų, jo elementų temperatūra visą laiką turi būti aukštesnė nei 0 °C. Todėl rekomenduojame akumuliatorių laikyti nuo +5 °C iki +25 °C temperatūroje.

		Ličio jonų akumuliatorius	Laipiojimo laiptais įrenginys
Darbinė temperatūra	°C	0 ... +40	-10 ... +40
Įkrovimo temperatūra	°C	0 ... +40	-

Jei akumuliatorius nėra visiškai įkrautas arba greitai praranda įkrovą, ne tik sulėtėja LIFTKAR greitis, bet ir sumažėja jo talpa. Tai reiškia, kad perkrovos režimas gali būti pasiektas net ir esant nedidelei apkrovai. Žr. 4.3.3 operaciją.

Įkrovimo laikas: maždaug 4,5 val., priklausomai nuo įkrovimo lygio

6.1 MAITINIMO TINKLO ĮKROVIKLIS

Tiekiamas įkroviklis yra labai galingas. Įkrovimo būseną aiškiai rodo šviesos diodų ekranas. Įkrovimo indikatorius rodo, ar akumuliatorius visiškai įkrautas, ar ne. Prieš naudojant LIFTKAR verta patikrinti, ar akumuliatorius visiškai įkrautas.



Įkrovimo būseną rodo šviečiantis šviesos diodas:

- Jei šviesos diodas nuolat šviečia raudonai, akumuliatorius įkraunamas.
- Jei šviesos diodas nuolat šviečia žaliai, akumuliatorius visiškai įkrautas. Akumuliatoriui visiškai įkrautam (šviečia žalia lemputė) likti prijungtam prie įkroviklio galima nepažeidžiant akumuliatoriaus. Šiuo budėjimo režimu (kai akumuliatorius visiškai įkrautas) įkroviklis naudoja tik minimalų energijos kiekį, išlaiko akumuliatorių visiškai įkrautą ir prailgina jo tarnavimo laiką. Visi šie veiksniai pasiekiami naudojant elektroninę grandinę, kuri kontroliuoja ir reguliuoja įkrovimo srovę, siunčiamą iš įkroviklio į įkraunamą akumuliatorių.

6.1.1 TECHNINIAI DUOMENYS

Maitinimo tinklo įtampa (50/60 Hz, 1,8 A (maks.)): 100-240 V AC
Nominali galia (įvesties): 24 W
Įkrovimo įtampa: 24 V DC
Aritmetinė įkrovimo srovė: 2,0 A
Bandymo ženklas: cUL, CE

6.1.2 SAUGOS INSTRUKCIJOS

Atkreipkite dėmesį į šią informaciją:

- Apsaugokite nuo drėgmės.
- Neištraukite kištuko iš lizdo už laido.
- Niekada nenaudokite įkroviklio su pažeistu kabeliu arba kištuku; nedelsdami jį pakeiskite.
- Prietaisą reikia jungti tiesiogiai prie maitinimo šaltinio; niekada nenaudokite ilginamojo kabelio.
- Prietaisas skirtas naudoti tik patalpose ir niekada neturėtų būti veikiamas lietaus.
- Jei akumuliatoriaus veikimas labai sumažėja, laikas keisti akumuliatorių.
- Nenaudojamą įkroviklį laikykite vėsioje ir sausoje vietoje.
- Prieš įdėdami arba išimdami akumuliatorių iš prietaiso, atjunkite prietaisą nuo elektros tinklo.
- Įspėjimas: sprogios dujos. Saugokite nuo ugnies ir kibirkščių. Įkrovimo metu užtikrinkite gerą ventiliaciją.
- Įkrovimo metu akumuliatorius turi būti gerai vėdinamoje vietoje.
- Vaikai negali teisingai įvertinti elektros prietaisų keliamo pavojaus. Neleiskite vaikams ar neįgaliems asmenims naudotis elektros prietaisais be priežiūros.
- Prietaisas neskirtas naudoti vaikams, neįgaliems asmenims ar asmenims, neturintiems pakankamai žinių. Nebent jie būtų prižiūrimi arba gautų pakankamus nurodymus. Vaikai turi būti prižiūrimi, kad būtų užtikrinta, jog jie nežais su prietaisu.
- Prietaisą galima įkrauti tik baterijomis, kurios atitinka EN direktyvas (ir yra paženklintos CE arba GS ženklu).

6.1.3 NUMATOMAS NAUDOJIMAS

- Įkroviklis tinka tik originaliems ličio jonų akumuliatoriams įkrauti.

6.1.4 CE ŽENKLAS

Įkroviklis atitinka pagrindinius žemos įtampos ir elektromagnetinio suderinamumo direktyvų reikalavimus, todėl yra pažymėtas CE ženklu.

---

7 PRIEDAI IR PARINKTYS

Galima įsigyti vis daugiau priedų ir parinkčių. Pavyzdžiui, skirtingų dydžių kastuvai, saugos diržai arba skirtingi rėmo aukščiai.

8 ATLIEKŲ ŠALINIMAS

„LIFTKAR HD“ laiptų kopiklis yra patvarus gaminys. Pasibaigus gaminio eksploatavimo laikui, kopiklio laiptais sudedamąsias dalis ir įkroviklį reikia tinkamai išmesti. Užtikrinkite, kad medžiagos būtų kruopščiai atskirtos pagal atskirų dalių medžiagų ženklinimą.
Kopėčios laiptais yra visiškai perdirbamos. Elektroninių grandynų plokštės ir akumuliatorius turi būti atiduoti tinkamam perdirbimo procesui.
Akumuliatoriaus negalima išmesti kartu su buitinėmis atliekomis! Jūsų specializuotas pardavėjas mielai atsakys į visus išsamius klausimus.
Teisingą ir išsamų laiptų kopiklio utilizavimą už tam tikrą mokestį gali atlikti gamintojas.

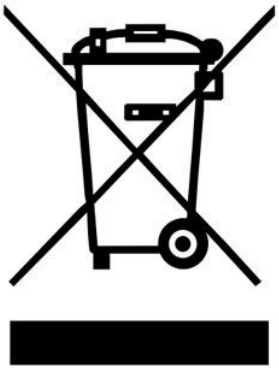

9 GARANTIJA IR ATSAKOMYBĖ

9.1 GARANTIJA

„Liftkar HD“ suteikiama 24 mėnesių garantija nuo įsigijimo datos, kuri apima medžiagų ir gamybos defektus. Garantija netaikoma natūraliai nusidėvėjusioms dalims, jėgos sukeltiems pažeidimams ir pažeidimams, atsiradusiems dėl pernelyg ilgo ar netinkamo naudojimo!
Vėlesni prietaiso pakeitimai yra neleistini ir panaikina garantiją!

9.2 ATSAKOMYBĖ

„SANO Transportgeräte GmbH“, kaip gamintojas, neatsako už ‚LIFTKAR HD‘ saugumą, jei:

- LIFTKAR HD naudojamas netinkamai.
- remontą, surinkimą ar kitus darbus atliko neįgalioti asmenys.
- nesilaikoma šiame naudotojo vadove pateiktų nurodymų.
- prie „LIFTKAR HD“ yra pritvirtintos arba prijungtos kitos dalys.
- pašalintos originalios dalys.

---

10 CE ATITIKTIES DEKLARACIJA / PATENTINĖ APSAUGA

10.1 CE ATITIKTIES DEKLARACIJA

„SANO Transportgeraete GmbH“ pareiškia, kad ‚LIFTKAR HD‘ laiptų vežimėlis atitinka EB Mašinų direktyvos 2006/42/EB IIA priedo pagrindinius saugos ir sveikatos reikalavimus. Ši deklaracija netenka galios, jei vežimėliai modifikuojami be mūsų sutikimo.



Ing. Jochum Bierma, Geschäftsführer

10.2 PATENTINĖ APSAUGA

Pagrindo rėmo modulinė konstrukcija yra apsaugota patentu.

NOTIZEN

SUSISIEKITE SU MUMIS

SANO Transportgeraete GmbH
Gewerbezeile 15
4040 Linz, Österreich

Tel.: +43 7239 51010 100
Fax: +43 7239 51010 001

office@sano.at

SANO Deutschland GmbH
Geigelsteinstraße 10
83080 Oberaudorf
Deutschland

Tel. +49 8033 / 308 96 0
Fax +49 8033 / 308 96 17
info@sano-treppensteiger.de

www.sano-treppensteiger.de

SANO UK Powered Stairclimbers Ltd.
Bristol Court, Betts Avenue
Martlesham Heath
Ipswich, Suffolk / IP5 3RY, England

Tel. +44 1473 / 333 889
Fax +44 1473 / 333 742
info@sano-uk.com

www.sano-uk.com

SANO Handtrucks LLC
2330 Pro-Tec Way
Loganville, GA 30052, USA
Tel.: (470) 545 1792
office@sanohandtrucks.com

www.sanohandtrucks.com

Priklausomai nuo pakeitimų / LIFTKAR HD 2023-03