LIFTKAR HD PRO

HD UNI / HD FOLD / HD DOLLY / HD FOLD DOLLY



РУКОВОДСТВО ПО ЭКСПЛУАТАЦИИ

Русский

SANO makes life easier.

ВВЕДЕНИЕ **3**

1 ТРЕБОВАНИЯ ТЕХНИКИ БЕЗОПАСНОСТИ / ТЕХНИЧЕСКИЕ ХАРАКТЕРИСТИКИ **4**

1.1 Общие требования техники безопасности 4
1.2 Детали устройства, имеющие отношение к безопасности (зависит от модели) 5
1.3 Технические характеристики LIFTKAR HD-модель 7
1.4 Технические характеристики быстросъемного аккумулятора 7

2 ЭЛЕМЕНТ УПРАВЛЕНИЯ **8**

2.1 Модель UNI 8
2.2 Модель Fold 9
2.3 Модель Dolly 10
2.4 Модель Fold Dolly 11
2.5 Панель управления 12
2.6 Кнопка подъем/спуск на ручке 13
2.7 Индикатор заряда аккумулятора 13
2.8 Выключение 14

3 УСТАНОВКА И ИЗВЛЕЧЕНИЕ БЫСТРОСЪЕМНОГО АККУМУЛЯТОРА **15**

3.1 Установка аккумулятора 15
3.2 Извлечение аккумулятора 15

4 ЭКСПЛУАТАЦИЯ **16**

4.1 Подъем по лестнице 16
4.2 Спуск по лестнице 17

5 ФУНКЦИЯ ТОРМОЖЕНИЯ LIFTKAR НА КРАЮ СТУПЕНИ **18**

5.1 Активация 18
5.2 Деактивация и блокировка торможения на краю ступени 19
5.3 Автоматическое отключение устройства после длительного перерыва в работе 19
5.4 Проверка функции торможения на краю ступени 20

6 БЫСТРОСМЕННАЯ БАТАРЕЯ **20**

6.1 Сетевое зарядное устройство 21

7 КОМПЛЕКТУЮЩИЕ И ОПЦИИ **24**

8 УТИЛИЗАЦИЯ **24**

9 ГАРАНТИЯ И ОБЯЗАТЕЛЬСТВА **25**

9.1 Гарантия 25
9.2 Обязательства 25

10 ДЕКЛАРАЦИЯ СООТВЕТСТВИЯ CE / ОХРАНА ПАТЕНТА **26**

КОНТАКТ **28**

ВВЕДЕНИЕ

ПОЗДРАВЛЯЕМ!

Поздравляем с приобретением электрической лестничной тележки Liftkar HD!

Вы выбрали устройство, в котором используется новейшая технология подъема для безопасного передвижения по самым разным лестницам.

При разработке Liftkar HD особое внимание было уделено безопасности оператора и удобству использования.

Основные характеристики:

Два переключателя для подъема/спуска слева и справа от ручки обеспечивают идеальный комфорт при управлении! Идеально подходит как для правшей, так и для левшей.

Тормозная система, которая автоматически активируется после включения устройства, обеспечивает своевременное торможение основных колес перед каждым краем ступени.

Оптимальная защита от ударных нагрузок на опорные колеса с помощью механической (со смазкой) скользящей ступицы.

Дополнительная электронная защита от перегрузки обеспечивает защиту от чрезмерной нагрузки.

Уровни скорости, а также два режима работы (одноступенчатый режим и многоступенчатый режим) для идеальной адаптации к вашему индивидуальному стилю управления!

Мастерски справляется с винтовыми лестницами!

Зарегистрируйте ваше устройство онлайн, и мы будем автоматически информировать вас по электронной почте о новостях и технических изменениях (опции, комплектующие и т.д.)
https://www.sano-stairclimbers.com/product-registration

1 ТРЕБОВАНИЯ ТЕХНИКИ БЕЗОПАСНОСТИ / ТЕХНИЧЕСКИЕ ХАРАКТЕРИСТИКИ

1.1 ОБЩИЕ ТРЕБОВАНИЯ ТЕХНИКИ БЕЗОПАСНОСТИ

- Внимание, ниже на ступенях не должно быть людей
- Всегда закрепляйте груз с помощью ремня, входящего в комплект поставки!
- Всегда носите нескользящую обувь. Лестницы могут быть местами очень скользкими.
- Всегда носите обувь со стальным мыском
- К эксплуатации Liftkar допускаются только лица, прошедшие соответствующее обучение.
- Никогда не помещайте руки в двигательный механизм устройства
- Прежде чем начать управление, оцените ситуацию на лестнице
- Всегда извлекайте аккумулятор при разгрузке LIFTKAR. Во-первых, LIFTKAR не может самопроизвольно включиться во время транспортировки груза, во-вторых, LIFTKAR без аккумулятора становится на 1,6 кг легче.



HERSTELLER

Производитель



HERSTELLUNGSDATUM

Дата изготовления



SERIENNUMMER

Серийный номер



TROCKEN AUFBEWAHREN

Хранить в сухом месте



TEMPERATURGRENZWERTE ANWENDUNGSBEREICH 5 º C BIS 40 º C

Температурные пределы Диапазон применения

5 º C till 40 º C (41 º F till 104 º F)



GEBRAUCHSANWEISUNG BEACHTEN

Следуйте инструкциям по применению



CE-KENNZEICHNUNG

Маркировка CE



SERBISCHE CE-KENNZEICHEN

Сербский знак CE



ELEKTROSCHROTT

Электронные отходы

1.2 ДЕТАЛИ УСТРОЙСТВА, ИМЕЮЩИЕ ОТНОШЕНИЕ К БЕЗОПАСНОСТИ (ЗАВИСИТ ОТ МОДЕЛИ)

Модель Fold:

- Перед каждым использованием проверяйте, хорошо ли затянут быстрозажимной фиксатор (рис. 2, глава 2.2) ручки.
  Должна быть обеспечена возможность наклона груза из положения стоя без посторонней помощи.
  Положение ручки относительно рамы не должно меняться.

Модель Dolly:

- На рисунке A показана опорная система в убранном положении
- На рисунке B показана опорная система в выдвинутом положении. Скользящая часть должна находиться под прямым углом к опорной системе.



A

A: Скользящая часть — B: Опорная система



B

A: Скользящая часть — B: Опорная система

- Перед каждым использованием лестничной тележки проверяйте, правильно ли сложена опорная система (зафиксирована, рис. D).



C

Процесс фиксации



D

Опорная система зафиксирована

ВАЖНО

Поврежденная опорная система не предназначена для использования при подъеме по лестнице.

1.3 ТЕХНИЧЕСКИЕ ХАРАКТЕРИСТИКИ LIFTKAR HD-МОДЕЛЬ

МОДЕЛЬ	UNIVERSAL	DOLLY	FOLD	FOLD DOLLY
Вес с аккумулятором	37,1 кг	43,6 кг	37,8 кг	44,9 кг
Вес без аккумулятора	35,5 кг	42 кг	36,2 кг	43,3 кг
Дальность применения в ступенях ВВЕРХ и ВНИЗ (в зависимости от нагрузки)	220 кг: ок. 700 ступеней, 330 кг: ок. 500 ступеней, 360 кг: ок. 500 ступеней			
Скорость подъема I	220 кг: ок. 9 ступеней/мин, 330 кг: ок 6 ступеней/мин, 360 кг: ок. 6 ступеней/мин			
Скорость подъема II	220 кг: ок. 15 ступеней/мин, 330 кг: ок. 10 ступеней/мин, 360 кг: ок. 10 ступеней/мин			
Размеры лопаты	530 x 183 мм			

1.4 ТЕХНИЧЕСКИЕ ХАРАКТЕРИСТИКИ БЫСТРОСЪЕМНОГО АККУМУЛЯТОРА

Вес: 1,6 кг

Емкость: 7,2 Ач

Напряжение: 29 В пост. тока

Тип аккумулятора: Литий-ионный

2 ЭЛЕМЕНТ УПРАВЛЕНИЯ

2.1 МОДЕЛЬ UNI

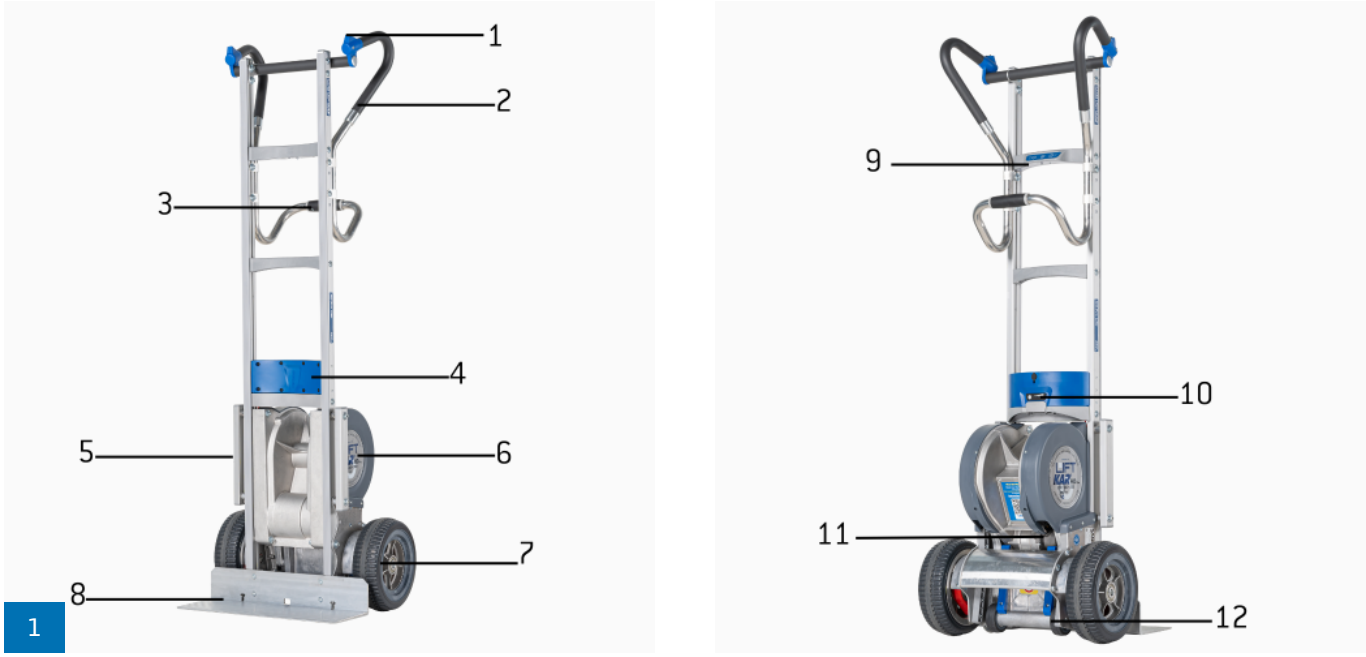

1

1: Кнопка подъема и спуска - 2: Верхняя рукоятка - 3: Нижняя рукоятка - 4: Быстросменный аккумулятор - 5: Рама - 6: Подъемный механизм - 7: Основные колеса
- 8: Ковш - 9: Блок управления - 10: Индикатор уровня заряда - 11: Тормозные колеса - 12: Подъемные колеса

2.2 МОДЕЛЬ FOLD





2

1: Кнопка подъема и опускания - 2: Верхняя рукоятка - 3: Нижняя рукоятка - 4: Быстросменный аккумулятор - 5: Рама - 6: Подъемный механизм - 7: Основные колеса
- 8: Ковш - 9: Рычаг блокировки - 10: Блок управления -11: Тормозные колеса - 12: Подъемный механизм

2.3 МОДЕЛЬ DOLLY





3

1: Кнопка «вверх-вниз» - 2: Верхняя ручка - 3: Нижняя ручка - 4: Быстросменный аккумулятор - 5: Рама - 6: Подъемный механизм - 7: Ковш - 8: Основные колеса - 9: Рычаг блокировки -10: Нижняя ручка - 11: Блок управления -12: Индикатор зарядки - 13: Тормозные колеса - 14: Подъемный механизм

2.4 МОДЕЛЬ FOLD DOLLY



4



1: Кнопка подъема и спуска - 2: Верхняя ручка - 3: Нижняя ручка - 4: Кнопка подъема 5: Быстросменный аккумулятор - 6: Подъемный блок - 7: Рама - 8: Основные колеса - 9: Ковш - 10: Рычаг блокировки - 11: Блок управления -12: Индикатор зарядки - 13: Тормозные колеса - 14: Подъемный блок

2.5 ПАНЕЛЬ УПРАВЛЕНИЯ

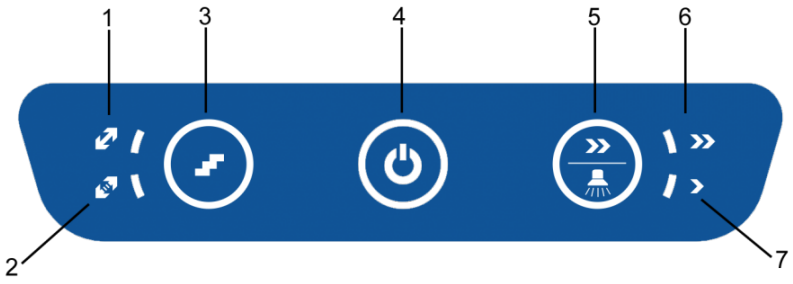

1: Многоступенчатый режим - 2: Одноступенчатый режим - 3: Кнопка одноступенчатого/многоступенчатого режима - 4: Кнопка ВКЛ/ВЫКЛ / индикация состояния - 5: Кнопка регулировки скорости / лестничное освещение - 6: Индикация быстрой скорости - 7: Индикация медленной скорости

2.5.1 ОДНОСТУПЕНЧАТЫЙ / МНОГОСТУПЕНЧАТЫЙ РЕЖИМ

Выбор соответствующего режима осуществляется нажатием кнопки одноступенчатого/многоступенчатого режима. На светодиодном индикаторе отображается выбранный режим.

2.5.2 КНОПКА ВКЛ/ВЫКЛ / ИНДИКАЦИЯ СОСТОЯНИЯ

- **Светится зеленым**: LIFTKAR включен. Подъемный механизм включается при нажатии кнопки и выключается при отпускании — см. также главу Эксплуатация [4.1])
- **Постоянно светится красным, дополнительно звучит звуковой сигнал**: соединение с моторным тормозом прервано. Поэтому подъем по лестнице невозможен. Отнесите устройство к ближайшему специализированному дилеру для проверки.
- **Мигает красным**: LIFTKAR перегружен. (Мигание длится примерно 3 секунды и затем прекращается) (см. также главу Эксплуатация [4.2.1])
- **Поочередно светится красным и зеленым**: Аккумулятор сел и требует срочной зарядки. Рекомендуется спуститься вниз и либо заменить аккумулятор, либо зарядить его с помощью прилагаемого устройства для быстрой зарядки.

2.5.3 КНОПКА РЕГУЛИРОВКИ СКОРОСТИ / ЛЕСТНИЧНОЕ ОСВЕЩЕНИЕ

Переключатель скорости можно использовать для выбора между высокой и низкой скоростью. Скорость подъема по лестнице зависит от модели, см. технические характеристики [1.3]).

Во время обучения, при транспортировке тяжелых грузов и в сложных ситуациях рекомендуется использовать низкую скорость.

При нажатии и удерживании кнопки регулирования скорости в течение примерно 10 секунд включается освещение лестницы.

2.6 КНОПКА ПОДЪЕМ/СПУСК НА РУЧКЕ

2 кнопки подъем/спуск с левой и правой стороны ручки обеспечивают оптимальный комфорт управления как для правшей, так и для левшей (рис. 6).

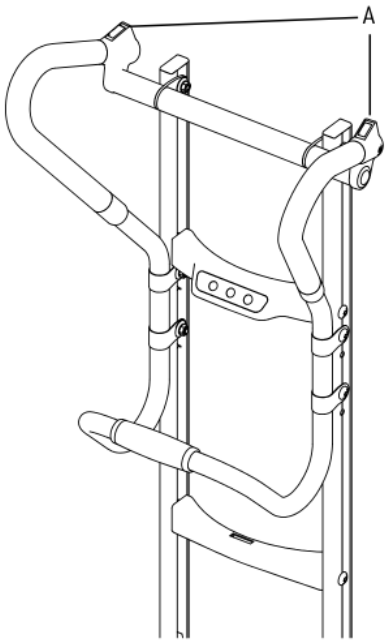

6

A: Кнопка подъем/спуск

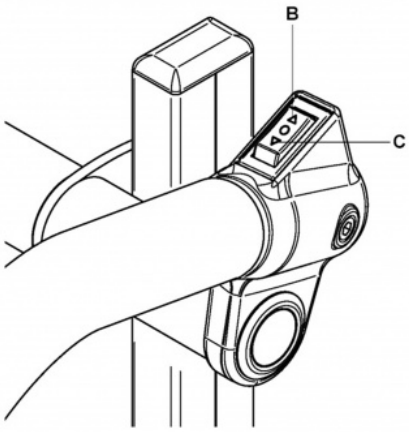

7

B: подъем- C: спуск

2.7 ИНДИКАТОР ЗАРЯДА АККУМУЛЯТОРА

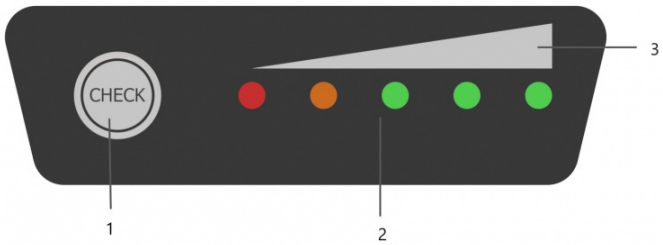

8

1: Кнопка активации индикатора заряда аккумулятора - 2: Светодиодный индикатор - 3: Визуализация

При нажатии кнопки активации включается светодиодный индикатор заряда аккумулятора; если горят все пять светодиодов, то быстросъемный аккумулятор заряжен на 100 %.

0 ~ 10 %	BLINKING	OFF	OFF	OFF	OFF
10 ~ 23 %	LIGHT	BLINKING	OFF	OFF	OFF
23 ~ 35 %	LIGHT	LIGHT	OFF	OFF	OFF
35 ~ 48 %	LIGHT	LIGHT	BLINKING	OFF	OFF
48 ~ 60 %	LIGHT	LIGHT	LIGHT	OFF	OFF
60 ~ 70 %	LIGHT	LIGHT	LIGHT	BLINKING	OFF
70 ~ 80 %	LIGHT	LIGHT	LIGHT	LIGHT	OFF
80 ~ 90 %	LIGHT	LIGHT	LIGHT	LIGHT	BLINKING
90 ~ 100 %	LIGHT	LIGHT	LIGHT	LIGHT	LIGHT

2.8 ВЫКЛЮЧЕНИЕ

Выключение возможно с помощью:

- Удерживания нажатой кнопки ВКЛ/ВЫКЛ дольше 3 секунд
- Извлечения быстросъемного аккумулятора (см. главу 3)
- По истечении времени: примерно через 10 минут LIFTKAR отключается самостоятельно.

Извлечение аккумулятора обеспечивают более высокую степень безопасности, чем выключение через таймер выключения, так как к кнопке ВКЛ/ВЫКЛ можно легко прикоснуться.

3 УСТАНОВКА И ИЗВЛЕЧЕНИЕ БЫСТРОСЪЕМНОГО АККУМУЛЯТОРА

SCHNELLWECHSELAKKU - LITHIUM AKKU
зарядите аккумулятор перед первым использованием

3.1 УСТАНОВКА АККУМУЛЯТОРА

- Сначала вставьте аккумулятор между направляющими в раме.
- Надавите на аккумулятор вниз, слегка покачивая его. Аккумулятор защелкивается.
- Ваш LIFTKAR готов к работе.

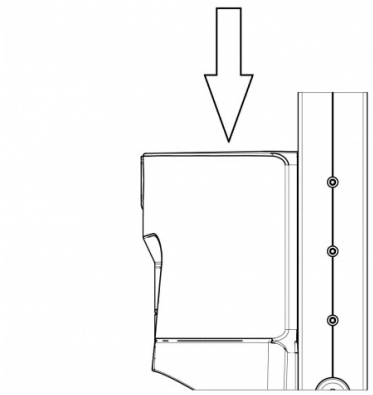

3.2 ИЗВЛЕЧЕНИЕ АККУМУЛЯТОРА

- Потяните блокировочный рычаг аккумулятора
- Вытяните аккумулятор вверх из направляющих аккумулятора.

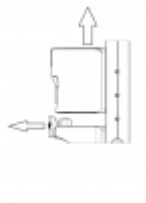

4 ЭКСПЛУАТАЦИЯ

SCHNELLWECHSELAKKU - LITHIUM AKKU
зарядите аккумулятор перед первым использованием

4.1 ПОДЪЕМ ПО ЛЕСТНИЦЕ

Вставьте аккумулятор, нажимайте кнопку ВКЛ/ВЫКЛ, пока индикатор состояния не станет постоянно светиться зеленым.

Теперь LIFTKAR готов к управлению.

Нажатие одной из кнопок ПОДЪЕМ/СПУСК (рис. 6, слева и справа от ручки, стрелка направлена вверх к вашему телу) приводит в движение подъемный рычаг с опорными колесами и поднимает LIFTKAR на следующую ступень. Это повторяется до тех пор, пока кнопка не будет отпущена (многоступенчатый режим). В одноступенчатом режиме LIFTKAR останавливается после того, как основные колеса коснутся следующей ступени.

ВАЖНО
Как только основные колеса опустятся на следующую ступеньку, всегда сразу же подтягивайте тележку до проступи следующей ступеньки.

4.2 СПУСК ПО ЛЕСТНИЦЕ

Вставьте аккумулятор, нажимайте кнопку ВКЛ/ВЫКЛ, пока индикатор состояния не станет постоянно светиться зеленым.

Теперь LIFTKAR готов к управлению.

Нажатие одной из кнопок ПОДЪЕМ/СПУСК (рис. 6, слева и справа от ручки, стрелка направлена вниз и указывает направление нагрузки) приводит в движение подъемный рычаг с опорными колесами и опускает LIFTKAR на следующую ступень. Это повторяется до тех пор, пока кнопка не будет отпущена (многоступенчатый режим). В одноступенчатом режиме LIFTKAR останавливается после того, как основные колеса коснутся следующей ступени.

ВАЖНО

Как только основные колеса коснутся лестницы, всегда сразу же толкайте Liftkar до следующего края ступеньки. Колесный тормоз надежно останавливает Liftkar на краю лестницы.

4.2.1 ПЕРЕГРУЗКА

В случае перегрузки двигатель привода останавливается, индикатор состояния мигает красным в течение 3 секунд и затем гаснет. Необходимо заново включить устройство.

Если аккумулятор сильно разряжен, то перегрузка достигается и при нагрузках ниже указанной мощности.

4.2.2 LIFTKAR - ЭТО НЕ РЕЗИНОВЫЙ БЛОК!

Никогда не бросайте грузы на лежащий на земле Liftkar! Рекомендуется принципиально избегать этого «метода загрузки», так как он может привести к сильному износу и возможному повреждению блока управления Liftkar из-за сильных вибраций!

4.2.3 ДВИЖЕНИЕ ПО ДИАГОНАЛИ НАД КРАЕМ ТРОТУАРА

Всегда заезжайте на край тротуара и другие похожие поверхности ровно. Это предотвратит повреждение приводного механизма.

4.2.4 ДВИЖЕНИЕ ПО ВИНТОВОЙ ЛЕСТНИЦЕ

При движении по винтовой лестнице соблюдайте следующее:

При подъеме Liftkar HD движется к внутренней стороне лестницы — поэтому:
При подъеме начинайте движение с внешней стороны.

При спуске Liftkar HD движется к внешней стороне лестницы — поэтому:
При спуске начинайте движение с внутренней стороны.

Если все же тележка застряла: двигайтесь вбок задним ходом, возможно, на промежуточной лестничной площадке (если она имеется) с более глубоким приступком.

4.2.5 OPTIMALE EINSTELLUNG DER SCHWERPUNKTLAGE

Für eine optimale Lastverteilung auf dem Treppensteiger versuchen Sie den Lastschwerpunkt ca. auf Höhe das Akkus zu legen.

Bei niedrigen, kompakten Lasten hilft es beispielsweise die Last auf eine Palette zu stellen und mit der Palette auf dem Treppensteiger zu transportieren. Damit kann der Lastschwerpunkt weiter hinauf verlagert werden.

Bei der Modellreihe FOLD stellen Sie bei niedrigen Lasten den Griffbügel nach vorne.

---

5 ФУНКЦИЯ ТОРМОЖЕНИЯ LIFTKAR НА КРАЮ СТУПЕНИ

SCHNELLWECHSELAKKU - LITHIUM AKKU
зарядите аккумулятор перед первым использованием

5.1 АКТИВАЦИЯ

Как только Liftkar вводится в эксплуатацию с помощью переключателя «ВКЛ/ВЫКЛ» (рис. 5), торможение на краю ступени активируется автоматически. Эта функция гарантирует, что после наклона устройства и его приближения к краю ступеньки тормозные колодки, установленные внутри колесных ободов, надежно заблокируют основные колеса. После того, как основные колеса попадают на следующую ступень, тормоза отпускаются механически. Тормозная система остается активной, и при приближении к следующему краю ступени торможение начинается снова!

HINWEIS

Einmal erfolgreich aktivierte Stufenkantenbremsen bleiben dauerhaft aktiv, sofern der Treppensteiger in geneigter Position bleibt und nicht aufrecht auf die Lastschaufel gestellt wird. In einer Notsituation auf der Treppe legen Sie den Treppensteiger auf der Treppe ab und der Treppensteiger bleibt gebremst auch wenn sich das Gerät abschaltet oder der Akku leer ist.

5.2 ДЕАКТИВАЦИЯ И БЛОКИРОВКА ТОРМОЖЕНИЯ НА КРАЮ СТУПЕНИ

Если Liftkar выключен с помощью выключателя «ВКЛ/ВЫКЛ» (рис. 5) (это можно определить по тому, что светодиод больше не горит или не мигает зеленым) и устройство установлено на грузовую лопату, функция торможения на краю ступени блокируется.
Это означает, что Liftkar больше не тормозит перед краем ступеньки!

ПРИМЕЧАНИЕ

При движении на неровной местности особенно рекомендуется отключить торможение, так как в случае больших неровностей (например, ям в земле или кочек) при включеном торможении на краю ступени может возникнуть нежелательное блокирование одного или обоих тормозов на краю ступени соответственно.

ВНИМАНИЕ

Убедитесь, что устройство снова включено перед началом каждого спуска на следующую ступень.
Это можно определить по тому, что индикатор состояния горит зеленым. Только после этого включается торможение на краю ступени!

5.3 АВТОМАТИЧЕСКОЕ ОТКЛЮЧЕНИЕ УСТРОЙСТВА ПОСЛЕ ДЛИТЕЛЬНОГО ПЕРЕРЫВА В РАБОТЕ

Обратите также внимание, что Liftkar автоматически выключается примерно через 10 минут бездействия в целях экономии заряда аккумулятора (не активирован ПОДЪЕМ/СПУСК). При этом также отключается торможение на краю ступени (при условии, что устройство опущено на грузовую лопату).

ВНИМАНИЕ

Всегда проверяйте состояние индикатора состояния после длительных перерывов в работе устройства, если планируете продолжить управление (индикатор состояния должен гореть зеленым). Только после этого включается торможение на краю ступени!

ПРИМЕЧАНИЕ

Нужно ли заезжать на край ступеньки до активации функции торможения на краю ступеньки?
Нет, достаточно приблизиться к краю ступеньки.
Правило ширины ладони: достаточно передвинуть Liftkar примерно на ширину ладони (расстояние между точкой контакта шины со ступенью и краем ступени, примерно 7 - 8 см) перед краем ступеньки. Теперь можно начинать процесс подъема, и Liftkar надежно поднимется на следующую ступень!

5.4 ПРОВЕРКА ФУНКЦИИ ТОРМОЖЕНИЯ НА КРАЮ СТУПЕНИ

Правильная работа функции торможения на краю ступени имеет первостепенное значение для безопасного подъема по лестнице.
Поэтому перед каждым подъемом по лестнице необходимо проверять исправность функции торможения на краю ступени.

- Проверка функции торможения на краю ступени (без нагрузки):

1. Наклоните LIFTKAR примерно на 45° назад. (Рис. 7)
2. Включите устройство с помощью главного выключателя.
3. Толкните LIFTKAR от себя, теперь торможение на краю ступени активно плавно затормозите, остановите оба колеса
4. Если функция торможения работает не как обычно (неправильный отклик влево / вправо), LIFTKAR можно снова использовать для подъема по лестнице только после проверки устройства квалифицированным механиком.

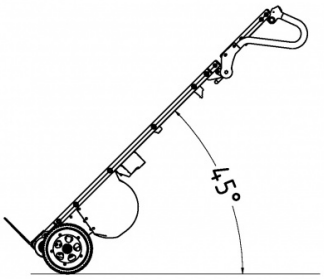

7

6 БЫСТРОСМЕННАЯ БАТАРЕЯ

- Входящее в комплект зарядное устройство автоматически переключается на сохранение заряда, поэтому перезарядка невозможна.
- Не оставляйте быстросъемный аккумулятор полностью или наполовину разряженным. Всегда сразу перезаряжайте его.
- Оптимальная температура для зарядки составляет 20 - 25° C. Слишком низкая или слишком высокая внешняя температура влияет на мощность.
- Для обеспечения неограниченной функциональности температура элементов батареи должна постоянно поддерживаться выше 0°C. Поэтому мы рекомендуем хранить батарею при температуре от +5°C до +25°C.

		Литий-ионный аккумулято	Лестничный альпинист
Рабочая температура	°C	0 ... +40	-10 ... +40
Температура зарядки	°C	0 ... +40	-

Если аккумулятор плохо заряжен или быстро теряет заряд, то снизится не только скорость работы LIFTKAR, но и уменьшится емкость аккумулятора. Это означает, что перегрузка может наступить уже при незначительной нагрузке. См. Эксплуатация 4.3.3.

Время зарядки: прим. 4,5 ч в зависимости от уровня заряда

6.1 СЕТЕВОЕ ЗАРЯДНОЕ УСТРОЙСТВО

В комплект входит очень мощное зарядное устройство. Светодиодный индикатор четко отображает состояние зарядки. Индикатор заряда показывает, полностью заряжен аккумулятор или нет. Перед использованием LIFTKAR стоит убедиться, что аккумулятор полностью заряжен.



Состояние зарядки отображается с помощью горящего светодиода:

- Если светодиод постоянно горит красным, аккумулятор заряжается.
- Если светодиод постоянно горит зеленым, аккумулятор полностью заряжен. Зарядное устройство может оставаться подключенным после полной зарядки аккумулятора (зеленый индикатор), не повреждая его. В этом режиме ожидания (после полной зарядки аккумулятора) зарядное устройство потребляет минимум энергии, сохраняя заряд аккумулятора, тем самым продлевая срок его службы. Все это возможно благодаря электронной схеме, которая контролирует и регулирует зарядный ток, передаваемый от зарядного устройства к заряжаемой батарее.

6.1.1 ТЕХНИЧЕСКИЕ ХАРАКТЕРИСТИКИ

Сетевое напряжение (50/60 Гц, 1,8 А (Максимум)): 100-240 В перем. тока

Номинальная мощность (входная): 24 Вт

Зарядное напряжение: 24 В пост. тока

Арифметический зарядный ток: 2,0 А

Знак качества: cUL, CE

6.1.2 ТРЕБОВАНИЯ ТЕХНИКИ БЕЗОПАСНОСТИ

Соблюдайте следующие указания:

- Защищайте устройство от влаги.
- Не вытаскивайте вилку из розетки за кабель.
- Никогда не используйте зарядное устройство с поврежденным кабелем или вилкой, незамедлительно замените его на другое.
- Устройство должно быть подключено непосредственно к источнику питания, никогда не используйте удлинительный кабель.
- Устройство предназначено только для использования в помещении и никогда не должно находиться под дождем.
- Когда производительность аккумулятора значительно снижается, необходимо его заменить.
- Храните зарядное устройство в прохладном и сухом месте, когда оно не используется.
- Перед установкой или извлечением аккумулятора из устройства отключите его от сети.
- Внимание: взрывоопасные газы. Берегите от огня и искр. Обеспечьте хорошую вентиляцию во время зарядки.
- Во время зарядки аккумулятор должен находиться в хорошо проветриваемом месте.
- Дети не способны правильно оценить опасность, исходящую от электрических приборов. Не позволяйте детям или немощным людям пользоваться электроприборами без присмотра.
- Устройство не предназначено для использования детьми или немощными людьми, а также лицами с недостаточными знаниями. Исключением являются случаи, когда они находятся под наблюдением или обладают достаточным уровнем знаний. Дети должны находиться под присмотром, чтобы они не играли с устройством.
- Устройство может заряжать только батареи, соответствующие директивам EN (и отмеченные знаком CE или GS).

6.1.3 ИСПОЛЬЗОВАНИЕ ПО НАЗНАЧЕНИЮ

- Зарядное устройство подходит только для зарядки оригинальных литий-ионных аккумуляторов.

6.1.4 ХАРАКТЕРИСТИКИ ЗАРЯДНЫХ УСТРОЙСТВ (CE)

Зарядные устройства соответствуют основным требованиям директив о низком напряжении и электромагнитной совместимости и поэтому означены знаком

7 КОМПЛЕКТУЮЩИЕ И ОПЦИИ

Доступен постоянно растущий список комплектующих и опций. Например, различные размеры лопаты, ремни безопасности или различная высота рамы.

8 УТИЛИЗАЦИЯ

Лестничная тележка LIFTKAR HD — это долговечное изделие. По окончании срока службы изделия детали лестничной тележки и зарядного устройства должны быть утилизированы надлежащим образом. Убедитесь, что материалы тщательно разделены в соответствии с маркировкой материалов деталей.

Лестничная тележка не содержит опасных элементов и полностью пригодна для вторичной переработки. Электронные печатные платы и аккумулятор должны быть отправлены на соответствующую переработку.

Аккумулятор нельзя выбрасывать вместе с бытовыми отходами Для получения подробной информации обратитесь к дилеру, специализирующемуся на определённой группе товаров.

За отдельную плату производитель может взять на себя ответственность за правильную и полную утилизацию лестничной тележки.

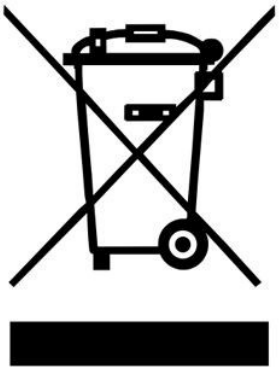

9 ГАРАНТИЯ И ОБЯЗАТЕЛЬСТВА

9.1 ГАРАНТИЯ

Гарантийный срок на LIFTKAR HD составляет 12 месяцев со дня покупки и распространяется на дефекты материала и изготовления.

Гарантия не распространяется на детали с естественным износом, преднамеренные повреждения устройства и повреждения, вызванные чрезмерным или неправильным использованием устройства!

Не допускаются дополнительные изменения устройства, в таком случае гарантия аннулируется!

9.2 ОБЯЗАТЕЛЬСТВА

Как производитель, компания SANO Transportgeräte GmbH не несет ответственности за безопасность LIFTKAR HD, если:

- LIFTKAR HD используется ненадлежащим образом.
- Ремонт, сборка или другие работы проводились неуполномоченными лицами.
- не соблюдаются указания данного руководства по эксплуатации.
- к LIFTKAR HD присоединяются или подключаются посторонние детали.
- в устройстве не используются оригинальные детали.
- Рекомендации по обучению: Производитель рекомендует, чтобы обучение работе с прибором проводил квалифицированный специалист. Исключение ответственности: Если рекомендованное обучение не было проведено, производитель не несет ответственности за ущерб, нанесенный прибору, людям или имуществу в результате неправильной или ошибочной эксплуатации.

---

10 ДЕКЛАРАЦИЯ СООТВЕТСТВИЯ CE / ОХРАНА ПАТЕНТА

10.1 ДЕКЛАРАЦИЯ СООТВЕТСТВИЯ CE

Компания SANO Transportgeräte GmbH заявляет, что лестничная тележка LIFTKAR HD отвечает соответствующим основным требованиям по охране труда и технике безопасности Директивы ЕС по машинному оборудованию 2006/42/ЕЭС, Приложение IIA. В случае не согласованного с нами изменения тележек, данное заявление теряет свою силу.



Инженер Йохум Бирма, управляющий директор

10.2 ОХРАНА ПАТЕНТА

Модульная конструкция основной рамы защищена патентом.

КОНТАКТ

SANO Transportgeraete GmbH
Gewerbezeile 15
4040 Линц, Австрия

Телефон: +43 7239 51010 100
Факс: +43 7239 51010 001

office@sano.at

SANO Deutschland GmbH
Geigelsteinstraße 10
83080 Oberaudorf
Германия

Tel. +49 8033 / 308 96 0
Fax +49 8033 / 308 96 17
info@sano-treppensteiger.de

www.sano-treppensteiger.de

SANO UK Powered Stairclimbers Ltd.
Bristol Court, Betts Avenue
Martlesham Heath
Ipswich, Suffolk / IP5 3RY, Англия

Tel. +44 1473 / 333 889
Fax +44 1473 / 333 742
info@sano-uk.com

www.sano-uk.com

компания сохраняет за собой право на внесение изменений / LIFTKAR HD 2023-03

www.sano.at