LIFTKAR SAL PRO

SAL PRO UNI / SAL PRO ERGO / SAL PRO FOLD / SAL PRO FOLD-L /
SAL PRO FOLD-L DOLLY KICK-OUT / SAL PRO DR-PISTOL

LIFTKAR® SAL Pro

INSTRUCTION MANUAL

Ελληνικά

SANO makes life easier.

ΕΙΣΑΓΩΓΉ ... **3**

1 ΟΔΗΓΊΕΣ ΑΣΦΑΛΕΊΑΣ / ΤΕΧΝΙΚΆ ΣΤΟΙΧΕΊΑ ... **4**
1.1 Γενικές οδηγίες ασφαλείας ... 4
1.2 Τεχνικά στοιχεία του LIFTKAR ... 5
1.3 Τεχνικά στοιχεία της μπαταρίας λιθίου ταχείας αλλαγής ... 5

2 ΣΤΟΙΧΕΊΑ ΕΛΈΓΧΟΥ ... **6**
2.1 Μοντέλο Pro ERGO ... 6
2.2 Μοντέλο Pro UNI ... 7
2.3 Μοντέλο Pro Fold ... 9
2.4 Μοντέλο Pro FOLD-L ... 10
2.5 Η περιστρεφόμενη άρθρωση (FOLD / FOLD-L) ... 12
2.6 Μονάδα ελέγχου ... 12
2.7 Ένδειξη επιπέδου φόρτισης ... 14
2.8 Κουμπί Up στο τιμόνι ... 14
2.9 Πτερύγιο ασφαλείας ... 15
2.10 Απενεργοποίηση ... 15

3 ΤΟΠΟΘΈΤΗΣΗ ΚΑΙ ΑΦΑΊΡΕΣΗ ΤΗΣ ΜΠΑΤΑΡΊΑΣ ΤΑΧΕΊΑΣ ΑΛΛΑΓΉΣ ... **16**
3.1 Τοποθετήστε την μπαταρία ... 16
3.2 Αφαιρέστε την μπαταρία ... 16

4 ΕΠΙΧΕΊΡΗΣΗ ... **17**
4.1 Ανεβαίνοντας σκάλες προς τα πάνω ... 17
4.2 Αναρρίχηση σκαλοπατιών προς τα κάτω ... 17
4.3 Τι να προσέξετε ... 19

5 ΜΠΑΤΑΡΊΑ ΓΡΉΓΟΡΗΣ ΑΛΛΑΓΉΣ ... **21**
5.1 Φορτιστής δικτύου ... 22

6 ΑΞΕΣΟΥΆΡ ΚΑΙ ΕΠΙΛΟΓΈΣ ... **24**

7 ΔΙΆΘΕΣΗ ΑΠΟΒΛΉΤΩΝ ... **24**

8 ΕΓΓΎΗΣΗ ΚΑΙ ΕΥΘΎΝΗ ... **25**
8.1 Εγγύηση ... 25
8.2 Ευθύνη ... 25

9 ΔΉΛΩΣΗ ΣΥΜΜΌΡΦΩΣΗΣ CE / ΠΡΟΣΤΑΣΊΑ ΕΥΡΕΣΙΤΕΧΝΊΑΣ ... **26**

ΕΠΙΚΟΙΝΩΝΉΣΤΕ ΜΑΖΊ ΜΑΣ ... **28**

ΕΙΣΑΓΩΓΉ

ΣΥΓΧΑΡΗΤΉΡΙΑ!

Με το νέο LIFTKAR SAL Pro, μόλις αγοράσατε ένα εύχρηστο σάκο με βάρος μόλις 16 kg σε αρθρωτή σχεδίαση. Εάν χρησιμοποιήσετε την επαναφορτιζόμενη μπαταρία, το σακκοφόρο σας γίνεται ξαφνικά ένα πολυεργαλείο: ανεβαίνει σκάλες χρησιμοποιώντας την μπαταρία και το μοτέρ και χειρίζεται σε επίπεδο έδαφος όπως ένα κανονικό σακκοφόρο, ειδικά χάρη στα φαρδιά ελαστικά με αέρα (διατίθενται επίσης προαιρετικά με τροχούς ανθεκτικούς σε διάτρηση), όπως με κάθε συμβατικό σακκοφόρο που χρησιμοποιείται σε εξωτερικούς χώρους για επαγγελματικές παραδόσεις.

Με τη σειρά SAL, το ανέβασμα σε σκαλοπάτια έχει περιοριστεί στα απολύτως απαραίτητα: Το LIFTKAR τραβιέται μόνο του μέχρι το υψηλότερο σκαλοπάτι και ανυψώνει μόνο το απαιτούμενο ύψος σκαλοπατιού. Κατεβαίνοντας τις σκάλες, ο κινητήρας λειτουργεί σαν φρένο στροβιλώδους ρεύματος και το φορτίο κατεβαίνει χωρίς να «γουργουρίζει».

Αριστοτεχνικό ακόμη και σε ελικοειδείς σκάλες και στενά πατώματα.

Βέλτιστη προστασία από ξαφνικά φορτία στους τροχούς στήριξης με μηχανική (λιπαντική) ολισθαίνουσα πλήμνη.

Η πρόσθετη ηλεκτρονική προστασία υπερφόρτωσης προστατεύει από την υπερφόρτωση.

Με 2 ρυθμίσεις ταχύτητας (αργή και γρήγορη - έως 48 βήματα ανά λεπτό), διάφορα μοντέλα, διαφορετικές ανυψωτικές ικανότητες και μεγάλη γκάμα αξεσουάρ.

Με άλλα λόγια: ένας επαγγελματίας για επαγγελματίες!

Με την ηλεκτρονική καταχώριση του προϊόντος σας, θα σας ενημερώνουμε αυτόματα μέσω email για νέα και τεχνικές αλλαγές (επιλογές, αξεσουάρ κ.λπ.).

https://www.sano.at/produktregistrierung

1 ΟΔΗΓΊΕΣ ΑΣΦΑΛΕΊΑΣ / ΤΕΧΝΙΚΆ ΣΤΟΙΧΕΊΑ

1.1 ΓΕΝΙΚΈΣ ΟΔΗΓΊΕΣ ΑΣΦΑΛΕΊΑΣ

- Βεβαιωθείτε ότι δεν υπάρχουν άνθρωποι κάτω από το φορτίο.
- Ασφαλίζετε πάντα το φορτίο με ζώνη ή άλλα εξαρτήματα.
- Φοράτε πάντα αντιολισθητικά παπούτσια. Οι σκάλες μπορεί μερικές φορές να είναι πολύ ολισθηρές.
- Φοράτε πάντα παπούτσια με χαλύβδινα καπάκια
- Εξασκείστε πάντα πρώτα με ένα χαμηλό φορτίο μέγιστου βάρους 25 kg μέχρι να μάθετε πλήρως τη χρήση του.
- Ποτέ μην μπαίνετε με τα χέρια σας στο μηχανισμό κίνησης με τοποθετημένη την μπαταρία
- Αφαιρείτε πάντα την μπαταρία όταν φορτώνετε το LIFTKAR. Πρώτον, το LIFTKAR δεν μπορεί να ενεργοποιηθεί ακούσια κατά τη μεταφορά και δεύτερον, το LIFTKAR είναι 1,6 kg ελαφρύτερο χωρίς την μπαταρία.
- Εύρος θερμοκρασίας για τη χρήση της συσκευής/αποθήκευση της μπαταρίας

HERSTELLER

Κατασκευαστής

HERSTELLUNGSDATUM

Ημερομηνία κατασκευής

SERIENNUMMER

Σειριακός αριθμός

TROCKEN AUFBEWAHREN

Αποθηκεύστε σε ξηρό μέρος

TEMPERATURGRENZWERTE ANWENDUNGSBEREICH 5 º C BIS 40 º C

Όρια θερμοκρασίας Εύρος εφαρμογής

5 º C till 40 º C (41 º F till 104 º F)

GEBRAUCHSANWEISUNG BEACHTEN

Ακολουθήστε τις οδηγίες χρήσης

CE-KENNZEICHNUNG

Σήμανση CE

SERBISCHE CE-KENNZEICHEN

Σερβικό σήμα CE

ELEKTROSCHROTT

Ηλεκτρονικά απόβλητα

1.2 ΤΕΧΝΙΚΆ ΣΤΟΙΧΕΊΑ ΤΟΥ LIFTKAR

Ισχύει για όλα τα μοντέλα LIFTKAR SAL Pro			
Χωρητικότητα φορτίου	110 kg	140 kg	170 kg
Max. Ταχύτητα αναρρίχησης	48 Βήματα/min	35 Βήματα/min	29 Βήματα/min
Max. Ύψος βήματος	210 mm		
Αυτονομία (μέγ.) Βήματα προς τα πάνω και προς τα κάτω	ca. 2000 Βήματα		

1.3 ΤΕΧΝΙΚΆ ΣΤΟΙΧΕΊΑ ΤΗΣ ΜΠΑΤΑΡΊΑΣ ΛΙΘΊΟΥ ΤΑΧΕΊΑΣ ΑΛΛΑΓΉΣ

Νεκρό βάρος: 1,6 kg

Χωρητικότητα: 7,2 Ah / 209 Wh

Ένταση: 29 VDC

Τύπος μπαταρίας: Ιόνιο λιθίου

2 ΣΤΟΙΧΕΊΑ ΕΛΈΓΧΟΥ

2.1 ΜΟΝΤΈΛΟ PRO ERGO

1: Κουμπί ανύψωσης - 2: Άνω λαβή - 3: Κάτω λαβή - 4: Σχάρα - 5: Μπαταρία ταχείας αλλαγής - 6: Βραχίονας περιστροφής - 7: Κύριοι τροχοί - 8: Κάδος - 9: Μονάδα ελέγχου - 10: Πλαίσιο - 11: Ένδειξη στάθμης φόρτισης - 12: Πτερύγιο ασφαλείας - 13: Μονάδα ανύψωσης

Επιμέρους χαρακτηριστικά του Liftkar SAL Pro Ergo:

Όρθια στάση και μέγιστος έλεγχος

Βαρέλια μπύρας, μπουκάλια νερού, κιβώτια ποτών, στοίβες ελαστικών

Βάρος: 17,4 kg (χωρίς φτυάρι και μπλοκ φτυαριού)

2.2 ΜΟΝΤΈΛΟ PRO UNI

1: Κουμπί ανύψωσης - 2: Άνω λαβή - 3: Πλαίσιο - 4: Μπαταρία ταχείας αλλαγής - 5: Βραχίονας περιστροφής - 6: Κύριοι τροχοί - 7: Κάδος - 8: Μονάδα ελέγχου - 9: Κάτω λαβή - 10: Ένδειξη στάθμης φόρτισης - 11: Πτερύγιο ασφαλείας - 12: Μονάδα ανύψωσης

Επιμέρους χαρακτηριστικά του Liftkar SAL Pro Uni:

το ελαφρύ πολυεργαλείο για βαρύτερα φορτία

Φωτοαντιγραφικό χαρτί, δοχεία πλυντηρίου, ντουλάπια, προϊόντα σε ρολό

Βάρος: 17 kg (χωρίς κάδο και μπλοκ κάδου)

Διατίθεται για φορτία 110 ή 140 kg

2.2.1 ΜΟΝΤΈΛΟ SAL PRO DR-PISTOL

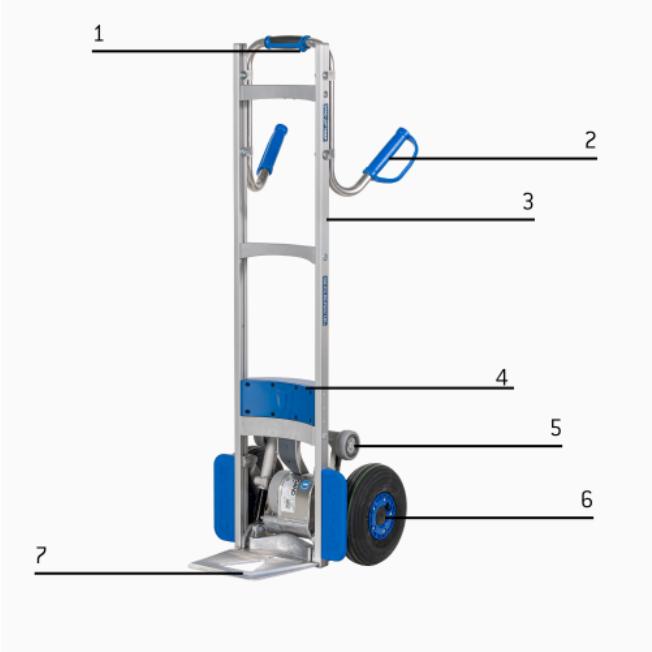

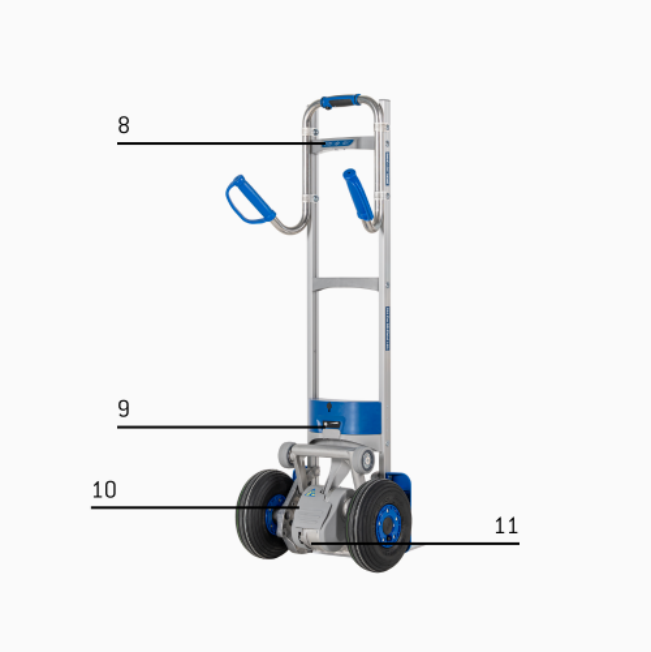

1: Κουμπί ανύψωσης - 2: Λαβή - 3: Πλαίσιο - 4: Μπαταρία ταχείας αλλαγής - 5: Βραχίονας περιστροφής - 6: Κύριοι τροχοί - 7: Κάδος - 8: Μονάδα ελέγχου - 9: Ένδειξη στάθμης φόρτισης - 10: Πτερύγιο ασφαλείας - 11: Μονάδα ανύψωσης

Επιμέρους χαρακτηριστικά του πιστολιού Liftkar SAL Pro DR:

ο ελαφρύτερος και ταχύτερος ειδικός για τη βιομηχανία ποτών

Κιβώτια ποτών, βαρέλια, χαρτοκιβώτια, κιβώτια

Βάρος: 16,8 kg (χωρίς κάδο και μπλοκ κάδου)

Διαθέσιμο για 110 ή 140 κιλά

2.3 ΜΟΝΤΈΛΟ PRO FOLD

1: Κουμπί ανύψωσης - 2: Άνω λαβή - 3: Μοχλός ασφάλισης - 4: Πλαίσιο - 5: Λαβή εγκάρσιου σωλήνα - 6: Μπαταρία ταχείας αλλαγής - 7: Βραχίονας περιστροφής - 8: Κύριοι τροχοί - 9: Κάδος - 10: Μονάδα ελέγχου - 11: Ένδειξη στάθμης φόρτισης - 12: Πτερύγιο ασφαλείας - 13: Μονάδα ανύψωσης

Επιμέρους χαρακτηριστικά του LIFTKARS Pro FOLD:

Πτυσσόμενη παραλλαγή μοντέλου, χωράει σε κάθε χώρο αποσκευών αυτοκινήτου

Πλυντήρια ρούχων, τριβείς δαπέδου, φιάλες αερίου

Βάρος: 17,3 kg (χωρίς κάδο και μπλοκ κάδου)

2.4 ΜΟΝΤΈΛΟ PRO FOLD-L

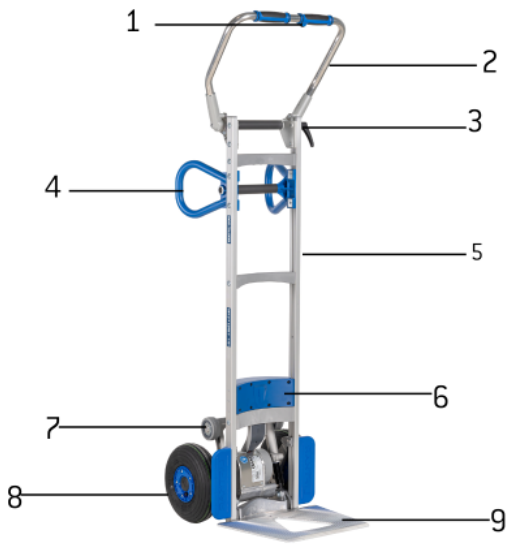

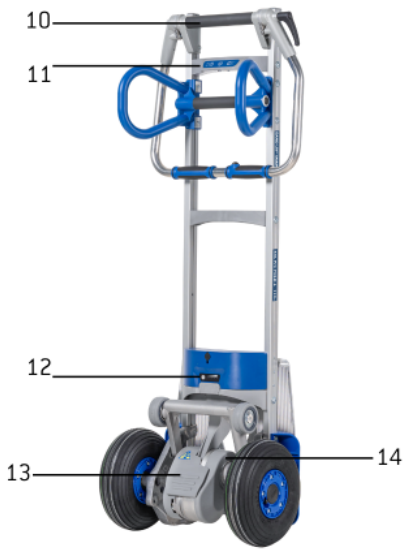

1: Κουμπί ανύψωσης - 2: Άνω λαβή - 3: Πλαίσιο - 4: Μοχλός ασφάλισης - 5: Κάτω λαβή - 6: Μπαταρία ταχείας αλλαγής - 7: Βραχίονας περιστροφής - 8: Κύριοι τροχοί - 9: Κάδος - 10: Λαβή εγκάρσιου σωλήνα - 11: Μονάδα ελέγχου - 12: Ένδειξη στάθμης φόρτισης - 13: Πτερύγιο ασφαλείας - 14: Μονάδα ανύψωσης

Επιμέρους χαρακτηριστικά του LIFTKARS FOLD-L Pro:

Παραλλαγή πτυσσόμενου μοντέλου με υψηλότερο πλαίσιο βάσης

Μεγάλα ψυγεία, πόρτες, παράθυρα, πάγκοι κουζίνας, πλακάκια

Βάρος: 19,5 kg (χωρίς κάδο και μπλοκ κάδου)

2.4.1ΜΟΝΤΈΛΟ FOLD-L PRO DOLLY KICK-OUT

1: Κουμπί ανύψωσης - 2: Άνω λαβή - 3: Πλαίσιο - 4: Στερέωση Dolly kick - out - 5: Dolly kick - out - 6: Μπαταρία γρήγορης αλλαγής - 7: Κύριοι τροχοί - 8: Μοχλός ασφάλισης - 9: Λαβή εγκάρσιου σωλήνα - 10: Μονάδα ελέγχου - 11: Βραχίονας περιστροφής - 12: Ένδειξη στάθμης φόρτισης - 13: Πτερύγιο ασφαλείας - 14: Μονάδα ανύψωσης

Επιμέρους χαρακτηριστικά του LIFTKARS FOLD-L Pro Dolly Kick Out:

Πτυσσόμενη παραλλαγή μοντέλου με υψηλότερο πλαίσιο βάσης

Αναδιπλούμενο σύστημα τροχών στήριξης kick-out dolly

Μεγάλα ψυγεία, πόρτες, παράθυρα, πάγκοι κουζίνας, πλακάκια

Βάρος: 24,5 kg

2.5 Η ΠΕΡΙΣΤΡΕΦΌΜΕΝΗ ΆΡΘΡΩΣΗ (FOLD / FOLD-L)

Η τριβή που απαιτείται για την περιστρεφόμενη άρθρωση παρέχεται από πολλαπλούς δίσκους τριβής, οι οποίοι πιέζονται ταυτόχρονα στην αριστερή και τη δεξιά πλευρά. Αυτό δημιουργεί μια σταθερή σύνδεση με τριβή. Η χειροκίνητη δύναμη είναι επαρκής για τη σύσφιξη, αλλά η διάταξη ασφάλισης πρέπει να είναι καλά σφιγμένη για ασφαλή οδήγηση.

Κατά κανόνα, η διάταξη ασφάλισης είναι επαρκώς σφιγμένη όταν μπορείτε να γείρετε το φορτίο από όρθια θέση χωρίς τη βοήθεια άλλων.

ΣΗΜΈΙΩΣΗ ΑΣΦΑΛΈΙΑΣ
Για βαριά φορτία (πάνω από 100 kg), σφίξτε τη διάταξη ασφάλισης πολύ σφιχτά.

2.6 ΜΟΝΆΔΑ ΕΛΈΓΧΟΥ

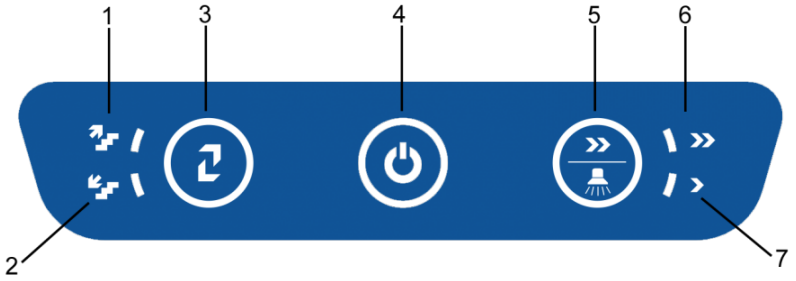

1: Επάνω οθόνη - 2: Κάτω οθόνη - 3: Κουμπί πάνω/κάτω - 4: Κουμπί ON/OFF / ένδειξη κατάστασης - 5: Κουμπί ταχύτητας / φωτεινή σκάλα - 6: Ένδειξη γρήγορης ταχύτητας - 7: Ένδειξη αργής ταχύτητας

2.6.1 ΠΆΝΩ/ΚΆΤΩ ΚΟΥΜΠΊ

Αυτό το κουμπί μετατρέπει το LIFTKAR σε λειτουργία προς τα πάνω ή προς τα κάτω - σε κάθε περίπτωση πατώντας το για λίγο.

2.6.2 ΚΟΥΜΠΊ ON/OFF / ΈΝΔΕΙΞΗ ΚΑΤΆΣΤΑΣΗΣ

- Ανάβει με πράσινο χρώμα: Το LIFTKAR είναι ενεργοποιημένο. (Στην ανοδική λειτουργία, το κουμπί στη ράγα χειρισμού είναι ενεργό. Ο μηχανισμός ανύψωσης ενεργοποιείται όταν πατηθεί το κουμπί και σταματά όταν αφεθεί ελεύθερος - βλέπε επίσης κεφάλαιο Λειτουργία [4.1])
  Ανάβει διαρκώς με κόκκινο χρώμα: Το LIFTKAR βρίσκεται σε καθοδική λειτουργία και οι τροχοί στήριξης μετακινούνται (γρήγορα) προς τα κάτω (διαρκεί το πολύ 0,5 δευτερόλεπτα - βλέπε επίσης κεφάλαιο Λειτουργία [4.2])
  Αναβοσβήνει με κόκκινο χρώμα: Το LIFTKAR είναι υπερφορτωμένο. (Αυτό το αναβοσβήσιμο διαρκεί περίπου 3 δευτερόλεπτα και στη συνέχεια σβήνει - βλέπε επίσης κεφάλαιο Λειτουργία [4.3.3])
  Ανάβει εναλλάξ κόκκινο και πράσινο: Η μπαταρία εξαντλείται και χρειάζεται επειγόντως προσγείωση. Συνιστούμε να προσγειωθείτε και είτε να αντικαταστήσετε την μπαταρία είτε να την επαναφορτίσετε με τον παρεχόμενο ταχυφορτιστή.

2.6.3 ΛΕΙΤΟΥΡΓΊΑ ΒΟΜΒΗΤΉ

Αυτή η λειτουργία είναι ιδιαίτερα χρήσιμη ως λειτουργία προσωπικής προειδοποίησης για μεταφορές σε δημόσιους χώρους (υψηλή πυκνότητα ανθρώπων).

Ενεργοποίηση της λειτουργίας βομβητή: Ενεργοποιήστε τη συσκευή και κρατήστε πατημένο το κουμπί on/off για περίπου 30 δευτερόλεπτα μέχρι να ακουστεί ένα ηχητικό σήμα. Ο επαναλαμβανόμενος ηχητικός ήχος θα συνεχιστεί στη συνέχεια για όλη τη διάρκεια της διαδρομής της συσκευής.

Απενεργοποίηση της λειτουργίας βομβητή: Ενεργοποιήστε τη συσκευή και πατήστε παρατεταμένα το κουμπί on/off για περίπου 30 δευτερόλεπτα μέχρι να ακουστεί ένα ηχητικό σήμα. Στη συνέχεια, η συσκευή θα συνεχίσει να λειτουργεί χωρίς τον επαναλαμβανόμενο ήχο μπιπ.

2.6.4 ΚΟΥΜΠΊ ΤΑΧΎΤΗΤΑΣ / ΦΩΤΙΣΜΌΣ ΣΚΆΛΑΣ

Ο διακόπτης ταχύτητας μπορεί να χρησιμοποιηθεί για την επιλογή μεταξύ υψηλής και χαμηλής ταχύτητας - μόνο όταν κινείστε προς τα πάνω. (Στην καθοδική λειτουργία, η ταχύτητα μείωσης είναι σταθερή, ώστε η πέδηση να είναι πάντα βελτιστοποιημένη - βλέπε επίσης κεφάλαιο Λειτουργία [4.2])
Η χαμηλή ταχύτητα συνιστάται για διδασκαλία, βαριά φορτία και δύσκολες καταστάσεις.
Ο φωτισμός της σκάλας ενεργοποιείται με το πάτημα του κουμπιού ταχύτητας για περίπου 10 δευτερόλεπτα.

2.7 ΈΝΔΕΙΞΗ ΕΠΙΠΈΔΟΥ ΦΌΡΤΙΣΗΣ

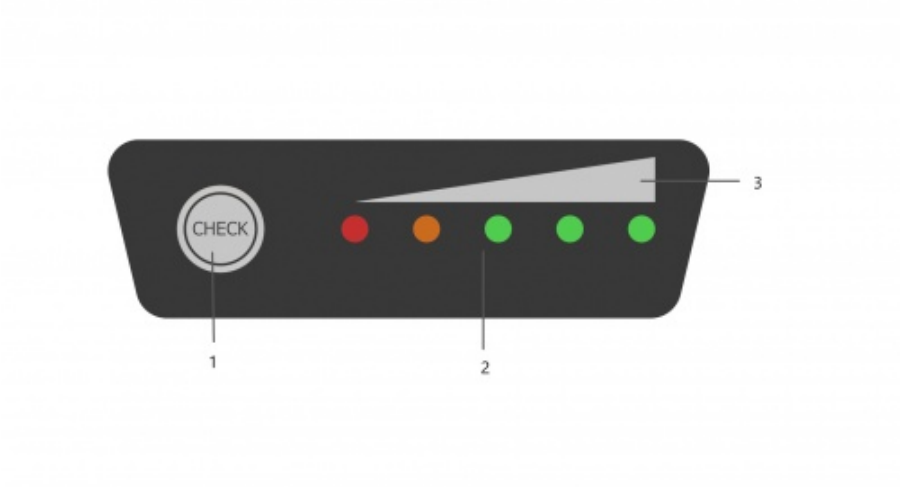

1: Κουμπί ενεργοποίησης για την ένδειξη στάθμης φόρτισης - 2: Οθόνη LED - 3: Οπτικοποίηση

Πατώντας το κουμπί ενεργοποίησης ενεργοποιείται η ένδειξη στάθμης φόρτισης LED.Εάν ανάψουν και οι πέντε λυχνίες LED, η μπαταρία ταχείας αλλαγής είναι 100% φορτισμένη.

0 ~ 10 %	BLINKING	OFF	OFF	OFF	OFF
10 ~ 23 %	LIGHT	BLINKING	OFF	OFF	OFF
23 ~ 35 %	LIGHT	LIGHT	OFF	OFF	OFF
35 ~ 48 %	LIGHT	LIGHT	BLINKING	OFF	OFF
48 ~ 60 %	LIGHT	LIGHT	LIGHT	OFF	OFF
60 ~ 70 %	LIGHT	LIGHT	LIGHT	BLINKING	OFF
70 ~ 80 %	LIGHT	LIGHT	LIGHT	LIGHT	OFF
80 ~ 90 %	LIGHT	LIGHT	LIGHT	LIGHT	BLINKING
90 ~ 100 %	LIGHT	LIGHT	LIGHT	LIGHT	LIGHT

2.8 ΚΟΥΜΠΊ UP ΣΤΟ ΤΙΜΌΝΙ

Αυτό το κουμπί είναι ενεργό μόνο στη λειτουργία ανύψωσης και ενεργοποιεί και απενεργοποιεί το μηχανισμό ανύψωσης.

2.9 ΠΤΕΡΎΓΙΟ ΑΣΦΑΛΕΊΑΣ

Για να ανατρέψετε ένα φορτίο, είναι απαραίτητο να στηρίξετε το καροτσάκι με το πόδι σας. Με τα συμβατικά χειροκίνητα καροτσάκια, ο άξονας χρησιμοποιείται για το σκοπό αυτό. Με το LIFTKAR SAL, ο βραχίονας περιστροφής με τους τροχούς στήριξης, ένας τροχός ή ακόμη και η μονάδα κίνησης μπορούν να χρησιμοποιηθούν για το σκοπό αυτό. Το πτερύγιο ασφαλείας είναι εγκατεστημένο έτσι ώστε ο βραχίονας αιώρησης να μην μπορεί να παγιδεύσει το πόδι σε αυτή την περίπτωση. Εάν πατήσετε το κάτω μέρος του πτερυγίου με το πόδι σας, όλες οι λειτουργίες σταματούν.

ΣΗΜΕΊΩΣΗ ΑΣΦΑΛΕΊΑΣ:
Για να αποφύγετε οποιονδήποτε κίνδυνο: ενεργοποιήστε το μόνο αφού το φορτίο έχει πάρει κλίση.

2.10 ΑΠΕΝΕΡΓΟΠΟΊΗΣΗ

Η απενεργοποίηση είναι δυνατή με

Αφαίρεση της μπαταρίας ταχείας αλλαγής (βλέπε κεφάλαιο 3)

Πατώντας το κουμπί ON/OFF για περισσότερο από 3 δευτερόλεπτα

Με την πάροδο του χρόνου: το LIFTKAR απενεργοποιείται μόνο του μετά από περίπου 10 λεπτά.

Η αφαίρεση της μπαταρίας παρέχει υψηλότερο βαθμό ασφάλειας από ό,τι μέσω του χρονοδιακόπτη, καθώς το κουμπί ON/OFF μπορεί εύκολα να αγγιχτεί.

3 ΤΟΠΟΘΈΤΗΣΗ ΚΑΙ ΑΦΑΊΡΕΣΗ ΤΗΣ ΜΠΑΤΑΡΊΑΣ ΤΑΧΕΊΑΣ ΑΛΛΑΓΉΣ

ΜΠΑΤΑΡΙΑ ΓΡΗΓΟΡΗΣ ΑΛΛΑΓΗΣ - ΜΠΑΤΑΡΊΑ ΛΙΘΊΟΥ
ΦΌΡΤΙΣΗ ΤΗΣ ΜΠΑΤΑΡΊΑΣ ΠΡΙΝ ΑΠΌ ΤΗΝ ΠΡΏΤΗ ΧΡΉΣΗ

3.1 ΤΟΠΟΘΕΤΉΣΤΕ ΤΗΝ ΜΠΑΤΑΡΊΑ

- Τοποθετήστε πρώτα την μπαταρία ανάμεσα στους οδηγούς στο πλαίσιο.
  Σπρώξτε την μπαταρία προς τα κάτω με μια ελαφριά ταλάντευση. Η μπαταρία ασφαλίζει με κλικ στη θέση της.
  Το LIFTKAR σας είναι έτοιμο για χρήση.

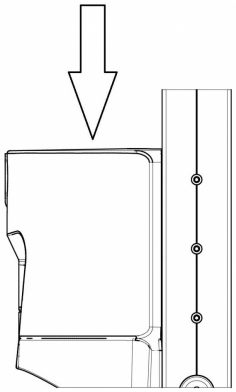

3.2 ΑΦΑΙΡΈΣΤΕ ΤΗΝ ΜΠΑΤΑΡΊΑ

- Τραβήξτε το μοχλό ασφαλείας της μπαταρίας
- Τραβήξτε την μπαταρία προς τα πάνω από τους οδηγούς μπαταρίας.

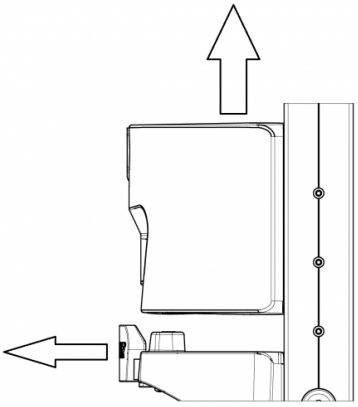

4 ΕΠΙΧΕΊΡΗΣΗ

ΜΠΑΤΑΡΙΑ ΓΡΗΓΟΡΗΣ ΑΛΛΑΓΗΣ - ΜΠΑΤΑΡΊΑ ΛΙΘΊΟΥ
ΦΌΡΤΙΣΗ ΤΗΣ ΜΠΑΤΑΡΊΑΣ ΠΡΙΝ ΑΠΌ ΤΗΝ ΠΡΏΤΗ ΧΡΉΣΗ

4.1 ΑΝΕΒΑΊΝΟΝΤΑΣ ΣΚΆΛΕΣ ΠΡΟΣ ΤΑ ΠΆΝΩ

Τοποθετήστε την μπαταρία, πατήστε το κουμπί ON/OFF μέχρι να ανάψει πράσινο χρώμα.
Το LIFTKAR βρίσκεται τώρα σε λειτουργία ανύψωσης.
Πατώντας το κουμπί ανόδου στη λαβή τίθεται σε κίνηση ο βραχίονας αιώρησης με τους τροχούς στήριξης και το LIFTKAR ανυψώνεται στο επόμενο επίπεδο. Αυτό επαναλαμβάνεται μέχρι να απελευθερωθεί το κουμπί.

ΣΗΜΑΝΤΙΚΌ:
Μόλις οι κύριοι τροχοί «προσγειωθούν» στο επόμενο σκαλοπάτι, σφίγγετε πάντα αμέσως μέχρι να φτάσετε στο επόμενο σκαλοπάτι. Είναι καλύτερο να διατηρείτε το τρόλεϊ υπό συνεχή έλξη.

Εάν κρατάτε το LIFTKAR πολύ επίπεδο κατά την κίνηση προς τα πάνω, οι τροχοί στήριξης θα ακουμπήσουν την άκρη του σκαλοπατιού από κάτω, πριν ακουμπήσουν πραγματικά προς τα κάτω (μόνο με ανοιχτά σκαλοπάτια). Σε ακραίες περιπτώσεις, ασκείται μεγάλη πίεση στους τροχούς στήριξης και η μονάδα ανύψωσης απενεργοποιείται («Επαναφορά» με το κουμπί ON/OFF).

4.2 ΑΝΑΡΡΊΧΗΣΗ ΣΚΑΛΟΠΑΤΙΏΝ ΠΡΟΣ ΤΑ ΚΆΤΩ

Τοποθετήστε την μπαταρία εάν δεν το έχετε ήδη κάνει. Πατήστε το κουμπί ON/OFF. Χρησιμοποιήστε το κουμπί πάνω/κάτω για να μεταβείτε στη λειτουργία κάτω. Το LIFTKAR βρίσκεται τώρα σε λειτουργία προς τα κάτω και ο βραχίονας περιστροφής με τους τροχούς στήριξης κινείται αργά και αυτόματα προς την προς τα κάτω θέση (βλέπε σχέδιο).

Το κουμπί προς τα πάνω στη λαβή δεν έχει τώρα καμία λειτουργία.

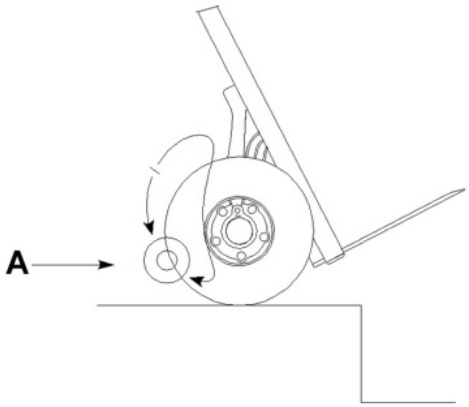

A: Θέση προς τα κάτω

Μπορείτε τώρα να κατεβείτε το σκαλοπάτι και το LIFTKAR χαμηλώνει στο επόμενο σκαλοπάτι με φρένο. Όταν οι κύριοι τροχοί «προσγειωθούν» στο σκαλοπάτι, ο βραχίονας περιστρέφεται αυτόματα με τους τροχούς στήριξης στην κάτω θέση. Κατά τη διάρκεια αυτού του σύντομου χρονικού διαστήματος, η ένδειξη κατάστασης ανάβει με κόκκινο χρώμα και ο βραχίονας αιώρησης επιταχύνει μέχρι τη μέγιστη ταχύτητα.

ΣΗΜΑΝΤΙΚΌ:

Κρατήστε τους κύριους τροχούς πίσω στο πέλμα του σκαλοπατιού έως ότου η ένδειξη κατάστασης ανάψει ξανά με πράσινο χρώμα. Τότε επιτυγχάνεται η θέση κάτω και μπορείτε να οδηγήσετε ξανά προς τα εμπρός.

Με χαμηλό φορτίο ή αν ο οδηγός κρατάει το LIFTKAR πολύ πίσω, ο βραχίονας αιώρησης θα μετακινηθεί αργά στη θέση κάτω χωρίς επιτάχυνση.

Λίγο πριν ο βραχίονας περιστροφής φτάσει στην κάτω θέση, οι τροχοί στήριξης ακουμπούν στην επάνω άκρη του σκαλοπατιού και ανασηκώνουν το LIFTKAR κατά περίπου 10 mm. Αυτό είναι φυσιολογικό και χρησιμοποιείται από τους έμπειρους αναβάτες ως ένδειξη για να οδηγήσετε προς τα εμπρός. Στην πραγματικότητα μπορείτε να οδηγήσετε ξανά προς τα εμπρός μόλις οι τροχοί στήριξης αγγίξουν το έδαφος. Αυτό έχει ως αποτέλεσμα μια ομαλή, συνεχή πορεία προς τα κάτω από τα σκαλοπάτια.

Σε κλειστά σκαλοπάτια με μικρό πέλμα, π.χ. σε στενές ελικοειδείς σκάλες στο εσωτερικό, οι τροχοί στήριξης μπορεί να προσκρούσουν στο πέλμα και το LIFTKAR μπορεί να μετακινηθεί προς τα εμπρός κατά 8 έως 9 cm το πολύ. Αυτό είναι επίσης φυσιολογικό, επειδή το LIFTKAR είναι τότε έτοιμο να κινηθεί ξανά προς τα εμπρός ούτως ή άλλως.

Το LIFTKAR SAL είναι το μοναδικό ηλεκτροκίνητο καροτσάκι αναρρίχησης σκαλοπατιών που δεν απαιτεί από τον οδηγό να χειριστεί ένα κουμπί ή διακόπτη κατά την κάθοδο.

4.3 ΤΙ ΝΑ ΠΡΟΣΈΞΕΤΕ

4.3.1 ΜΕΤΑΤΌΠΙΣΗ ΙΣΟΡΡΟΠΊΑΣ

Κατά την ανοδική κίνηση, η ισορροπία του φορτίου αλλάζει αρκετά γρήγορα μόλις οι τροχοί στήριξης προσγειωθούν. Ιδιαίτερα χαμηλά φορτία προκαλούν έλξη προς τα εμπρός. Οι αναβάτες συνηθίζουν γρήγορα αυτή την ξαφνική έλξη και αντισταθμίζουν «βοηθώντας» στην ανύψωση. Η κλίση προς τα πίσω κατά 10° έως 20° πριν από την πρόσκρουση των τροχών στήριξης μειώνει επίσης αυτή την ξαφνική κίνηση έλξης.

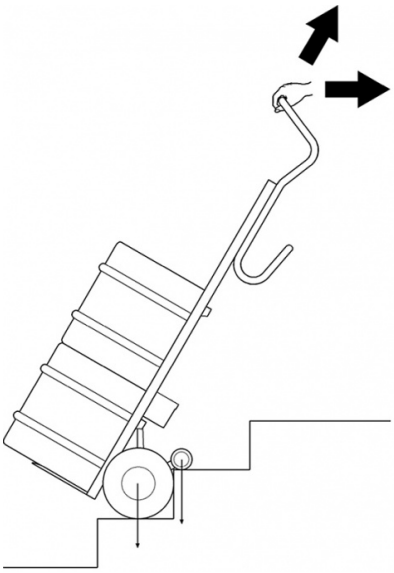

4.3.2 ΆΓΚΙΣΤΡΟ ΚΆΤΩ ΑΠΌ ΤΟ ΣΚΑΛΟΠΆΤΙ

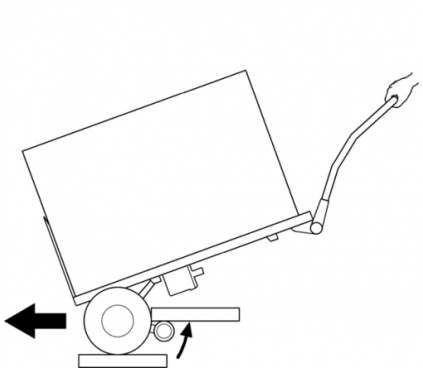

Όταν ταξιδεύετε σε ισορροπία, οι τροχοί στήριξης (στην καθοδική λειτουργία) σταματούν κανονικά στην καθοδική τους θέση - όπως περιγράφεται στο σημείο 4.2. Ωστόσο, εάν το LIFTKAR είναι τοποθετημένο σε πολύ επίπεδη θέση, οι τροχοί στήριξης δεν θα ελευθερωθούν από το έδαφος. Το φορτίο πιέζει τους τροχούς στήριξης και προκαλεί επανεκκίνηση στην προς τα κάτω θέση. Σε μια ανοιχτή σκάλα, οι τροχοί στήριξης μπορεί στη συνέχεια να παγιδευτούν κάτω από το επάνω σκαλοπάτι. Τίποτα το σοβαρό: τα ηλεκτρονικά συστήματα μπαίνουν σε υπερφόρτωση, η οθόνη LED αναβοσβήνει με κόκκινο χρώμα για 3 δευτερόλεπτα και απαιτείται μόνο νέα ενεργοποίηση.

4.3.3 ΥΠΕΡΦΌΡΤΩΣΗ

Σε περίπτωση υπερφόρτωσης, ο κινητήρας της μονάδας κίνησης σταματά και η ένδειξη κατάστασης αναβοσβήνει με κόκκινο χρώμα για 3 δευτερόλεπτα και στη συνέχεια σβήνει. Πρέπει να ενεργοποιηθεί ξανά.

> Εάν η μπαταρία έχει αποφορτιστεί σε μεγάλο βαθμό, η υπερφόρτωση επιτυγχάνεται και σε φορτία κάτω από την καθορισμένη χωρητικότητα.

4.3.4 ΤΟ LIFTKAR ΔΕΝ ΕΊΝΑΙ ΈΝΑ ΜΠΛΟΚ ΑΠΌ ΚΑΟΥΤΣΟΎΚ

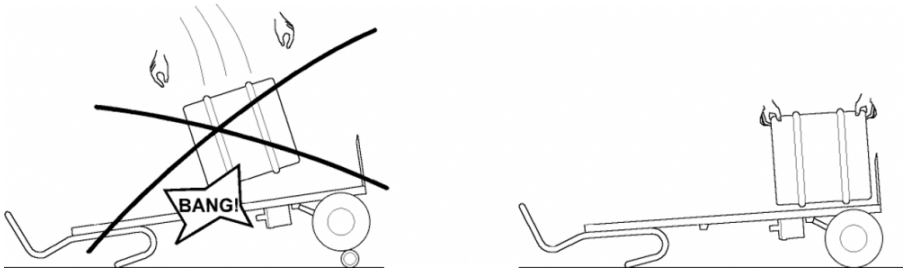

Στη βιομηχανία ποτών, τα βαρέλια ρίχνονται μερικές φορές απευθείας από το φορτηγό στο χειροκίνητο καροτσάκι αντί για ένα μπλοκ από καουτσούκ ή παλιά ελαστικά.

Αυτό δεν είναι δυνατό με το LIFTKAR εάν οι τροχοί στήριξης βρίσκονται στην κάτω θέση. Η πρόσκρουση μεταφέρεται μέσω της μονάδας κίνησης στο συνδετικό σκαλί, γεγονός που μπορεί να οδηγήσει σε θραύση. Με τους τροχούς στήριξης ανυψωμένους μεταξύ των κύριων τροχών, είναι καταρχήν δυνατή η ρίψη των βαρελιών προς τα πάνω, καθώς τα ελαστικά αέρα απορροφούν τότε μέρος της κρούσης, αλλά και πάλι δεν συνιστάται για τη διάρκεια ζωής της συσκευής.

4.3.5 ΔΙΑΓΏΝΙΑ ΠΆΝΩ ΑΠΌ ΤΗΝ ΆΚΡΗ ΤΟΥ ΠΕΖΟΔΡΟΜΊΟΥ

Οδηγείτε πάντα ευθεία πάνω από την άκρη του πεζοδρομίου ή άλλες παρόμοιες άκρες. Με αυτόν τον τρόπο αποφεύγεται η πρόκληση ζημιάς στη μονάδα κίνησης.

4.3.6 ΟΔΉΓΗΣΗ ΣΤΗ ΣΠΕΙΡΟΕΙΔΉ ΣΚΆΛΑ

Λάβετε υπόψη τα εξής όταν ανεβαίνετε μια ελικοειδή σκάλα:

Όταν ανεβαίνετε προς τα πάνω, το καροτσάκι κινείται προς τα μέσα:

Ξεκινήστε από την εξωτερική πλευρά όταν ανεβαίνετε.

Όταν κατεβαίνετε, το καροτσάκι τρέχει προς τα έξω - έτσι:

Ξεκινήστε από την εσωτερική πλευρά όταν κατεβαίνετε.

Εάν «κολλήσετε»: Μετακινηθείτε προς τα πλάγια κάνοντας όπισθεν, ενδεχομένως σε ένα ενδιάμεσο σκαλοπάτι (εάν υπάρχει) με χαμηλότερο σκαλοπάτι.

4.3.7 OPTIMALE EINSTELLUNG DER SCHWERPUNKTLAGE

Für eine optimale Lastverteilung auf dem Treppensteiger versuchen Sie den Lastschwerpunkt ca. auf Höhe das Akkus zu legen.

Bei niedrigen, kompakten Lasten hilft es beispielsweise die Last auf eine Palette zu stellen und mit der Palette auf dem Treppensteiger zu transportieren. Damit kann der Lastschwerpunkt weiter hinauf verlagert werden.

Bei der Modellreihe FOLD stellen Sie bei niedrigen Lasten den Griffbügel nach vorne.

---

5 ΜΠΑΤΑΡΊΑ ΓΡΊΗΓΟΡΗΣ ΑΛΛΑΓΊΗΣ

- Ο παρεχόμενος φορτιστής μεταβαίνει αυτόματα σε λειτουργία διατήρησης φόρτισης, ώστε να μην είναι δυνατή η υπερφόρτιση.
- Μην αφήνετε τη μπαταρία ταχείας αλλαγής άδεια ή μισοάδεια. Να επαναφορτίζετε πάντα αμέσως.
- Η βέλτιστη θερμοκρασία για τη φόρτιση είναι 20 - 25° C. Το πολύ κρύο ή το πολύ ζεστό θα μειώσει τη χωρητικότητα.
- Για την απεριόριστη λειτουργία της μπαταρίας, η θερμοκρασία του στοιχείου πρέπει να διατηρείται πάντοτε πάνω από τους 0°C. Συνεπώς, συνιστούμε να αποθηκεύετε την μπαταρία μεταξύ +5°C και +25°C.

		Μπαταρία ιόντων λιθίου	Αναρριχητής σκαλοπατιών
Θερμοκρασία λειτουργίας	°C	0 ... +40	-10 ... +40
Θερμοκρασία φόρτισης	°C	0 ... +40	-

Εάν η μπαταρία δεν είναι πλήρως φορτισμένη ή χάνει γρήγορα τη φόρτιση της, όχι μόνο η ταχύτητα του LIFTKAR θα επιβραδυνθεί, αλλά και η χωρητικότητα θα μειωθεί. Αυτό σημαίνει ότι η κατάσταση υπερφόρτωσης μπορεί να επιτευχθεί ακόμη και με χαμηλό φορτίο. Βλέπε λειτουργία 4.3.3.

Χρόνος φόρτισης: περίπου 4,5 ώρες ανάλογα με το επίπεδο φόρτισης

5.1 ΦΟΡΤΙΣΤΉΣ ΔΙΚΤΎΟΥ

Ο φορτιστής που παρέχεται είναι εξαιρετικά ισχυρός. Μια οθόνη LED δείχνει ξεκάθαρα την κατάσταση φόρτισης. Η ένδειξη φόρτισης δείχνει αν η μπαταρία είναι πλήρως φορτισμένη ή όχι. Αξίζει να ελέγξετε αν η μπαταρία είναι πλήρως φορτισμένη πριν χρησιμοποιήσετε το LIFTKAR.

Η κατάσταση φόρτισης υποδεικνύεται από μια αναμμένη λυχνία LED:

- Εάν η λυχνία LED είναι συνεχώς κόκκινη, η μπαταρία φορτίζει.
- Εάν η λυχνία LED είναι συνεχώς πράσινη, η μπαταρία είναι πλήρως φορτισμένη. Ο φορτιστής μπορεί να παραμείνει συνδεδεμένος μετά την πλήρη φόρτιση της μπαταρίας (πράσινη φωτεινή ένδειξη) χωρίς να καταστραφεί η μπαταρία. Σε αυτή τη λειτουργία αναμονής (μετά την πλήρη φόρτιση της μπαταρίας), ο φορτιστής καταναλώνει ελάχιστη ενέργεια, διατηρεί τη μπαταρία πλήρως φορτισμένη και παρατείνει τη διάρκεια ζωής της. Όλοι αυτοί οι παράγοντες επιτυγχάνονται με τη βοήθεια ενός ηλεκτρονικού κυκλώματος που ελέγχει και ρυθμίζει το ρεύμα φόρτισης που αποστέλλεται από το φορτιστή στη μπαταρία προς φόρτιση.

5.1.1 ΤΕΧΝΙΚΆ ΣΤΟΙΧΕΊΑ

Τάση δικτύου (50/60 Hz, 1,8 A (μέγ.)): 100-240 V AC
Ονομαστική ισχύς (είσοδος): 24 W
Τάση φόρτισης: 24 V DC
Αριθμητικό ρεύμα φόρτισης: 2,0A
Σήμα δοκιμής: cUL, CE

ΟΔΗΓΊΕΣ ΑΣΦΑΛΕΊΑΣ

Σημειώστε τις ακόλουθες πληροφορίες:

- Προστασία από την υγρασία.
- Μην τραβάτε το φις από την πρίζα με το καλώδιο.
- Μη χρησιμοποιείτε ποτέ το φορτιστή με κατεστραμμένο καλώδιο ή βύσμα- αντικαταστήστε το αμέσως.
- Η συσκευή πρέπει να συνδέεται απευθείας σε μια παροχή ρεύματος- δεν πρέπει ποτέ να χρησιμοποιείται καλώδιο προέκτασης.
- Η συσκευή προορίζεται μόνο για χρήση σε εσωτερικούς χώρους και δεν πρέπει ποτέ να εκτίθεται στη βροχή.
- Εάν η απόδοση της μπαταρίας μειωθεί σημαντικά, είναι καιρός να αντικαταστήσετε την μπαταρία.
- Φυλάσσετε το φορτιστή σε δροσερό και στεγνό μέρος όταν δεν χρησιμοποιείται.
- Αποσυνδέστε τη συσκευή από το ηλεκτρικό δίκτυο πριν τοποθετήσετε ή αφαιρέσετε την μπαταρία από τη συσκευή.
- Προειδοποίηση: Εκρηκτικά αέρια. Προστατεύστε από φωτιά και σπινθήρες. Εξασφαλίστε καλό εξαερισμό κατά τη διάρκεια της φόρτισης.
- Κατά τη διάρκεια της φόρτισης, η μπαταρία πρέπει να βρίσκεται σε καλά αεριζόμενο χώρο.
- Τα παιδιά δεν μπορούν να εκτιμήσουν σωστά τους κινδύνους που εγκυμονούν οι ηλεκτρικές συσκευές. Μην επιτρέπετε σε παιδιά ή άτομα με ειδικές ανάγκες να χρησιμοποιούν ηλεκτρικές συσκευές χωρίς επίβλεψη.
- Η συσκευή δεν προορίζεται για χρήση από παιδιά και άτομα με ειδικές ανάγκες ή άτομα με ανεπαρκείς γνώσεις. Εκτός αν επιβλέπονται ή αν τους έχουν δοθεί κατάλληλες οδηγίες. Τα παιδιά πρέπει να επιβλέπονται ώστε να διασφαλίζεται ότι δεν παίζουν με τη συσκευή.
- Η συσκευή επιτρέπεται να φορτίζεται μόνο με μπαταρίες που συμμορφώνονται με τις οδηγίες EN (και φέρουν τη σήμανση CE ή GS).

5.1.2 ΠΡΟΒΛΕΠΌΜΕΝΗ ΧΡΉΣΗ

- Ο φορτιστής είναι κατάλληλος μόνο για τη φόρτιση αυθεντικών μπαταριών ιόντων λιθίου.

5.1.3 Η ΣΉΜΑΝΣΗ CE

Ο φορτιστής πληροί τις βασικές απαιτήσεις των οδηγιών χαμηλής τάσης και ηλεκτρομαγνητικής συμβατότητας και, ως εκ τούτου, φέρει σήμανση CE.

6 ΑΞΕΣΟΥΆΡ ΚΑΙ ΕΠΙΛΟΓΈΣ

Διατίθεται ένας διαρκώς αυξανόμενος κατάλογος αξεσουάρ και επιλογών. Για παράδειγμα, διαφορετικά μεγέθη κάδου, ιμάντες ασφαλείας, φορτιστής αυτοκινήτου, διαφορετικά ύψη πλαισίου, σταθεροί ή πτυσσόμενοι κάδοι. Ρωτήστε τον αντιπρόσωπό σας.

7 ΔΙΆΘΕΣΗ ΑΠΟΒΛΉΤΩΝ

Ο αναβατήρας σκαλοπατιών LIFTKAR SAL είναι ένα ανθεκτικό προϊόν. Στο τέλος της διάρκειας ζωής του προϊόντος, τα εξαρτήματα του αναβατήρα σκαλοπατιών και ο φορτιστής θα πρέπει να απορρίπτονται σωστά. Βεβαιωθείτε ότι τα υλικά διαχωρίζονται προσεκτικά σύμφωνα με την επισήμανση των υλικών των επιμέρους εξαρτημάτων.
Η αναρρίχηση σκαλοπατιών δεν περιέχει επικίνδυνα υλικά και είναι πλήρως ανακυκλώσιμη. Οι ηλεκτρονικές πλακέτες και η επαναφορτιζόμενη μπαταρία πρέπει να απορρίπτονται σε κατάλληλη διαδικασία ανακύκλωσης. Η μπαταρία δεν πρέπει να απορρίπτεται μαζί με τα οικιακά απορρίμματα! Ο ειδικός σας αντιπρόσωπος θα χαρεί να απαντήσει σε κάθε λεπτομερή ερώτηση που μπορεί να έχετε.
Την ορθή και πλήρη απόρριψη της αναρρίχησης σκαλοπατιών μπορεί να αναλάβει ο κατασκευαστής έναντι αμοιβής.

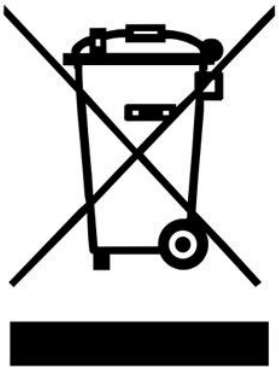

8 ΕΓΓΎΗΣΗ ΚΑΙ ΕΥΘΎΝΗ

8.1 ΕΓΓΎΗΣΗ

Η περίοδος εγγύησης για το LIFTKAR SAL είναι 24 μήνες από την ημερομηνία αγοράς και καλύπτει ελαττώματα υλικού και κατασκευής.

Από την εγγύηση εξαιρούνται

- φυσικά εξαρτήματα φθοράς
- Ζημιές που προκύπτουν ως αποτέλεσμα μη φυσιολογικής χρήσης
- βίαιη ζημία
- μη εξουσιοδοτημένες τροποποιήσεις της συσκευής ή πρόσθετων εξαρτημάτων

8.2 ΕΥΘΎΝΗ

Η SANO Transportgeräte GmbH ως κατασκευαστής δεν ευθύνεται για την ασφάλεια του LIFTKAR SAL εάν:

- το LIFTKAR SAL χρησιμοποιείται με ακατάλληλο τρόπο.
- έχουν πραγματοποιηθεί επισκευές, συναρμολόγηση ή άλλες εργασίες από μη εξουσιοδοτημένα άτομα.
- δεν τηρούνται οι οδηγίες του παρόντος εγχειριδίου χρήσης.
- έχουν προσαρτηθεί ή συνδεθεί άλλα εξαρτήματα στο LIFTKAR SAL.
- αφαιρούνται τα αυθεντικά εξαρτήματα.

---

9 ΔΉΛΩΣΗ ΣΥΜΜΌΡΦΩΣΗΣ CE / ΠΡΟΣΤΑΣΊΑ ΕΥΡΕΣΙΤΕΧΝΊΑΣ

9.1 ΔΉΛΩΣΗ ΣΥΜΜΌΡΦΩΣΗΣ CE

Η SANO Transportgeräte GmbH δηλώνει ότι το καροτσάκι ανάβασης σκαλοπατιών LIFTKAR SAL συμμορφώνεται με τις σχετικές βασικές απαιτήσεις ασφάλειας και υγείας της οδηγίας 2006/42/ΕΟΚ για τα μηχανήματα, παράρτημα IIA. Αυτή η δήλωση χάνει την εγκυρότητά της εάν τα καροτσάκια τροποποιηθούν χωρίς τη σύμφωνη γνώμη μας.

Ing. Jochum Bierma, Διευθύνων Σύμβουλος

9.2 ΠΡΟΣΤΑΣΊΑ ΔΙΠΛΩΜΆΤΩΝ ΕΥΡΕΣΙΤΕΧΝΊΑΣ

Το σύστημα ανύψωσης της σειράς SAL προστατεύεται από διεθνείς αιτήσεις διπλωμάτων ευρεσιτεχνίας στην Ευρώπη, τις ΗΠΑ και την Ιαπωνία. Ο αρθρωτός σχεδιασμός του πλαισίου βάσης προστατεύεται επίσης με δίπλωμα ευρεσιτεχνίας. Εκκρεμεί επίσης δίπλωμα ευρεσιτεχνίας για το σύστημα αναδίπλωσης του μοντέλου FOLD.

ΣΗΜΕΙΩΣΕΙΣ

ΕΠΙΚΟΙΝΩΝΊΗΣΤΕ ΜΑΖΊ ΜΑΣ

SANO Transportgeraete GmbH
Gewerbezeile 15
4040 Linz, Αυστρία

Τηλέφωνο: +43 7239 51010 100
Φαξ: +43 7239 51010 001

office@sano.at

SANO Deutschland GmbH
Geigelsteinstraße 10
83080 Oberaudorf
Deutschland

Tel. +49 8033 / 308 96 0
Fax +49 8033 / 308 96 17
info@sano-treppensteiger.de

www.sano-treppensteiger.de

SANO UK Powered Stairclimbers Ltd.
Bristol Court, Betts Avenue
Martlesham Heath
Ipswich, Suffolk / IP5 3RY, England

Tel. +44 1473 / 333 889
Fax +44 1473 / 333 742
info@sano-uk.com

www.sano-uk.com

SANO Handtrucks LLC
2330 Pro-Tec Way
Loganville, GA 30052, USA
Tel.: (470) 545 1792
office@sanohandtrucks.com

www.sanohandtrucks.com

Με την επιφύλαξη αλλαγών / LIFTKAR SAL 2022-10