LIFTKAR SAL PBS

SAL PRO UNI / SAL PRO ERGO / SAL PRO FOLD / SAL PRO FOLD-L /
SAL PRO FOLD-L DOLLY KICK-OUT / SAL PRO DR-PISTOL

LIFTKAR® SAL PbS



KASUTUSJUHEND

Eesti

SANO makes life easier.

SISSEJUHATUS ... **3**

1 OHUTUSJUHISED / TEHNILISED ANDMED ... **3**

1.1 Üldised ohutusjuhised ... 3
1.2 LIFTKARi tehnilised andmed ... 5

2 KÄSITSUSELEMENDID ... **5**

2.1 Mudel ERGO ... 5
2.2 Mudel UNI ... 6
2.3 Modell DR-PISTOL ... 7
2.4 Mudel FOLD ... 7
2.5 Mudel FOLD ... 9
2.6 Modell FOLD-L DOLLY KICK-OUT ... 10
2.7 Pöördliigend (FOLD / FOLD-L) ... 10
2.8 Juhtpaneel ... 11
2.9 Ülesliikumisklahv käepidemel ... 12
2.10 Kaitseklapp ... 12
2.11 Hauptschalter ... 12
2.12 Väljalülitamine ... 13

3 KIIRVAHETATAVA AKU PAIGALDAMINE JA EEMALDAMINE ... **13**

3.1 Aku paigaldamine ... 13
3.2 Aku eemaldamine ... 13

4 KÄITAMINE ... **15**

4.1 Treppidest ülesliikumine ... 15
4.2 Treppidest allaliikumine ... 15
4.3 Mida tuleb jälgida ... 17

5 KIIRELT VAHETATAV AKU ... **19**

5.1 Võrgulaadija ... 20

6 TARVIKUD JA LISAVARUSTUS ... **21**

7 JÄÄTMEKÄITLUS ... **22**

8 GARANTII JA VASTUTUS ... **22**

8.1 Garantii ... 22
8.2 Vastutus ... 24

9 CE-VASTAVUSDEKLARATSIOON / PATENDIKAITSE ... **24**

VÕTKE ÜHENDUST ... **28**

SISSEJUHATUS

PALJU ÕNNE!

Uue LIFTKAR SAL-i näol olete saanud käepärase pakikäru, mille tühimass on moodulkonstruktsioonis ainult 16 kg. Aku sisestamine muudab teie pakikäru universaalseks: Aku ja mootori abil treppidest liikumine ning tasasel pinnal käepärane nagu tavalised transportkärud, eriti tänu laiadele õhkrehvidele (saadaval ka torkekindlatena), nagu iga tavalise transportkäru puhul, mida kasutatakse väljas professionaalseks kohaletoimetamiseks.

SAL-seeria puhul on treppidest liikumine vähendatud kõige olulisemani: LIFTKAR tõmbab end ise kõrgemale astmele ja tõstab ainult nõutava astmekõrguse võrra. Trepist allaliikudes toimib mootor pöörisvoolpidurina ja lasti liigutatakse trepist alla ilma „kolistamata“.

Nutikas ka keerdtreppidel ja kitsastel trepimademetel.

Optimaalselt kaitstud äkiliste koormuste eest tugiratastele tänu mehaanilisele (määrdega kaetud) liugrummule.

Täiendav elektrooniline ülekoormuskaitse kaitseb ülekoormuse eest.

Kahe kiirusseadistusega (aeglane ja kiire - kuni 48 astet minutis), erinevate mudelite, erinevate tõstejõudluste ja arvukate lisatarvikutega.

Niisiis: professionaal professionaalile!

Kui registreerite oma toote internetis, teavitame teid automaatselt e-posti teel uudistest ja tehnilistest muudatustest (lisavarustused, lisaseadmed jne).

https://www.sano-stairclimbers.com/product-registration

1 OHUTUSJUHISED / TEHNILISED ANDMED

1.1 ÜLDISED OHUTUSJUHISED

- Jälgige, et ükski isik ei viibiks lasti all
- Kinnitage last alati rihma või mõne muu lisatarvikuga
- Kandke alati libisemiskindlaid jalatseid. Trepid võivad olla kohati väga libedad.
- Kandke alati terasest ninakaitsmega jalatseid
- Harjutage alati kõigepealt väiksema lastiga, max 25 kg, kuni valdate kasutamist täielikult
- Ärge mitte kunagi pange käsi liikumismehhanismi sisse, kui aku on paigaldatud
- Eemaldage LIFTKARi laadimiseks alati aku. Esiteks ei saa LIFTKAR transportimise ajal soovimatult sisse lülituda, teiseks on LIFTKAR ilma akuta 1,6 kg kergem.

HERSTELLER

Tootja

HERSTELLUNGSDATUM

Valmistamise kuupäev

SERIENNUMMER

Seerianumber

TROCKEN AUFBEWAHREN

Säilitada kuivas kohas

TEMPERATURGRENZWERTE ANWENDUNGSBEREICH 5 º C BIS 40 º C

Temperatuuripiirangud
Rakenduspiirkond

5 º C till 40 º C (41 º F till 104 º F)

GEBRAUCHSANWEISUNG BEACHTEN

Järgige kasutusjuhiseid

CE-KENNZEICHNUNG

CE-märgistus

SERBISCHE CE-KENNZEICHEN

Serbia CE-märgis

ELEKTROSCHROTT

Elektroonikajäätmed

1.2 LIFTKARI TEHNILISED ANDMED

Kehtib kõikidele LIFTKAR SAL mudelitele			
Kandevõime	110 kg	140 kg	170 kg
Maksimaalne ülesliikumiskiirus	48 astet/minut	35 astet/minut	29 astet/minut
Maksimaalne astme kõrgus	210 mm		
Autonoomia (max.) astet üles ja alla	ca 2000 astet		

2 KÄSITSUSELEMENDID

2.1 MUDEL ERGO

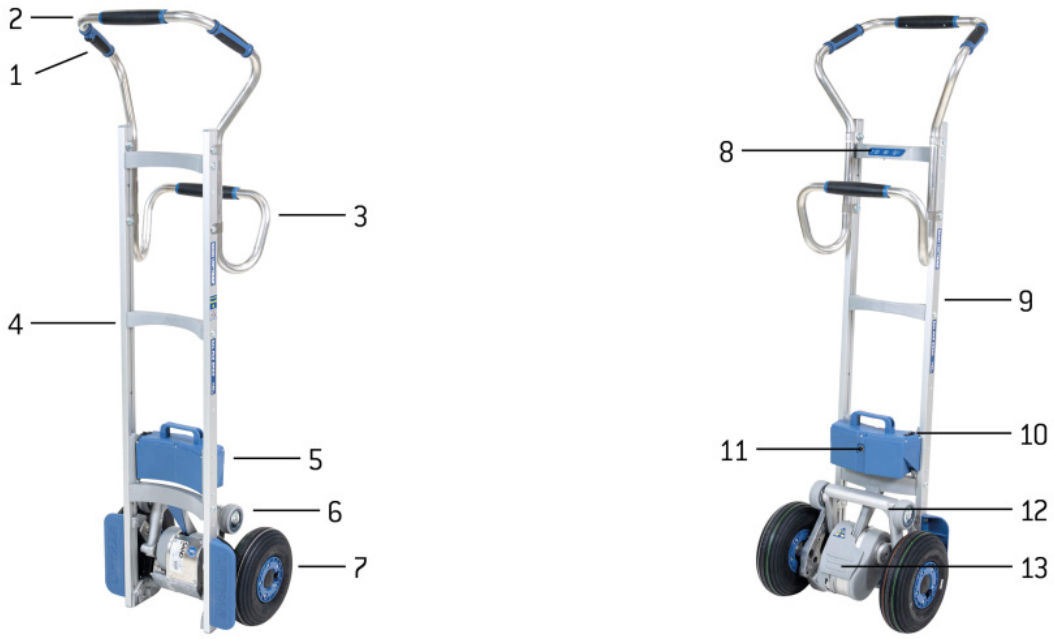

1: Üles nupp - 2: Ülemine käepide - 3: Alumine käepide - 4: Rõngas - 5: Kiirvahetusaku - 6: Kiikuvars - 7: Põhirattad - 8: Kopp - 9: Juhtimisseade - 10: Raam - 11: Laetuse taseme indikaator - 12: Ohutuslapp - 13: Tõsteseadeldis.

Liftkar SAL Pro Ergo üksikud omadused:

Püstine asend ja maksimaalne kontroll

Õlletünnid, veepudelid, joogikastid, rehvitrellid

Kaal: 17,4 kg (ilma labida ja labidaplokita)

2.2 MUDEL UNI

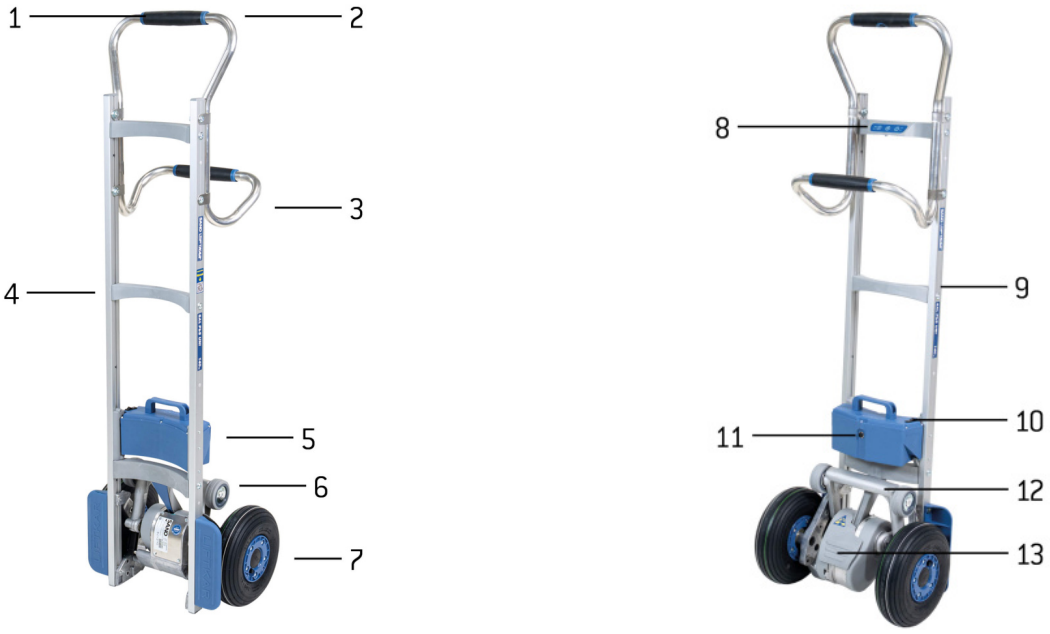

1: Nupp "Üles" - 2: Ülemine käepide - 3: Raam - 4: Kiiresti vahetatav aku - 5: Õõtshoob - 6: Põhirattad - 7: Labidas - 8: Juhtpaneel - 9: Alumine käepide - 10: Aku laetustaseme näidik - 11: Turvaklapp - 12: Tõsteüksus

Liftkar SAL Pro Uni üksikud omadused:

- kerge universaal raskemate koormate jaoks
- Koopiapaber, pesukonteinerid, kapid, rullmaterjalid
- Kaal: 17 kg (ilma ämbri ja ämbriplokita)
- Saadaval 110 kg või 140 kg koormate jaoks

2.3 MODELL DR-PISTOL





1: Taster Aufwärts - 2: Oberer Griff - 3: Unterer Griff - 4: Sprosse - 5: Schnellwechselakku - 6: Schwingarm - 7: Haupträder - 8: Bedieneinheit - 9: Rahmen - 10: Hauptschalter - 11: Ladekontakt - 12: Hubeinheit - 13: Sicherheitsklappe

Individuelle Eigenschaften des Liftkar SAL Dr-Pistol:

- der leichte Allrounder für höhere Lasten
- Kopierpapier, Wäschecontainer, Schränke, Rollenware
- Gewicht: 16,8 kg (ohne Schaufel und Schaufelblock)
- für 110kg oder 140kg Lasten erhältlich

2.4 MUDEL FOLD





1: Nupp "Üles" - 2: Ülemine käepide - 3: Põiktoru käepide - 4: Raam - 5: Lukustushoob - 6: Kiiresti vahetatav aku - 7: Võnkuv osa - 8: Põhirattad - 9: Labidas - 10: Juhtpaneel - 11: Aku laetustaseme näidik - 12: Turvaklapp - 13: Tõsteüksus

LIFTKARS Pro FOLDi üksikud omadused:

- Kokkupandav mudelivariant, mahub igasse auto pagasiruumi
- Pesumasinad, põrandahöövlid, gaasiballoonid
- Kaal: 17,3 kg (ilma ämbri ja ämbriklotsita)

2.5 MUDEL FOLD





1: Üles nupp - 2: Ülemine käepide - 3: Raam - 4: Lukustushoob - 5: Alumine käepide - 6: Kiirvahetusaku - 7: Kiikuvars - 8: Põhirattad - 9: Kopp - 10: Risttoru käepide - 11: Juhtimisseade - 12: Laadimistaseme indikaator - 13: Ohutuslapp - 14: Tõsteseadeldis.

LIFTKARS FOLD-L Pro üksikud omadused:

- Kokkupandav mudelivariant kõrgema alusraamiga
- Suured külmikud, uksed, aknad, köögi tööpinnad, plaadid
- Kaal: 19,5 kg (ilma ämbri ja ämbriklotsita)

2.6 MODELL FOLD-L DOLLY KICK-OUT





1: Taster Aufwärts - 2: Oberer Griff - 3: Griff Querrohr - 4: Dolly Kick-out Fixierung - 5: Dolly Kick-out - 6: Sprosse - 7: Schnellwechselakku - 8: Schwingarm - 9: Haupträder - 10: Feststellhebel - 11: Bedieneinheit - 12: Rahmen - 13: Hauptschalter - 14: Ladekontakt - 15: Hubeinheit - 16: Sicherheitsklappe

Individuelle Eigenschaften des SAL FOLD-L Dolly Kick Out:

- faltbare Modellvariante mit höherem Grundrahmen
- ausklappbares Dolly Kick-out Stützradsystem
- Großkühlschränke, Türen, Fenster, Küchenplatten, Fliesen
- Gewicht: 24,5 kg (ohne Schaufel und Schaufelblock)

2.7 PÖÖRDLIIGEND (FOLD / FOLD-L)

Pöördliigendile vajalik hõõrdumine saavutatakse mitmekordsete hõõrdlamellide abil, mida surutakse vasakul ja paremal küljel üheaegselt vastu. Seeläbi tekib stabiilne vahemikuta ühendus. Kinni keeramiseks piisab käe jõust, ohutu liikumise huvides tuleb siiski fiksaatorit tugevalt pingutada.

Reeglina kehtib: Fiksaator on piisavalt pingutatud, kui suudate lasti püstisest asendist ja ilma teiste isikute abita kallutada.

OHUTUSJUHIS
Keerake raskete lastide (üle 100 kg) korral fiksaator eriti tugevalt kinni.

2.8 JUHTPANEEL

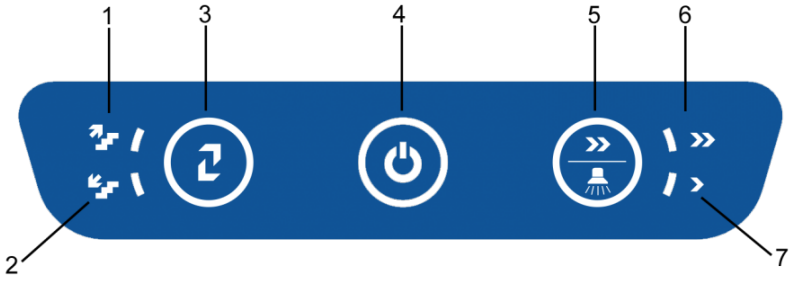

1: Näidik "Üles" - 2: Näidik "Alla" - 3: Nupp "Üles/Alla" - 4: Nupp "Sisse/Välja" / Olekunäidik - 5: Nupp "Kiirus" / Trepivalgusti - 6: Näidik "Kiirus kiire" - 7: Näidik "Kiirus aeglane"

2.8.1 ÜLES-/ALLALIIKUMISKLAHV

See klahv lülitab LIFTKARi ülesliikumisrežiimile või allaliikumisrežiimile - mõlemal korral lühidalt vajutades.

2.8.2 NUPP "SISSE/VÄLJA" / OLEKUNÄIDIK

- **Põleb roheliselt:** LIFTKAR on sisse lülitatud. (Ülesrežiimis on nupp juhtribal aktiivne. Tõstemehhanism lülitub nupule vajutamisel sisse ja peatub selle vabastamisel – vaadake ka peatükki Kasutamine 4.1)
- **Põleb pidevalt punaselt**: LIFTKAR on allaliikumisrežiimil ja tugirattad liiguvad (kiiresti) allaliikumisasendisse (kestab max. 0,5 sekundit - vt ka peatükk ’Käitus’ 4.2)
- **Vilgub punaselt**: LIFTKAR on ülekoormatud. (Selline vilkumine kestab umbes 3 sekundit ja kustub seejärel - vt ka peatükk ’Käitus’ 4.3.3)
- **Vilgub vaheldumisi punaselt ja roheliselt**: Aku on tühjenemas ja vajab kohest laadimist. Soovitatav on tõstemehhanism alla lasta ja kas vahetada aku või laadida seda kaasasoleva kiirlaadijaga.

2.8.3 SIGNAALI FUNKTSIOON

See on inimeste hoiatusfunktsioonina oluline eelkõige üldkasutatavates piirkondades transportimisel (suur inimsagedus).

Helisignaali funktsiooni aktiveerimine: Lülitage seade sisse ja hoidke nuppu "Sisse/Välja" umbes 30 sekundit all, kuni kuulete helisignaali. Seejärel jääb korduv helisignaal kestma kogu seadme kasutuse ajaks.

Helisignaali funktsiooni deaktiveerimine: Lülitage seade sisse ja hoidke nuppu "Sisse/Välja" umbes 30 sekundit all, kuni kuulete helisignaali. Seejärel jätkab seade tööd ilma korduva helisignaalita.

2.8.4 KIIRUSLÜLITI

Kiiruslülitiga saab valida suurema ja väiksema kiiruse vahel - ainult ülespoole liikudes. (Allaliikumisrežiimil on langetuskiirus püsivalt seadistatud, et tagada alati optimaalne pidurdamine - vt ka peatükk ’Käitus’ 4.2)

Õppimise ajal, raskete lastide puhul või keerulistes olukordades on soovitav kasutada madalat kiirust.

Kiiruse nuppu umbes 10 sekundit all hoides lülitub sisse trepivalgustus.

2.9 ÜLESLIIKUMISKLAHV KÄEPIDEMEL

See klahv on aktiivne ainult ülesliikumisrežiimil ja seda kasutatakse tõstemehhanismi välja- ja sisselülitamiseks.

2.10 KAITSEKLAPP

Lasti kallutamiseks on vajalik käru jalaga toetada. Tavalistel pakikärudel kasutatakse selleks telge. LIFTKAR SAL-i puhul saab selleks kasutada tugiratastega pöördtelge, ühte ratast või ka ajamiüksust. Selleks, et pöördtelg ei kiiluks jalga kinni, on paigaldatud kaitseklapp. Kui vajutate jalaga klapi alaosale, siis peatatakse kõik funktsioonid.

OHUTUSJUHIS:
Igasuguse riski vältimiseks: lülitage sisse alles pärast lasti vastukallutamist.

2.11 HAUPTSCHALTER

Der Hauptschalter befindet sich am Schnellwechselakku. Über den Hauptschalter wird die ganze Stromversorgung sicher abgeschaltet. Ein versehentliches Einschalten mit dem Taster P ist nicht mehr möglich.

2.12 VÄLJALÜLITAMINE

Väljalülitamine on võimalik:

- Kiirvahetatava aku eemaldamisel (vt peatükk 3)
- Nupu "Sisse/Välja" vajutamine kauem kui 3 sekundit
- Aja kaudu: umbes 10 minuti möödumisel lülitub LIFTKAR iseenesest välja.

Aku eemaldamine annab kõrgema turvalisuse taseme kui ajalõpp, kuna ON/OFF nuppu saab kergelt puudutada.

3 KIIRVAHETATAVA AKU PAIGALDAMINE JA EEMALDAMINE

SCHNELLWECHSELAKKU - LITHIUM AKKU
AKU LAADIMINE ENNE ESMAKORDSET KASUTAMIST

3.1 AKU PAIGALDAMINE

- Esmalt asetage aku raami juhikute vahele.
- Lükake akut kerge tõukega allapoole. Aku kinnitub klõpsuga.
- Teie LIFTKAR on kasutusvalmis.

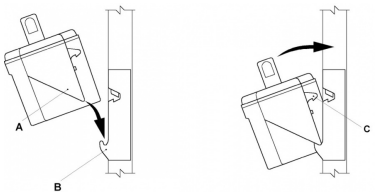

3.2 AKU EEMALDAMINE

- Tõmmake aku turvakangi
- Tõmmake aku ülespoole, akujuhikust välja.

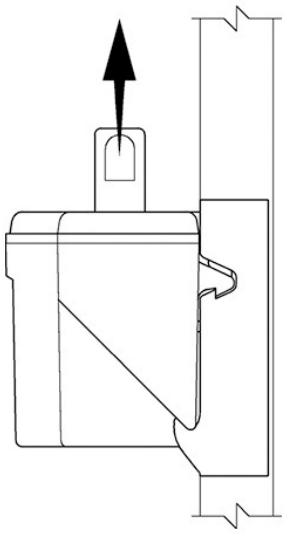

4 KÄITAMINE

4.1 TREPPIDEST ÜLESLIIKUMINE

Sisestage aku, hoidke all nuppu "Sisse/Välja", kuni see põleb pidevalt roheliselt. LIFTKAR on nüüd ülesliikumisrežiimil.

Käepideme peal ülesliikumisklahvi Q rakendamisel hakkab tugiratastega pöördtelg liikuma ja tõstab LIFTKARi järgmise astme peale. See kordub, kuni klahv vabastatakse.

TÄHTIS

Kohe kui põhirattad „maanduvad“ järgmisel astmel, tõmmake alati kohe edasi kuni järgmise astme servani. Kõige parem on hoida käru pidevalt liikumises.

Kui hoiate ülespoole liikudes LIFTKARi **liiga laugelt**, puudutavad tugirattad astmeserva altpoolt, enne kui saavad selle peale toetuda (**ainult avatud astmete puhul**). Äärmuslikus olukorras tekib suur koormus tugiratastele ja tõsteüksus lülitub välja ("Lähtesta" nupuga "Sisse/Välja").

4.2 TREPPIDEST ALLALIIKUMINE

Sisestage aku, kui te seda veel teinud ei ole. Vajutage nuppu "Sisse/Välja". Kasutage nuppu "Üles/Alla", et lülituda allarežiimile. LIFTKAR on nüüd allaliikumisrežiimil ja pöördtelg koos tugiratastega liigub aeglaselt ja automaatselt allaliikumisasendisse (vt joonist).

Ülesliikumisklahvil ei ole nüüd mingit funktsiooni.

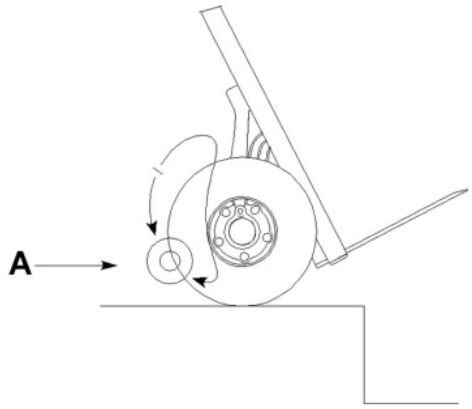

A: allapoole asend

Nüüd saate astmelt alla sõita ja LIFTKAR laskub pidurdades järgmisele astmele.

Kui põhirattad „maanduvad“ astmele, pöördub tugiratastega pöördtelg automaatselt allaliikumisasendisse. Selle lühikese aja jooksul põleb olekuindikaator punaselt ja õõtshoob kiirendab maksimaalse kiiruseni.

TÄHTIS

Hoidke põhirattad trepiastme seina vastas, kuni olekuindikaator näitab taas rohelist tuld. Allaliikumisasend on siis saavutatud ja saate uuesti edasi liikuda.

Väikese koormuse korral või kui juht hoiab LIFTKARi liiga palju tagasi, liigub pöördtelg aeglaselt ilma kiirenduseta allaliikumisasendisse.

Vahetult enne seda, kui pöördtelg jõuab allaliikumisasendisse, puutuvad tugirattad kokku astme ülemise servaga ja tõstavad LIFTKARi umbes 10 mm. See on normaalne ja kogenud sõitjad kasutavad seda edasiliikumismärguandena. Tegelikult saate juba siis uuesti edasi sõita, kui tugirattad pinda puudutavad. Selliselt tekib katkestusteta, pidev astmetel allapoole liikumine.

Lühikese sügavusega kinnistel astmetel, nt kitsastel keerdtreppidel siseruumides, võivad tugirattad trepiserva vastu põrkuda ja LIFTKAR võib liikuda edasi maksimaalselt 8 kuni 9 cm. Ka see on normaalne, sest LIFTKAR on siis niikuinii valmis uuesti edasi liikuma.

LIFTKAR SAL on ainus ajamiga trepikäru, mille kasutaja ei pea allaliikumisel nuppu või lülitit käsitsema.

4.3 MIDA TULEB JÄLGIDA

4.3.1 TASAKAALU NIHKUMINE

Ülesliikumisel muutub koormuse tasakaal üsna kiiresti, niipea kui tugirattad maha toetuvad. Eriti madalad lastid põhjustavad tõmmet ettepoole. Kasutajad harjuvad kiiresti selle äkilise tõmbega ja kompenseerivad seda, aidates tõstmisel niiöelda „kaasa“. 10°-20° tahapoole kallutamine enne tugirataste maha toetumist vähendab samuti seda järsku tõmbeliigutust.

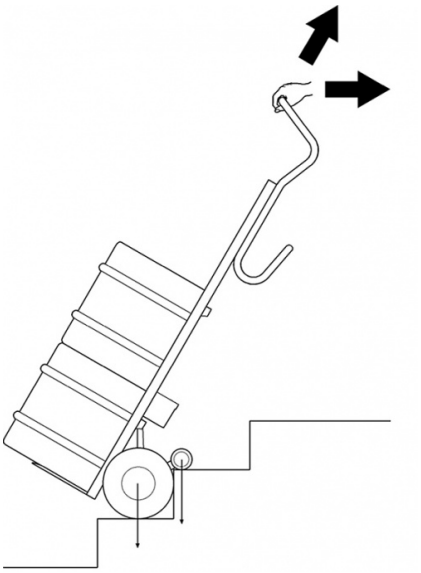

4.3.2 ASTME ALL KINNIHAAKIMINE

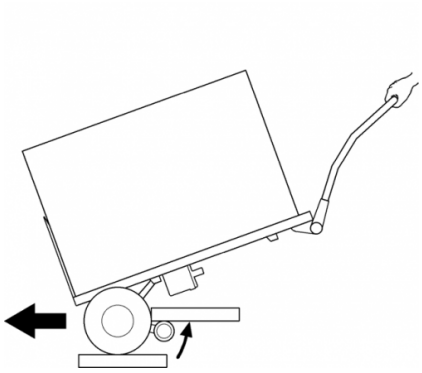

Tasakaalustatud liikumisel peatuvad tugirattad (allaliikumisrežiimil) tavaliselt allaliikumisasendis - nagu on kirjeldatud punktis 4.2. **Kui samas viiakse LIFTKAR liiga laugesse asendisse**, ei tõuse tugirattad pinna pealt üles. Last surub tugiratastele ja käivitab uuesti allaliikumisasendisse liikumise. Avatud trepil võivad tugirattad siis jääda ülemise astme alla kinni. Ei midagi halba: elektroonikal tekib ülekoormus, LED-näit vilgub 3 sekundit punaselt ja vajalik on ainult uus sisselülitamine.

4.3.3 ÜLEKOORMUS

Ülekoormuse korral seiskub veomootor ja olekuindikaator vilgub 3 sekundit punaselt ning kustub. Vajalik on ainult uus sisselülitamine.

Kui aku on tugevalt tühjenenud, saavutatakse ülekoormus ka alla ettenähtud jõudluse jäävate lastide korral.

4.3.4 LIFTKAR EI OLE KUMMIST PLOKK!

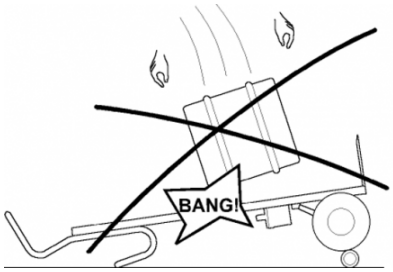

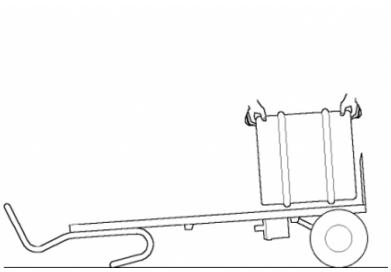

Joogitööstuses visatakse tünnid mõnikord otse veoautolt käsikärude peale, mitte kummist plokile või vanale rehvile.

LIFTKARi puhul ei ole see võimalik, kui tugirattad seisavad allaliikumisasendis. Löök kandub ajami kaudu ühendustalale, mis võib põhjustada purunemist. Kui tugirattad on tõstetud põhirataste vahele, on tünnide pealeviskamine põhimõtteliselt võimalik, sest siis absorbeerivad õhkrehvid osa löögist, kuid see ei ole siiski soovitatav seadme kasutuskestuse seisukohalt.

4.3.5 VILTU ÜLE KÕNNITEE SERVA

Liikuge alati sirgelt üle kõnnitee serva või muude sarnaste servade. Sellega väldite ajamiüksuse kahjustusi.

4.3.6 KEERDTREPI PEAL SÕITMINE

Keerdtrepi peal liikumisel järgige järgnevat:

Ülesliikumisel suundub käru sissepoole, seega:
Alustage ülesliikumist välimisest servast.

Allaliikumisel suundub käru väljapoole, seega:
Alustage allaliikumist sisemisest servast.

Kui peaks siiski „liikumisel kinni kiiluma“: liigutage reversseerimise abil külgsuunas madalama tõusukõrgusega vahepodestile (olemasolu korral).

4.3.7 OPTIMALE EINSTELLUNG DER SCHWERPUNKTLAGE

Für eine optimale Lastverteilung auf dem Treppensteiger versuchen Sie den Lastschwerpunkt ca. auf Höhe des Akkus zu legen.

Bei niedrigen, kompakten Lasten hilft es beispielsweise die Last auf eine Palette zu stellen und mit der Palette auf dem Treppensteiger zu transportieren. Damit kann der Lastschwerpunkt weiter hinauf verlagert werden.

Bei der Modellreihe FOLD stellen Sie bei niedrigen Lasten den Griffbügel nach vorne.

---

5 KIIRELT VAHETATAV AKU

- Kaasasolev akulaadija lülitub automaatselt alalhoiulaadimisele, nii et ülelaadimine ei ole võimalik.
- Ärge jätke kiirvahetatavat akut seisma tühjalt või pooltühjalt. Laadige akut alati kohe uuesti.
- Optimaalne temperatuur laadimiseks on 20 – 25 °C. Liiga külm või liiga soe mõjutab mahtuvust.

		Liitium-ioon aku	Treppironija
Töötemperatuur	°C	0 ... +40	-10 ... +40
Laadimistemperatuur	°C	0 ... +40	-

Kui aku ei ole korralikult laetud või laetustase langeb kiiresti, siis ei vähene mitte ainult LIFTKARi kiirus, vaid väheneb ka jõudlus. Selle tulemusena võidakse ülekoormusrežiimi jõuda juba väikese lasti korral. Vt ’Käitus’ 4.3.3

Laadimisaeg: umbes 4,5 tundi sõltuvalt laadimistasemest

5.1 VÕRGULAADIJA

Tarnimisel kaasasolev laadimisseade on äärmiselt võimas. LED-näit näitab üheselt mõistetavalt laetustaset. Laetustaseme näidik näitab, kas aku on täielikult laetud või mitte. Enne LIFTKARi kasutamist tasub kontrollida, kas aku on täielikult laetud.



Laadimisolekut näitab põlev LED:

- Kui LED põleb pidevalt punaselt, laetakse akut.
- Kui LED põleb pidevalt roheliselt, on aku täielikult laetud. Laadimisseade võib pärast aku täielikku laadimist (roheline tuli) jääda ühendatuks, ilma et see kahjustaks akut. Laadimisseade tarbib selles ooterežiimis (pärast aku täielikku laadimist) minimaalselt energiat, hoiab aku täielikult laetuna ja pikendab selle kasutusiga. Kõik need tegurid saavutatakse elektroonilise lülituse abil, mis kontrollib ja reguleerib laadimisseadme poolt laetavale akule edastatavat laadimisvoolu.

5.1.1 TEHNILISED ANDMED

Võrgupinge (50/60 Hz, 1,8 A (max.)): 100-240 V AC

Nimivõimsus (sisend): 24 W

Laadimispinge: 24 V DC

Aritmeetiline laadimisvool: 2,0 A

Kontrollmärgis: cUL, CE

OHUTUSJUHISED

Järgige järgnevaid juhiseid:



- Kaitske niiskuse eest.
- Pistiku pistikupesast väljatõmbamisel ärge hoidke kinni kaablist.
- Ärge mitte kunagi kasutage laadimisseadet kahjustatud kaabli või pistikuga, vaid asendage need viivitamatult.
- Seade tuleb ühendada otse toiteallikaga, ärge kunagi kasutage pikenduskaablit.
- Seade on mõeldud ainult siseruumides kasutamiseks, see ei tohiks kunagi sattuda vihma kätte.
- Kui aku jõudlus väheneb oluliselt, on aeg aku välja vahetada.
- Kui laadijat ei kasutata, hoidke seda jahedas ja kuivas kohas.
- Enne aku seadmest eemaldamist või seadmesse sisestamist ühendage seade vooluvõrgust lahti.
- Hoiatus: plahvatusohtlikud gaasid. Kaitske tule ja sädemete eest. Tagage laadimise ajal hea ventilatsioon.
- Laadimise ajal peab aku olema hästi ventileeritud kohas.
- Lapsed ei suuda elektriseadmetest tulenevaid ohte õigesti hinnata. Ärge lubage lastel või nõrkadel isikutel kasutada elektriseadmeid ilma järelevalveta.
- Seade ei ole ette nähtud kasutamiseks lastele, nõrkadele või ebapiisavate teadmistega isikutele. Ainult sel juhul, kui neid juhendatakse või neile antakse piisavad juhised, on see lubatud. Laste puhul tuleb valvata, et nad ei mängiks seadmega.
- Seade võib laadida ainult selliseid akusid, mis vastavad EN-direktiividele (ja on märgistatud CE- või GS-märgiga).

5.1.2 SIHIPÄRANE KASUTAMINE

- Laadija sobib ainult **originaalsete liitiumioonakudelaadimiseks.**

5.1.3 LAADIMISSEADMETE CE-MÄRGISTUS

Laadimisseadmed vastavad madalpinge- ja elektromagnetilise ühilduvuse direktiivide olulistele nõuetele ja kannavad seetõttu CE-märgistust.

---

6 TARVIKUD JA LISAVARUSTUS

Saadaval on pidevalt pikenev loend tarvikutest ja lisavarustusest. Näiteks erineva suurusega käruplaadid, turvarihmad, autolaadija, erineva kõrgusega raamid, fikseeritud ja pööratavad käruplaadid. Küsige teavet oma müügiesindajalt.

7 JÄÄTMEKÄITLUS

Trepikäru LIFTKAR SAL on pika kasutuseaga toode. Toote kasutusea lõpus tuleb trepikäru ja laadimisseadme kõik koostisosad nõuetekohaselt jäätmekäidelda. Veenduge, et materjalid oleksid hoolikalt sortide kaupa eraldatud vastavalt üksikosade materjalimärgistusele.

Trepikäru ei sisalda ohtlikke komponente ja on täielikult ringlussevõetav. Elektroonika juhtplaadid ja aku tuleb anda vastavasse jäätmete ringlussevõttu.

Akut ei tohi käidelda olmejäätmete hulgas! Üksikasjaliste küsimustega pöörduge oma edasimüüja poole.

Trepikäru nõuetekohase ja täieliku jäätmekäitluse võib tootja tasu eest üle võtta.

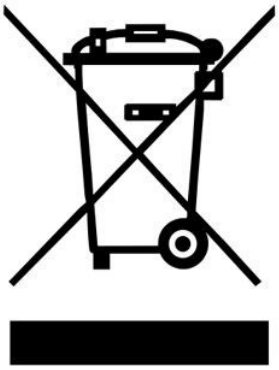

8 GARANTII JA VASTUTUS

Trepikäru LIFTKAR SAL on pika kasutuseaga toode. Toote kasutusea lõpus tuleb trepikäru ja laadimisseadme kõik koostisosad nõuetekohaselt jäätmekäidelda. Veenduge, et materjalid oleksid hoolikalt sortide kaupa eraldatud vastavalt üksikosade materjalimärgistusele.

Trepikäru ei sisalda ohtlikke komponente ja on täielikult ringlussevõetav. Elektroonika juhtplaadid ja aku tuleb anda vastavasse jäätmete ringlussevõttu.

Akut ei tohi käidelda olmejäätmete hulgas! Üksikasjaliste küsimustega pöörduge oma edasimüüja poole.

Trepikäru nõuetekohase ja täieliku jäätmekäitluse võib tootja tasu eest üle võtta.

8.1 GARANTII

LIFTKAR SAL-i garantiiaeg on 12 kuud alates ostukuupäevast ja see hõlmab materjali- ja töötlemisdefekte.

Garantii alla ei kuulu järgnev:

- loomulikult kuluvad osad;
- kahjustused, mis tekivad ebanormaalse kasutamise tagajärjel;
- vägivaldsed kahjustused
- seadme või täiendosade lubamatud muutmised

8.2 VASTUTUS

SANO Transportgeräte GmbH kui tootja ei vastuta LIFTKAR SAL ohutuse eest, kui:

- LIFTKAR SAL-d kasutatakse asjatundmatult;
- remondi-, montaaži- või muid töid on läbi viinud volitamata isikud;
- selle kasutusjuhendi juhiseid ei järgita.
- LIFTKAR SAL-le on kinnitatud või ühendatud võõrosad;
- originaalosad on demonteeritud.
- Soovitus väljaõppeks: Tootja soovitab, et seadet õpetaks välja kvalifitseeritud isik. Vastutuse välistamine: Kui soovitatud koolitust ei tehta, ei võta tootja vastutust seadme, inimeste või vara kahjustuste eest, mis võivad tuleneda ebaõigest või valest kasutamisest.

9 CE-VASTAVUSDEKLARATSIOON / PATENDIKAITSE

9.1 CE-VASTAVUSDEKLARATSIOON

SANO Transportgeraete GmbH deklareerib, et trepikäru LIFTKAR SAL vastab EÜ masinadirektiivi 2006/42/EMÜ IIA lisa asjakohastele põhilistele ohutus- ja tervisekaitsenõuetele. Kärude muutmisel meiega kooskõlastamata kaotab käesolev deklaratsioon oma kehtivuse.



Ing. Jochum Bierma, tegevdirektor

9.2 PATENDIKAITSE

SAL-seeria tõstesüsteem on kaitstud rahvusvaheliselt registreeritud patentidega Euroopas, USAs ja Jaapanis. Ka põhiraami modulaarne ehitus on kaitstud patendiõigusega. Mudeli FOLD kallutussüsteemi kohta on samuti registreeritud patent.

MÄRKUSED

VÕTKE ÜHENDUST

SANO Transportgeraete GmbH
Gewerbezeile 15
4040 Linz, Austria

Telefon: +43 7239 51010 100
Faks: +43 7239 51010 001

office@sano.at

SANO Deutschland GmbH
Geigelsteinstraße 10
83080 Oberaudorf
Saksamaa

Tel. +49 8033 / 308 96 0
Fax +49 8033 / 308 96 17
info@sano-treppensteiger.de

www.sano-treppensteiger.de

SANO UK Powered Stairclimbers Ltd.
Bristol Court, Betts Avenue
Martlesham Heath
Ipswich, Suffolk / IP5 3RY, Inglismaa

Tel. +44 1473 / 333 889
Fax +44 1473 / 333 742
info@sano-uk.com

www.sano-uk.com

Muudatuste teostamise õigus / LIFTKAR SAL 2022-10

www.sano.at