LIFTKAR SAL PBS

SAL PRO UNI / SAL PRO ERGO / SAL PRO FOLD / SAL PRO FOLD-L /
SAL PRO FOLD-L DOLLY KICK-OUT / SAL PRO DR-PISTOL

LIFTKAR® SAL PbS



MANUEL D’UTILISATION

Français

SANO makes life easier.

INTRODUCTION **3**

1 INSTRUCTIONS DE SÉCURITÉ / CARACTÉRISTIQUES TECHNIQUES **3**

1.1 Instructions de sécurité générale 3

1.2 Caractéristiques techniques du LIFTKAR SAL 4

2 COMMANDES **4**

2.1 Modèle ERGO 5

2.2 Modèle UNI 6

2.3 Modell DR-PISTOL 7

2.4 Modèle FOLD 7

2.5 Modèle FOLD-L 9

2.6 Modell FOLD-L DOLLY KICK-OUT 10

2.7 Joint pivotant (FOLD / FOLD-L) 10

2.8 Unité de commande 11

2.9 Bouton montée sur poignée supérieure 12

2.10 Volet de sécurité 12

2.11 Hauptschalter 12

2.12 Éteindre 13

3 MISE EN PLACE ET DÉMONTAGE DU RACK DE BATTERIE **14**

3.1 Mise en place du rack de batterie 14

3.2 Démontage du rack de batterie 14

4 UTILISATION **16**

4.1 Monter des marches 16

4.2 Descendre des marches 16

4.3 Merci de bien vérifier 18

5 BATTERIE À CHANGEMENT RAPIDE **20**

5.1 Chargeur de batterie 20

6 ACCESSOIRES ET OPTIONS **23**

7 RECYCLAGE **23**

8 GARANTIE ET RESPONSABILITÉS **24**

8.1 Garantie 24

8.2 Responsabilité 24

9 DÉCLARATION DE CONFORMITÉ CE / BREVETS **25**

CONTACT **28**

INTRODUCTION

FÉLICITATIONS!

Avec le nouveau LIFKAR SAL, vous avez acquis un diable modulaire maniable d'un poids à vide de seulement 16 kg. Une fois montée la batterie encliquetable, ce simple diable devient un engin polyvalent et universel : un diable standard pour une utilisation habituelle sur sol et un monte escaliers motorisé pour une utilisation sur marches et escaliers. Des équipements de série tels que roues pneumatiques larges (nous vous proposons également une version anti-crevaison), le rende l'égal de tout diable conventionnel pour une utilisation en extérieur et pour les livraisons professionnelles mais avec l'avantage du monte escalier en prime.

Grâce aux Séries SAL, le montage de marche à été réduit à l'essentiel : le LIFTKAR se tire tout seul sur la marche supérieure et ne se soulève que de la hauteur de marche nécessaire. Pendant la descente, le moteur agit tel un frein électrique, ce qui permet à la charge d'être descendue sans heurt. Idéal dans les escaliers en colimaçon et les paliers étroits.

Le LIFTKAR SAL est équipé d'un embrayage mécanique qui prévient tout dommage en cas de descente d'escaliers avec les commandes en position pour la montée. L'équipement est également muni d'une protection électronique de surcharge, ce qui évite l'ascension avec une charge trop lourde.

Le LIFTKAR possède deux réglages de vitesses (lent et rapide - jusqu'à 48 marches par minute), dans une très large gamme de modèles, de capacité et d'accessoires optionnels.
En d'autres termes, un professionnel pour des professionnels!

Avec l'enregistrement de votre produit en ligne, vous serez automatiquement informé par e-mail de nos nouveautés et modifications techniques (options, accessoires, etc.).
https://www.liftkar.fr/enregistrement-de-produit

1 INSTRUCTIONS DE SÉCURITÉ / CARACTÉRISTIQUES TECHNIQUES

1.1 INSTRUCTIONS DE SÉCURITÉ GÉNÉRALE

- Assurez-vous toujours qu'il n'y a personne sous la charge
- Sécurisez toujours la charge à l'aide de sangles appropriées ou de tout autre accessoire.
- Portez toujours des chaussures anti-dérapantes. Certaines marches peuvent être très glissantes.
- Portez toujours des chaussures à coques acier.
- La première utilisation du LIFTKAR SAL doit être effectuée à vide ou avec une charge de 25 kg.
- Ne jamais mettre les mains dans le mécanisme de levage si la batterie est installée.
- Pour le transport, ôtez la batterie pour alléger l'équipement et pour éviter un déclenchement accidentel de l'appareil.

HERSTELLER

Fabricant

HERSTELLUNGSDATUM

Date de fabrication

SERIENNUMMER

Numéro de série

TROCKEN AUFBEWAHREN

Garder au sec

TEMPERATURGRENZWERTE ANWENDUNGSBEREICH 5 º C BIS 40 º C

Limite de température Plage d'application 5 º C till 40 º C (41 º F till 104 º F)

GEBRAUCHSANWEISUNG BEACHTEN

Consultez le mode d'emploi.

CE-KENNZEICHNUNG

Marquage CE

SERBISCHE CE-KENNZEICHEN

Marquage CE serbe

ELEKTROSCHROTT

Déchets électroniques

1.2 CARACTÉRISTIQUES TECHNIQUES DU LIFTKAR SAL

Valable pour tous les modèles LIFTKAR SAL			
Capacité de charge	110 kg	140 kg	170 kg
Vitesse maximale de montée	48 marches/min	35 marches/min	29 marches/min
Autonomie (maximale) marches monte et descend	210 mm		
Hauteur maximale des marches	environ 2000 marches		

2 COMMANDES

2.1 MODÈLE ERGO



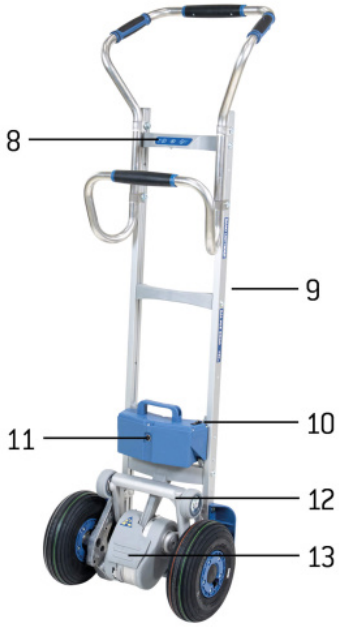

1: Touche montée - 2: Poignée supérieure - 3: Poignée inférieure - 4: Rameau - 5: Batterie à changement rapide - 6: Bielette - 7: Roues principales - 8: Bavette - 9: Unité de commande - 10: Cadre - 11: Affichage du niveau de charge - 12: Volet de sécurité

Propriétés individuelles du Liftkar SAL Ergo :

- Disposition verticale et contrôle maximum
- Fûts de bière, bouteilles d'eau, caisses à boissons, pile de pneus
- Poids: 17,2 kg

2.2 MODÈLE UNI

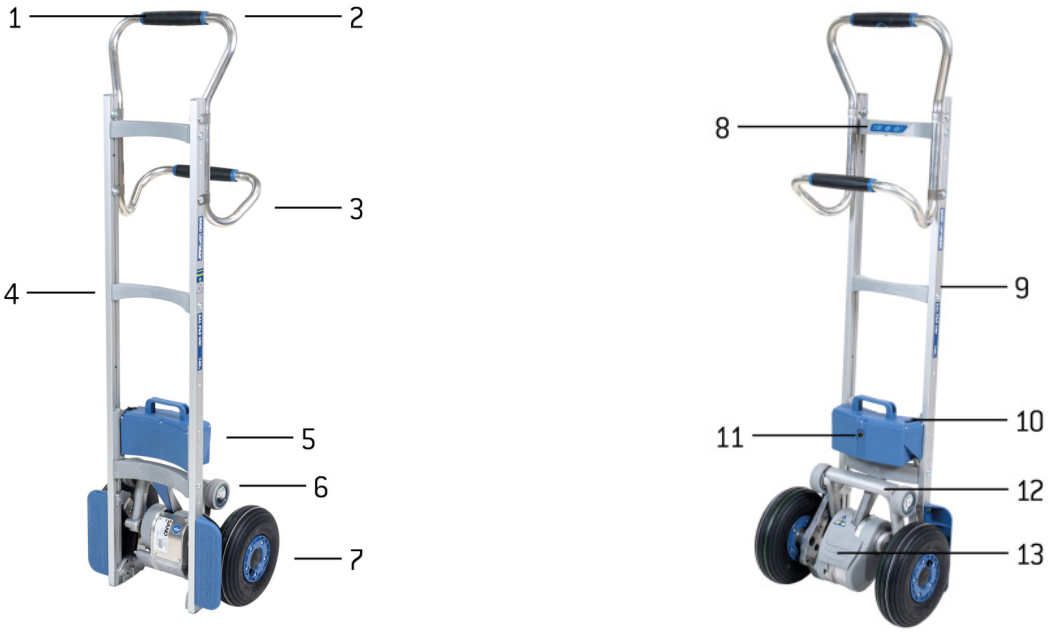

1: Touche montée - 2: Poignée supérieure - 3: Cadre - 4: Batterie à changement rapide - 5: Bielette - 6: Roues principales - 7: Bavette - 8: Unité de commande - 9: Poignée inférieure- 10: Affichage du niveau de charge - 11: Volet de sécurité - 12: Unité de levage

Propriétés individuelles du Liftkar SAL Uni :

- "L’homme à tout faire" pour des charges plus élevées
- Conteneurs à linge, armoires, produits roulés, papier pour photocopieur
- Poids: 16,7 kg

2.3 MODELL DR-PISTOL





1: Taster Aufwärts - 2: Oberer Griff - 3: Unterer Griff - 4: Sprosse - 5: Schnellwechselakku - 6: Schwingarm - 7: Haupträder - 8: Bedieneinheit - 9: Rahmen - 10: Hauptschalter - 11: Ladekontakt - 12: Hubeinheit - 13: Sicherheitsklappe

Individuelle Eigenschaften des Liftkar SAL Dr-Pistol:

- der leichte Allrounder für höhere Lasten
- Kopierpapier, Wäschecontainer, Schränke, Rollenware
- Gewicht: 16,8 kg (ohne Schaufel und Schaufelblock)
- für 110kg oder 140kg Lasten erhältlich

2.4 MODÈLE FOLD





1: Touche montée - 2: Poignée supérieure - 3: Poignée tube transversal - 4: Cadre - 5: Levier de tension - 6: Batterie à changement rapide - 7: Bielette - 8: Roues principales - 9: Bavette - 10: Unité de commande - 11: Affichage du niveau de charge - 12: Volet de sécurité - 13: Unité de levage

Propriétés individuelles du Liftkar SAL Fold :

- Variante de modèle pliable, s'adapte à tous les coffres
- Machines à laver, ponceuses, bouteilles de gaz
- Poids: 17,2 kg

2.5 MODÈLE FOLD-L





1: Touche montée - 2: Poignée supérieure - 3: Cadre - 4: Levier de tension - 5: Poignée inférieure - 6: Batterie à changement rapide - 7: Bielette - 8: Roues principales - 9: Bavette - 10: Poignée tube transversal - 11: Unité de commande - 12: Cadre - 13: Affichage du niveau de charge - 14: Volet de sécurité - 15: Unité de levage

Propriétés individuelles du Liftkar SAL Fold-L :

- Variante de modèle pliable avec un cadre de base plus élevé
- Grands réfrigérateurs, portes, fenêtres, plans de travail de cuisine, carrelage
- Poids: 18,4 kg

2.6 MODELL FOLD-L DOLLY KICK-OUT





1: Taster Aufwärts - 2: Oberer Griff - 3: Griff Querrohr - 4: Dolly Kick-out Fixierung - 5: Dolly Kick-out - 6: Sprosse - 7: Schnellwechselakku - 8: Schwingarm - 9: Haupträder - 10: Feststellhebel - 11: Bedieneinheit - 12: Rahmen - 13: Hauptschalter - 14: Ladekontakt - 15: Hubeinheit - 16: Sicherheitsklappe

Individuelle Eigenschaften des SAL FOLD-L Dolly Kick Out:

- faltbare Modellvariante mit höherem Grundrahmen
- ausklappbares Dolly Kick-out Stützradsystem
- Großkühlschränke, Türen, Fenster, Küchenplatten, Fliesen
- Gewicht: 24,5 kg (ohne Schaufel und Schaufelblock)

2.7 JOINT PIVOTANT (FOLD / FOLD-L)

La friction nécessaire au joint rotatif est obtenue grâce à de nombreux disques de friction qui sont compressés simultanément sur les côtés gauche et droit. Afin d'éviter tout mouvement lors de l'utilisation, le verrou doit être suffisamment serré.

Règle générale: Le verrou sera suffisamment serré si un seul opérateur peut incliner la charge sans mouvement du timon.

> **SÉCURITÉ**
> Dans le cas de charges lourdes (plus de 100 kg) s'assurer que le verrou est très fermement serré.

2.8 UNITÉ DE COMMANDE

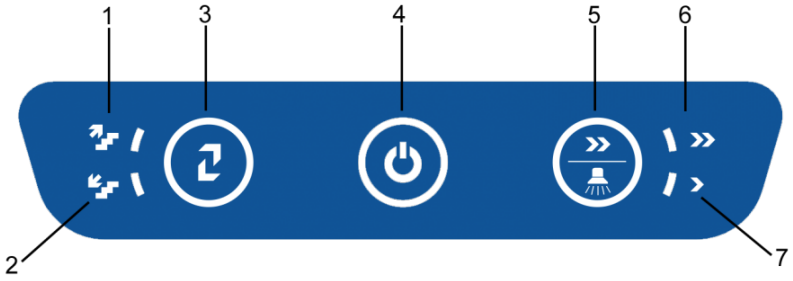

1: Affichage montée - 2: Affichage descente - 3: Touche montée/descente - 4: Touche ON/OFF / Affichage de l'état - 5: Touche de vitesse / Éclairage escalier - 6: Affichage vitesse rapide - 7: Affichage vitesse lente

2.8.1 BOUTON MONTÉE / DESCENTE

Appuyer brièvement sur le bouton poussoir pour mettre le LIFTKAR SAL en mode montée ou descente.

2.8.2 TOUCHE MARCHE/ARRÊT / AFFICHAGE DE L'ÉTAT

- **S'allume en vert**: Le LIFTKAR est allumé. (En mode montée, la touche dans la poignée est active. Le mécanisme de levage s'enclenche en appuyant sur la touche et s'arrête lorsqu'elle n'est plus enfoncée – voir le chapitre Fonctionnement 4.1)
- **Rouge continu:** Le LIFTKAR est en mode descente et les roues support se déplacent (vite) vers la position descente (cela prend un maximum de 0,5 secondes - voir aussi le chapitre 4.2.).
- **Rouge clignotant:** Le LIFTKAR est en surcharge (clignote pendant 3 secondes et s'éteint - voir aussi le chapitre 4.3.3.).
- **S'allume alternativement en rouge et en vert**: La batterie est presque vide et doit être rechargée d'urgence. Nous vous conseillons de descendre l'appareil et de changer la batterie ou de la recharger avec le chargeur rapide inclus.

2.8.3 FONCTION D’ALARME SONORE

Cette fonction est avant tout utile comme une fonction d’alarme pour des transportes dans des zones publiques (une densité élevée de personnes).

Activer la fonction signal sonore : Allumez l'appareil et enfoncez la touche Marche/Arrêt pendant 30 secondes environ jusqu'à entendre un signal sonore. Le signal sonore retentira à intervalle régulier pendant tout le trajet de l'appareil.

Désactiver la fonction signal sonore : Allumez l'appareil et enfoncez la touche Marche/Arrêt pendant 30 secondes environ jusqu'à entendre un signal sonore. L'appareil continue alors de fonctionner sans émettre de signal sonore.

2.8.4 SÉLECTEUR DE VITESSE

Utiliser le sélecteur de vitesse pour sélectionner les vitesses lente ou rapide - ne peut s'utiliser qu'en mode montée. (En mode descente, le réglage de la vitesse est préréglé afin qu'un freinage optimal soit toujours assuré - voir aussi chapitre 4.2.).

La vitesse lente est recommandé dans les cas suivants : formation, charges lourdes et en situations dangereuses ou difficiles.

Enfoncez la touche de vitesse pendant 10 secondes environ pour enclencher l'éclairage de l'escalier.

2.9 BOUTON MONTÉE SUR POIGNÉE SUPÉRIEURE

Ce bouton n'est actif qu'en mode montée et met le mécanisme de levage en position marche et arrêt

---

2.10 VOLET DE SÉCURITÉ

Pour commencer à incliner une charge, Il peut s‘avérer nécessaire d'utiliser votre pied pour assistance. On utilise en général l'axe du diable conventionnel pour ce faire. Avec le LIFTKAR SAL, l‘étrier avec ses roues supports, une roue, ou l'unité motrice peuvent être utilisés par votre pied. Le volet de sécurité est installé pour éviter que votre pied soit coincé dans l‘étrier. Si vous appuyez sur la partie inférieure du volet avec votre pied, toutes les fonctions seront arrêtées.

SÉCURITÉ
Vous éliminez tous les risques si vous ne mettez en marche l'appareil qu'après avoir incliné la charge.

2.11 HAUPTSCHALTER

Der Hauptschalter befindet sich am Schnellwechselakku. Über den Hauptschalter wird die ganze Stromversorgung sicher abgeschaltet. Ein versehentliches Einschalten mit dem Taster P ist nicht mehr möglich.

2.12 ÉTEINDRE

La batterie est arrêtée :

- Par le démontage de la batterie (chapitre 3)
- Enfoncez la touche Marche/Arrêt pendant plus de 3 secondes
- Automatiquement après 10 minutes d'inutilisation

Le démontage de la batterie est plus sûrs que la coupure automatique, car le bouton ON/OFF peut être manipulé par inadvertance.

3 MISE EN PLACE ET DÉMONTAGE DU RACK DE BATTERIE

SCHNELLWECHSELAKKU - LITHIUM AKKU
CHARGER LA BATTERIE AVANT LA PREMIÈRE UTILISATION

3.1 MISE EN PLACE DU RACK DE BATTERIE

- Placez d'abord la batterie entre les rails du cadre.
- Enfoncez la batterie vers le bas en prenant un peu d'élan. La batterie s'enclenche avec un bruit.
- Votre LIFTKAR est prêt à l'emploi.

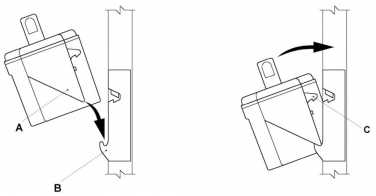

3.2 DÉMONTAGE DU RACK DE BATTERIE

- Tirez le levier de sécurité de la batterie
- Retirez la batterie des rails en tirant vers le haut.

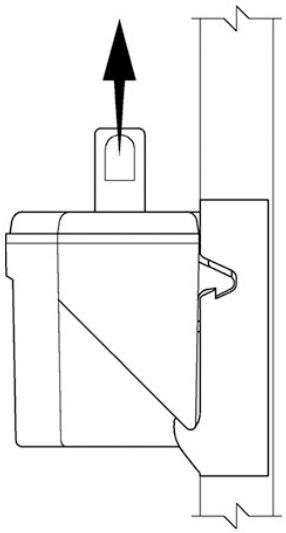

4 UTILISATION

4.1 MONTER DES MARCHES

Insérez la batterie, appuyez sur la touche Marche/Arrêt jusqu'à ce qu'elle s'allume en vert de manière constante. Le LIFTKAR est maintenant en MODE MONTÉE.

Presser le bouton situé sur la poignée supérieure, ce qui met en marche les roues support et soulève le LIFTKAR sur la marche jusqu'à ce que le bouton soit relâché.

IMPORTANT

Après chaque cycle, la roue principale repose sur la marche, tirer immédiatement le LIFTKAR afin qu'il rentre en contact avec la marche supérieure.

Le maintien du LIFTKAR en position trop horizontale, sur des marches sans contremarches, peut entraîner le fait que les roues supports se coincent sous la marche. Ceci peut entraîner une pression excessive au niveau de l'unité motrice, l'obligeant à se mettre en mode surcharge, et provoquer son arrêt. (« Remise à zéro » avec la touche Marche/Arrêt).

4.2 DESCENDRE DES MARCHES

Insérez la batterie si ce n'est pas encore fait. Appuyez sur la touche Marche/Arrêt. Utilisez la touche montée/descente pour passer en mode descente. Le LIFTKAR est maintenant en MODE DESCENTE, et les roues support se positionnent automatiquement en position descente.

Le bouton de montée n'est plus opérationnel.

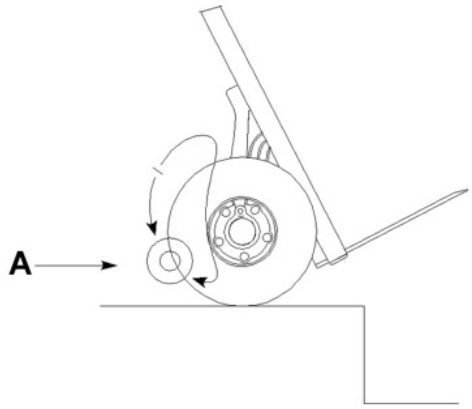

A: Position descente

Avec les roues support en position descente, le LIFTKAR peut être roulé au-dessus du nez de marche et les roues supports vont, en conditions contrôlées, baisser la machine jusqu'à la marche inférieure. Lorsque les roues principales atteignent la marche inférieure, les roues support vont automatiquement pivoter jusqu'à la position descente pour descendre sur la marche inférieure suivante, ce qui prend environ une demi seconde.

L'affichage d'état s'allume en rouge pendant une courte durée et la bielette accélère jusqu'à atteindre sa vitesse maximale.

IMPORTANT

Retirez les roues principales jusqu'à atteindre le début des marches et attendez que l'affichage d'état repasse au vert. La position descendante est alors atteinte et vous pouvez remonter à nouveau.

Si la charge est faible ou si le conducteur retient la charge, le déplacement automatique vers la position descente sera ralenti.

Les roues support atteignent le bord supérieur de la marche et soulève le LIFTKAR d'environ 10 mm juste avant que le bras de suspension n'atteigne la position descente. Tout ceci est normal et est utilisé comme un signal avancé par les opérateurs expérimentés. En réalité, vous pouvez déjà avancer pendant que les roues supports sont en contact avec le sol. Il en résulte une descente d'escalier douce et en continu.

Dans le cas d'escaliers fermés présentant de petites marches, par exemple, l'intérieur d'un escalier étroit en colimaçon, les roues supports peuvent entrer en contact avec la contre marche et le LIFTKAR peut se déplacer d'environ 8 à 9 cm en avant. Ceci est normal puisque cela contribue à aide le LIFTKAR à avancer.

A la différence des autres monte escaliers, l'opérateur n'a pas besoin de commander la descente, car les roues supports fonctionnent automatiquement.

4.3 MERCI DE BIEN VÉRIFIER

4.3.1 MODIFICATION D'ÉQUILIBRE

Lors de la montée, l'équilibre de la charge se modifie dès que les roues support commencent à soulever la charge. Les opérateurs s'y habituent vite et compensent en basculant le timon.

Généralement, avant que cette manœuvre devienne automatiqueune attentention particulière doit être portée au moment ou les roues supports prennent la charge lors de la montée. Il y a un mouvement vers l'avant de la machine qui est facilement compensé par le basculement du timon vers l'arrière.

Un basculement vers l'arrière de 10 à 20 ° avant que les roues support ne démarre évite tout déplacement trop important vers l'avant.

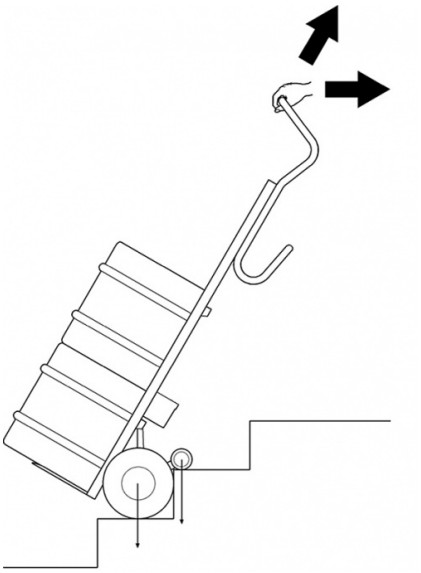

4.3.2 ACCROCHAGE AU-DESSOUS DE LA MARCHE

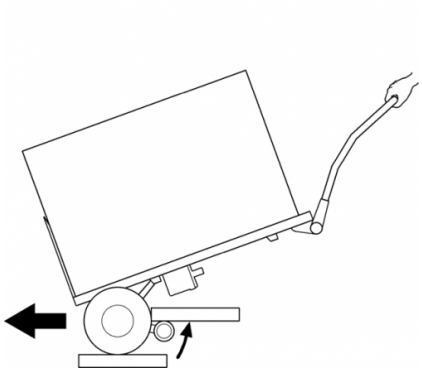

En condition normale d'utilisation, avec une charge bien équilibrée, le bras support se trouve toujours éloigné du dessous de la marche supérieure (chapitre 4.2). Si le LIFTKAR est trop basculé vers l'arrière, le bras support va buter sous la marche qui le surplombe. Les commandes électro-niques vont se mettre en mode surcharge et devront être réinitialisées.

4.3.3 SURCHARGE

En cas de surcharge, le moteur d'entrainement s'arrête et l'affichage d'état clignote en rouge pendant 3 secondes avant de s'éteindre. Il faut alors allumer l'appareil à nouveau.

Une fois la batterie déchargée, l'unité se mettra en mode surcharge même si la charge est en dessous de la capacité spécifiée.

4.3.4 LIFTKAR N'EST PAS UN COUSSIN EN CAOUTCHOUC

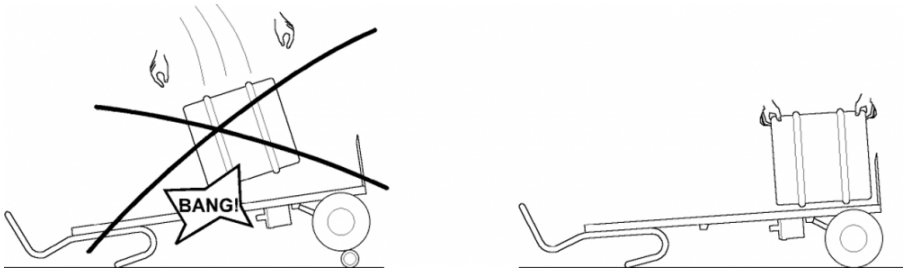

Dans l'industrie de la boisson, il arrive que des fûts soient directement jetés du camion sur le diable, au lieu d'un coussin ou d'un vieux pneu.

C'est impossible avec le LIFTKAR lorsque les roues support sont en position descente. Le choc va être transmis à la barre de liaison via l'unité motrice, ce qui peut entraîner sa cassure. Si les roues support sont levées entre les roues principales, le jet de baril sur l'unité est possible en principe car les pneus vont absorber une partie du choc, mais il n'est toutefois pas recommandé car c'est au détriment de la durée d'utilisation du matériel.

4.3.5 ECHEC À NÉGOCIER DES MARCHES "CARRÉES"

Un échec à négocier des marches "carrées" entraînera des dommages à la partie inférieure de l'unité motrice.

4.3.6 PASSAGE DANS UN ESCALIER EN COLIMAÇON

Si vous devez passer dans un escalier en colimaçon, merci de faire attention aux points suivants :

Lors de la montée, le LIFTKAR (ou tout autre diable) tend à se déplacer vers l'intérieur de l'escalier (quelques centimètres à chaque marche en fonction de l'angle du colimaçon).
Par conséquent commencer le plus possible à l'extérieur lors de la montée.

Pour la descente, le LIFTKAR tend à se déplacer vers l'extérieur de l'escalier.
Commencer donc à descendre le plus possible vers l'intérieur du colimaçon.

Toutefois si le colimaçon est trop étroit il est possible de se déplacer en latéral en inversant le mouvement, de préférence sur une des marches les plus larges.

4.3.7 OPTIMALE EINSTELLUNG DER SCHWERPUNKTLAGE

Für eine optimale Lastverteilung auf dem Treppensteiger versuchen Sie den Lastschwerpunkt ca. auf Höhe des Akkus zu legen.

Bei niedrigen, kompakten Lasten hilft es beispielsweise die Last auf eine Palette zu stellen und mit der Palette auf dem Treppensteiger zu transportieren. Damit kann der Lastschwerpunkt weiter hinauf verlagert werden.

Bei der Modellreihe FOLD stellen Sie bei niedrigen Lasten den Griffbügel nach vorne.

---

5 BATTERIE À CHANGEMENT RAPIDE

- Le chargeur se met automatiquement en position de charge lente afin qu'aucune surcharge ne soit possible.
- Ne pas laisser la batterie déchargée ou à mi-charge. Toujours la recharger immédiatement après usage.
- La température optimale de chargement se situe entre 20 et 25°C. Le froid ou la chaleur ont un effet négatif sur la capacité.
- Température de fonctionnement et de chargement : Pour une fonctionnalité sans restriction, la température de la cellule de la batterie doit toujours être maintenue au-dessus de 0 °C. Nous recommandons donc de stocker la batterie entre +5 °C et +25 °C.

		Batterie lithium-ion	Monte-escalier
Température de fonctionnement	°C	0 ... +40	-10 ... +40
Température de charge	°C	0 ... +40	-

Si la batterie n'a pas été complètement chargée ou tend à se décharger trop rapidement, cela ne va pas seulement réduire la vitesse du LIFTKAR, mais aussi réduire sa capacité. Il peut en résulter une mise en mode surcharge, même avec des charges légères. Voir Fonctionnement 4.3.3.

Temps de chargement : environ 4,5 h suivant le niveau de charge

5.1 CHARGEUR DE BATTERIE

Le chargeur inclus dans la livraison est très puissant. Un voyant LED permet de contrôler son niveau de charge. Il indique si la batterie est complètement chargée ou pas. Nous vous conseillons de vérifier si la batterie est bien chargée avant d'utiliser le LIFTKAR.



L'état de charge est indiqué par un voyant LED :

- Si le voyant LED est rouge et ne clignote pas, la recharge est en cours.
- Si le voyant LED est vert et ne clignote pas, la batterie est complètement rechargée. Le chargeur peut rester branché une fois la batterie rechargée (voyant vert) sans endommager la batterie. Dans ce mode de veille (une fois la batterie rechargée), il ne consomme que peu d'électricité, maintient la charge au maximum et allonge la durée de vie de la batterie. Pour y parvenir, le chargeur est équipé d'un système électronique qui module le courant envoyé par le chargeur à la batterie à recharger.

5.1.1 CARACTÉRISTIQUES TECHNIQUES

Tension secteur (50/60 Hz, 1,8 A (max.)): 100-240 V AC

Puissance nominale (entrée): 24 W

Tension de charge: 24 V DC

Courant de charge arithmétique: 2,0 A

Marque de certification: cUL, CE

CONSIGNES DE SÉCURITÉ

Veuillez respecter les instructions suivantes:

- Protéger contre l'humidité.
- Ne pas débrancher la fiche en tirant sur le câble.
- Ne jamais utiliser le chargeur avec un câble ou une prise endommagés, les remplacer si nécessaire.
- L'appareil ne peut pas être raccordé directement à l'alimentation électrique, il est interdit d'utiliser une rallonge.
- Cet appareil est prévu pour une utilisation à l'intérieur, il ne doit jamais être exposé à la pluie.
- Si la puissance de la batterie diminue de manière marquée, il est temps de la remplacer.
- Conservez la batterie à un endroit froid et sec lorsque vous ne l'utilisez pas.
- Mettez l'appareil sous tension avant d'insérer ou de retirer la batterie.
- Attention : gaz explosifs. Protéger du feu et des étincelles. Veillez à une bonne aération lors du chargement.
- Il est impératif de recharger la batterie à un endroit bien aéré.
- Les enfants sont incapables d'estimer correctement les dangers posés par les appareils électriques. Les enfants et les personnes qui ne disposent pas de toutes leurs facultés ne doivent pas utiliser d'appareil électrique sans supervision.
- Cet appareil n'est pas conçu pour être utilisé par des enfants ni par des personnes qui ne disposent pas de toutes leurs facultés ou des connaissances nécessaires. C'est uniquement possible s'ils se trouvent sous la supervision de quelqu'un d'autre ou qu'ils ont été suffisamment informés. Les enfants doivent être surveillés pour éviter qu'ils ne jouent avec l'appareil.
- Cet appareil ne peut être utilisé que pour recharger des batteries conformes à la règlementation EN (et dotés d'un marquage CE ou GS).

5.1.2 UTILISATION CONFORME À LA DESTINATION

- Le chargeur est uniquement destiné à recharger les batteries lithium-ion d'origine.

5.1.3 MARQUAGE CE POUR LES CHARGEURS

Les chargeurs répondent aux critères définis dans la directive relative aux basses tensions et compatibilité électromagnétique, et sont par conséquent estampillés de la marque CE.

6 ACCESSOIRES ET OPTIONS

Une large gamme en croissance constante d'accessoires et d'options est disponible. Par exemple, tailles de pelles différentes, sangles de sécurité, chargeur portable, hauteur de cadre différents, pelles fixes ou pivotantes.

7 RECYCLAGE

Les monte-escaliers Liftkar SAL sont des produits durables. À la fin de leur vie, les composants et le chargeur doivent être recyclés correctement. Assurez-vous que les matériaux sont soigneusement triés afin d'être recyclés à l'aide des codes matériaux relatifs à chaque composant.

Le monte-escaliers ne contient pas de produit dangereux, il est totalement recyclable. Les cartes électroniques et la batterie doivent être introduites dans un processus de recyclage approprié.

Toutefois, ne pas déposer le pack batterie dans une poubelle domestique. Pour des questions détaillées, consultez votre revendeur.

Sano peut mettre en place le recyclage professionnel de l'ensemble du monte- escaliers, contre paiement, si vous le souhaitez.

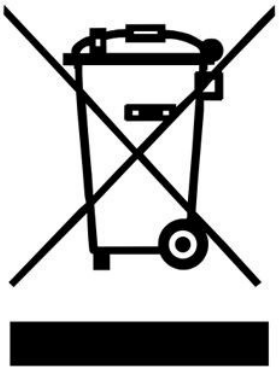

8 GARANTIE ET RESPONSABILITÉS

Les monte-escaliers Liftkar SAL sont des produits durables. À la fin de leur vie, les composants et le chargeur doivent être recyclés correctement. Assurez-vous que les matériaux sont soigneusement triés afin d'être recyclés à l'aide des codes matériaux relatifs à chaque composant.

Le monte-escaliers ne contient pas de produit dangereux, il est totalement recyclable. Les cartes électroniques et la batterie doivent être introduites dans un processus de recyclage approprié.

Toutefois, ne pas déposer le pack batterie dans une poubelle domestique. Pour des questions détaillées, consultez votre revendeur.

Sano peut mettre en place le recyclage professionnel de l'ensemble du monte- escaliers, contre paiement, si vous le souhaitez.

8.1 GARANTIE

Le LIFTKAR est garanti pour une période 12 mois à partir de la date d'achat, et couvre les défauts matériels et de production

Sont exclus de la garantie:

- L'usure normale et les accrocs sur les pièces.
- Les dommages induits par une charge anormale.
- Les dommages induits par l'usage de la force.
- Des modifications inadmissibles apportées à l'unité ou à ses accessoires

---

8.2 RESPONSABILITÉ

SANO Transportgeräte GmbH, en tant que fabricant n'est pas responsable de la sécurité du LIFTKAR SAL si:

- le LIFTKAR SAL est utilisé pour une autre utilisation que celle pour laquelle il a été conçu.
- Des réparations, montages ou autres travaux ont été effectués par des personnes non autorisées.
- les instructions de ce manuel d'utilisation ne sont pas respectées.
- des pièces qui ne sont pas d'origine sont installées ou reliées au LIFTKAR SAL.
- Les pièces d'origines sont retirées.
- Recommandation pour la formation : le fabricant recommande de confier la formation à l'appareil à une personne qualifiée. Exclusion de responsabilité : si l'on renonce à la formation recommandée, le fabricant décline toute responsabilité pour les dommages causés à l'appareil, aux personnes ou aux biens matériels qui pourraient résulter d'une utilisation non conforme ou erronée.

---

9 DÉCLARATION DE CONFORMITÉ CE / BREVETS

9.1 DÉCLARATION DE CONFORMITÉ CE

SANO Transportgeräte GmbH déclare que le diable monte escalier LIFTKAR SAL répond à la norme sécurité et santé de la Directive EC pour les machines 2006/42/EEC, article II A. Cette déclaration perdra sa validité si des modifications sont apportées sur l'unité sans notre accord.



Jochum Bierma, Directeur Général

9.2 BREVETS

Le système de levage des modèles SAL est protégé par un brevet international pour l'Europe, les USA et le Japon. La structure modulaire de la structure principale est aussi protégée par un brevet. De même que pour le joint rotatif du modèle FOLD, le brevet est déposé.

REMARQUES

CONTACT

SANO Transportgeraete GmbH
Gewerbezeile 15
4040 Linz, Autriche

Tél. : +43 7239 51010 100
Fax : +43 7239 51010 001

office@sano.at

SANO Deutschland GmbH
Geigelsteinstraße 10
83080 Oberaudorf
Allemagne

Tel. +49 8033 / 308 96 0
Fax +49 8033 / 308 96 17
info@sano-treppensteiger.de

www.sano-treppensteiger.de

SANO UK Powered Stairclimbers Ltd.
Bristol Court, Betts Avenue
Martlesham Heath
Ipswich, Suffolk / IP5 3RY, Angleterre

Tel. +44 1473 / 333 889
Fax +44 1473 / 333 742
info@sano-uk.com

www.sano-uk.com

Modification sans préavis / LIFTKAR SAL 2022-10

www.sano.at