LIFTKAR SAL PBS

SAL PRO UNI / SAL PRO ERGO / SAL PRO FOLD / SAL PRO FOLD-L /
SAL PRO FOLD-L DOLLY KICK-OUT / SAL PRO DR-PISTOL

LIFTKAR® SAL PbS



UPUTE ZA UPORABU

Hrvatski

SANO makes life easier.

UVOD **3**

1 SIGURNOSNE NAPOMENE/TEHNIČKI PODACI **3**

1.1 Opće sigurnosne napomene 3
1.2 Tehnički podaci kolica LIFTKAR 5

2 ELEMENTI ZA RUKOVANJE **5**

2.1 Model ERGO 5
2.2 Model UNI 6
2.3 Modell DR-PISTOL 7
2.4 Model FOLD 7
2.5 Model FOLD-L 9
2.6 Modell FOLD-L DOLLY KICK-OUT 10
2.7 Zakretni zglob (FOLD / FOLD-L) 10
2.8 Upravljačka jedinica 11
2.9 Gumb za penjanje na ručki 12
2.10 Sigurnosna zaklopka 12
2.11 Hauptschalter 12
2.12 Isključivanje 13

3 UMETANJE I VAĐENJE BRZOIZMJENJIVOG AKUMULATORA **13**

3.1 Umetanje akumulatora 13
3.2 Vađenje akumulatora 13

4 RAD **15**

4.1 Penjanje na stepenicama 15
4.2 Spuštanje niz stepenice 15
4.3 Na što treba paziti 17

5 BRZOMJENJIVA BATERIJA **19**

5.1 Mrežni punjač 20

6 PRIBOR I OPCIJE **22**

7 ZBRINJAVANJE **22**

8 JAMSTVO I ODGOVORNOST **23**

8.1 Jamstvo 23
8.2 Odgovornost 23

9 CE IZJAVA O SUKLADNOSTI / ZAŠTITA PATENTA **24**

KONTAKT **27**

UVOD

ČESTITAMO!

Ovim novim kolicima LIFTKAR SAL nabavili ste praktična transportna kolica za vreće vlastite težine samo 16 kg u modularnoj izvedbi. Ako umetnete akumulator, vaša transportna kolica za vreće postaju svestrano pomagalo: Penjanje stepenicama s pomoću akumulatora i motora, a tako i na etaži, praktično je poput najobičnijih kolica za vreće, posebice zahvaljujući širokim zračnim gumama (također dostupne u izvedbi otpornoj na bušenje) te poput uobičajenih kolica za vreće koja se koriste za profesionalnu dostavu na otvorenom.

Uz seriju SAL penjanje na stepenice lakše je nego ikada prije: LIFTKAR se samostalno povlači na višu stepenicu i podiže samo za potrebnu visinu stepenice. Pri spuštanju stepenicama motor djeluje poput kočnice s vrtložnom strujom, a teret se spušta tiho i sigurno.

Također je profesionalno rješenje na spiralnim stepenicama i uskim podestima.
Optimalno je siguran od iznenadnih opterećenja na potpornim kotačima s pomoću mehaničke (podmazane) klizne glavčine.
Dodatna elektronička zaštita od preopterećenja štiti od prekomjernog punjenja.

S 2 postavke brzine (sporo i brzo – do 48 stepenica u minuti), različitim modelima, različitim kapacitetima podizanja i velikim asortimanom pribora.
Drugim riječima: profesionalac za profesionalce!

Registracijom vašeg proizvoda na internetu automatski ćemo vas e-poštom obavijestiti o novostima i tehničkim izmjenama (opcijama, dodatnoj opremi, itd.).
https://www.sano-stairclimbers.com/product-registration

1 SIGURNOSNE NAPOMENE/TEHNIČKI PODACI

1.1 OPĆE SIGURNOSNE NAPOMENE

- Pazite da se nitko ne nalazi ispod tereta
- Uvijek pričvrstite teret remenom ili drugim priborom
- Uvijek nosite obuću koja ne klizi. Stepenice na mjestima mogu biti vrlo glatke.
- Uvijek nosite obuću s čeličnim vrhovima
- Uvijek prvo vježbajte s laganim opterećenjem od maksimalno 25 kg, dok potpuno ne ovladate rukovanjem kolicima
- Nikada nemojte stavljati ruke u mehanizam za kretanje s ugrađenim akumulatorom
- Prilikom pretovara kolica LIFTKAR uvijek izvadite akumulator. Tako se LIFTKAR ne može nehotično uključiti tijekom transporta, a osim toga LIFTKAR je 1,6 kg lakši bez akumulatora.

HERSTELLER

proizvođač

HERSTELLUNGSDATUM

datum proizvodnje

SERIENNUMMER

serijski broj

TROCKEN AUFBEWAHREN

Čuvati na suhom mjestu

TEMPERATURGRENZWERTE ANWENDUNGSBEREICH 5 º C BIS 40 º C

Temperaturna granica i područje primjene

5 º C till 40 º C (41 º F till 104 º F)

GEBRAUCHSANWEISUNG BEACHTEN

Pridržavati se uputa za uporabu

CE-KENNZEICHNUNG

CE oznaka

SERBISCHE CE-KENNZEICHEN

CE oznaka

ELEKTROSCHROTT

elektronički otpad

1.2 TEHNIČKI PODACI KOLICA LIFTKAR

Vrijedi za sve modele LIFTKAR SALSAL 110SAL 140SAL 170			
Prijenosni kapacitet	110 kg	140 kg	170 kg
Maksimalna brzina uspinjanja	48 stepenica/min	35 stepenica/min	29 stepenica/min
Maksimalna visina stepenice	210 mm		
Autonomija (maks.) korake gore-dolje	cca 2000 koraka		

2 ELEMENTI ZA RUKOVANJE

2.1 MODEL ERGO

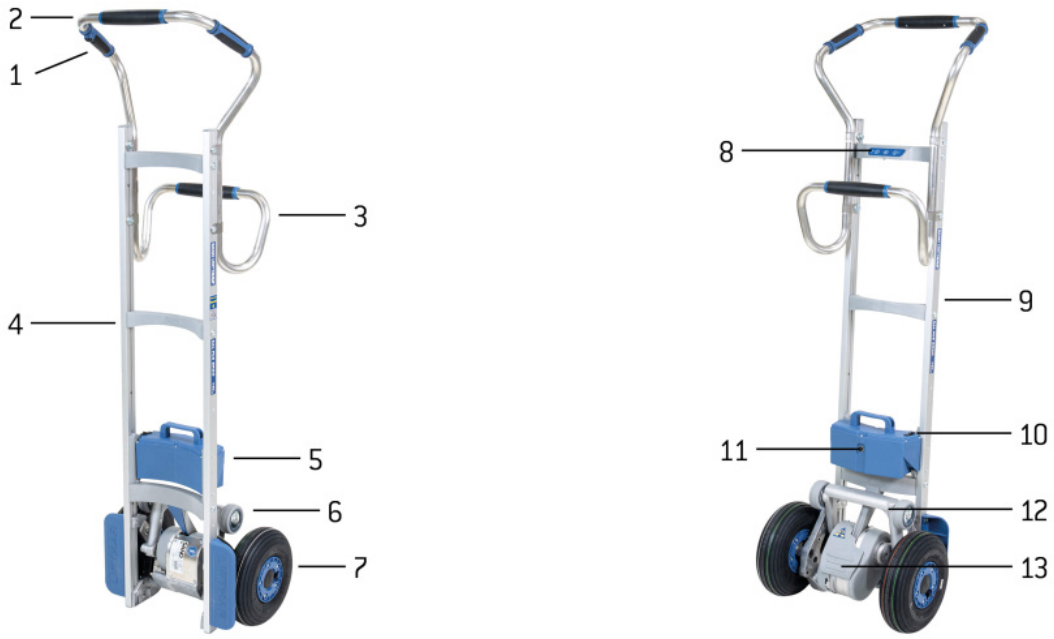

1: Gumb gore - 2: Gornja ručka - 3: Donja ručka - 4: Prečka - 5: Brzoizmjenjiva baterija - 6: Zakretna ruka - 7: Glavni kotači - 8: Lopata - 9: Upravljačka jedinica - 10: Okvir - 11: Indikator razine - 12: Sigurnosni poklopac

Pojedinačna svojstva Liftkar SAL Ergo:

- uspravno držanje i maksimalnu kontrolu
- Bačve za pivo, boce za vodu, gajbe soda, gomile guma
- Težina: 17,2 kg

2.2 MODEL UNI

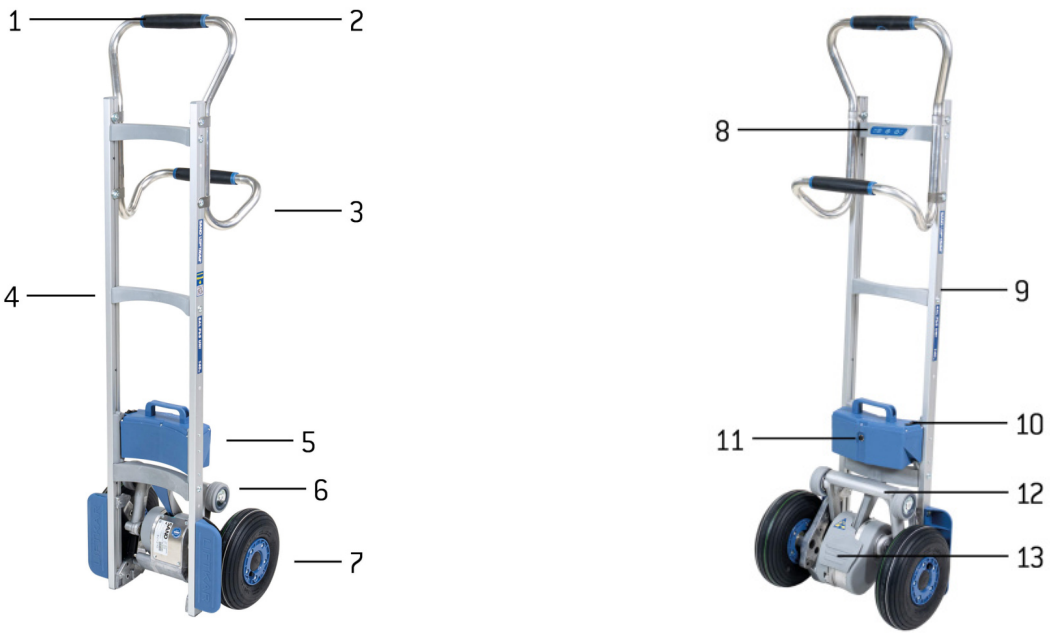

1: Gumb gore - 2: Gornja ručka - 3: Okvir - 4: Brzoizmjenjiva baterija - 5: Zakretna ruka - 6: Glavni kotači - 7: Lopata - 8: Upravljačka jedinica - 10: Donja ručka - 11: Indikator razine - 12: Sigurnosni poklopac - 13: Podizna jedinica

Pojedinačna svojstva Liftkar SAL Uni:

- Lagani svestrani uređaj za veća opterećenja
- Fotokopirni papir, posude za rublje, ormari, rola roba
- Težina: 16,7 kg

2.3 MODELL DR-PISTOL





1: Taster Aufwärts - 2: Oberer Griff - 3: Unterer Griff - 4: Sprosse - 5: Schnellwechselakku - 6: Schwingarm - 7: Haupträder - 8: Bedieneinheit - 9: Rahmen - 10: Hauptschalter - 11: Ladekontakt - 12: Hubeinheit - 13: Sicherheitsklappe

Individuelle Eigenschaften des Liftkar SAL Dr-Pistol:

- der leichte Allrounder für höhere Lasten
- Kopierpapier, Wäschecontainer, Schränke, Rollenware
- Gewicht: 16,8 kg (ohne Schaufel und Schaufelblock)
- für 110kg oder 140kg Lasten erhältlich

2.4 MODEL FOLD





1: Gumb gore - 2: Gornja ručka - 3: Ručka poprečne cijevi - 4: Okvir - 5: Poluga za fiksiranje - 6: Brzoizmjenjiva baterija - 7: Zakretni dio - 8: Glavni kotači - 9: Lopata - 10: Upravljačka jedinica - 11: Indikator razine - 12: Sigurnosni poklopac - 13: Podizna jedinica

Individualne značajke LIFTKAR Pro FOLD:

- Sklopiva varijanta modela, stane u svaki prtljažnik
- Perilice rublja, strojevi za brušenje podova, plinske boce
- Težina: 17,3 kg (bez lopate i bloka lopate)

2.5 MODEL FOLD-L





1: Gumb gore - 2: Gornja ručka - 3: Okvir - 4: Poluga za fiksiranje - 5: Donja ručka - 6: Brzoizmjenjiva baterija - 7: Zakretni dio - 8: Glavni kotači - 9: Lopata - 10: Ručka poprečne cijevi - 11: Upravljačka jedinica - 12: Okvir - 13: Indikator razine - 14: Sigurnosni poklopac - 15: Podizna jedinica

Pojedinačna svojstva LIFTKARS FOLD-L:

- Varijanta sklopivog modela s višim osnovnim okvirom
- Veliki hladnjaci, vrata, prozori, kuhinjske ploče, pločice
- Težina: 18,4 kg

2.6 MODELL FOLD-L DOLLY KICK-OUT





1: Taster Aufwärts - 2: Oberer Griff - 3: Griff Querrohr - 4: Dolly Kick-out Fixierung - 5: Dolly Kick-out - 6: Sprosse - 7: Schnellwechselakku - 8: Schwingarm - 9: Haupträder - 10: Feststellhebel - 11: Bedieneinheit - 12: Rahmen - 13: Hauptschalter - 14: Ladekontakt - 15: Hubeinheit - 16: Sicherheitsklappe

Individuelle Eigenschaften des SAL FOLD-L Dolly Kick Out:

- faltbare Modellvariante mit höherem Grundrahmen
- ausklappbares Dolly Kick-out Stützradsystem
- Großkühlschränke, Türen, Fenster, Küchenplatten, Fliesen
- Gewicht: 24,5 kg (ohne Schaufel und Schaufelblock)

2.7 ZAKRETNI ZGLOB (FOLD / FOLD-L)

Potrebno trenje na zakretnom zglobu postiže se višestrukim tarnim lamelama, koje se istovremeno pritiskaju na lijevoj i desnoj strani. To stvara stabilan spoj postignut silom. Sila ruke dovoljna je za zatezanje, ali fiksator mora biti čvrsto zategnut za sigurnu vožnju.

Pravilo: Fiksator je dovoljno zategnut kada teret možete samostalno naginjati iz stojećeg položaja.

> **SIGURNOSNA NAPOMENA**
> Za teška opterećenja (preko 100 kg) još čvršće zategnite fiksator.

2.8 UPRAVLJAČKA JEDINICA

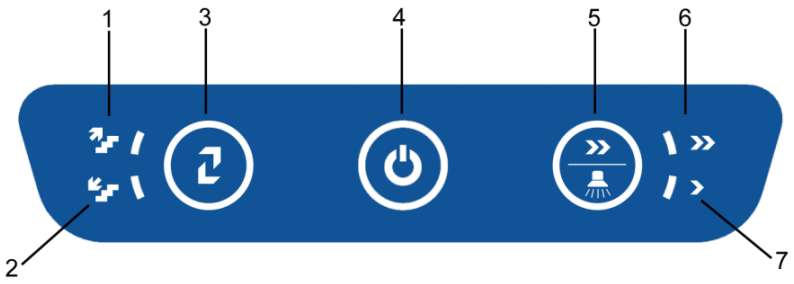

1: Indikator Gore - brzo - 2: Indikator Dolje - 3: Tipka dolje/gore - 4: Tipka ON/OFF/prikaz statusa - 5: Tipka za brzinu / svjetlo za stepenice - 6: Prikaz brzine - 7: Prikaz brzine – sporo

2.8.1 GUMB ZA PENJANJE/SPUŠTANJE

Ovaj gumb prebacuje LIFTKAR u način rada za penjanje ili spuštanje – svaki put kada ga kratko pritisnete.

2.8.2 TIPKA ON/OFF (UKLJUČIVANJE/ISKLJUČIVANJE) – INDIKATOR

- **Svijetli zeleno:** LIFTKAR je uključen. (U načinu rada prema gore, aktivna je tipka u ručki. Podizni mehanizam uključuje se pritiskom na tipku, a zaustavlja se njenim otpuštanjem – pogledajte i poglavlje Rad 4.1)
- **Stalno svijetli crveno:** LIFTKAR je u načinu rada za spuštanje i potporni kotači se pomiču (brzo) u položaj za spuštanje (traje maksimalno 0,5 sekundi – vidjeti i poglavlje Rad 4.2)
- **Treperi crveno:** LIFTKAR je preopterećen. (Ovo treptanje traje oko 3 sekunde, a zatim se gasi – vidjeti i poglavlje Rad 4.3.3)
- **Svijetli naizmjenično crveno i zeleno:** Akumulator je gotovo prazan i hitno ga treba napuniti. Preporučuje se da se spustite i promijenite akumulator ili ga napunite priloženim brzim punjačem.

2.8.3 FUNKCIJA ZVUČNOG SIGNALIZATORA

Ova funkcija posebno je zanimljiva za prijevoz na javnim površinama (mnogo ljudi) kao funkcija za upozoravanje.

Aktiviranje funkcije zvučnog signalizatora: Uključite uređaj i držite pritisnutu tipku za uključivanje/isključivanje oko 30 sekundi dok ne čujete zvučni signal. Ponavljajući zvučni signal tada se čuje tijekom cjelokupnog trajanja vožnje kolica.

Deaktiviranje funkcije zvučnog signalizatora: Uključite uređaj i držite pritisnutu tipku za uključivanje/isključivanje oko 30 sekundi dok ne čujete zvučni signal. Uređaj zatim nastavlja vožnju bez ponavljanja zvučnog signala.

2.8.4 SKLOPKA BRZINE

Sklopkom brzine može se birati između velike i niske brzine – samo pri penjanju. (U načinu rada za spuštanje, brzina spuštanja je fiksna kako bi se uvijek omogućilo optimalno kočenje – vidjeti i poglavlje Rad [4.2])

Mala brzina preporučuje se za uhodavanje, kod velikih opterećenja i zahtjevnih situacija.

Osvjetljenje stepenica aktivira se pritiskom na tipku za brzinu oko 10 sekundi.

2.9 GUMB ZA PENJANJE NA RUČKI

Ovaj gumb aktivan je samo u načinu za penjanje te služi za uključivanje i isključivanje mehanizma za podizanje.

2.10 SIGURNOSNA ZAKLOPKA

Prilikom naginjanja tereta potrebno je poduprijeti kolica nogom. Kod standardnih kolica za vreće za to se koristi osovina. Kod kolica LIFTKAR SAL za to se može koristiti zakretna ruka s potpornim kotačima, kotač ili pogonska jedinica. Sigurnosna zaklopka postavljena je tako da zakretna ruka u ovom slučaju ne može stisnuti vašu nogu. Ako nogom pritisnete donji dio zaklopke, sve funkcije će se zaustaviti.

> **SIGURNOSNA NAPOMENA:**
> Kako biste izbjegli bilo kakav rizik: uključite tek nakon naginjanja tereta.

2.11 HAUPTSCHALTER

Der Hauptschalter befindet sich am Schnellwechselakku. Über den Hauptschalter wird die ganze Stromversorgung sicher abgeschaltet. Ein versehentliches Einschalten mit dem Taster P ist nicht mehr möglich.

2.12 ISKLJUČIVANJE

Isključivanje omogućava:

- Uklanjanje brzoizmjenjivog akumulatora (vidjeti poglavlje 3)
- Pritisnite tipku ON/OFF dulje od 3 sekunde
- Prolaskom vremena: nakon otprilike 10 minuta LIFTKAR sam se isključuje.

Vađenje akumulatora daje veći stupanj sigurnosti od istekom vremena, jer se gumb ON/OFF može nehotično dodirnuti.

3 UMETANJE I VAĐENJE BRZOIZMJENJIVOG AKUMULATORA

SCHNELLWECHSELAKKU - LITHIUM AKKU
PRIJE PRVE UPORABE NAPUNITE BATERIJU

3.1 UMETANJE AKUMULATORA

- Prvo umetnite akumulator između vodilica u okviru.
- Laganim zamahom pritisnite akumulator prema dolje. Akumulator će škljocnuti.
- Vaš LIFTKAR je spreman za rad.

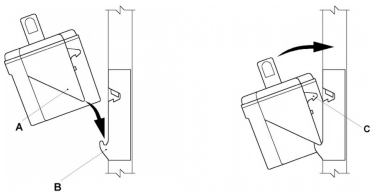

3.2 VAĐENJE AKUMULATORA

- Povucite ručicu za zaključavanje akumulatora
- Izvucite akumulator prema gore iz vodilica akumulatora.

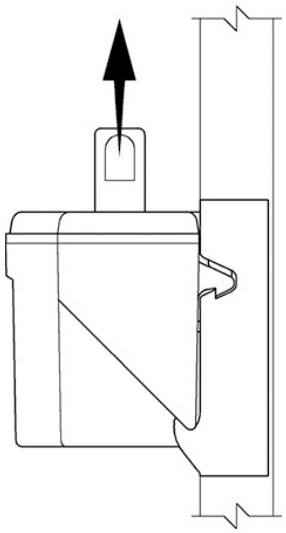

4 RAD

4.1 PENJANJE NA STEPENICAMA

Umetnite akumulator, pritisnite tipku ON/OFF dok ne svijetli stalno zeleno. LIFTKAR je sada u načinu rada za penjanje.

Pritiskom na gumb za penjanje u ručki pokreće se zakretna ruka s potpornim kotačima i LIFTKAR se podiže na sljedeću stepenicu. To se ponavlja do otpuštanja gumba.

VAŽNO:
Čim glavni kotači dođu na sljedeću stepenicu, uvijek ih odmah povucite do penjanja na sljedeću stepenicu. Najbolje je kolica stalno držati u pokretu.

Ako pri uspinjanju LIFTKAR **držite previše plitko**, potporni kotači dodiruju rub stepenice odozdo prije nego što stvarno nalegnu (**samo na otvorenim stepenicama**). U ekstremnim slučajevima dolazi do velikog pritiska na potporne kotače te se jedinica za podizanje isključuje (Resetiranje tipkom ON/OFF).

4.2 SPUŠTANJE NIZ STEPENICE

Umetnite akumulator ako to već niste učinili. Pritisnite tipku ON/OFF. Tipkom gore/dolje prebacite na način rada prema dolje. LIFTKAR je sada u načinu rada za spuštanje i zakretna ruka s potpornim kotačima polako i automatski pomiče se u položaj za spuštanje (vidjeti crtež).

Gumb za penjanje u ručki sada je izvan funkcije.

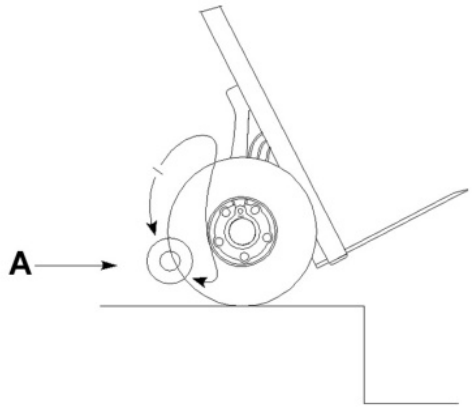

A: donji položaj

Sada se možete spustiti niz stepenice i LIFTKAR se kočenjem spušta na sljedeću stepenicu.

Kada glavni kotači nalegnu na stepenicu, zakretna ruka s potpornim kotačima automatski se zakreće u položaj za spuštanje. Tijekom tog kratkog vremena, indikator statusa postaje crven, a zakretna ruka ubrzava do maksimalne brzine.

VAŽNO:

Držite glavne kotače natrag prema stepenici dok statusno svjetlo ponovno ne postane zeleno. Tako se postiže položaj za spuštanje i možete ponovno nastaviti.

Pri slabom opterećenju ili ako vozač previše zadržava LIFTKAR, zakretna ruka polako će se pomaknuti u položaj za spuštanje bez ubrzanja.

Neposredno prije nego što zakretna ruka dosegne položaj za spuštanje, potporni kotači dodiruju gornji rub stepenice i podižu LIFTKAR oko 10 mm. To je normalno i iskusni vozači koriste ga kao znak za nastavak vožnje. Zapravo, možete nastaviti voziti čim potporni kotači dotaknu tlo. Tada nastaje tečno, kontinuirano kretanje niz stepenice.

U slučaju zatvorenih stepenica s uskim korakom, na primjer na uskim spiralnim stubištima u zatvorenom, potporni kotači mogu udariti o stepenicu i LIFTKAR se može pomaknuti naprijed za maksimalno 8 do 9 cm. To je također normalno, jer je LIFTKAR ionako spreman za ponovno kretanje.

LIFTKAR SAL jedina su pogonjena transportna kolica za stepenice na kojima rukovatelj ne mora pritisnuti gumb ni sklopku prilikom spuštanja.

4.3 NA ŠTO TREBA PAZITI

4.3.1 NERAVNOTEŽA

Kada se uspinjete, ravnoteža opterećenja mijenja se prilično brzo, odnosno čim potporni kotači dotaknu nalegnu na podlogu. Osobito mala opterećenja uzrokuju povlačenje prema naprijed. Vozači se brzo naviknu na ovo naglo povlačenje kojeg kompenziraju „potpomaganjem“ pri podizanju. Naginjanje unatrag za 10° do 20° prije nego što potporni kotači dotaknu podlogu također smanjuje ovaj nagli trzaj.

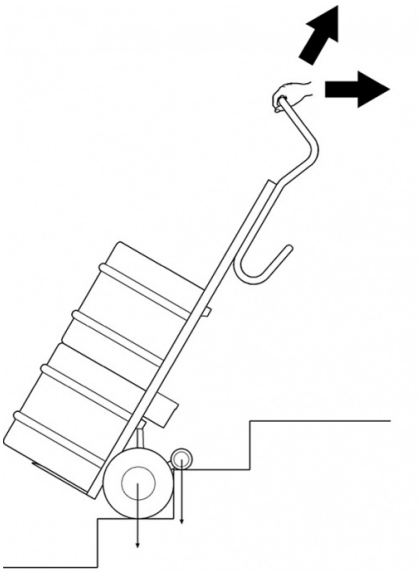

4.3.2 ZAGLAVLJIVANJE ISPOD STEPENICE

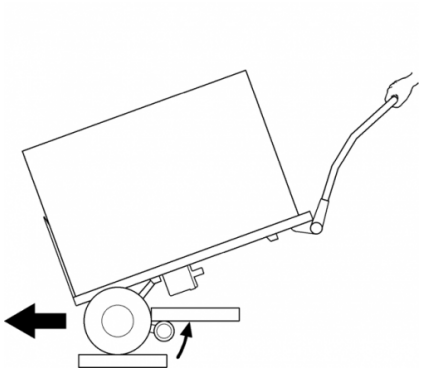

Kada se vozi u ravnoteži, potporni kotači (u načinu rada za spuštanje) obično se zaustavljaju u položaju za spuštanje – kako je opisano u dijelu 4.2. Kada se LIFTKAR položi preravno, potporni kotači neće se odmaknuti od tla. Opterećenje pritišće potporne kotače i uzrokuje ponovno pokretanje u donji položaj. Na otvorenom stubištu potporni kotači mogu se zaglaviti ispod gornje stepenice. Nikakav problem: elektronika je preopterećena, a LED zaslon treperi crveno 3 sekunde i sve što trebate učiniti je ponovno ga uključiti.

4.3.3 PREOPTEREĆENJE

U slučaju preopterećenja, pogonski motor se zaustavlja, a statusni prikaz treperi crveno 3 sekunde, a zatim se gasi. Nužno je ponovno uključivanje.

> Ako je akumulator jako ispražnjen, preopterećenje će se postići čak i pod opterećenjem nižim od navedenog kapaciteta.

4.3.4 LIFTKAR NIJE GUMENI BLOK!

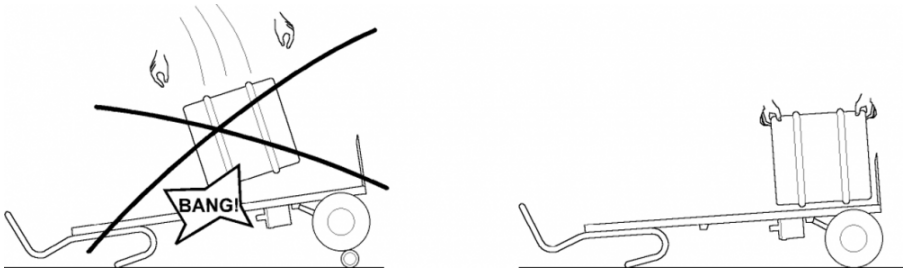

U industriji pića bačve se ponekad bacaju kamiona izravno u ručna kolica za vreće umjesto na gumeni blok ili stare gume.

To nije moguće s kolicima LIFTKAR ako su potporni kotači u položaju za spuštanje. Udarac se preko pogonske jedinice prenosi na spojnu prečku, što može dovesti do loma. S potpornim kotačima podignutima između glavnih kotača u pravilu je moguće izbacivanje bačvi, jer će tada pneumatske gume apsorbirati dio udarca, no to se ipak ne preporučuje tijekom predviđenog vijeka trajanja uređaja.

4.3.5 DIJAGONALNO PREKO RUBA NOGOSTUPA

Uvijek se krećite ravno preko ruba nogostupa ili drugog sličnog rubnika. To će spriječiti oštećenje pogonske jedinice.

4.3.6 KRETANJE SPIRALNIM STEPENICAMA

Obratite pozornost na sljedeće kada se krećete spiralnim stepenicama:

Prilikom uspinjanja, kolica se kreću prema unutra – rješenje:
Kada se uspinjete, krenite s vanjske strane.

Prilikom silaženja, kolica se kreću prema van – rješenje:
Kada silazite, krenite s unutarnje strane.

Ako zapnete: pomaknite se u stranu unatrag, eventualno na međupodest (ako postoji) s dubljom stepenicom.

4.3.7 OPTIMALE EINSTELLUNG DER SCHWERPUNKTLAGE

Für eine optimale Lastverteilung auf dem Treppensteiger versuchen Sie den Lastschwerpunkt ca. auf Höhe des Akkus zu legen.

Bei niedrigen, kompakten Lasten hilft es beispielsweise die Last auf eine Palette zu stellen und mit der Palette auf dem Treppensteiger zu transportieren. Damit kann der Lastschwerpunkt weiter hinauf verlagert werden.

Bei der Modellreihe FOLD stellen Sie bei niedrigen Lasten den Griffbügel nach vorne.

---

5 BRZOMJENJIVA BATERIJA

- Priloženi punjač akumulatora automatski se prebacuje na održavanje punjenja, tako da prekomjerno punjenje nije moguće.
- Ne ostavljajte brzoizmjenjivi akumulator prazan ili poluprazan. Uvijek ga odmah ponovno napunite.
- Optimalna temperatura za punjenje je 20 – 25 °C. Prehladno ili pretoplo vrijeme utječe na kapacitet.
- Za neometanu funkcionalnost, temperatura ćelije baterije uvijek mora biti iznad 0°C. Stoga preporučujemo skladištenje baterije na temperaturama između +5°C i +25°C.

		Litij-ionska baterija	Penjač stepenica
Radna temperatura	°C	0 ... +40	-10 ... +40
Temperatura punjenja	°C	0 ... +40	-

Ako akumulator nije dostatno napunjen ili se brzo prazni, ne samo da će se smanjiti brzina kolica LIFTKAR, nego i njihov kapacitet. Posljedica je ta da do preopterećenja može doći čak i s malim opterećenjem. Vidjeti poglavlje Rad [4.3.3]

Vrijeme punjenja: oko 4,5 sata ovisno o razini napunjenosti

5.1 MREŽNI PUNJAČ

Priloženi punjač izuzetno je snažan. LED zaslon jasno pokazuje status punjenja. Indikator napunjenosti pokazuje je li akumulator potpuno napunjen ili ne. Prije uporabe kolica LIFTKAR vrijedi provjeriti je li akumulator potpuno napunjen.



Status punjenja prikazan je svijetlećom LED lampicom:

- Kada LED svijetli crveno, akumulator se puni.
- Kada LED stalno svijetli zeleno, akumulator je potpuno napunjen. Punjač može ostati priključen nakon što se akumulator potpuno napuni (zeleno svjetlo) bez oštećenja akumulatora. Punjač troši minimalnu energiju u ovom stanju pripravnosti (nakon što se akumulator potpuno napuni), održavajući akumulator potpuno napunjen i produljujući mu vijek trajanja. Svi ovi faktori postižu se s pomoću elektroničkog sklopa koji kontrolira i regulira struju punjenja koju punjač šalje akumulatoru koji puni.

5.1.1 TEHNIČKI PODACI

Mrežni napon (50/60 Hz, 1,8 A (maks.): 100 do 240 V AC

Nazivna snaga (ulazna): 24 W

Napon punjenja: 24 V DC

Aritmetička struja punjenja: 2,0 A

Kontrolna oznaka: cUL, CE

SIGURNOSNE NAPOMENE

Uzmite u obzir sljedeće napomene:



- Štititi od vlage.
- Nemojte iskopčati utikač iz utičnice povlačeći kabel.
- Nemojte koristiti punjač s oštećenim kabelom ili utikačem, odmah ga zamijenite.
- Uređaj treba biti spojen izravno na napajanje i nikada se ne smije koristiti produžni kabel.
- Uređaj je samo za unutarnju uporabu i nikada se ne smije izlagati kiši.
- Kada performanse akumulatora zamjetno oslabe, vrijeme je za njegovu zamjenu.
- Punjač čuvajte na hladnom i suhom mjestu kada ga ne koristite.
- Prije umetanja ili vađenja akumulatora iz uređaja, isključite uređaj iz električne mreže.
- Upozorenje: eksplozivni plinovi. Zaštitite od vatre i iskrenja. Omogućite dobru ventilaciju tijekom punjenja.
- Tijekom punjenja akumulator mora biti na dobro prozračnom mjestu.
- Djeca ne mogu ispravno procijeniti opasnosti koje proizlaze iz električnih uređaja. Ne dopuštajte djeci niti nemoćnim osobama da se koriste električnim uređajima bez nadzora.
- Nije predviđeno da se uređajem koriste djeca ni nemoćne osobe, kao ni oni koji nemaju dovoljno znanja. Dopušteno im je ako su pod nadzorom ili su dovoljno poučeni. Djeca moraju biti pod nadzorom kako bi se zajamčilo da se ne igraju uređajem.
- Uređaj smije puniti samo akumulatore koji ispunjavaju zahtjeve EN direktiva (također moraju imati oznaku CE ili GS).

5.1.2 UPORABA U SKLADU S NAMJENOM

- Punjač je namijenjen samo za punjenje **originalnih litij-ionskih akumulatora.**

5.1.3 CE OZNAKA ZA JEDINICU ZA PUNJENJE

Jedinica za punjenje ispunjava kriterije utvrđene u direktivi o niskonaponskoj i elektromagnetskoj kompatibilnosti te je stoga označena CE znakom.

6 PRIBOR I OPCIJE

Dostupan je sve veći asortiman pribora i opcija. Na primjer, različite veličine lopate, sigurnosno remenje, automobilski punjač, drugačija visina okvira, fiksna ili sklopiva lopata. Raspitajte se kod trgovca.

7 ZBRINJAVANJE

Kolica za podizanje tereta na stepenicama LIFTKAR SAL su dugotrajan proizvod. Na kraju vijeka trajanja proizvoda, komponente ovih transportnih kolica i punjača treba pravilno zbrinuti. Obratite pozornost na pažljivo odvajanje materijala prema oznaci materijala svakog dijela.

Transportna kolica za stepenice ne sadrže opasne tvari i potpuno se recikliraju. Ploče vodiča elektronike i akumulator moraju se predati odgovarajućem postrojenju za recikliranje.

Akumulator se ne smije odlagati u kućanski otpad!
Vaš specijalizirani trgovac dostupan je ako imate bilo kakvih pitanja.

Ispravno i potpuno zbrinjavanje transportnih kolica za stepenice može obaviti proizvođač uz naknadu.

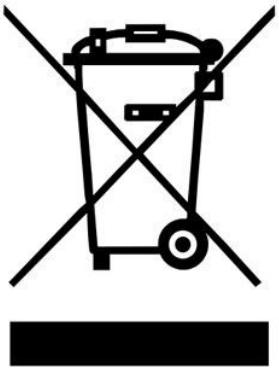

8 JAMSTVO I ODGOVORNOST

Kolica za podizanje tereta na stepenicama LIFTKAR SAL su dugotrajan proizvod. Na kraju vijeka trajanja proizvoda, komponente ovih transportnih kolica i punjača treba pravilno zbrinuti. Obratite pozornost na pažljivo odvajanje materijala prema oznaci materijala svakog dijela.

Transportna kolica za stepenice ne sadrže opasne tvari i potpuno se recikliraju. Ploče vodiča elektronike i akumulator moraju se predati odgovarajućem postrojenju za recikliranje.

Akumulator se ne smije odlagati u kućanski otpad!
Vaš specijalizirani trgovac dostupan je ako imate bilo kakvih pitanja.

Ispravno i potpuno zbrinjavanje transportnih kolica za stepenice može obaviti proizvođač uz naknadu.

8.1 JAMSTVO

Jamstveni rok za LIFTKAR SAL je 12 mjeseci od datuma kupnje te pokriva nedostatke u materijalu i obradi.

Jamstvo ne pokriva:

- dijelove koji se prirodno troše
- štete nastale kao posljedica pretjeranog opterećenja
- nasilnog oštećenja
- nedopuštene izmjene uređaja ili dodatnih dijelova

8.2 ODGOVORNOST

Kao proizvođač, SANO Transportgeräte GmbH nije odgovoran za sigurnost kolica LIFTKARS SAL u sljedećim slučajevima:

- kolica LIFTKAR SAL ne upotrebljavaju se na propisan način.
- popravke, montažu ili druge radove izvršile su neovlaštene osobe.
- ne poštuju se upute iz ovog priručnika.
- vanjski dijelovi se pričvršćuju ili spajaju na LIFTKAR SAL.
- originalni dijelovi su demontirani.
- Preporuka za obuku: Proizvođač preporučuje da obuku za rad s uređajem provede kvalificirana osoba. Odricanje od odgovornosti: Ako se preporučena obuka ne provede, proizvođač ne preuzima nikakvu odgovornost za štete na uređaju, ozljede osoba ili oštećenja imovine koje bi mogle nastati zbog nepravilnog ili pogrešnog rukovanja uređajem.

---

9 CE IZJAVA O SUKLADNOSTI / ZAŠTITA PATENTA

9.1 CE IZJAVA O SUKLADNOSTI

Tvrtka SANO Transportgeräte GmbH izjavljuje da transportna kolica za stepenice LIFTKAR SAL udovoljavaju mjerodavnim osnovnim sigurnosnim i zdravstvenim zahtjevima EZ direktive o strojevima 2006/42/EZZ, Dodatka IIA. U slučaju promjene na kolicima koju nismo odobrili, ova Izjava gubi svoju valjanost.



Ing. Jochum Bierma, generalni direktor

9.2 ZAŠTITA PATENTA

Sustav za podizanje serije SAL zaštićen je međunarodnim prijavama patenta u Europi, SAD-u i Japanu. Modularna struktura osnovnog okvira također je zaštićena patentima. Također je prijavljen patent za sklopivi sustav modela FOLD.

BILJEŠKE

KONTAKT

SANO Transportgeraete GmbH
Gewerbezeile 15
4040 Linz, Austrija

Tel.: +43 7239 51010 100
Fax: +43 7239 51010 001

office@sano.at

SANO Deutschland GmbH
Geigelsteinstraße 10
83080 Oberaudorf
Njemačka

Tel. +49 8033 / 308 96 0
Fax +49 8033 / 308 96 17
info@sano-treppensteiger.de

www.sano-treppensteiger.de

SANO UK Powered Stairclimbers Ltd.
Bristol Court, Betts Avenue
Martlesham Heath
Ipswich, Suffolk / IP5 3RY, Engleska

Tel. +44 1473 / 333 889
Fax +44 1473 / 333 742
info@sano-uk.com

www.sano-uk.com

Pridržano pravo na izmjene / LIFTKAR SAL 2022-10

www.sano.at