LIFTKAR SAL PBS

SAL PRO UNI / SAL PRO ERGO / SAL PRO FOLD / SAL PRO FOLD-L /
SAL PRO FOLD-L DOLLY KICK-OUT / SAL PRO DR-PISTOL

LIFTKAR® SAL PbS



ÜZEMELTETŐI KÉZIKÖNYV

Magyar

SANO makes life easier.

BEVEZETÉS ÉS JELLEMZŐK **3**

1 BIZTONSÁGI UTASÍTÁSOK / MŰSZAKI ADATOK **3**

1.1 Általános biztonsági utasítások 3

1.2 A LIFTKAR SAL standard modell műszaki adatai 5

2 VEZÉRLÉSEK **5**

2.1 ERGO modell 5

2.2 UNI modell 6

2.3 Modell DR-PISTOL 7

2.4 FOLD modell 7

2.5 FOLD-L modell 9

2.6 Modell FOLD-L DOLLY KICK-OUT 10

2.7 A forgócsukló (FOLD / FOLD-L) 10

2.8 Vezérlőegység 11

2.9 Felfelé haladás gombja a felső fogantyúban 12

2.10 Biztonsági lemez 12

2.11 Hauptschalter 12

2.12 Kikapcsolás 13

3 AZ AKKUMULÁTOR ÜZEMBE HELYEZÉSE ÉS ELTÁVOLÍTÁSA **14**

3.1 Az akkumulátor beszerelése 14

3.2 Az akkumulátor eltávolítása 14

4 ÜZEMELTETÉS **15**

4.1 Felfelé lépcsőzés 15

4.2 Lefelé lépcsőzés 15

4.3 Felhívjuk a figyelmet 17

5 GYORSAN CSERÉLHETŐ AKKUMULÁTOR **19**

5.1 Hálózati töltő 19

6 TARTOZÉKOK ÉS OPCIÓK **22**

7 ÁRTALMATLANÍTÁS **22**

8 SZAVATOSSÁG ÉS FELELŐSSÉG **23**

8.1 Szavatosság 23

8.2 Felelősség 23

9 CE MEGFELELŐSÉGI NYILATKOZAT / A KIALAKÍTÁS SZABADALMI VÉDELME **24**

KAPCSOLATBA LÉPNI **27**

BEVEZETÉS ÉS JELLEMZŐK

GRATULÁLUNK!

Az új LIFTKAR SAL modellel Ön egy praktikus, modulárisan tervezett kézikocsit vásárolt, melynek önsúlya csupán 16kg. A bepattintható akkumulátor beillesztésével az egyszerű kézikocsi sokoldalú eszközzé válik: egyrészt normál molnárkocsi általános használatra, vízszintes talajon, másrészt gépi hajtású lépcsőjáró fellépőkön és lépcsőkön. További jellemzőinek, pl. a széles pneumatikus gumiabroncsoknak köszönhetően (amelyek defektbiztos kivitelben is rendelkezésre állnak) a hagyományos kézi targoncákkal egyenértékűvé válik mind a szabadtéri, mind a professzionális szállítások esetén, azonban hozzáadott bónuszként lépcsőkön vagy fellépőkön is képes közlekedni.

A SAL sorozat a lépcsőzést a lehető legegyszerűbben oldja meg: A LIFTKAR csak a szükséges lépcsőfok-magasságra emelve húzza fel magát a következő lépcsőfokra. Az ereszkedés során a motor elektromos fékként működik, a rakományt "ütközés" nélkül ereszti le a következő szintre. Kialakításának köszönhetően, íves lépcsők és szűk pihenők esetén is ideális.

A LIFTKAR SAL egy mechanikus tengelykapcsolóval rendelkezik, amely megakadályozza a károsodást, ha az eszközt felfelé haladási helyzetbe tett vezérlőkkel lefelé eresztik. Az egység elektronikus túlterhelés elleni védelemmel is rendelkezik, amely megakadályozza, hogy túl nagy teherrel induljunk el a lépcsőn.

A Liftkar SAL két lépcsőző sebességfokozattal (lassú és gyors - akár 48 lépcsőfok/perc sebességgel), valamint számos modellbeállítással, emelési kapacitással és kiegészítőkkel rendelkezik.
Más szóval: profi a profiknak!

A termékinformációk, valamint a műszaki módosítások (pl. opciók, kiegészítők) frissítéséhez kérjük, regisztrálja a terméket online:
https://www.sano-stairclimbers.com/product-registration

1 BIZTONSÁGI UTASÍTÁSOK / MŰSZAKI ADATOK

1.1 ÁLTALÁNOS BIZTONSÁGI UTASÍTÁSOK

- Mindig győződjön meg róla, hogy senki sem tartózkodik a teher alatt.
- Mindig rögzítse a terhet a megfelelő hevederekkel vagy egyéb tartozékokkal.
- Mindig csúszásmentes cipőt viseljen. Bizonyos lépcsők rendkívül csúszósak lehetnek.
- Mindig acélbetétes cipőt viseljen.
- Soha ne nyúljon be kézzel az emelőszerkezetbe, ha az akkumulátor be van helyezve.
- Először gyakoroljon a Liftkar SAL eszközzel vagy teher nélkül, vagy kisebb, 25 kg-os könnyű terheléssel.
- véletlenszerű működésbe lépés megakadályozza érdekében illetve a könnyebb mozgatás végett, vegye ki az akkumulátort szállítás előtt.



HERSTELLER

Gyártó



HERSTELLUNGSDATUM

A gyártás dátuma



SERIENNUMMER

Sorszám



TROCKEN AUFBEWAHREN

Száraz helyen tárolni



TEMPERATURGRENZWERTE ANWENDUNGSBEREICH 5 º C BIS 40 º C

Hőmérsékleti határértékek Alkalmazási tartomány

5 º C till 40 º C (41 º F till 104 º F)



GEBRAUCHSANWEISUNG BEACHTEN

Kövesse a használati utasításokat



CE-KENNZEICHNUNG

CE-jelölés



SERBISCHE CE-KENNZEICHEN

Szerb CE-jelölés



ELEKTROSCHROTT

Elektronikai hulladék

1.2 A LIFTKAR SAL STANDARD MODELL MŰSZAKI ADATAI

A LIFTKARS FOLD-L egyedi tulajdonságai:			
Teherbírás	110 kg	140 kg	170 kg
Maximális mászósebesség	48 lépcsőfok/perc	35 lépcsőfok/perc	29 lépcsőfok/perc
Maximális lépcsőfok magasság	210 mm		
Autonómia (max.) lépés felfelé és lefelé	kb 2000 lépés		

2 VEZÉRLÉSEK

2.1 ERGO MODELL

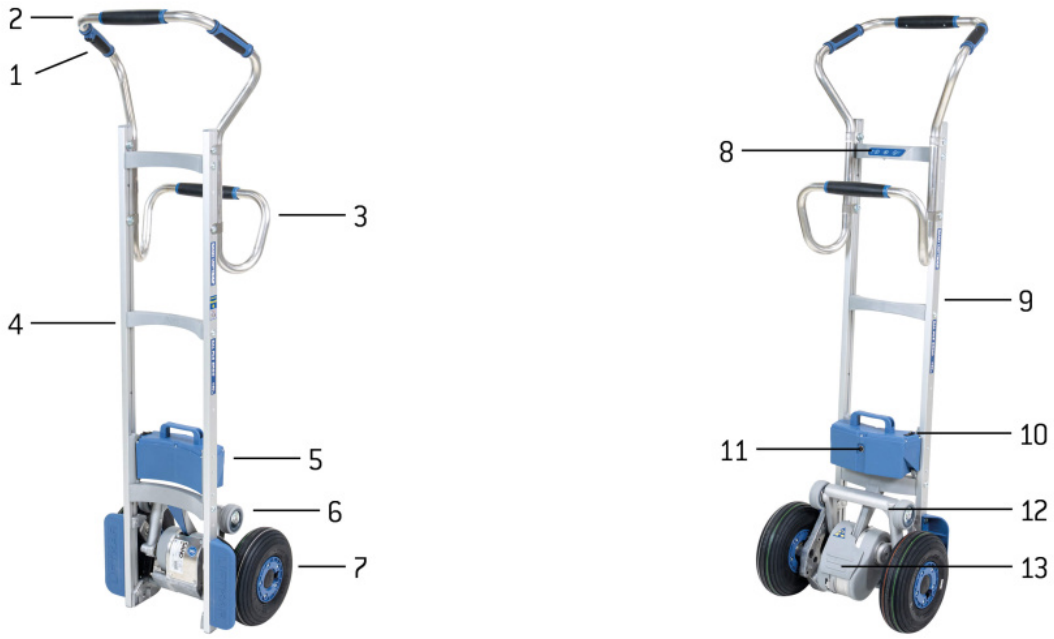

1: Fel gomb - 2: Felső fogantyú - 3: Alsó fogantyú - 4: Lógó - 5: Gyorsan cserélhető akkumulátor - 6: Lengőkar - 7: Főkerekek - 8: Vödör - 9: Vezérlőegység - 10: Keret - 11: Töltöttségi szintjelző - 12: Biztonsági féklap - 13: Emelőegység.

A Liftkar SAL Pro Ergo egyes jellemzői:

- Függőleges testtartás és maximális kontroll
- Söröshordók, vizes palackok, italos ládák, gumiabroncsok
- Súly: 17,4 kg (lapát és lapátblokk nélkül)

2.2 UNI MODELL

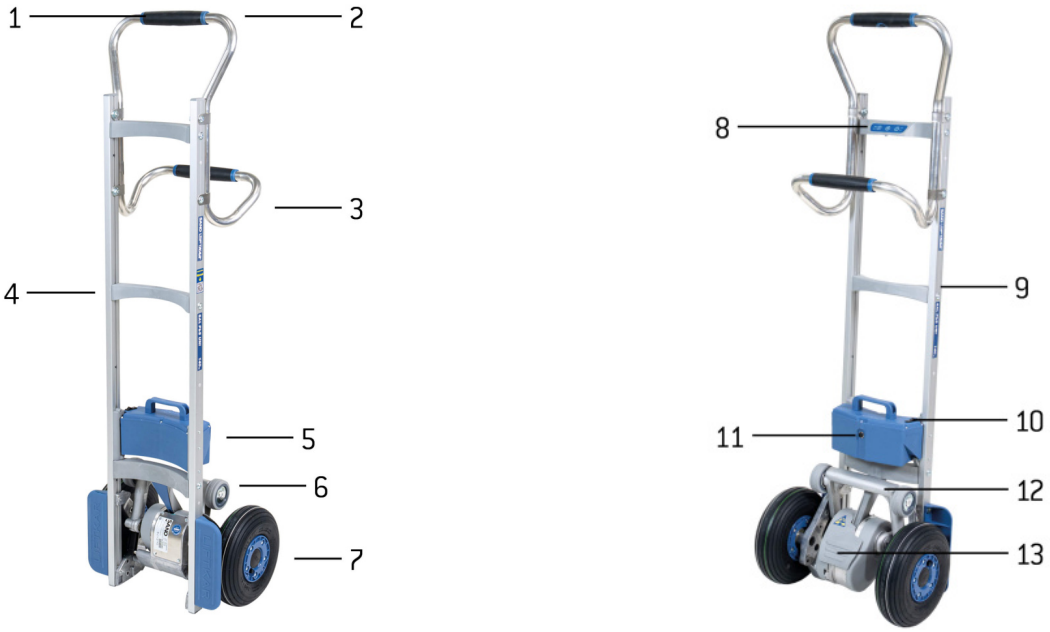

1: Felfelé gomb - 2: Felső fogantyú - 3: Keret - 4: Gyorsan cserélhető akkumulátor - 5: Lengőkar - 6: Fő kerekek - 7: Rakfelület - 8: Vezérlőegység - 9: Alsó fogantyú - 10: Akkumulátor töltöttségi szintjelző - 11: Biztonsági csappantyú - 12: Emelőegység

A Liftkar SAL Pro Uni egyes jellemzői:

- a könnyű mindenes a nehezebb terhekhez
- Másolópapír, mosodai konténerek, szekrények, göngyölegek
- Súly: 17 kg (vödör és vödörblokk nélkül)
- 110 kg-os vagy 140 kg-os terhekhez kapható

2.3 MODELL DR-PISTOL





1: Taster Aufwärts - 2: Oberer Griff - 3: Unterer Griff - 4: Sprosse - 5: Schnellwechselakku - 6: Schwingarm - 7: Haupträder - 8: Bedieneinheit - 9: Rahmen - 10: Hauptschalter - 11: Ladekontakt - 12: Hubeinheit - 13: Sicherheitsklappe

Individuelle Eigenschaften des Liftkar SAL Dr-Pistol:

- der leichte Allrounder für höhere Lasten
- Kopierpapier, Wäschecontainer, Schränke, Rollenware
- Gewicht: 16,8 kg (ohne Schaufel und Schaufelblock)
- für 110kg oder 140kg Lasten erhältlich

2.4 FOLD MODELL





1: Felfelé gomb - 2: Felső fogantyú - 3: Keresztcső fogantyú - 4: Keret - 5: Rögzítőkar - 6: Gyorsan cserélhető akkumulátor - 7: Lengő rész - 8: Fő kerekek - 9: Rakfelület - 10: Vezérlőegység - 11: Akkumulátor töltöttségi szintjelző - 12: Biztonsági csappantyú - 13: Emelőegység

A Liftkar SAL Pro DR pisztoly egyedi jellemzői:

- a legkönnyebb és leggyorsabb specialista az italipar számára
- Italos ládák, hordók, kartondobozok, rekeszek, ládák
- Súly: 16,8 kg (vödör és vödörblokk nélkül)
- 110 kg vagy 140 kg-os teherbírással rendelhető

2.5 FOLD-L MODELL





1: Fel gomb - 2: Felső fogantyú - 3: Keret - 4: Zárókar - 5: Alsó fogantyú - 6: Gyorsan cserélhető akkumulátor - 7: Lengőkar - 8: Főkerekek - 9: Vödör - 10: Keresztcső fogantyú - 11: Vezérlőegység - 12: Töltöttségi szintjelző - 13: Biztonsági féklap - 14: Emelőegység.

A LIFTKARS FOLD-L Pro egyedi jellemzői:

- Összecsukható modellváltozat magasabb alapkerettel
- Nagyméretű hűtőszekrények, ajtók, ablakok, konyhai munkalapok, csempék
- Súly: 19,5 kg (vödör és vödörblokk nélkül)

2.6 MODELL FOLD-L DOLLY KICK-OUT





1: Taster Aufwärts - 2: Oberer Griff - 3: Griff Querrohr - 4: Dolly Kick-out Fixierung - 5: Dolly Kick-out - 6: Sprosse - 7: Schnellwechselakku - 8: Schwingarm - 9: Haupträder - 10: Feststellhebel - 11: Bedieneinheit - 12: Rahmen - 13: Hauptschalter - 14: Ladekontakt - 15: Hubeinheit - 16: Sicherheitsklappe

Individuelle Eigenschaften des SAL FOLD-L Dolly Kick Out:

- faltbare Modellvariante mit höherem Grundrahmen
- ausklappbares Dolly Kick-out Stützradsystem
- Großkühlschränke, Türen, Fenster, Küchenplatten, Fliesen
- Gewicht: 24,5 kg (ohne Schaufel und Schaufelblock)

2.7 A FORGÓCSUKLÓ (FOLD / FOLD-L)

A forgócsuklóhoz szükséges súrlódást több súrlódó tárcsa biztosítja, amelyek a bal és a jobb oldalon egyszerre nyomódnak össze. A reteszt megfelelően meg kell húzni, hogy használat közben elkerülhető legyen mozgás.

Szabály: A retesz akkor van megfelelően megszorítva, ha egyetlen kezelő függőleges helyzetből hátra tudja dönteni a terhet bármilyen fogantyúmozgatás nélkül.

> **BIZTONSÁGI UTASÍTÁS**
> Nehéz (100 kg-nál nagyobb) terhek esetén győződjön meg arról, hogy a retesz különösen erősen meg legyen húzva.

2.8 VEZÉRLŐEGYSÉG

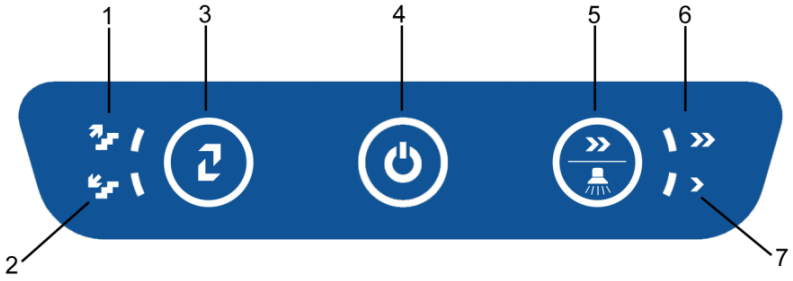

1: Kijelző felfelé - 2: Kijelző lefelé - 3: Fel/Le gomb - 4: ON/OFF gomb / állapotjelző - 5: Sebesség gomb / lépcsőfény - 6: Megjelenítési sebesség gyors - 7: Megjelenítési sebesség lassú

2.8.1 GOMB FELFELÉ / LEFELÉ HALADÁSHOZ

Röviden nyomja meg a gombot a LIFTKAR SAL felfelé vagy lefelé haladó módba való átkapcsolásához.

2.8.2 ON/OFF GOMB / ÁLLAPOTJELZŐ

- **Zölden világít:** A LIFTKAR be van kapcsolva. (Felfelé módban a fogantyúban lévő gomb aktív. Az emelőszerkezet a gomb megnyomásakor bekapcsol, elengedésekor pedig megáll - lásd még a Kezelés 4.1 fejezetet)
- **Folyamatos piros:** A LIFTKAR SAL lefelé haladó üzemmódban van, és a támasztó kerekek (gyorsan) mozognak ereszkedő helyzetbe (legfeljebb 0,5 másodpercet vesz igénybe - lásd még a 4.2 fejezetet).
- **Villogó piros:** A LIFTKAR túlterhelt. (3 másodpercig villog és kialszik - lásd még a 4.3.3 Üzemeltetés fejezetet)
- **Pirosan és zölden váltakozva világít:** Az akkumulátor lemerülőben van, és sürgősen le kell kötni. Javasoljuk, hogy menjen le a lépcsőn, és cserélje ki az akkumulátort, vagy töltse fel a mellékelt gyorstöltővel.

2.8.3 HANGJELZÉS

Ez egy figyelmeztető funkció a közterületen történő szállítás esetén.

A hangjelzés funkció aktiválása: Kapcsolja be a készüléket, és tartsa lenyomva a be/ki gombot körülbelül 30 másodpercig, amíg sípolást nem hall. Az ismétlődő sípolás az eszköz útjának teljes időtartama alatt megmarad.

A hangjelzés funkció deaktiválása: Kapcsolja be a készüléket, és tartsa lenyomva a be/ki gombot körülbelül 30 másodpercig, amíg sípolást nem hall. A készülék ezután ismétlődő sípolás nélkül folytatja működését.

2.8.4 SEBESSÉGKAPCSOLÓ

Használja a sebességkapcsolót a nagy vagy kis sebesség kiválasztásához - ez csak felfelé haladó módban használható. (Lefelé haladó üzemmódban az ereszkedési sebesség olyan állandó értékre van állítva, mellyel biztosított az optimális fékezés - lásd még a 4.2 Üzemeltetés fejezetet)

Kis sebesség használata ajánlott: gyakorláshoz, illetve nagy terhelés és kényelmetlen helyek esetén.

A lépcsővilágítás a sebesség gomb kb. 10 másodperces lenyomásával aktiválható.

2.9 FELFELÉ HALADÁS GOMBJA A FELSŐ FOGANTYÚBAN

Ez a gomb csak a felfelé haladás üzemmódban aktív, az emelő mechanizmus be- és kikapcsolására szolgál.

2.10 BIZTONSÁGI LEMEZ

A rakomány megdöntésekor a billentéshez szükség lehet a láb használatára. Normál esetben a hagyományos molnárkocsi tengelyét használják erre a célra. A LIFTKAR SAL esetén a támasztókerekek lengőkarját, valamelyik kereket vagy a meghajtó egységet lehet a lábbal való megtámasztáshoz használni. A biztonsági lemez úgy van felszerelve, hogy megakadályozza a láb beakadását a lengőkarba. Ha a lemez alsó részét a lábával megnyomja, minden funkció leáll.

BIZTONSÁGI UTASÍTÁSOK:
Minden kockázatot elkerülhet, ha csak a rakomány megdöntése után kapcsolja be az eszközt.

2.11 HAUPTSCHALTER

Der Hauptschalter befindet sich am Schnellwechselakku. Über den Hauptschalter wird die ganze Stromversorgung sicher abgeschaltet. Ein versehentliches Einschalten mit dem Taster P ist nicht mehr möglich.

2.12 KIKAPCSOLÁS

Az akkumulátor által biztosított áramellátás megszűnik:

- Az akkumulátor eltávolításával
- Nyomja meg az ON/OFF gombot 3 másodpercnél hosszabb ideig
- 10 perc elteltével automatikusan



Akkumulátor eltávolítása nagyobb biztonságot nyújt, az időzítővel történő kikapcsolás, mivel a ON/OFF gombot véletlenül meg lehet nyomni.

3 AZ AKKUMULÁTOR ÜZEMBE HELYEZÉSE ÉS ELTÁVOLÍTÁSA

SCHNELLWECHSELAKKU - LITHIUM AKKU
ELSŐ HASZNÁLAT ELŐTT TÖLTSE FEL AZ AKKUMULÁTORT

3.1 AZ AKKUMULÁTOR BESZERELÉSE

- Először helyezze be az akkumulátort a keretben lévő vezetők közé.
- Enyhe lendülettel nyomja le az akkumulátort. Az akkumulátor kattan egyet.
- A LIFTKAR készen áll a használatra.

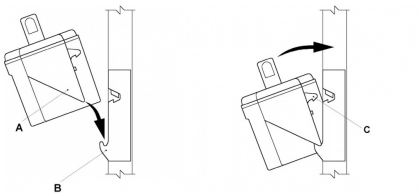

3.2 AZ AKKUMULÁTOR ELTÁVOLÍTÁSA

- Húzza meg az akkumulátor rögzítő kart
- Húzza ki az akkumulátort az akkumulátorvezetőkből.

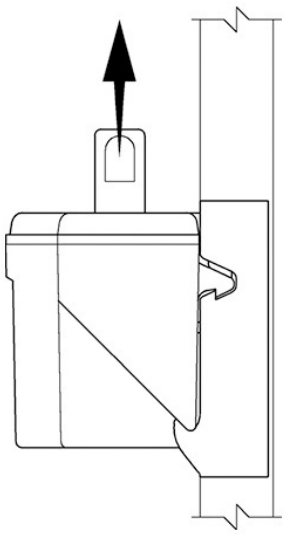

4 ÜZEMELTETÉS

4.1 FELFELÉ LÉPCSŐZÉS

Helyezze be az akkumulátort, nyomja meg az ON/OFF gombot, amíg folyamatosan zölden nem kezd világítani.

A LIFTKAR most felfelé haladó módban van.

Ha megnyomja a felső fogantyúban található (Q) gombot, akkor a támasztókerekek működésbe lépnek, és a LIFTKAR-t felemelik a lépcsőfokon egészen addig, amíg a gombot fel nem oldja.

FONTOS:

Minden ciklus során, amint a fő kerekek megérkeznek a következő lépcsőfokra, azonnal húzza hátra a LIFTKAR-t, amíg az el nem éri a következő lépcsőfokot.

Ha túl lapos szögben tartja a LIFTKAR-t, előfordulhat, hogy a támasztókerekek beszorulnak. Ez túlzott nyomást eredményezhet a meghajtóegységen, ami túlterhelési módba kerül, és leáll. ("Reset" ON/OFF gombbal).

4.2 LEFELÉ LÉPCSŐZÉS

Helyezze be az akkumulátort, ha még nem tette meg. Nyomja meg az ON/OFF gombot. Váltson lefelé módba a fel/le gombbal. A LIFTKAR most lefelé haladó üzemmódban van, és a támasztókerekek automatikusan ereszkedő pozícióba kerülnek.

A felfelé haladás gombja most nem működik.

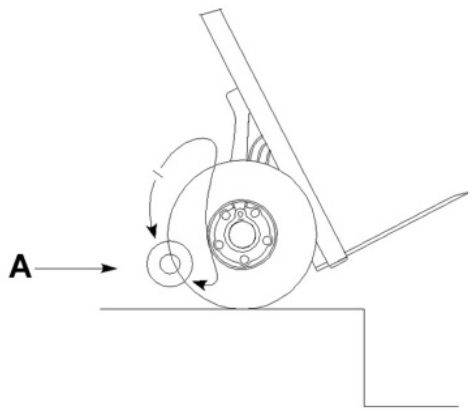

A: alsó pozícióban

Amikor a támasztókerekek ereszkedő pozícióban vannak, a LIFTKAR-t át lehet gördíteni a lépcsőfok szélén, és a támasztókerekek szabályozott körülmények között leengedik az eszközt a következő lépcsőfokra. Amikor a fő kerekek leérkeznek az alsó fokra, a támasztókerekek automatikusan ereszkedő pozícióba fordulnak, hogy a következő lépcsőfokra le lehessen lépni. Mindez kb. fél percen belül lezajlik.

Az ereszkedő mozgás alatt a jelzőfény folyamatos piros színre vált. Ez alatt a rövid idő alatt az állapotjelző pirosan világít, és a lengőkar a maximális sebességre gyorsul.

FONTOS:

Tartsa a fő kerekeket vissza a lépcsőfokokhoz, amíg az állapotjelző újra zölden nem világít. Ezután eléri a lefelé irányuló pozíciót, és ismét felfelé hajthat.

Ha csak könnyű rakományt szállítanak, vagy ha a kezelő túlságosan hátratolja a LIFTKAR-t, a lengőkar csak lassan mozog lefelé.

Mielőtt a felfüggesztő kar eléri az ereszkedő pozíciót, a támasztókerekek elérik a lépcső felső szélét, és nagyjából 10 mm-rel megemelik a LIFTKAR-t. Ez normális, és tapasztalt üzemeltetők a haladás jelzéseként használják. Valójában előfordulhat, hogy már akkor előrelép, amikor a támasztókerekek még érintkeznek a padlóval. Ez egyenletes, folyamatos lefelé lépcsőző mozgást eredményez.

Zárt lépcsőházak és rövid lépcsőfokok esetén, például keskeny, kör alakú lépcsők belső ívén, a támasztókerekek hozzáérhetnek a lépcsőfokokhoz, és a LIFTKAR kb. 8-9 cm-t mozoghat előre. Ez szintén normális, hiszen a LIFTKAR utána mindenképp készen áll a további előrehaladásra.

Az összes többi lépcsőjárótól eltérően itt az ereszkedéshez az üzemeltetőnek nem kell irányítania az elektronikát, mert a támasztókerekek ezt automatikusan megteszik helyette.

4.3 FELHÍVJUK A FIGYELMET

4.3.1 EGYENSÚLY

Felfelé haladáskor a rakomány egyensúlya megváltozik amint a támasztókerekek megkezdik a teher emeléset. A kezelők gyorsan hozzászoknak ehhez, és kompenzálni tudják a fogantyú megdöntésével. Kezdetben, mielőtt ez a művelet automatikussá nem válna, ügyelni kell annál a pontnál, ahol felfelé haladás közben a támasztókerék átveszik a terhet. Van a gépnek egy előrehaladó mozgása, melyet könnyen kompenzálni lehet a fogantyú hátrabillentésével.
Mielőtt a támasztókerekek megkezdenék az emelést, egy 10-20°-os hátradöntéssel ki lehet küszöbölni a nagyobb előremozdulást.

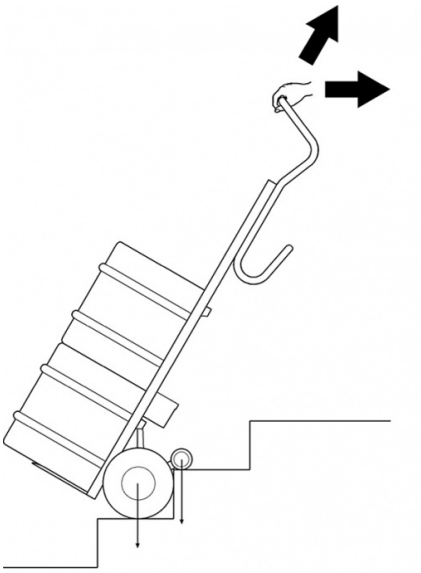

4.3.2 LÉPCSŐFOKBA BEAKADÁS

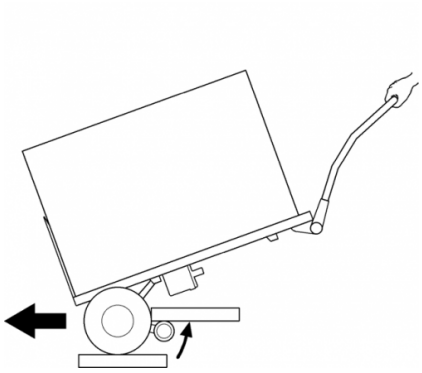

Normális üzemi körülmények között, ha a terhelés jól kiegyensúlyozott pozícióban van, a mozgó támasztókar mindig távol van a felső lépcsőfok alsó részétől. Ha a LIFTKAR túlzottan hátra van fektetve, a tartókar beleütközik a fellépőbe, amin éppen van, ami miatt befordul a felső fellépő alá. Az elektronika túlterhelési módba kerül, a visszaállítására lesz szükség.

4.3.3 TÚLTERHELÉS

Túlterhelés esetén a hajtómotor leáll, és az állapotkijelző 3 másodpercig pirosan villog, majd kialszik. Újbóli bekapcsolás szükséges.

Az akkumulátor lemerülése után az egység túlterhelés üzemmódba kerül, még a megadott kapacitás alatti terhelések esetén is.

4.3.4 A LIFTKAR NEM GUMISZŐNYEG

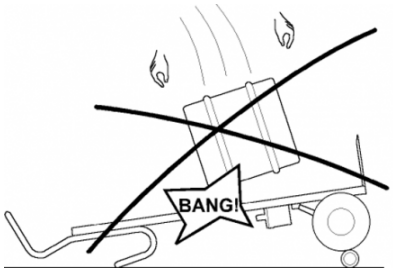

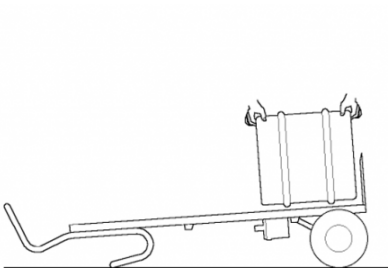

Az italgyártásban a hordókat néha gumiszőnyeg vagy régi gumiabroncs helyett a teherautóról közvetlenül a kézikocsira dobják.

Ez nem lehetséges a LIFTKAR esetében, ha a támasztókerekek az ereszkedő pozícióban vannak. Az ütközés ereje a meghajtóegységen keresztül az összekötő rúdra továbbítódik, ami törést eredményezhet. Ha a fő kerekek között a támasztókerekek fel vannak emelve, a hordók kézikocsira dobása elvben lehetséges, mert a pneumatikus gumiabroncsok elnyelik az ütközés egy részét, azonban ez nem ajánlott, mivel negatív hatással van az élettartamra.

4.3.5 NEM LÉPCSŐFOKOKRA MERŐLEGES HALADÁS

Nem lépcsőfokokra merőleges haladás a meghajtóegység alsó részének sérüléséhez vezethet.

4.3.6 ÍVES LÉPCSŐN VALÓ MOZGÁS

Ha íves lépcsőn kell haladnia, kérjük, vegye figyelembe a következőket:

Felfelé haladáskor a LIFTKAR (vagy bármely más kézikocsi) hajlamos a lépcső belső íve felé mozdulni (bármely lépcsőfok néhány cm-rel keskenyebb az ív nagyságától függően).
Ezért amennyire csak lehet, az ív külső részén kezdje meg a fellépcsőzést.

Lefelé haladáskor a LIFTKAR hajlamos a lépcső külső íve felé mozdulni.
Ezért amennyire csak lehet, az ív legbelső részén kezdje meg a lelépcsőzést.

Azonban ha az íves lépcső még mindig túl keskeny, megfordítással el lehet mozdulni oldalirányban, lehetőleg az egyik szélesebb lépcsőfokon.

4.3.7 OPTIMALE EINSTELLUNG DER SCHWERPUNKTLAGE

Für eine optimale Lastverteilung auf dem Treppensteiger versuchen Sie den Lastschwerpunkt ca. auf Höhe des Akkus zu legen.

Bei niedrigen, kompakten Lasten hilft es beispielsweise die Last auf eine Palette zu stellen und mit der Palette auf dem Treppensteiger zu transportieren. Damit kann der Lastschwerpunkt weiter hinauf verlagert werden.

Bei der Modellreihe FOLD stellen Sie bei niedrigen Lasten den Griffbügel nach vorne.

---

5 GYORSAN CSERÉLHETŐ AKKUMULÁTOR

- A töltő automatikusan átkapcsol a mérsékelt töltésre, így a túltöltés nem lehetséges.
- Ne hagyja az akkumulátort lemerítve vagy félig lemerült állapotban. Használat után azonnal töltse fel.
- A töltés optimális hőmérséklete 20-25°C. A túl hideg vagy túl meleg környezet negatív hatást gyakorol a kapacitásra.
- A korlátlan működés érdekében az akkumulátor cellahőmérsékletét mindig 0 °C felett kell tartani. Ezért javasoljuk, hogy az akkumulátort +5°C és +25°C között tárolja.

		Lítium-ion akkumulátor	Lépcsőmászó
Üzemi hőmérséklet	°C	0 ... +40	-10 ... +40
Töltési hőmérséklet	°C	0 ... +40	-

Ha az akkumulátor nem lett teljesen feltöltve, vagy túl gyorsan veszít a töltésből, akkor ez nem csak a LIFTKAR sebességét, hanem a kapacitását is csökkenti. Ennek következtében túlterhelési üzemmódba válthat, még könnyű rakomány esetén is. Lásd Üzemeltetés 4.3.3.

Töltési idő: kb. 4,5 óra töltöttségi szinttől függően

5.1 HÁLÓZATI TÖLTŐ

A mellékelt töltő rendkívül nagy teljesítményű. A LED-kijelző egyértelműen mutatja a töltés állapotát. A töltöttségjelző mutatja, hogy az akkumulátor teljesen fel van-e töltve vagy sem. A LIFTKAR használata előtt érdemes ellenőrizni, hogy az akkumulátor teljesen fel van-e töltve.



A töltés állapotát egy világító LED jelzi:

- Ha a LED folyamatosan pirosan világít, az akkumulátor töltése folyamatban van.
- Ha a LED folyamatosan zölden világít, az akkumulátor teljesen fel van töltve. A töltő az akkumulátor teljes feltöltése (zöld fény) után is csatlakoztatva maradhat anélkül, hogy az akkumulátor károsodna. A töltő ebben a készenléti üzemmódban (az akkumulátor teljes feltöltése után) minimális energiát fogyaszt, így az akkumulátor teljesen feltöltve marad, és meghosszabbodik az élettartama. Mindezek a tényezők egy elektronikus kapcsoló segítségével valósulnak meg, amely vezérli és szabályozza a töltőből a töltendő akkumulátorhoz küldött töltőáramot.

5.1.1 MŰSZAKI ADATOK

Hálózati feszültség (50/60 Hz, 1,8 A (max.)): 100-240 V AC

Névleges teljesítmény (bemeneti): 24 W

Töltési feszültség: 24 V DC

Aritmetikai töltési áram: 2,0 A

Jóváhagyási jel: cUL, CE

BIZTONSÁGI UTASÍTÁSOK

Tartsa be a következő utasításokat:



- Védje a nedvességtől.
- Kérjük, ne a vezetéknél fogva húzza ki a dugót a konnektorból.
- Soha ne használja a töltőt sérült kábellel vagy dugóval, hanem haladéktalanul cserélje ki.
- A készüléket közvetlenül a tápegységhez kell csatlakoztatni, soha ne használjon hosszabbító kábelt.
- A készülék kizárólag beltéri használatra készült, és soha nem szabad esőnek kitenni.
- Ha az akkumulátor teljesítménye jelentősen csökken, ideje kicserélni az akkumulátort.
- Használaton kívül tárolja a töltőt hűvös és száraz helyen.
- Válassza le a készüléket a hálózatról, mielőtt behelyezi vagy eltávolítja az akkumulátort a készülékből.
- Figyelmeztetés: robbanásveszélyes gázok. Tűztől és szikrától védendő. Töltés közben gondoskodjon jó szellőzésről.
- Töltés közben az akkumulátort jól szellőző helyen kell tartani.
- A gyerekek nem tudják megfelelően felmérni az elektromos készülékekből származó veszélyeket. Ne engedje, hogy gyermekek vagy sérült személyek felügyelet nélkül használják az elektromos készülékeket.
- A készüléket nem használhatják gyermekek és fogyatékkal élő személyek, illetve nem megfelelő ismeretekkel rendelkező személyek. Hacsak nem felügyelik őket, vagy nem kapnak megfelelő utasításokat. A gyermekeket felügyelni kell, hogy ne játsszanak a készülékkel.

- A készülék csak az EN irányelveknek megfelelő (és CE vagy GS jelzéssel ellátott) akkumulátorok töltésére használható.

5.1.2 RENDELTETÉSSZERŰ HASZNÁLAT

- A töltő csak az eredeti **lítium-ion akkumulátorok** töltésére alkalmas.

5.1.3 A TÖLTŐK CE-JELÖLÉSE

A töltők megfelelnek az alacsony feszültségről és az elektromágneses kompatibilitásról szóló irányelvek alapvető követelményeinek, ezért CE-jelöléssel rendelkeznek.

---

6 TARTOZÉKOK ÉS OPCIÓK

A kiegészítők és opciók folyamatosan bővülő listája áll rendelkezésre. Például különböző talplemez méretek, rögzítőhevederek, menet közben használható töltő, különböző keretmagasságok, rögzített vagy csuklós talplemez.

7 ÁRTALMATLANÍTÁS

A Liftkar SAL lépcsőjárók tartós termékek. Használati idejük lejártával a lépcsőjáró alkatrészeit és a töltőt megfelelően meg kell semmisíteni. Gondoskodjon arról, hogy az egyes összetevőkre vonatkozó anyagkódoknak megfelelően gondosan szétválassza az anyagokat az ártalmatlanításhoz.

A lépcsőjáró nem tartalmaz veszélyes anyagokat, és teljes mértékben újrahasznosítható. A nyomtatott áramköri lapokat és az újratölthető akkumulátort megfelelő újrahasznosítási eljárás keretében kell ártalmatlanítani.

Az akkumulátoregységet azonban ne dobja egyszerűen a háztartási szemetesbe. Ha további kérdése van, kérdezze viszonteladóját.

A Sano szükség esetén megszervezi a teljes lépcsőjáró egység szakszerű, térítés ellenében történő ártalmatlanítását.

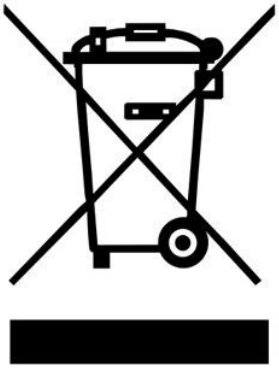

8 SZAVATOSSÁG ÉS FELELŐSSÉG

A Liftkar SAL lépcsőjárók tartós termékek. Használati idejük lejártával a lépcsőjáró alkatrészeit és a töltőt megfelelően meg kell semmisíteni. Gondoskodjon arról, hogy az egyes összetevőkre vonatkozó anyagkódoknak megfelelően gondosan szétválassza az anyagokat az ártalmatlanításhoz.

A lépcsőjáró nem tartalmaz veszélyes anyagokat, és teljes mértékben újrahasznosítható. A nyomtatott áramköri lapokat és az újratölthető akkumulátort megfelelő újrahasznosítási eljárás keretében kell ártalmatlanítani.

Az akkumulátoregységet azonban ne dobja egyszerűen a háztartási szemetesbe. Ha további kérdése van, kérdezze viszonteladóját.

A Sano szükség esetén megszervezi a teljes lépcsőjáró egység szakszerű, térítés ellenében történő ártalmatlanítását.

8.1 SZAVATOSSÁG

A LIFTKAR jótállási ideje a vásárlás napjától számított 12 hónap, ami az anyaghibákat és a gyártási hibákat fedi le.

A garancia nem vonatkozik a következőkre:

- Alkatrészek normális kopása és elhasználódása
- Abnormális terhelésből eredő károsodás
- Túlerőltetésből fakadó kár
- Az egységen vagy a tartozékok alkatrészein végzett nem megengedett módosítások.

8.2 FELELŐSSÉG

A SANO Transportgeräte GmbH mint gyártó nem felelős a LIFTKAR biztonságáért, ha:

- a LIFTKAR-t a rendeltetésszerűtől eltérő célra használják,
- engedély nélküli személyek végeztek javítási, szerelési vagy egyéb munkálatokat,
- a jelen Üzemeltetési útmutatóban található utasításokat nem tartják be,
- nem eredeti alkatrészeket szerelnek be vagy csatlakoztatnak a LIFTKAR-hoz,
- az eredeti alkatrészeket eltávolítják.
- Képzési ajánlás: A gyártó azt ajánlja, hogy a készüléket szakképzett személy képezze ki. Felelősség kizárása: Ha az ajánlott oktatást nem végzik el, a gyártó nem vállal felelősséget a készülékben, személyekben vagy vagyontárgyakban a helytelen vagy helytelen üzemeltetésből eredő károkért.

---

9 CE MEGFELELŐSÉGI NYILATKOZAT / A KIALAKÍTÁS SZABADALMI VÉDELME

9.1 CE MEGFELELŐSÉGI NYILATKOZAT

A SANO Transportgeräte GmbH kijelenti, hogy a LIFTKAR lépcsőjáró kézikocsi megfelel a gépekre vonatkozó 2006/42/EK irányelvek IIA. függelékhez tartozó alapvető biztonsági és egészségvédelmi követelményeinek. Ez a nyilatkozat érvényét veszti, ha jóváhagyásunk nélkül változtatásokat hajtanak végre az egységen.



Ing. Jochum Bierma, vezérigazgató

9.2 A KIALAKÍTÁS SZABADALMI VÉDELME

A SAL sorozat emelőrendszere nemzetközi szabadalmi bejelentések védelme alatt áll Európában, az USA-ban és Japánban. Az alapkeret moduláris felépítését szintén szabadalmi bejelentés védi. A FOLD modell forgócsuklójára vonatkozó szabadalmaztatási eljárás is folyamatban van.

MEGJEGYZÉSEK

KAPCSOLATBA LÉPNI

SANO Transportgeraete GmbH
Gewerbezeile 15
4040 Linz, Ausztria

Telefon: +43 7239 51010 100
Fax: +43 7239 51010 001

office@sano.at

SANO Deutschland GmbH
Geigelsteinstraße 10
83080 Oberaudorf
Németország

Tel. +49 8033 / 308 96 0
Fax +49 8033 / 308 96 17
info@sano-treppensteiger.de

www.sano-treppensteiger.de

SANO UK Powered Stairclimbers Ltd.
Bristol Court, Betts Avenue
Martlesham Heath
Ipswich, Suffolk / IP5 3RY, Anglia

Tel. +44 1473 / 333 889
Fax +44 1473 / 333 742
info@sano-uk.com

www.sano-uk.com

Értesítés nélkül változik / LIFTKAR SAL 2022-10

www.sano.at