# LIFTKAR SAL PBS

SAL PRO UNI / SAL PRO ERGO / SAL PRO FOLD / SAL PRO FOLD-L /
SAL PRO FOLD-L DOLLY KICK-OUT / SAL PRO DR-PISTOL

LIFTKAR® SAL PbS



ISTRUZIONI D’USO

Italiano

SANO makes life easier.

**INTRODUZIONE** ..... **3**

**1 ISTRUZIONI DI SICUREZZA / DATI TECNICI** ..... **3**

1.1 Istruzioni generali di sicurezza ..... 3

1.2 Dati tecnici del LIFTKAR-SAL modello standard ..... 5

**2 CONTROLLI** ..... **5**

2.1 Modello ERGO-Ergonomico ..... 5

2.2 Modello UNI-Universale ..... 6

2.3 Modell DR-PISTOL ..... 7

2.4 Modello FOLD-Pieghevole ..... 7

2.5 Modello FOLD-L ..... 9

2.6 Modell FOLD-L DOLLY KICK-OUT ..... 10

2.7 Snodo del telaio (FOLD / FOLD-L) ..... 10

2.8 Unità di controllo ..... 11

2.9 Pulsante di salita sul manico superiore ..... 13

2.10 Dispositivo di sicurezza ..... 14

2.11 Hauptschalter ..... 14

2.12 Spegnimento ..... 14

**3 INSERIRE E TOGLIERE LA BATTERIA** ..... **15**

3.1 Inserire la batteria ..... 15

3.2 Togliere la batteria ..... 15

**4 OPERAZIONI** ..... **16**

4.1 Salire le scale ..... 16

4.2 Scendere le scale ..... 16

4.3 Attenzione a ..... 18

**5 BATTERIA A CAMBIO RAPIDO** ..... **20**

5.1 Caricabatterie di rete ..... 20

**6 ACCESSORI E OPTIONAL** ..... **23**

**7 SMALTIMENTO** ..... **23**

**8 GARANZIA E AFFIDABILITÀ** ..... **24**

8.1 Garanzia ..... 24

8.2 Affidabilità ..... 24

**9 CE DICHIARAZIONE DI CONFORMITÀ DELLA COMUNITÀ EUROPEA / BREVETTO** ..... **25**

**CONTATTO** ..... **27**

# INTRODUZIONE

## CONGRATULAZIONI!

Con il nuovo LIFTKAR SAL avete acquistato un carrello manuale modulare del peso di soli 16 kg. Una volta inserita la batteria ad innesto rapido nell'apposito alloggio, questo semplice carrello manuale si trasforma immediatamente in un "tuttofare": un comune carrello manuale per uso generale su pavimenti piani e un carrello saliscale per gradini e scale. Svariate caratteristiche, come i pneumatici (E' disponibile anche una versione a prova di foratura) larghi, non solo lo rendono uguale a qualsiasi altro carrello per uso esterno e per consegne professionali, ma gli permettono inoltre di salire e scendere sia gradini che scale.

Con la serie SAL salire le scale è diventato semplicissimo: il LIFTKAR si tira su da solo sul gradino sovrastante e si solleva solo per l'altezza necessaria del gradino stesso. In discesa il motore agisce come un freno elettrico ed il carico viene trasportato giù senza scosse. E' l'ideale anche per scale a chiocciola e pianerottoli stretti.

Meisterhaft auch auf Wendeltreppen und engen Treppenabsätzen.
Il LIFTKAR SAL ha un cambio meccanico che ne impedisce il danneggiamento se viene usato per scendere le scale con l'interruttore comandi nella posizione di salita. Tale carrello è inoltre protetto da un ulteriore dispositivo elettronico che non permette il movimento in caso di sovraccarico.

Il LIFTKAR SAL dispone di due regolazioni di velocità (lento e veloce – fino a 48 gradini al minuto), vari modelli, diverse portate di sollevamento e svariati accessori.
In poche parole, un professionista per professionisti!

Grazie alla registrazione online del vostro prodotto vi potremo informare automaticamente per email su tutte le novità e le modifiche tecniche (optional, accessori, etc.).
https://www.sano-stairclimbers.com/product-registration

# 1 ISTRUZIONI DI SICUREZZA / DATI TECNICI

## 1.1 ISTRUZIONI GENERALI DI SICUREZZA

- Assicurarsi sempre che sotto il carico non ci siano persone
- Assicurare sempre il carico con cinghie adatte o altri accessori
- Indossare sempre scarpe con suola anti-scivolo. Alcune scale possono essere molto scivolose
- Indossare sempre scarpe con punta in acciaio
- Il primo tentativo dovrebbe essere fatto a vuoto o con un carico leggero di massimo 25 kg.
- Non mettere mai le mani nel meccanismo di sollevamento se la batteria è inserita
- Per il trasporto togliere la batteria per alleggerire il carrello e per evitare operazioni incidentali durante il percorso



**HERSTELLER**

Produttore



**HERSTELLUNGSDATUM**

Data di produzione




**SERIENNUMMER**

numero di serie



**TROCKEN AUFBEWAHREN**

Conservare in luogo asciutto.



**TEMPERATURGRENZWERTE ANWENDUNGSBEREICH 5 º C BIS 40 º C**

Limite di temperatura Campo di applicazione

5 º C till 40 º C (41 º F till 104 º F)



**GEBRAUCHSANWEISUNG BEACHTEN**

Attenersi alle istruzioni per l'uso



**CE-KENNZEICHNUNG**

Marcatura CE



**SERBISCHE CE-KENNZEICHEN**

Marchi CE serbi



**ELEKTROSCHROTT**

rifiuti elettronici

## 1.2 DATI TECNICI DEL LIFTKAR-SAL MODELLO STANDARD

| **Valido per tutti i modelli LIFTKAR SAL PbS** | | | |
|---|---|---|---|
| Portata | 110 kg | 140 kg | 170 kg |
| Velocità massima di salita | 48 gradini/min | 35 gradini/min | 29 gradini/min |
| Altezza massima del gradino | 210 mm | | |
| Autonomia (max.) gradini su e giù | circa 2000 gradini | | |

# 2 CONTROLLI

## 2.1 MODELLO ERGO-ERGONOMICO

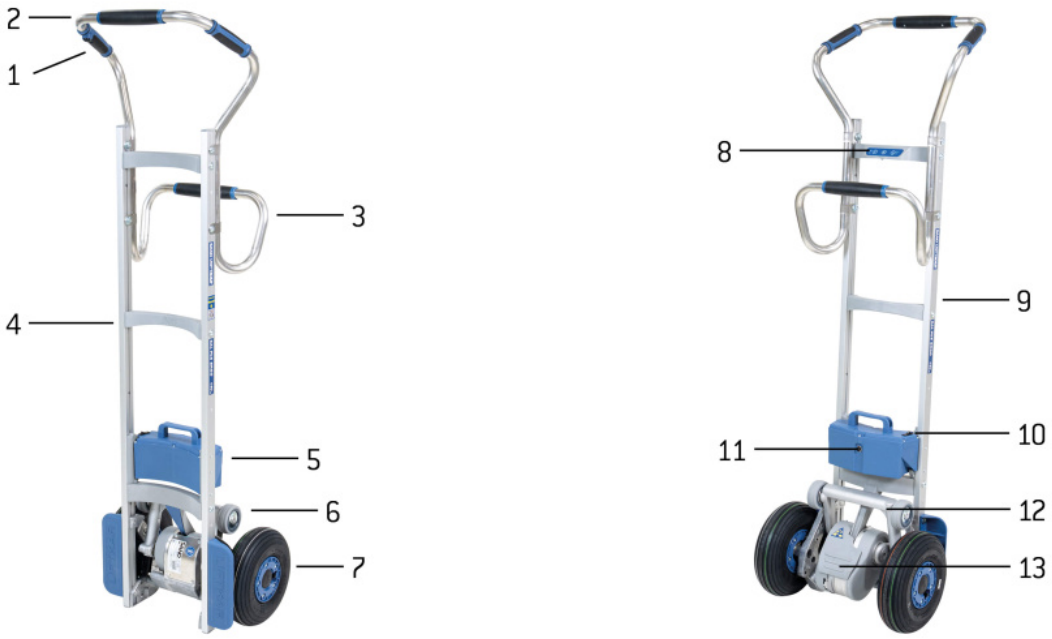


1: Pulsante su - 2: Impugnatura superiore - 3: Impugnatura inferiore - 4: Gradino - 5: Batteria a sostituzione rapida - 6: Braccio oscillante - 7: Ruote principali - 8: Pala - 9: Unità di comando - 10: Telaio - 11: Indicatore di carica - 12: Sportello di sicurezza - 13: Unità di sollevamento

Caratteristiche individuali di Liftkar SAL Ergo:

- postura eretta e massimo controllo

- fusti di birra, bottiglie d'acqua, casse di bevande, pile di pneumatici

- peso: 17,4 kg (senza pala e blocco pala)

## 2.2 MODELLO UNI-UNIVERSALE

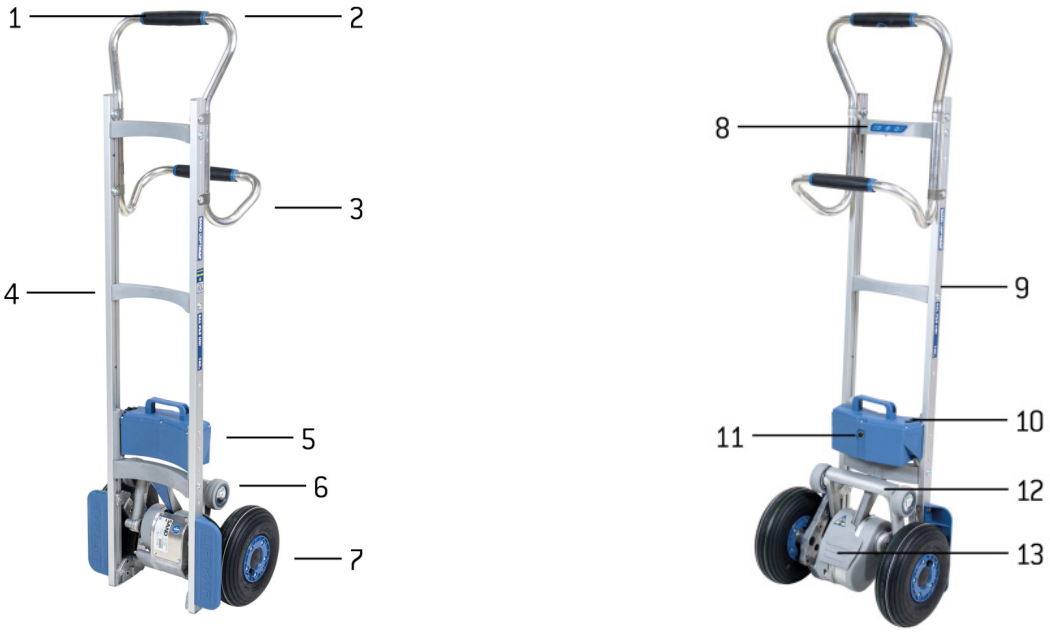


1: Pulsante su - 2: Maniglia superiore - 3: Telaio - 4: Batteria a cambio rapido - 5: Braccio oscillante - 6: Ruote principali - 7: Pala - 8: Unità di controllo - 9: Maniglia inferiore - 10: Indicatore del livello di carica - 11: Gancio di sicurezza - 12: Unità di sollevamento

Caratteristiche individuali di Liftkar SAL Uni:

- il leggero tuttofare per carichi più pesanti
- carta da copia, contenitori per biancheria, armadi, merce su rotoli
- peso: 17 kg (senza pala e blocco pala)
- disponibile per carichi da 110 kg o 140 kg

## 2.3 MODELL DR-PISTOL





Pulsante salita - 2: Impugnatura superiore - 3: Impugnatura inferiore - 4: Piolo - 5: Batteria ad estrazione rapida - 6: Braccio oscillante - 7: Ruote principali - 8: Unità di comando - 9: Telaio - 10: Interruttore principale - 11: Contatto di ricarica - 12: Unità di sollevamento - 13: Sportello di sicurezza

Ecco la traduzione nel medesimo formato:

- Il tuttofare leggero per carichi più elevati
- Carta da fotocopie, contenitori per lavanderia, armadi, merce in rotoli
- Peso: 16,8 kg (senza pala e blocco pala)
- Disponibile per carichi da 110 kg o 140 kg

## 2.4 MODELLO FOLD-PIEGHEVOLE







1: Pulsante su - 2: Maniglia superiore - 3: Maniglia a tubo trasversale - 4: Telaio - 5: Leva di bloccaggio - 6: Batteria a cambio rapido - 7: Parte oscillante - 8: Ruote principali - 9: Pala - 10: Unità di controllo - 11: Indicatore del livello di carica - 12: Gancio di sicurezza - 13: Unità di sollevamento

Caratteristiche individuali di LIFTKARS Pro FOLD:

- variante pieghevole, entra in qualsiasi bagagliaio
- lavatrici, levigatrici per pavimenti, bombole di gas
- peso: 17,3 kg (senza pala e blocco pala)

## 2.5 MODELLO FOLD-L







1: Pulsante su - 2: Impugnatura superiore - 3: Telaio - 4: Leva di bloccaggio - 5: Impugnatura inferiore - 6: Batteria a sostituzione rapida - 7: Braccio oscillante - 8: ruote principali - 9: pala - 10: impugnatura tubo trasversale - 11: unità di comando - 12: indicatore di carica - 13: sportello di sicurezza - 14: unità di sollevamento

Caratteristiche individuali di LIFTKARS FOLD-L Pro:

- variante pieghevole con telaio di base più alto
- frigoriferi di grandi dimensioni, porte, finestre, piani cucina, piastrelle
- peso: 19,5 kg (senza pala e blocco pala)

## 2.6 MODELL FOLD-L DOLLY KICK-OUT





1: Pulsante salita - 2: Impugnatura superiore - 3: Impugnatura trasversale - 4: Fissaggio Dolly Kick-out - 5: Dolly Kick-out - 6: Piolo - 7: Batteria ad estrazione rapida - 8: Braccio oscillante - 9: Ruote principali - 10: Leva di bloccaggio - 11: Unità di comando - 12: Telaio - 13: Interruttore principale - 14: Contatto di ricarica - 15: Unità di sollevamento - 16: Sportello di sicurezza

Caratteristiche individuali del SAL FOLD-L Dolly Kick Out:

- Variante di modello pieghevole con telaio base più alto
- Sistema di ruote di supporto orientabili Dolly Kick-out
- Frigoriferi di grandi dimensioni, porte, finestre, piani da cucina, piastrelle
- Peso: 24,5 kg (senza pala e blocco pala)

## 2.7 SNODO DEL TELAIO (FOLD / FOLD-L)

La frizione necessaria per lo snodo si ottiene tramite dischi di frizione multipli che vengono compressi simultaneamente a destra e a sinistra. La manopola di bloccaggio dev'essere sufficientemente stretta in modo da evitare uno spostamento del manico durante l'uso del carrello.

**Regola:** il bloccaggio è sufficientemente stretto se un operatore riesce ad inclinare all'indietro il carico, rispetto alla posizione verticale, senza il minimo movimento del manico.

**ISTRUZIONI DI SICUREZZA**
Con carichi pesanti (oltre i 100 kg) assicurarsi che la manopola di bloccaggio sia particolarmente stretta.

---

# 2.8 UNITÀ DI CONTROLLO

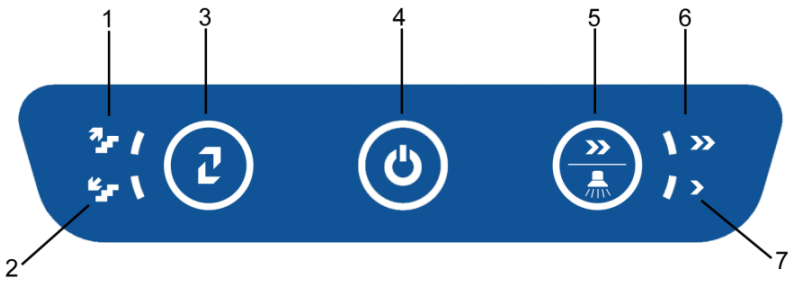


1: Indicatore salita - 2: Indicatore giù - 3: Tasto su/giù - 4: Pulsante ON/OFF / Indicatore dello stato - 5: Pulsante velocità / luce della scala - 6: Indicatore velocità superiore - 7: Indicatore velocità lenta

## 2.8.1 PULSANTE PER SALITA/DISCESA

Premere brevemente il pulsante per accendere il LIFTKAR in posizione di salita o discesa.

## 2.8.2 PULSANTE ON/OFF / INDICATORE DELLO STATO

- **Si accende in verde:** Il LIFTKAR è acceso. (In modalità salita, il pulsante nel manubrio è attivo. Il meccanismo di sollevamento si attiva quando il pulsante viene premuto e si ferma quando viene rilasciato - vedi anche il capitolo Funzionamento 4.1).
- **Rosso costante**: il LIFTKAR è in modalità di discesa e le rotelle di supporto si muovono (rapidamente) in posizione di discesa (impiega max 0.5 secondi – vedi inoltre il capitolo Operazioni 4.2)
- **Rosso lampeggiante**: il LIFTKAR è in sovraccarico (lampeggia per 3 secondi e poi si spegne – vedi inoltre il capitolo Operazioni 4.3.3)
- **Si accende alternativamente in rosso e verde**: La batteria si sta esaurendo e ha urgente bisogno di essere ricaricata. È consigliabile scendere e cambiare la batteria o ricaricarla con il dispositivo di ricarica rapida in dotazione.

## 2.8.3 FUNZIONE BEEP

Questa funzione di segnalazione è utile in particolare per il trasporto in luoghi pubblici (non affollati).

**Attivare la funzione cicalino:** Accendere l'unità e tenere premuto il pulsante on/off per circa 30 secondi finché non si sente un bip. In seguito, il segnale acustico ricorrente rimane per tutta la durata della corsa dell'unità.

**Disattivare la funzione cicalino:** Spegnere l'unità e tenere premuto il pulsante on/off per circa 30 secondi finché non si sente un bip. L'unità continua quindi a funzionare senza il segnale acustico ricorrente.

## 2.8.4 INTERRUTTORE VELOCITÀ

Usare l’interruttore per scegliere la bassa o l’alta  velocità  – questo può essere fatto solo in modalità di salita (in discesa la velocità è fissa e prestabilita per assicurare sempre una frenata ottimale – vedere anche capitolo Operazioni 4.2)

La velocità bassa è consigliabile per: addestramento, carichi pesanti e situazioni difficili.

Premendo il pulsante della velocità per circa 10 secondi si attiva l'illuminazione delle scale.

---

## 2.9 PULSANTE DI SALITA SUL MANICO SUPERIORE

Il pulsante è attivo solo in  modalità di salita e serve per accendere e spegnere il meccanismo di sollevamento.

## 2.10 DISPOSITIVO DI SICUREZZA

Per cominciare ad inclinare un carico potrebbe essere necessario sostenere il carrello con un piede. Di solito, a questo proposito, in un carrello convenzionale si utilizza l’assale. Nel LIFTKAR SAL, come supporto al piede, possono venire utilizzati: il braccio girevole con le rotelle di supporto, una ruota o l’unità di funzionamento. Il dispositivo di sicurezza è stato installato per evitare che il piede venga schiacciato dal braccio girevole. Se si preme con il piede la parte bassa del dispositivo si arrestano tutte le funzioni.

**ISTRUZIONI DI SICUREZZA**
Potete evitare ogni rischio se accendete solo dopo aver inclinato il carico verso l’alto.

## 2.11 HAUPTSCHALTER

L'interruttore principale si trova sulla batteria ad estrazione rapida. Tramite l'interruttore principale, l'intera alimentazione elettrica viene scollegata in modo sicuro. Un'accensione accidentale tramite il pulsante P non è più possibile.

## 2.12 SPEGNIMENTO

L’alimentazione della batteria si interrompe:

- Togliendo la batteria
- Premendo il pulsante ON/OFF per più di 3 secondi
- Automaticamente dopo 10 minuti

La rimozione della batteria garantiscono un grado di sicurezza maggiore rispetto allo  azzerando il timer, poiché si può toccare inavvertitamente il pulsante ON/OFF.

# 3 INSERIRE E TOGLIERE LA BATTERIA

**SCHNELLWECHSELAKKU - LITHIUM AKKU**
CARICARE LA BATTERIA PRIMA DEL PRIMO UTILIZZO

## 3.1 INSERIRE LA BATTERIA

- Per prima cosa inserire la batteria tra le guide del telaio.
- Spingere la batteria in avanti con una leggera oscillazione. La batteria scatta in posizione.
- Il vostro LIFTKAR è pronto per il funzionamento.

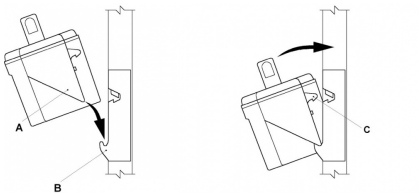


## 3.2 TOGLIERE LA BATTERIA

- Tirare la leva di sicurezza della batteria
- Estrarre la batteria verso l'alto dalle guide della batteria.

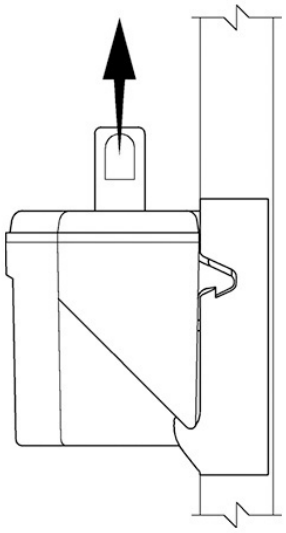

# 4 OPERAZIONI

## 4.1 SALIRE LE SCALE

Inserire la batteria, premere il pulsante ON/OFF fino a quando si illumina costantemente in verde.

Ora il LIFTKAR è in modalità di SALITA

Premendo il pulsante (Q) situato sul manico superiore si azioneranno le rotelle di supporto e il LIFTKAR si alzerà sopra il gradino, continuando, finché non si rilascerà il pulsante.

**IMPORTANTE:**

In ciascun ciclo, gradino dopo gradino, le ruote principali seguiranno immediatamente le rotelle di supporto sulla pedata del gradino; poi tirare indietro il LIFTKAR fino a raggiungere l'alzata del gradino successivo.

Tenere il LIFTKAR troppo inclinato, su scale aperte o con alzata a toro, può far sì che le rotelle di supporto rimangano parzialmente incastrate sotto il bordo del gradino superiore. Questo, può causare un'eccessiva pressione sull'unità di funzionamento, portandola in modalità di sovraccarico, e quindi l'arresto del carrello. ("Reset" con pulsante ON/OFF).

## 4.2 SCENDERE LE SCALE

Inserite la batteria, se non l'avete già fatto. Premete il pulsante ON/OFF. Utilizzare il pulsante su/giù per passare alla modalità giù. Il LIFTKAR è ora in modalità di DISCESA e le rotelle di supporto si sistemano automaticamente in posizione di discesa.

**Il pulsante di salita è al momento inattivo.**

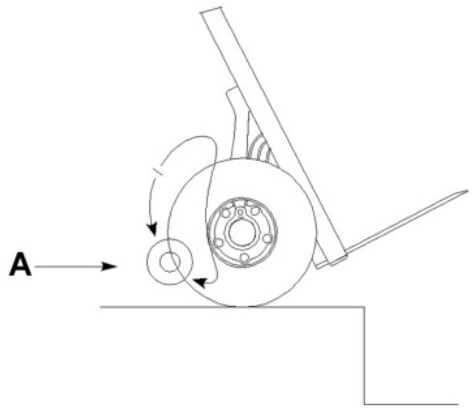


A: Posizione di discesa

Con le rotelle di supporto in posizione di discesa il LIFTKAR può essere spostato oltre il margine del gradino e in condizioni controllate, le rotelle di supporto abbasseranno la macchina fino al gradino sottostante. Quando le ruote principali raggiungono il gradino inferiore, quelle di supporto ruotano automaticamente in posizione di discesa per raggiungere il gradino successivo, il tutto in quasi mezzo secondo.

Durante questo breve periodo, l'indicatore di stato si illumina di rosso e il braccio oscillante accelera alla sua velocità massima.

**IMPORTANTE**

Tenere le ruote principali indietro rispetto al gradino fino a quando l'indicatore di stato si illumina di nuovo di verde. Quindi si raggiunge la posizione discendente e si può risalire.

Se viene trasportato solo un carico leggero o se l’operatore tiene troppo indietro il LIFTKAR, il braccio oscillante si muoverà solo lentamente verso la posizione bassa.

Prima che il braccio girevole raggiunga la  posizione di discesa, le rotelle di supporto eseguono un piccolo giro sollevando il LIFTKAR di circa 10 mm. Questo procedimento è del tutto normale e gli operatori esperti lo usano come segnale di preavviso. Di fatto si può già avanzare mentre le rotelle di supporto sono a contatto con il piano del gradino. Il tutto si trasforma quindi in un movimento regolare e continuo di discesa lungo la scala.

In caso di scale chiuse con gradini corti, per esempio all’interno di una scala a chiocciola, le rotelle di supporto potrebbero toccare il gradino e quindi  il LIFTKAR si sposterebbe  in avanti di circa 8 o 9 cm. Anche questo è normale dal momento che il LIFTKAR è nuovamente pronto a procedere.

A differenza di altri carrelli saliscale l’operatore non necessita di controllare l’elettronica per scendere, in quanto le rotelle di supporto operano automaticamente.

# 4.3 ATTENZIONE A

## 4.3.1 SPOSTAMENTO DEL BARICENTRO

Quando si sale il baricentro del carico cambia non appena le rotelle di supporto iniziano a sollevare il carico stesso. Gli operatori si abituano velocemente a questo trasferimento di peso e compensano  inclinando il manico. All'inizio, prima che questa manovra diventi automatica, bisogna prestare attenzione al punto in cui le rotelle di supporto si fanno carico del peso durante la salita/discesa. Si verifica un movimento in avanti della macchina che può essere facilmente compensato inclinando all'indietro il manico. L'inclinazione all'indietro di 10°-20°, prima che le rotelle di supporto inizino a sollevarsi, evita ulteriori spostamenti in avanti.

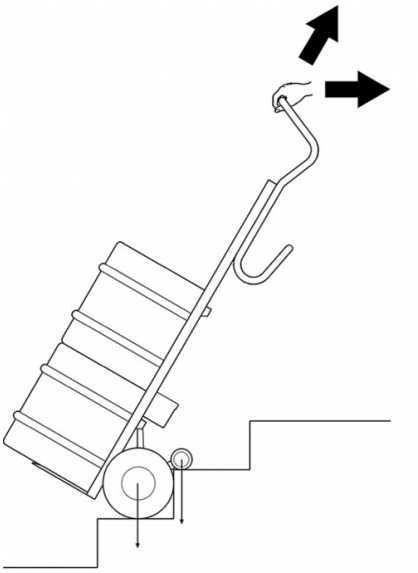

## 4.3.2 INCASTRARSI SOTTO AL GRADINO IN MODALITÀ DI DISCESA

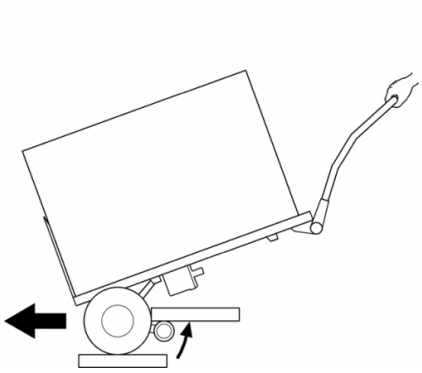

In condizioni operative normali, con il carico in posizione ben bilanciata, il braccio girevole mobile è sempre lontano dall'alzata del gradino superiore. Se il LIFTKAR è inclinato troppo all'indietro, il braccio girevole resterà incastrato toccando la pedata su cui poggia, facendolo ruotare sotto la pedata superiore. Il sistema elettronico andrà in modalità di sovraccarico e dovrà essere impostato nuovamente.

## 4.3.3 SOVRACCARICO

In caso di sovraccarico, il motore di azionamento si ferma e l'indicatore LED lampeggia in rosso per 3 secondi per poi spegnersi. È necessario riaccendere.

Se la batteria è scarica, il LIFTKAR andrà in sovraccarico anche con carichi inferiori alla portata specificata.

## 4.3.4 IL LIFTKAR NON È UN TAPPETO DI GOMMA

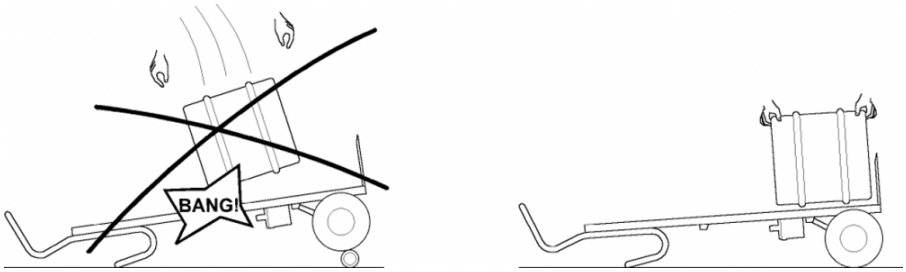


Nell’industria delle bevande i bidoni a volte vengono gettati direttamente dal camion al carrello a mano, invece che su un tappeto di gomma o un vecchio copertone.

**Questo non è possibile con il LIFTKAR quando le rotelle di supporto sono in posizione di discesa**. L’impatto sarebbe trasmesso alla barra di collegamento tramite l’unità di funzionamento, che potrebbe rompersi. Con le rotelle di supporto sollevate tra le ruote principali, teoricamente è possibile gettare carichi sul carrello poiché i pneumatici dovrebbero assorbire parte dell’impatto. Ciò nonostante, questa manovra è vivamente sconsigliata perché renderebbe meno l’efficienza del carrello.

## 4.3.5 INCAPACITÀ DI SALIRE I GRADINI CON PRECISIONE

Se non si riesce a superare i gradini con precisione si può danneggiare la parte inferiore dell’unità di funzionamento.

## 4.3.6 MOVIMENTAZIONE SU SCALE A CHIOCCIOLA

Quando dovete spostarvi su scale a chiocciola ricordatevi che:

Nella salita, il LIFTKAR (o qualsiasi altro carrello manuale) tende a spostarsi verso l’interno della scala (qualche centimetro ogni gradino, a seconda dell’angolo di curvatura della scala a chiocciola).
**Si consiglia quindi di posizionarsi il più possibile all’esterno della scala quando si inizia a salire.**

Nella discesa, il LIFTKAR tende a spostarsi verso l’esterno della scala.
**Si consiglia quindi di posizionarsi il più possibile all’interno della scala quando si inizia a scendere.**

Comunque, se la scala a chiocciola fosse ancora troppo stretta si consiglia di spostare il carrello saliscale sulla parte più ampia del gradino, assicurandosi che le ruote appoggino completamente.

### 4.3.7 IMPOSTAZIONE OTTIMALE DEL CENTRO DI GRAVITÀ

Per un'ottimale distribuzione del carico sul salscale, cercare di posizionare il centro di gravità del carico all'incirca all'altezza della batteria. In caso di carichi bassi e compatti, aiuta ad esempio posizionare il carico su un pallet e trasportarlo sul salascale insieme al pallet. In questo modo è possibile spostare il centro di gravità più in alto. Nella serie di modelli FOLD, con carichi bassi orientare l'impugnatura in avanti.

---

# 5 BATTERIA A CAMBIO RAPIDO

- Il carica batterie si converte automaticamente in carica di compensazione quindi non è possibile caricarle oltremisura.
- Non lasciare la batteria scarica o mezza-scarica. Ricaricare sempre dopo l'uso.
- La temperatura ottimale per la carica è di 20°–25°C. Troppo freddo o troppo caldo hanno effetti negativi sulla capacità.
- Per una funzionalità illimitata, la temperatura della cella della batteria deve essere mantenuta sempre sopra 0 °C. Si consiglia quindi di conservare la batteria tra +5 °C e +25 °C.

| | | Batteria agli ioni di litio | Montascale |
|---|---|---|---|
| Temperatura di esercizio | °C | 0 ... +40 | -10 ... +40 |
| Temperatura di ricarica | °C | 0 ... +40 | - |

Se la batteria non è stata completamente ricaricata o tende a perdere troppo rapidamente la carica, non solo ridurrà la velocità del LIFTKAR SAL ma ne ridurrà anche la capacità. Come conseguenza potrebbe mettersi in modalità di sovraccarico anche con carichi poco pesanti. (Vedi il capitolo Operazioni 4.3.3)

Tempo di ricarica: circa 4,5 h a seconda del livello di carica

## 5.1 CARICABATTERIE DI RETE

Il caricatore in dotazione è estremamente potente. L'indicatore a LED mostra chiaramente lo stato di carica. L'indicatore di carica mostra se la batteria è completamente carica o no. Vale la pena controllare che la batteria sia completamente carica prima di usare il LIFTKAR.



Lo stato di carica è indicato da un LED illuminato:

- Se il LED ha una spia fissa rossa accesa, significa che il pacco batteria è in carica.
- Se il LED ha una spia fissa verde, significa che il pacco batteria è stato completamente ricaricato. Il caricabatterie può essere lasciato collegato alle batterie anche dopo il termine del processo di ricarica completo (spia verde), senza danneggiare le batterie. Il caricabatterie consuma una quantità minima di corrente in questa modalità stand-by (dopo il completamento del processo di ricarica), mantiene lo stato di carica delle batterie e ne allunga la durata. Tale operazione viene eseguita da un circuito elettronico che controlla e regola la quantità di corrente di carica trasmessa dal caricabatteria alla batteria in carica.

## 5.1.1 DATI TECNICI

Tensione di rete (50/60 Hz, 1,8 A (max.)): 100-240 V AC

Potenza nominale (in ingresso): 24 W

Tensione di carica: 24 V DC

Corrente di carica aritmetica: 2,0 A

Marchio di conformità: cUL, CE

## AVVISI DI SICUREZZA

Osservare le seguenti istruzioni:



- Proteggere dall'umidità.
- Si prega di non estrarre la spina dalla presa.
- Non utilizzare mai il caricabatterie con un cavo o una spina danneggiati, sostituirli immediatamente.
- L'unità deve essere collegata direttamente all'alimentazione, non si deve mai usare una prolunga".
- Il dispositivo è destinato esclusivamente all'uso interno e non deve mai essere esposto alla pioggia.
- Quando le prestazioni della batteria diminuiscono significativamente, è il momento di sostituire la batteria.
- Conservare il caricabatterie in un luogo fresco e asciutto quando non viene utilizzato.
- Scollegare l'unità dalla rete elettrica prima di inserire o rimuovere la batteria dall'unità.
- Attenzione: gas esplosivi. Proteggere dal fuoco e dalle scintille. Assicurare una buona ventilazione durante la carica.
- Durante la ricarica, la batteria deve essere in un luogo ben ventilato.
- I bambini non sono in grado di valutare correttamente i pericoli derivanti dai dispositivi elettrici. Non permettere ai bambini o alle persone inferme di usare apparecchi elettrici senza supervisione.
- L'apparecchio non è destinato all'uso da parte di bambini o persone inferme, o persone con

scarse conoscenze. A meno che non siano supervisionate o abbiano ricevuto sufficienti istruzioni. I bambini devono essere sorvegliati affinché non giochino con il dispositivo.

- L'unità può caricare solo batterie che sono conformi alle direttive EN (e sono contrassegnate dal marchio CE o GS).

### 5.1.2 UTILIZZO CONFORME ALLA NORMATIVA

- Il caricabatterie è adatto solo per caricare le **batterie agli ioni di litio originali.**

### 5.1.3 CONTRASSEGNO DELLA COMUNITÀ EUROPEA (CE)

I carica batterie adempiono ai requisiti fondamentali imposti dalle direttive di compatibilità elettromagnetiche e di bassa tensione e possiedono il contrassegno della CE.

---

# 6 ACCESSORI E OPTIONAL

E’ disponibile una lista sempre maggiore di accessori e optional. Per esempio, differenti misure di piastre, cinghie di sicurezza, carica batterie da viaggio, telai di diverse altezze, piastre fisse o pieghevoli.

# 7 SMALTIMENTO

Il montascale Liftkar SAL è un prodotto di lunga durata. Quando il montascale è giunto alla fine del suo periodo di durata, i suoi componenti e le parti della batteria devono essere smaltite secondo le regole. Dividete scrupolosamente i diversi materiali tenendo presente le diciture del materiale di ogni singola parte.

Il montascale non contiene materiali pericolosi ed è completamente riciclabile. I circuiti stampati e la batteria ricaricabile devono essere smaltiti tramite un processo di riciclaggio adeguato.

La batteria non va gettata nella normale spazzatura!

Per ogni domanda o dettaglio il vostro venditore specializzato è a vostra disposizione.

Se richiesto e a pagamento, la Sano organizza lo smaltimento completo del montascale.

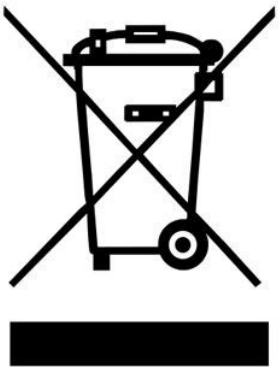

# 8 GARANZIA E AFFIDABILITÀ

Il montascale Liftkar SAL è un prodotto di lunga durata. Quando il montascale è giunto alla fine del suo periodo di durata, i suoi componenti e le parti della batteria devono essere smaltite secondo le regole. Dividete scrupolosamente i diversi materiali tenendo presente le diciture del materiale di ogni singola parte.

Il montascale non contiene materiali pericolosi ed è completamente riciclabile. I circuiti stampati e la batteria ricaricabile devono essere smaltiti tramite un processo di riciclaggio adeguato.

La batteria non va gettata nella normale spazzatura!

Per ogni domanda o dettaglio il vostro venditore specializzato è a vostra disposizione.

Se richiesto e a pagamento, la Sano organizza lo smaltimento completo del montascale.

## 8.1 GARANZIA

Il periodo di garanzia per il LIFTKAR SAL è di 24 mesi dalla data di acquisto ed essa copre difetti del materiale ed errori di produzione.

Non sono incluse nella garanzia:

- Logoramento e rottura naturale delle parti
- Danni causati da carichi anomali
- Danni dovuti a forzature
- Modifiche non consentite al carrello e a parti accessorie

---

## 8.2 AFFIDABILITÀ

SANO Trasportgeräte GmbH , come costruttore non è responsabile della sicurezza del LIFTKAR SAL se:

- Il LIFTKAR SAL viene usato in maniera impropria
- Le riparazioni, l’installazione o altri lavori sono stati eseguiti da persone non autorizzate.
- Non vengono seguite le istruzioni di questo manuale operativo
- Vengono installate o connesse con il LIFTKAR SAL parti non originali
- Vengono rimosse parti originali
- Raccomandazione per la formazione: il produttore raccomanda che l'apparecchio sia addestrato da una persona qualificata. Esclusione di responsabilità: se non si esegue la formazione raccomandata, il produttore non si assume alcuna responsabilità per i danni all'apparecchio, alle persone o alle cose che possono derivare da un uso improprio o non corretto.

---

# 9 CE DICHIARAZIONE DI CONFORMITÀ DELLA COMUNITÀ EUROPEA / BREVETTO

## 9.1 CE DICHIARAZIONE DI CONFORMITÀ DELLA COMUNITÀ EUROPEA

SANO Transportegeräte GmbH dichiara che la macchina di seguito descritta corrisponde ai fondamentali requisiti di sicurezza e salute in materia contenuti nella Direttiva del Parlamento europeo, SICUREZZA E IGIENE DEL LAVORO, 2006/42/CE, all.to II punto A. Questa dichiarazione perde di validità in caso di modifica della macchina da noi non autorizzata.



Ing. Jochum Bierma, General Manager

## 9.2 BREVETTO

Il sistema di sollevamento della serie SAL è protetto dal brevetto internazionale valido per Europa, Usa e Giappone, come pure la struttura modulare del telaio base. Si è in attesa di brevetto per lo snodo del modello FOLD.

## APPUNTI

# CONTATTO

SANO Transportgeraete GmbH
Gewerbezeile 15
4040 Linz, Austria

Telefono: +43 7239 51010 100
Fax: +43 7239 51010 001

office@sano.at

SANO Deutschland GmbH
Geigelsteinstraße 10
83080 Oberaudorf
Germania

Tel. +49 8033 / 308 96 0
Fax +49 8033 / 308 96 17
info@sano-treppensteiger.de

www.sano-treppensteiger.de

SANO UK Powered Stairclimbers Ltd.
Bristol Court, Betts Avenue
Martlesham Heath
Ipswich, Suffolk / IP5 3RY, Inghilterra

Tel. +44 1473 / 333 889
Fax +44 1473 / 333 742
info@sano-uk.com

www.sano-uk.com

SANO Handtrucks LLC
2330 Pro-Tec Way
Loganville, GA 30052, USA
Tel.: (470) 545 1792
office@sanohandtrucks.com

www.sanohandtrucks.com

Eventuali variazioni senza preavviso / LIFTKAR SAL 2022-10