LIFTKAR SAL PBS

SAL PRO UNI / SAL PRO ERGO / SAL PRO FOLD / SAL PRO FOLD-L /
SAL PRO FOLD-L DOLLY KICK-OUT / SAL PRO DR-PISTOL

LIFTKAR® SAL PbS



INSTRUCTION MANUAL

Lietuvių

SANO makes life easier.

ĮVADAS ... **3**

1 SAUGOS INSTRUKCIJOS / TECHNINIAI DUOMENYS ... **4**

1.1 Bendrieji saugos nurodymai ... 4

1.2 Techniniai LIFTKAR duomenys ... 5

2 VALDYMO ELEMENTAI ... **5**

2.1 Modelis Pro ERGO ... 5

2.2 Modelis Pro UNI ... 6

2.3 Modell DR-PISTOL ... 7

2.4 Modelis Pro Fold ... 7

2.5 Modelis Pro FOLD-L ... 9

2.6 Modell FOLD-L DOLLY KICK-OUT ... 10

2.7 Sukamoji jungtis (FOLD / FOLD-L) ... 10

2.8 Valdymo blokas ... 11

2.9 Mygtukas aukštyn rankenoje ... 13

2.10 Apsauginė sklendė ... 14

2.11 Hauptschalter ... 14

2.12 Išjungti ... 14

3 GREITOJO KEITIMO AKUMULIATORIAUS ĮDĖJIMAS IR IŠĖMIMAS ... **15**

3.1 Įdėkite akumuliatorių ... 15

3.2 Išimkite akumuliatorių ... 15

4 OPERACIJA ... **16**

4.1 Lipimas laiptais į viršų ... 16

4.2 Lipimas laiptais žemyn ... 16

4.3 Į ką atkreipti dėmesį ... 18

5 GREITOJO KEITIMO AKUMULIATORIAUS ĮKROVIMAS ... **20**

5.1 Maitinimo tinklo įkroviklis ... 21

6 PRIEDAI IR PARINKTYS ... **22**

7 ATLIEKŲ ŠALINIMAS ... **23**

8 GARANTIJA IR ATSAKOMYBĖ ... **24**

8.1 Garantija ... 24

8.2 Atsakomybė ... 24

9 CE ATITIKTIES DEKLARACIJA / PATENTINĖ APSAUGA ... **25**

SUSISIEKITE SU MUMIS ... **27**

ĮVADAS

SVEIKINAME!

Ką tik įsigijote patogų modulinės konstrukcijos vos 16 kg sveriantį „LIFTKAR SAL Pro“ vežimėlį su maišais. Jei naudosite įkraunamą akumuliatorių, jūsų sunkvežimis su maišais staiga taps universaliu vežimėliu: akumuliatoriaus ir variklio pagalba galėsite lipti laiptais, o lygiame paviršiuje važiuoti kaip su įprastu sunkvežimiu su maišais, ypač dėl plačių pneumatinių padangų (pasirinktinai galima įsigyti ir ratlankius, apsaugotus nuo pradūrimo), kaip ir su bet kuriuo kitu įprastu sunkvežimiu su maišais, naudojamu profesionaliam pristatymui lauke.

SAL serijoje lipimas laiptais sumažintas iki būtiniausių dalykų: LIFTKAR pats užvažiuoja ant aukštesnio laiptelio ir pakelia tik reikiamą laiptelio aukštį. Žemyn laiptais variklis veikia kaip sūkurinių srovių stabdys ir krovinys nuleidžiamas be „dundėjimo“.

Meistriškai veikia net spiraliniuose laiptuose ir siaurose aikštelėse.

Optimaliai apsaugotas nuo staigių apkrovų ant atraminių ratukų dėl mechaninės (tepamos) slankiojančios stebulės.

Papildoma elektroninė apsauga nuo perkrovos apsaugo nuo perkrovos.

2 greičio nustatymai (lėtas ir greitas - iki 48 žingsnių per minutę), įvairūs modeliai, skirtingos keliamosios galios ir platus priedų asortimentas.

Kitaip tariant: profesionalas profesionalams!

Užregistravę gaminį internetu, automatiškai informuosime jus el. paštu apie naujienas ir techninius pakeitimus (parinktis, priedus ir kt.).

https://www.sano.at/produktregistrierung

1 SAUGOS INSTRUKCIJOS / TECHNINIAI DUOMENYS

1.1 BENDRIEJI SAUGOS NURODYMAI

- Įsitikinkite, kad po kroviniu nėra žmonių.
- Visada pritvirtinkite krovinį diržu arba kitais priedais
- Visada avėkite neslystančią avalynę. Laiptai kartais gali būti labai slidūs.
- Visada avėkite batus su plieninėmis nosimis
- Visada pirmiausia praktikuokitės su nedidele, ne didesne kaip 25 kg apkrova, kol visiškai įprasite ja naudotis.
- Niekada nesiekite rankomis judėjimo mechanizmo su įdėtu akumuliatoriumi
- Visada išimkite akumuliatorių, kai kraunate LIFTKAR. Pirma, LIFTKAR negali netyčia įsijungti transportuojant, antra, be akumuliatoriaus LIFTKAR yra 1,6 kg lengvesnis.
- Prietaiso naudojimo ir akumuliatoriaus laikymo temperatūros intervalas



HERSTELLER

Gamintojas



HERSTELLUNGSDATUM

Pagaminimo data



SERIENNUMMER

Serijos numeris



TROCKEN AUFBEWAHREN

Laikykite sausoje vietoje



TEMPERATURGRENZWERTE ANWENDUNGSBEREICH 5 º C BIS 40 º C

Temperatūros ribos Taikymo diapazonas

5 º C till 40 º C (41 º F till 104 º F)



GEBRAUCHSANWEISUNG BEACHTEN

Vadovaukitės naudojimo instrukcijomis



CE-KENNZEICHNUNG

CE ženklinimas



SERBISCHE CE-KENNZEICHEN

Serbijos CE ženklas



ELEKTROSCHROTT

Elektroninės atliekos

1.2 TECHNINIAI LIFTKAR DUOMENYS

Galioja visiems „LIFTKAR SAL Pro“ modeliams			
Keliamoji galia	110 kg	140 kg	170 kg
Didžiausia. Kilimo greitis	48 Žingsniai/min	35 Žingsniai/min	29 Žingsniai/min
Didžiausia. Žingsnio aukštis	210 mm		
Autonomija (maks.) Pakopos aukštyn ir žemyn	ca. 2000 Žingsniai		

2 VALDYMO ELEMENTAI

2.1 MODELIS PRO ERGO

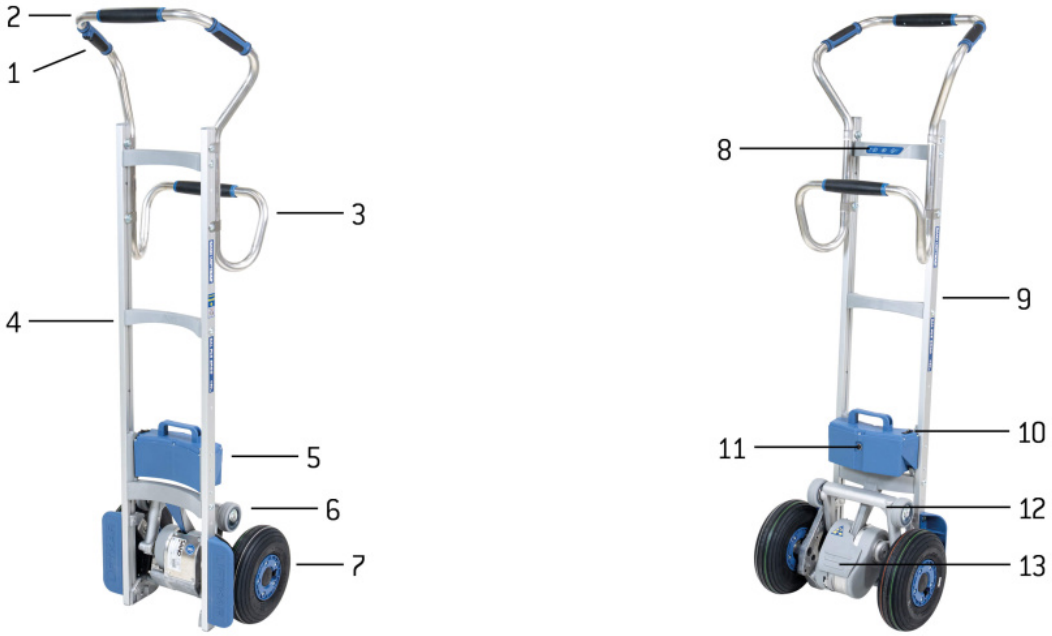

1: Kėlimo mygtukas - 2: Viršutinė rankena - 3: Apatinė rankena - 4: Žingsnis - 5: Greito keitimo akumuliatorius - 6: Svyruoklė - 7: Pagrindiniai ratai - 8: Kibiras - 9: Valdymo blokas - 10: Rėmas - 11: Įkrovimo lygio indikatorius - 12: Apsauginė sklendė - 13: Kėlimo įrenginys

Individualios „Liftkar SAL Pro Ergo“ ypatybės:

- Vertikali laikysena ir maksimalus valdymas
- Alaus statinės, vandens buteliai, gėrimų dėžės, padangų krūvos
- Svoris: 17,4 kg (be kastuvo ir kastuvo bloko)

2.2 MODELIS PRO UNI

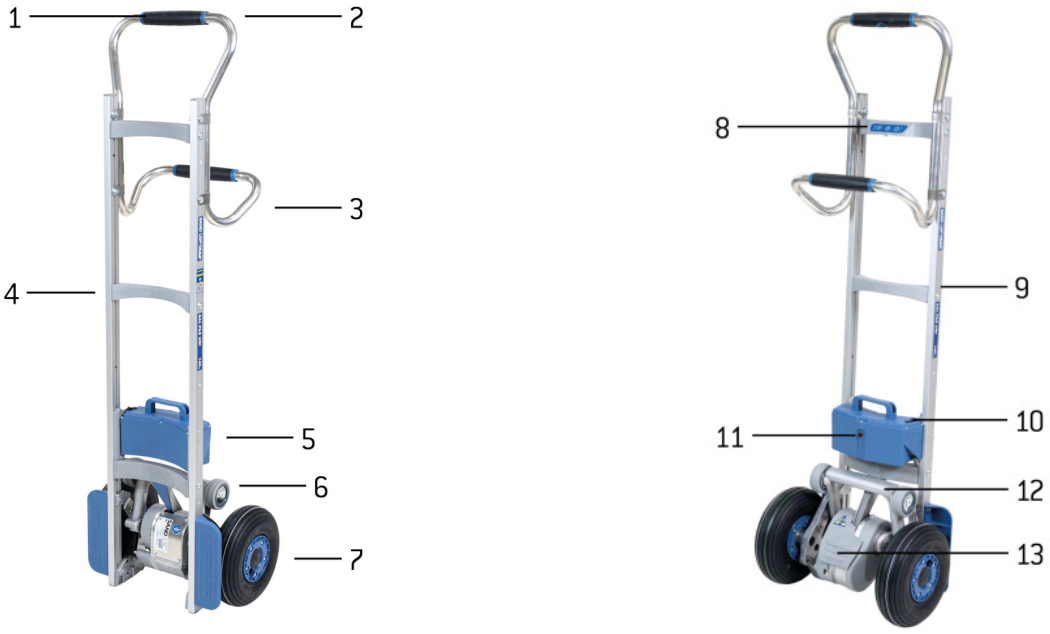

1: Kėlimo mygtukas - 2: Viršutinė rankena - 3: Rėmas - 4: Greitojo keitimo akumuliatorius - 5: Svyruoklė - 6: Pagrindiniai ratai - 7: Kibiras - 8: Valdymo blokas - 9: Apatinė rankena - 10: Įkrovimo lygio indikatorius - 11: Apsauginė sklendė - 12: Kėlimo įrenginys

Atskiros „Liftkar SAL Pro Uni“ ypatybės:

- Lengvas universalus įrenginys sunkesniems kroviniams
- Kopijavimo popierius, skalbinių konteineriai, spintos, ritininės prekės
- Svoris: 17 kg (be kaušo ir kaušo bloko)
- Galima vežti 110 kg arba 140 kg krovinius

2.3 MODELL DR-PISTOL





1: Taster Aufwärts - 2: Oberer Griff - 3: Unterer Griff - 4: Sprosse - 5: Schnellwechselakku - 6: Schwingarm - 7: Haupträder - 8: Bedieneinheit - 9: Rahmen - 10: Hauptschalter - 11: Ladekontakt - 12: Hubeinheit - 13: Sicherheitsklappe

Individuelle Eigenschaften des Liftkar SAL Dr-Pistol:

- der leichte Allrounder für höhere Lasten
- Kopierpapier, Wäschecontainer, Schränke, Rollenware
- Gewicht: 16,8 kg (ohne Schaufel und Schaufelblock)
- für 110kg oder 140kg Lasten erhältlich

2.4 MODELIS PRO FOLD





1: Kėlimo mygtukas - 2: Viršutinė rankena - 3: Užrakto svirtis - 4: Rėmas - 5: Kryžminio vamzdžio rankena - 6: Greito keitimo akumuliatorius - 7: Svyruoklė - 8: Pagrindiniai ratai - 9: Kibiras - 10: Valdymo blokas - 11: Įkrovimo lygio indikatorius - 12: Apsauginė sklendė - 13: Kėlimo įrenginys

Individualios „LIFTKARS Pro FOLD“ ypatybės:

- Sulankstomas modelio variantas, telpa į bet kurią automobilio bagažinę
- Skalbimo mašinos, grindų šlifuokliai, dujų balionai
- Svoris: 17,3 kg (be kaušo ir kaušo bloko)

2.5 MODELIS PRO FOLD-L





1: Kėlimo mygtukas - 2: Viršutinė rankena - 3: Rėmas - 4: Užrakto svirtis - 5: Apatinė rankena - 6: Greito keitimo akumuliatorius - 7: Svyruoklė - 8: Pagrindiniai ratai - 9: Kibiras - 10: Kryžminė vamzdžio rankena - 11: Valdymo blokas - 12: Įkrovimo lygio indikatorius - 13: Apsauginė sklendė - 14: Kėlimo įrenginys

Individualios LIFTKARS FOLD-L Pro savybės:

- Sulankstomas modelio variantas su aukštesniu pagrindo rėmu
- Dideli šaldytuvai, durys, langai, virtuvės stalviršiai, plytelės
- Svoris: 19,5 kg (be kaušo ir kaušo bloko)

2.6 MODELL FOLD-L DOLLY KICK-OUT





1: Taster Aufwärts - 2: Oberer Griff - 3: Griff Querrohr - 4: Dolly Kick-out Fixierung - 5: Dolly Kick-out - 6: Sprosse - 7: Schnellwechselakku - 8: Schwingarm - 9: Haupträder - 10: Feststellhebel - 11: Bedieneinheit - 12: Rahmen - 13: Hauptschalter - 14: Ladekontakt - 15: Hubeinheit - 16: Sicherheitsklappe

Individuelle Eigenschaften des SAL FOLD-L Dolly Kick Out:

- faltbare Modellvariante mit höherem Grundrahmen
- ausklappbares Dolly Kick-out Stützradsystem
- Großkühlschränke, Türen, Fenster, Küchenplatten, Fliesen
- Gewicht: 24,5 kg (ohne Schaufel und Schaufelblock)

2.7 SUKAMOJI JUNGTIS (FOLD / FOLD-L)

Sukamajam šarnyrui reikalingą trintį užtikrina keli trinties diskai, kurie vienu metu spaudžiami kairėje ir dešinėje pusėje. Taip sukuriamas stabilus frikcinis sujungimas. Rankinės jėgos užtenka priveržti, tačiau, norint saugiai važiuoti, fiksatorius turi būti gerai priveržtas.

Paprastai fiksuojamasis įtaisas yra pakankamai priveržtas, kai galite pakreipti krovinį iš stovimos padėties be kitų asmenų pagalbos.

SAUGOS PASTABA
Jei krovinys sunkus (daugiau kaip 100 kg), labai stipriai priveržkite fiksatorių.

2.8 VALDYMO BLOKAS

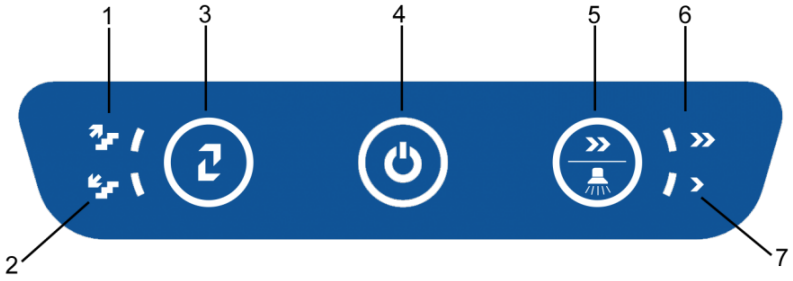

1: aukštyn rodoma - 2: žemyn rodoma - 3: aukštyn / žemyn mygtukas - 4: įjungimo / išjungimo mygtukas / būsenos rodymas - 5: greičio mygtukas / laiptų lemputė - 6: greito greičio rodymas - 7: lėto greičio rodymas

2.8.1 MYGTUKAS AUKŠTYN/ŽEMYN

Šis mygtukas perjungia LIFTKAR į aukštyn arba žemyn režimą - kiekvienu atveju jį trumpai paspauskite.

2.8.2 ĮJUNGIMO / IŠJUNGIMO MYGTUKAS / BŪSENOS EKRANAS

- Užsidega žaliai: LIFTKAR įjungtas. (Režime į viršų aktyvuojamas mygtukas, esantis griebtuve. Nuspaudus mygtuką įjungiamas kėlimo mechanizmas, o jį atleidus sustoja - taip pat žr. skyrių Eksploatavimas [4.1]). Nuolat šviečia raudonai: LIFTKAR veikia žemyn režimu ir atraminiai ratai (greitai) juda žemyn (užtrunka ne ilgiau kaip 0,5 sekundės - taip pat žr. skyrių Veikimas [4.2]).
- Mirksi raudonai: LIFTKAR yra perkrautas. (šis mirksėjimas trunka apie 3 sekundes ir po to užgęsta - taip pat žr. skyrių Eksploatavimas [4.3.3]).
- Šviečia pakaitomis raudona ir žalia: Akumuliatorius išsikrauna ir jį skubiai reikia iškrauti. Rekomenduojame nusileisti ir pakeisti akumuliatorių arba jį įkrauti naudojant pridedamą greitąjį įkroviklį.

2.8.3 PYPTELĖJIMO FUNKCIJA

Ši funkcija ypač naudinga kaip asmeninio įspėjimo funkcija transportuojant viešose vietose (didelis žmonių tankis).

Pyptelėjimo funkcijos įjungimas: Įjunkite prietaisą ir maždaug 30 sekundžių paspauskite ir palaikykite įjungimo / išjungimo mygtuką, kol pasigirs pyptelėjimo signalas. Paskui pasikartojantis pyptelėjimas tęsis visą prietaiso kelionės laiką.

Pyptelėjimo funkcijos išjungimas: Įjunkite prietaisą, paspauskite ir palaikykite įjungimo / išjungimo mygtuką maždaug 30 sekundžių, kol pasigirs pyptelėjimo signalas. Tuomet prietaisas toliau veiks be pasikartojančio pyptelėjimo signalo.

2.8.4 GREIČIO MYGTUKAS / LAIPTŲ APŠVIETIMAS

Greičio jungikliu galima pasirinkti didelį arba mažą greitį - tik važiuojant į viršų. (Kai važiuojama žemyn, žemėjimo greitis yra fiksuotas, kad stabdymas visada būtų optimalus - taip pat žr. skyrių Eksploatacija [4.2]). Mažą greitį rekomenduojama rinktis mokantis, esant didelėms apkrovoms ir sudėtingose situacijose.
Laiptų apšvietimas įjungiamas paspaudus greičio mygtuką maždaug 10 sekundžių.

2.9 MYGTUKAS AUKŠTYN RANKENOJE

Šis mygtukas aktyvus tik režime aukštyn ir juo įjungiamas ir išjungiamas kėlimo mechanizmas.

2.10 APSAUGINĖ SKLENDĖ

Norint apversti krovinį, vežimėlį reikia paremti koja. Įprastuose rankiniuose vežimėliuose šiam tikslui naudojama ašis. Naudojant LIFTKAR SAL, šiam tikslui gali būti naudojama pasukamoji svirtis su atraminiais ratukais, ratas ar net pavaros blokas. Apsauginė sklendė įrengta taip, kad tokiu atveju svyruoklinė svirtis negalėtų užspausti kojos. Jei koja paspausite apatinę sklendės dalį, visos funkcijos bus sustabdytos.

SAUGOS PASTABA:
Kad išvengtumėte bet kokio pavojaus: įjunkite tik po to, kai krovinys buvo pakreiptas.

2.11 HAUPTSCHALTER

Der Hauptschalter befindet sich am Schnellwechselakku. Über den Hauptschalter wird die ganze Stromversorgung sicher abgeschaltet. Ein versehentliches Einschalten mit dem Taster P ist nicht mehr möglich.

2.12 IŠJUNGTI

Išjungti galima

- išimdami greitai keičiamą akumuliatorių (žr. 3 skyrių)
- Paspaudus įjungimo / išjungimo mygtuką ilgiau nei 3 sekundes
- Laikui bėgant: LIFTKAR išsijungia maždaug po 10 minučių.

Išėmus akumuliatorių užtikrinamas didesnis saugumo lygis nei išjungiant pagal laiką, nes įjungimo / išjungimo mygtuką galima lengvai paliesti.

3 GREITOJO KEITIMO AKUMULIATORIAUS ĮDĖJIMAS IR IŠĖMIMAS

GREITAS AKUMULIATORIAUS KEITIMAS - LIČIO AKUMULIATORIUS
ĮKRAUKITE AKUMULIATORIŲ PRIEŠ PIRMĄ KARTĄ NAUDODAMI

3.1 ĮDĖKITE AKUMULIATORIŲ

- Pirmiausia įdėkite akumuliatorių tarp rėmelyje esančių kreipiančiųjų.
- Akumuliatorių stumkite žemyn, šiek tiek pasukdami. Akumuliatorius užsifiksuos savo vietoje.
- Jūsų LIFTKAR yra paruoštas naudoti.

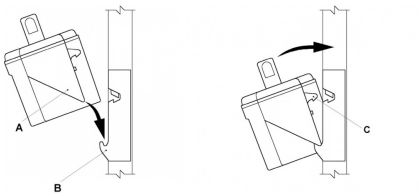

3.2 IŠIMKITE AKUMULIATORIŲ

- Patraukite akumuliatoriaus saugos svirtį
- Ištraukite akumuliatorių aukštyn iš akumuliatoriaus kreipiančiųjų.

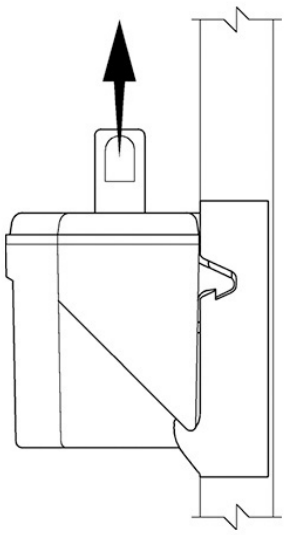

4 OPERACIJA

4.1 LIPIMAS LAIPTAIS Į VIRŠŲ

Įdėkite akumuliatorių, spauskite įjungimo / išjungimo mygtuką, kol jis užsidegs žaliai.
Dabar LIFTKAR veikia aukštyn nukreiptu režimu.
Paspaudus rankenoje esantį mygtuką į viršų, sūpuoklė su atraminiais ratukais pradeda judėti ir pakelia LIFTKAR į kitą lygį. Tai kartojama tol, kol mygtukas atleidžiamas.

SVARBU:

Kai tik pagrindiniai ratai „nusileidžia“ ant kito laiptelio, visada iš karto juos priveržkite, kol bus pasiektas kitas laiptelis. Geriausia, kad vežimėlis būtų nuolat traukiamas.

Jei važiuodami aukštyn laikysite„LIFTKAR“ per daug plokščiai, atraminiai ratai palies laiptelio kraštą iš apačios dar prieš jam nusileidžiant (tik su atvirais laipteliais). Kraštutiniu atveju atraminiai ratai labai spaudžiami ir kėlimo įrenginys išsijungia („Reset“ mygtuku „ON/OFF“).

4.2 LIPIMAS LAIPTAIS ŽEMYN

Įdėkite akumuliatorių, jei to dar nepadarėte. Paspauskite įjungimo / išjungimo mygtuką. Mygtuku aukštyn/žemyn perjunkite žemyn režimą. Dabar LIFTKAR yra žemyn režime ir svyruoklė su atraminiais ratukais lėtai ir automatiškai juda žemyn (žr. brėžinį).

Rankenoje esantis mygtukas aukštyn dabar neatlieka jokios funkcijos.

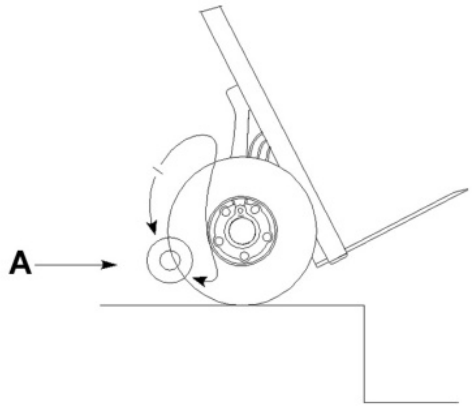

A: padėtis žemyn

Dabar galite nuvažiuoti nuo laiptelio, o LIFTKAR stabdant nusileidžia iki kito laiptelio.
Pagrindiniams ratams „nusileidus“ ant laiptelio, svirtinė svirtis automatiškai sukasi kartu su atraminiais ratais į žemesnę padėtį. Per šį trumpą laiką būsenos indikatorius užsidega raudonai, o pasukamoji svirtis įsibėgėja iki didžiausio greičio.

SVARBU:

Laikykite pagrindinius ratus atgal prie laiptelio protektoriaus, kol būsenos indikatorius vėl užsidegs žaliai. Tuomet pasiekiama žemesnė padėtis ir vėl galima važiuoti į priekį.

Esant nedidelei apkrovai arba vairuotojui per daug laikant LIFTKAR atgal, svirtinė svirtis lėtai judės žemyn be pagreičio.

Prieš pat sūpuoklei pasiekiant žemyn nuleistą padėtį, atraminiai ratai paliečia viršutinį laiptelio kraštą ir pakelia LIFTKAR maždaug 10 mm. Tai normalu, ir patyrę vairuotojai tai naudoja kaip ženklą važiuoti į priekį. Iš tikrųjų vėl galima važiuoti į priekį, kai tik atraminiai ratai paliečia žemę. Taip pasiekiamas tolygus, nepertraukiamas važiavimas nuo laiptelių.

Ant uždarų laiptų su trumpa pakopa, pvz., siaurų sraigtinių laiptų vidinėje zonoje, atraminiai ratai gali atsitrenkti į pakopą ir LIFTKAR gali pasislinkti į priekį ne daugiau kaip 8-9 cm. Tai taip pat normalu, nes tada LIFTKAR vis tiek yra pasiruošęs vėl judėti į priekį.

„LIFTKAR SAL“ yra vienintelis motorizuotas laiptų vežimėlis, kuriuo važiuojant žemyn vairuotojui nereikia valdyti mygtuko ar jungiklio.

4.3 Į KĄ ATKREIPTI DĖMESĮ

4.3.1 BALANSO POSLINKIS

Važiuojant aukštyn, apkrovos balansas gana greitai pasikeičia, kai tik atraminiai ratai paliečia žemę. Ypač mažos apkrovos traukia į priekį. Važiuojantieji greitai pripranta prie šios staigios traukos ir kompensuoja ją „padėdami“ pakelti. Prieš atraminiams ratams paliečiant krovinį, atsilenkimas atgal 10-20° kampu taip pat sumažina šį staigų traukos judesį.

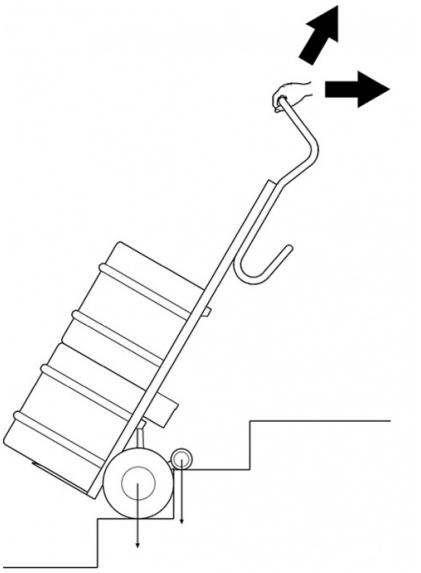

4.3.2 KABLIUKAS PO LAIPTELIU

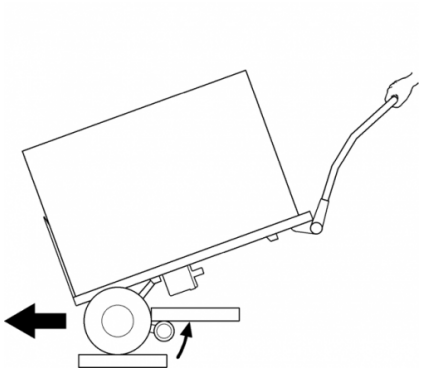

Važiuojant pusiausvyros režimu, atraminiai ratai (važiuojant žemyn) paprastai sustoja žemyn nukreiptoje padėtyje - kaip aprašyta 4.2 punkte. Tačiau jei LIFTKAR stovi per daug plokščiai, atraminiai ratai neatsipalaiduoja nuo žemės. Krovinys spaudžia atraminius ratukus ir sukelia pakartotinį paleidimą į žemyn nuleistą padėtį. Tuomet ant atvirų laiptų atraminiai ratai gali įstrigti po viršutine pakopa. Nieko rimto: elektronika pereina į perkrovą, LED ekranas 3 sekundes mirksi raudonai ir reikia tik iš naujo įjungti.

4.3.3 PERKROVA

Esant perkrovai, pavaros variklis sustoja, o būsenos indikatorius 3 sekundes mirksi raudonai ir užgęsta. Jį reikia vėl įjungti.

Jei akumuliatorius yra labai išsikrovęs, perkrovos riba pasiekiama ir esant mažesnei nei nurodyta talpa apkrovai.

4.3.4 LIFTKAR NĖRA GUMINIS BLOKAS

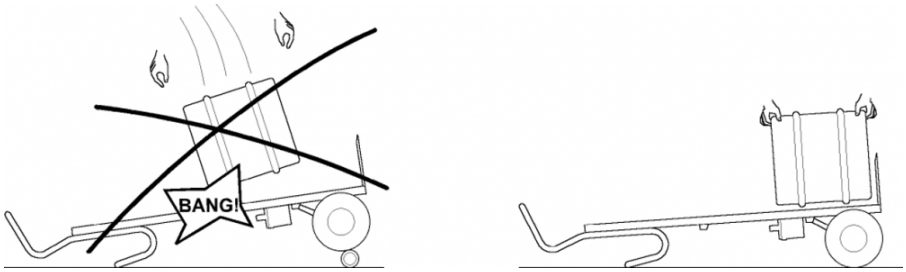

Gėrimų pramonėje kartais statinės iš sunkvežimio metamos tiesiai ant rankinio vežimėlio, o ne ant guminio bloko ar senų padangų.

To neįmanoma padaryti su LIFTKAR, jei atraminiai ratai yra nuleistoje padėtyje. Smūgis per pavaros bloką perduodamas į jungiamąjį laiptelį, todėl gali lūžti. Kai atraminiai ratai pakelti tarp pagrindinių ratų, iš principo galima mesti statines į viršų, nes tada pneumatinės padangos sugeria dalį smūgio, tačiau tai vis tiek nerekomenduojama atsižvelgiant į prietaiso eksploatavimo trukmę.

4.3.5 ĮSTRIŽAI PER ŠALIGATVIO KRAŠTĄ

Visada važiuokite tiesiai per šaligatvio kraštą ar kitus panašius kraštus. Taip išvengsite pavaros agregato pažeidimų.

4.3.6 VAŽIAVIMAS SPIRALINIAIS LAIPTAIS

Važiuodami spiraliniais laiptais atkreipkite dėmesį į šiuos dalykus:

Važiuojant aukštyn, vežimėlis važiuoja į vidų - taigi:

Važiuojant aukštyn pradėkite nuo išorinės pusės.

Važiuojant žemyn, vežimėlis važiuoja į išorę - t. y:

Važiuojant žemyn pradėkite važiuoti iš vidinės pusės.

Jei vis dėlto „užstrigote“: važiuokite į šoną, važiuodami atbuline eiga, galbūt ant tarpinės laiptų aikštelės (jei yra) su žemesniu laipteliu.

4.3.7 OPTIMALE EINSTELLUNG DER SCHWERPUNKTLAGE

Für eine optimale Lastverteilung auf dem Treppensteiger versuchen Sie den Lastschwerpunkt ca. auf Höhe des Akkus zu legen.

Bei niedrigen, kompakten Lasten hilft es beispielsweise die Last auf eine Palette zu stellen und mit der Palette auf dem Treppensteiger zu transportieren. Damit kann der Lastschwerpunkt weiter hinauf verlagert werden.

Bei der Modellreihe FOLD stellen Sie bei niedrigen Lasten den Griffbügel nach vorne.

---

5 GREITOJO KEITIMO AKUMULIATORIAUS ĮKROVIMAS

- Pridedamas įkroviklis automatiškai persijungia į įkrovos išlaikymo režimą, todėl perkrauti neįmanoma.
- Nepalikite greitojo keitimo akumuliatoriaus tuščio arba pusiau ištuštinto. Visada nedelsdami įkraukite akumuliatorių.
- Optimali įkrovimo temperatūra yra 20-25° C. Per šalta arba per šilta sumažins talpą.
- Kad akumuliatorius veiktų be apribojimų, jo elementų temperatūra visą laiką turi būti aukštesnė nei 0 °C. Todėl rekomenduojame akumuliatorių laikyti nuo +5 °C iki +25 °C temperatūroje.

		Ličio jonų akumuliatorius	Laipiojimo laiptais įrenginys
Darbinė temperatūra	°C	0 ... +40	-10 ... +40
Įkrovimo temperatūra	°C	0 ... +40	-

Jei akumuliatorius nėra visiškai įkrautas arba greitai praranda įkrovą, ne tik sulėtėja LIFTKAR greitis, bet ir sumažėja jo talpa. Tai reiškia, kad perkrovos režimas gali būti pasiektas net ir esant nedidelei apkrovai. Žr. 4.3.3 operaciją.

Įkrovimo laikas: maždaug 4,5 val., priklausomai nuo įkrovimo lygio

5.1 MAITINIMO TINKLO ĮKROVIKLIS

Tiekiamas įkroviklis yra labai galingas. Įkrovimo būseną aiškiai rodo šviesos diodų ekranas. Įkrovimo indikatorius rodo, ar akumuliatorius visiškai įkrautas, ar ne. Prieš naudojant LIFTKAR verta patikrinti, ar akumuliatorius visiškai įkrautas.



Įkrovimo būseną rodo šviečiantis šviesos diodas:

- Jei šviesos diodas nuolat šviečia raudonai, akumuliatorius įkraunamas.
- Jei šviesos diodas nuolat šviečia žaliai, akumuliatorius visiškai įkrautas. Akumuliatoriui visiškai įkrautam (šviečia žalia lemputė) likti prijungtam prie įkroviklio galima nepažeidžiant akumuliatoriaus. Šiuo budėjimo režimu (kai akumuliatorius visiškai įkrautas) įkroviklis naudoja tik minimalų energijos kiekį, išlaiko akumuliatorių visiškai įkrautą ir prailgina jo tarnavimo laiką. Visi šie veiksniai pasiekiami naudojant elektroninę grandinę, kuri kontroliuoja ir reguliuoja įkrovimo srovę, siunčiamą iš įkroviklio į įkraunamą akumuliatorių.

5.1.1 TECHNINIAI DUOMENYS

Maitinimo tinklo įtampa (50/60 Hz, 1,8 A (maks.)): 100-240 V AC
Nominali galia (įvesties): 24 W
Įkrovimo įtampa: 24 V DC
Aritmetinė įkrovimo srovė: 2,0 A
Bandymo ženklas: cUL, CE

SAUGOS INSTRUKCIJOS

Atkreipkite dėmesį į šią informaciją:



- Apsaugokite nuo drėgmės.
- Neištraukite kištuko iš lizdo už laido.
- Niekada nenaudokite įkroviklio su pažeistu kabeliu arba kištuku; nedelsdami jį pakeiskite.
- Prietaisą reikia jungti tiesiogiai prie maitinimo šaltinio; niekada nenaudokite ilginamojo kabelio.
- Prietaisas skirtas naudoti tik patalpose ir niekada neturėtų būti veikiamas lietaus.
- Jei akumuliatoriaus veikimas labai sumažėja, laikas keisti akumuliatorių.
- Nenaudojamą įkroviklį laikykite vėsioje ir sausoje vietoje.
- Prieš įdėdami arba išimdami akumuliatorių iš prietaiso, atjunkite prietaisą nuo elektros tinklo.
- Įspėjimas: sprogios dujos. Saugokite nuo ugnies ir kibirkščių. Įkrovimo metu užtikrinkite gerą ventiliaciją.
- Įkrovimo metu akumuliatorius turi būti gerai vėdinamoje vietoje.
- Vaikai negali teisingai įvertinti elektros prietaisų keliamo pavojaus. Neleiskite vaikams ar neįgaliems asmenims naudotis elektros prietaisais be priežiūros.
- Prietaisas neskirtas naudoti vaikams ir neįgaliems asmenims arba asmenims, neturintiems pakankamai žinių. Nebent jie būtų prižiūrimi arba jiems būtų duoti atitinkami nurodymai. Vaikai turi būti prižiūrimi, kad būtų užtikrinta, jog jie nežais su prietaisu.
- Prietaisą galima įkrauti tik baterijomis, kurios atitinka EN direktyvas (ir yra paženklintos CE arba GS ženklu).

5.1.2 NUMATOMAS NAUDOJIMAS

- Įkroviklis tinka tik originaliems ličio jonų akumuliatoriams įkrauti.

5.1.3 CE ŽENKLAS

Įkroviklis atitinka pagrindinius žemos įtampos ir elektromagnetinio suderinamumo direktyvų reikalavimus, todėl yra pažymėtas CE ženklu.

---

6 PRIEDAI IR PARINKTYS

Galima įsigyti vis daugiau priedų ir parinkčių. Pavyzdžiui, skirtingų dydžių kaušai, saugos diržai, automobilio įkroviklis, skirtingi rėmo aukščiai, fiksuoti arba sulankstomi kaušai. Klauskite savo pardavėjo.

7 ATLIEKŲ ŠALINIMAS

„LIFTKAR SAL“ laiptų kopiklis yra patvarus gaminys. Pasibaigus gaminio eksploatavimo laikui, laiptų kopiklio sudedamąsias dalis ir įkroviklį reikia tinkamai išmesti. Užtikrinkite, kad medžiagos būtų kruopščiai atskirtos pagal atskirų dalių medžiagų ženklinimą.
Laiptų kopiklio sudėtyje nėra jokių pavojingų medžiagų ir jį galima visiškai perdirbti. Elektroninių grandynų plokštės ir įkraunama baterija turi būti utilizuojamos tinkamu perdirbimo būdu.
Akumuliatoriaus negalima išmesti kartu su buitinėmis atliekomis! Jūsų specializuotas pardavėjas mielai atsakys į visus išsamius klausimus.
Tinkamą ir išsamų laiptų kopiklio utilizavimą už tam tikrą mokestį gali perimti gamintojas.

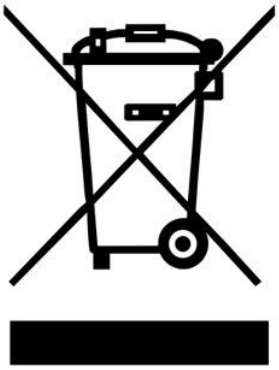

8 GARANTIJA IR ATSAKOMYBĖ

„LIFTKAR SAL“ laiptų kopiklis yra patvarus gaminys. Pasibaigus gaminio eksploatavimo laikui, laiptų kopiklio sudedamąsias dalis ir įkroviklį reikia tinkamai išmesti. Užtikrinkite, kad medžiagos būtų kruopščiai atskirtos pagal atskirų dalių medžiagų ženklinimą.
Laiptų kopiklio sudėtyje nėra jokių pavojingų medžiagų ir jį galima visiškai perdirbti. Elektroninių grandynų plokštės ir įkraunama baterija turi būti utilizuojamos tinkamu perdirbimo būdu.
Akumuliatoriaus negalima išmesti kartu su buitinėmis atliekomis! Jūsų specializuotas pardavėjas mielai atsakys į visus išsamius klausimus.
Tinkamą ir išsamų laiptų kopiklio utilizavimą už tam tikrą mokestį gali perimti gamintojas.

8.1 GARANTIJA

„LIFTKAR SAL“ suteikiama 24 mėnesių garantija nuo įsigijimo datos, kuri taikoma medžiagų ir gamybos defektams.

Garantija netaikoma

- natūraliai besidėvinčioms dalims
- pažeidimams, atsiradusiems dėl neįprasto naudojimo
- smurtiniam sugadinimui
- neleistiniems prietaiso ar papildomų dalių pakeitimams

8.2 ATSAKOMYBĖ

SANO Transportgeräte GmbH, kaip gamintojas, neatsako už LIFTKAR SAL saugumą, jei:

- LIFTKAR SAL naudojamas netinkamai.
- remontą, surinkimą ar kitus darbus atliko neįgalioti asmenys.
- nesilaikoma šiame naudotojo vadove pateiktų nurodymų.
- prie LIFTKAR SAL yra pritvirtintos ar prijungtos kitos dalys.
- pašalintos originalios dalys.

---

9 CE ATITIKTIES DEKLARACIJA / PATENTINĖ APSAUGA

9.1 CE ATITIKTIES DEKLARACIJA

„SANO Transportgeräte GmbH“ pareiškia, kad LIFTKAR SAL laiptų vežimėlis atitinka EB Mašinų direktyvos 2006/42/EEB IIA priedo pagrindinius saugos ir sveikatos reikalavimus. Ši deklaracija netenka galios, jei vežimėliai modifikuojami be mūsų sutikimo.



Ing. Jochum Bierma, Vykdantysis direktorius

9.2 PATENTINĖ APSAUGA

SAL serijos kėlimo sistema yra apsaugota tarptautinėmis patentų paraiškomis Europoje, JAV ir Japonijoje. Pagrindo rėmo modulinė konstrukcija taip pat apsaugota patentu. Taip pat laukiama FOLD modelio sulankstymo sistemos patento.

PASTABOS

SUSISIEKITE SU MUMIS

SANO Transportgeraete GmbH
Gewerbezeile 15
4040 Linz, Österreich

Tel.: +43 7239 51010 100
Fax: +43 7239 51010 001

office@sano.at

SANO Deutschland GmbH
Geigelsteinstraße 10
83080 Oberaudorf
Deutschland

Tel. +49 8033 / 308 96 0
Fax +49 8033 / 308 96 17
info@sano-treppensteiger.de

www.sano-treppensteiger.de

SANO UK Powered Stairclimbers Ltd.
Bristol Court, Betts Avenue
Martlesham Heath
Ipswich, Suffolk / IP5 3RY, England

Tel. +44 1473 / 333 889
Fax +44 1473 / 333 742
info@sano-uk.com

www.sano-uk.com

SANO Handtrucks LLC
2330 Pro-Tec Way
Loganville, GA 30052, USA
Tel.: (470) 545 1792
office@sanohandtrucks.com

www.sanohandtrucks.com

Priklausomai nuo pakeitimų / LIFTKAR SAL 2022-10