LIFTKAR SAL PBS

SAL PRO UNI / SAL PRO ERGO / SAL PRO FOLD / SAL PRO FOLD-L /
SAL PRO FOLD-L DOLLY KICK-OUT / SAL PRO DR-PISTOL

LIFTKAR® SAL PbS



INSTRUCTION MANUAL

Bokmål

SANO makes life easier.

INNLEDNING **3**

1 SIKKERHETSINFORMASJON / TEKNISKE DATA **3**

1.1 Generelle sikkerhetsinstruksjoner 3
1.2 TEKNISKE DATA FOR LIFTKAR 4

2 BETJENINGSELEMENTER **5**

2.1 Modell Pro ERGO 5
2.2 Modell Pro UNI 6
2.3 Modell DR-PISTOL 7
2.4 Modell Pro Fold 7
2.5 Modell Pro FOLD-L 9
2.6 Modell FOLD-L DOLLY KICK-OUT 10
2.7 DREIELEDD (FOLD / FOLD-L) 10
2.8 BETJENINGSPANEL 11
2.9 OPP-KNAPP PÅ HÅNDTAKET 13
2.10 sikkerhetsklaff 14
2.11 Hauptschalter 14
2.12 Slå av 14

3 SETTE INN OG FJERNE HURTIGSKIFTBATTERI **15**

3.1 SETTE INN BATTERI 15
3.2 FJERNE BATTERIET 15

4 4DRIFT **16**

4.1 TRAPPEKLATRING OPP 16
4.2 GÅ NED TRAPPENE 16
4.3 VIKTIGE HENSYN 18

5 BATTERILADER **20**

5.1 BATTERILADER 21

6 TILBEHØR OG MULIGHETER **22**

7 AVFALLSHÅNDTERING **23**

8 GARANTI OG ANSVAR **24**

8.1 garanti 24
8.2 Ansvar 24

9 CE-SAMSVARSERKLÆRING / PATENTBESKYTTELSE **25**

KONTAKT **27**

INNLEDNING

Gratulerer med ditt nye produkt!

Med **LIFTKAR SAL Pro** har du fått en lett og robust trappetralle i modulær konstruksjon, med en egenvekt på kun 16 kg. Når du setter inn batteriet, forvandles den fra en vanlig tralle til et ekte allround-verktøy: Den klatrer trapper ved hjelp av motor og batteridrift, samtidig som den er like enkel å manøvrere på flatt underlag som en tradisjonell tralle. De brede luftfylte dekkene – også tilgjengelige som punkteringssikre hjul – gir særlig gode kjøreegenskaper ved profesjonell bruk utendørs.

I SAL-serien er funksjonen for trappeklatring utviklet med fokus på det vesentlige: LIFTKAR løfter seg selv til neste trinn og hever kun den nødvendige trappehøyden. Ved nedstigning fungerer motoren som en brems, slik at lasten kan føres rolig og kontrollert ned – trygt og jevnt, uten slag eller vibrasjoner

Trappetrallen fungerer også utmerket i spiraltrapper og på trange avsatser.

LIFTKAR SAL Pro er beskyttet mot plutselige belastninger på støttehjulene gjennom en smurt, mekanisk friksjonskobling.. I tillegg gir en elektronisk overbelastningsbeskyttelse ekstra trygghet i bruk.

Trallen leveres med to hastighetsnivåer (langsom og rask – opptil 48 trinn per minutt), flere modellvarianter, ulike løftekapasiteter og et bredt utvalg tilbehør.

Kort sagt: et profesjonelt verktøy for profesjonelle brukere.

Ved å registrere produktet ditt på nett mottar du automatisk informasjon via e-post om nyheter, oppdateringer og tekniske endringer (opsjoner, tilbehør osv.):
https:sano-stairclimbers.com/product-registration

1 SIKKERHETSINFORMASJON / TEKNISKE DATA

1.1 GENERELLE SIKKERHETSINSTRUKSJONER

- Pass på at det ikke er personer under lasten
- Sikre alltid lasten med stropp eller annet tilbehør
- Bruk alltid sklisikre sko. Trapper kan være svært glatte.
- Bruk alltid sko med stålkapper
- Løftevognen må kun betjenes av personer som er opplært i dette.
- Øv alltid først med en liten last på maks. 25 kg til du har full kontroll over bruken.
- Rør aldri bevegelsesmekanismen med hendene når batteriet er satt inn.
- Ta alltid ut batteriet når du laster LIFTKAR. For det første kan LIFTKAR ikke slås på utilsiktet under transport, og for det andre er LIFTKAR 1,6 kg lettere uten batteri.
- Temperaturområde for bruk av apparatet/oppbevaring av batteriet



PRODUSENT

Manufacturer



PRODUKSJONSDATO

Date of manufacture



SERIENUMMER

Serial number



OPPBEVARES TØRT

Keep dry



TEMPERATURGRENSER ANVENDELSESOMRÅDE 5 º C TIL 40 º C

Temperature limit Range of application 5 º C till 40 º C (41 º F till 104 º F)



FØLG BRUKSANVISNINGEN

Consult instructions for use



CE-MERKING

CE-Marking



SERBISKE CE-MERKER

Serbian CE-Marking



ELEKTRONISK AVFALL

Electronic Waste

1.2 TEKNISKE DATA FOR LIFTKAR

Gjelder alle modeller av LIFTKAR SAL Pro			
Bæreevne	110 kg	140 kg	170 kg
Maks. klatrehastighet	48 trinn/min	35 trinnn/min	29 trinn/min
Maksimal trinnhøyde	210 mm		
Rekkevidde (maks.) antall trinn opp og ned	ca. 2000 trinnn		

2 BETJENINGSELEMENTER

2.1 MODELL PRO ERGO

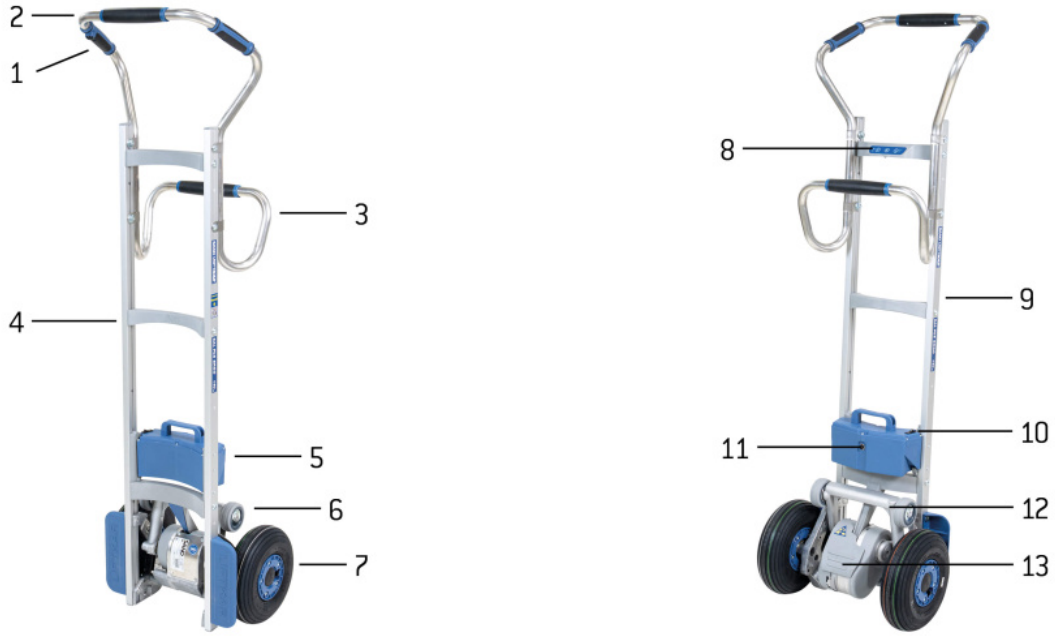

1 Opp-knapp – 2: Øvre håndtak – 3: Nedre håndtak – 4: Trinn – 5: Hurtigbyttebatteri – 6: Svingarm – 7:

Hovedhjul – 8: Lasteplate – 9: Betjeningspanel – 10: Ramme – 11: Batterinivåindikator – 12: Sikkerhetsklaff

Unike egenskaper ved Liftkar SAL Pro Ergo:

- Oppreist kjørestilling og optimal kontroll
- Bålfat, vannflasker, drikkekasser, dekkstabler
- Vekt: 17,2 kg

2.2 MODELL PRO UNI

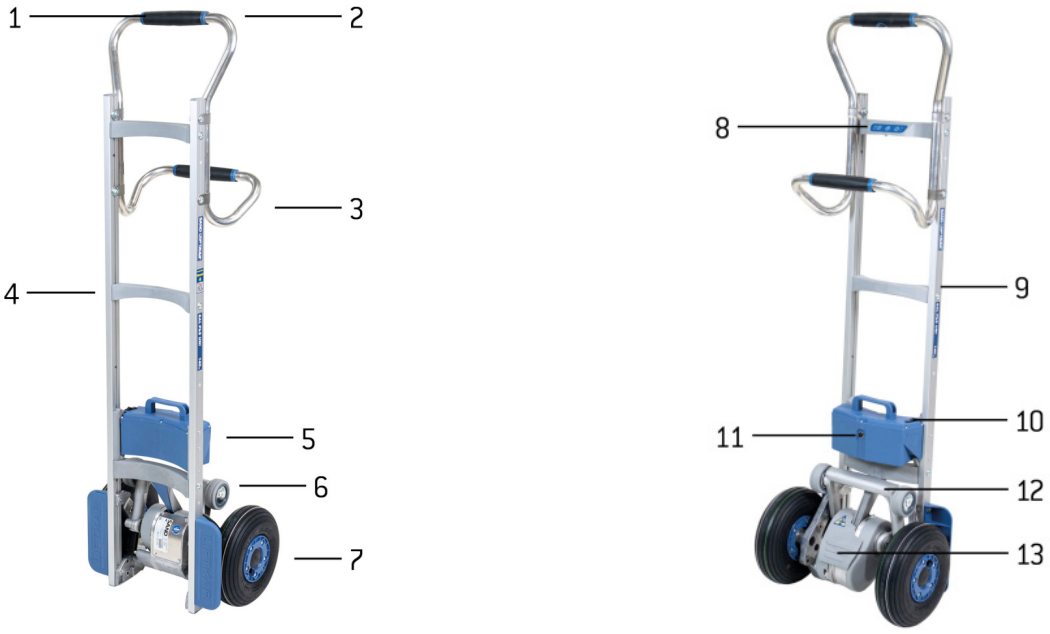

1: Opp-knapp – 2: Øvre håndtak – 3: Ramme – 4: Hurtigbyttebatteri – 5: Svingarm – 6: Hovedhjul – 7: Lasteplate – 8: Kontrollpanel – 9: Nedre håndtak – 10: Batterinivå-indikator – 11: SikkerhetsKLAFF – 12: Løfteenhet

Unike egenskaper ved Liftkar SAL Pro Uni:

- Lett universaltralle for tyngre last
- Kopipapir, skiyyentøyskurver, skap, ruller
- Vekt: 16,7 kg

2.3 MODELL DR-PISTOL





1: Taster Aufwärts - 2: Oberer Griff - 3: Unterer Griff - 4: Sprosse - 5: Schnellwechselakku - 6: Schwingarm - 7: Haupträder - 8: Bedieneinheit - 9: Rahmen - 10: Hauptschalter - 11: Ladekontakt - 12: Hubeinheit - 13: Sicherheitsklappe

Individuelle Eigenschaften des Liftkar SAL Dr-Pistol:

- der leichte Allrounder für höhere Lasten
- Kopierpapier, Wäschecontainer, Schränke, Rollenware
- Gewicht: 16,8 kg (ohne Schaufel und Schaufelblock)
- für 110kg oder 140kg Lasten erhältlich

2.4 MODELL PRO FOLD





1: Opp-knapp – 2: Øvre håndtak – 3: Tverrhåndtak – 4: Ramme – 5: Låsehendel – 6: Hurtigbyttebatteri – 7: Svingarm – 8: Hovedhjul – 9: Lasteplate – 10: Betjeningspanel – 11: Batteriindikator – 12: Sikkerhetklaff – 13: løfteenhet

Unike egenskaper ved LIFTKAR Pro FOLD:

- Sammenleggbar modellvariant, får plass i alle bilbagasjerom
  - Vaskemaskiner, gulvslipere, gassflasker
  - Vekt: 17,2 kg

2.5 MODELL PRO FOLD-L

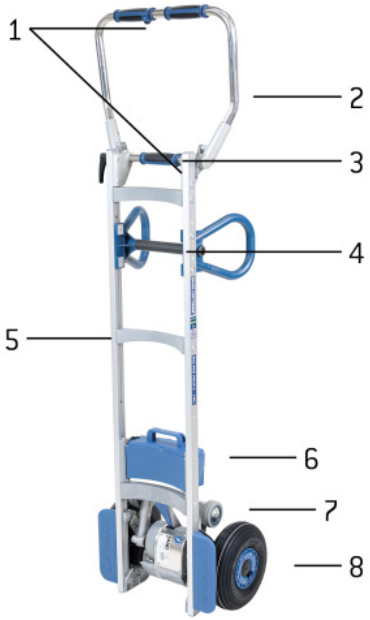



1 Opp-knapp - 2: Øvre håndtak - 3: Ramme - 4: Låsehendel - 5: Nedre håndtak - 6: Hurtigbyttebatteri - 7:

Svingarm - 8: Hovedhjul - 9: Løfteplate - 10: Tverrør-håndtak - 11: Betjeningspanel - 12: Ramme - 13: Batteriindikator - 14: Sikkerhetsklaff - 15: Løfteenhet

Unike egenskaper ved LIFTKAR FOLD-L Pro:

- Sammenleggbar modell med forhøyet ramme
- Store kjøleskap, dører, vinduer, kjøkkenbenker, fliser
- Vekt: 18,8 kg

2.6 MODELL FOLD-L DOLLY KICK-OUT





1: Taster Aufwärts - 2: Oberer Griff - 3: Griff Querrohr - 4: Dolly Kick-out Fixierung - 5: Dolly Kick-out - 6: Sprosse - 7: Schnellwechselakku - 8: Schwingarm - 9: Haupträder - 10: Feststellhebel - 11: Bedieneinheit - 12: Rahmen - 13: Hauptschalter - 14: Ladekontakt - 15: Hubeinheit - 16: Sicherheitsklappe

Individuelle Eigenschaften des SAL FOLD-L Dolly Kick Out:

- faltbare Modellvariante mit höherem Grundrahmen
- ausklappbares Dolly Kick-out Stützradsystem
- Großkühlschränke, Türen, Fenster, Küchenplatten, Fliesen
- Gewicht: 24,5 kg (ohne Schaufel und Schaufelblock)

2.7 DREIELEDD (FOLD / FOLD-L)

Dreieleddet er utstyrt med friksjonsplater som presses sammen på begge sider for å gi en sikker låsing. Dette gir en solid og sikker låsing. Stram alltid låsen godt med håndkraft før bruk.

Tommelfingerregel: Låsen er stram nok når du kan vippe lasten fra stående posisjon uten assistanse.

VIKTIG SIKKERHETSMELDING
Ved tunge løft (over 100 kg), skal låsen strammes ekstra godt.

2.8 BETJENINGSPANEL

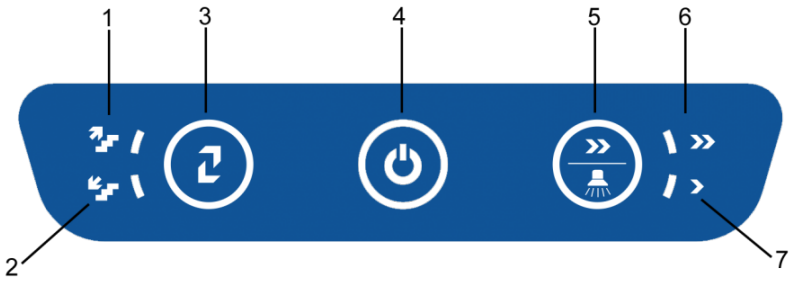

1: Opp-indikator - 2: Ned-indikator - 3: Opp/Ned-knapp - 4: Av/På-knapp / Statusvisning - 5: Hastighetsknapp / Trappelys - 6: Hastighetsindikator rask - 7: Hastighetsindikator langsom

2.8.1 OPP-/NEDTAST

Denne tasten setter LIFTKAR i enten oppover- eller nedovermodus ved et kort trykk.

2.8.2 AV/PÅ-KNAPP / STATUSVISNING

Lys grønt: LIFTKAR er slått på. (I oppmodus er knappen på hånd Sopet aktiv. Løftemekanismen starter når knappen trykkes inn og stopper når den slippes – se også kapittel Drift [4.1])

- **Lys konstant rødt:** LIFTKAR står i nedmodus, og støttehjulene beveger seg raskt nedover (tar maks 0,5 sekunder – se også kapittel Drift [4.2])
  - **Blinker rødt:** LIFTKAR er overbelastet. (Blinkingen varer i ca. 3 sekunder og slår seg deretter av – se også kapittel Drift [4.3.3])
  - **Lampen blinker vekselvis rødt og grønt:** Batteriet er i ferd med å gå tomt og må lades snarest. Det anbefales å kjøre ned og enten bytte batteriet eller lade det opp med den medfølgende hurtigladeren.
-

2.8.3 PIPE-FUNKSJON

Denne funksjonen er særlig nyttig ved transport i offentlige områder med mange mennesker, da den varsler om personer i nærheten.

Aktivere pipe-funksjonen: Slå på enheten og hold inn av/på-knappen i omtrent 30 sekunder til du hører et pip. Deretter vil det gjentakende pipet være aktivt under hele brukstiden.

Deaktivere pipe-funksjonen: Slå på enheten og hold inn av/på-knappen i omtrent 30 sekunder til du hører et pip. Etterpå vil apparatet kjøre videre uten det gjentakende pipet.

2.8.4 HASTIGHETSKNAPP / TRAPPELYS

Med hastighetsknappen kan du velge mellom høy og lav hastighet – kun ved oppoverkjøring. (Når du kjører nedover, er senkehastigheten forhåndsinnstilt for å sikre optimal bremsing – se også kapittel Drift [4.2])

Lav hastighet anbefales ved opplæring, tunge løft og utfordrende situasjoner. Hvis du holder inne hastighetsknappen i rundt 10 sekunder, aktiveres trappelyset.

2.9 OPP-KNAPP PÅ HÅNDTAKET

Opp-knappen er kun aktiv i oppovermodus og styrer inn- og utkobling av løftemekanismen.

2.10 SIKKERHETSKLAFF

For å vippe en last er det nødvendig å støtte trallen med foten. På vanlige traller brukes akselen til dette. På LIFTKAR SAL kan svingarmen med støttehjulene, et hjul eller også drivverket brukes til dette. For at svingarmen ikke skal klemme fast foten i dette tilfellet, er det montert en sikkerhetsklaff. Når du trykker med foten på den nedre delen av klaffen, stoppes alle funksjoner.

SIKKERHETSINFORMASJON:
For å unngå enhver risiko: Slå først på strømmen etter at lasten er vippet.

2.11 HAUPTSCHALTER

Der Hauptschalter befindet sich am Schnellwechselakku. Über den Hauptschalter wird die ganze Stromversorgung sicher abgeschaltet. Ein versehentliches Einschalten mit dem Taster P ist nicht mehr möglich.

2.12 SLÅ AV

Den kan slås av ved å:

- Fjerne hurtigbyttebatteriet (se kapittel 3)
- Trykke på ON/OFF-knappen i mer enn 3 sekunder
- Over tid: Etter ca. 10 minutter slår LIFTKAR seg av automatisk.

Å ta ut batteriet gir større sikkerhet enn tidsavstengning, da ON/OFF-knappen lett kan bli berørt.

3 SETTE INN OG FJERNE HURTIGSKIFTBATTERI

HURTIGSKIFTBATTERI – LITIUMBATTERI
BATTERIET MÅ LADES FØR FØRSTE GANGS BRUK

3.1 SETTE INN BATTERI

- Sett først batteriet inn mellom festene i rammen.
- Trykk batteriet forsiktig nedover til det klikker på plass.
- Nå er LIFTKAR klar til bruk.

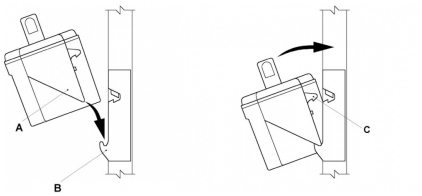

3.2 FJERNE BATTERIET

- Dra ut batterisikringsspaken
- Løft batteriet opp fra batteriskinnene.

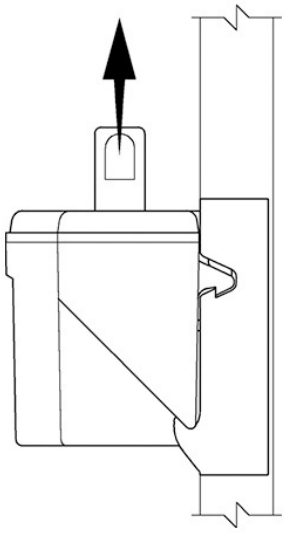

4 4DRIFT

4.1 TRAPPEKLATRING OPP

Sett inn batteriet og hold inne ON/OFF-knappen til lyset lyser
konstant grønt. LIFTKAR er nå i oppovermodus.
Når du trykker på opp-knappen på håndtaket, aktiveres løftemekanismen og støttehjulene løfter LIFTKAR opp til neste trinn. Dette gjentas så lenge knappen holdes inne.

VIKTIG:

Så snart hovedhjulene står på neste trinn, trekk trallen rolig med deg slik at den står stabilt på trinnet.Det er best å alltid holde trallen i lett bevegelse fremover.

Hvis LIFTKAR holdes for langt fremover i oppoverkjøring, kan støttehjulene treffe trinnkanten fra undersiden(**gjelder kun åpne trinn**). I verste fall kan det oppstå stort press på
støttehjulene, og løfteenheten slår seg av (resettes med ON/OFF-knappen).

4.2 GÅ NED TRAPPENE

Sett inn batteriet hvis det ikke allerede er gjort. Trykk på ON/OFF-knappen. Bruk opp/ned-knappen for å velge nedovermodus. LIFTKAR er nå i nedovermodus, og svingarmen med støttehjulene beveger seg sakte og automatisk til nedoverposisjon (se illustrasjon).

Opp-knappen på håndtaket har nå ingen funksjon.

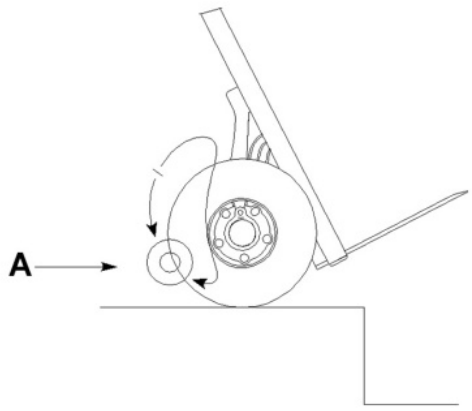

nedadgående posisjon

Nå kan du kjøre ned trappen, og LIFTKAR senker seg bremset ned til neste trinn.
Når hovedhjulene «lander» på trinnet, roterer svingarmen med støttehjulene automatisk til nedadgående posisjon. I løpet av denne korte tiden lyser statusindikatoren rødt, og svingarmen akselererer til maksimal hastighet.

VIKTIG:

Hold hovedhjulene tilbake til trinnplattformen til statusindikatoren lyser grønt igjen. Da er nedre posisjon nådd, og du kan kjøre frem igjen.

Ved lav belastning eller hvis føreren holder LIFTKAR for mye tilbake, vil svingarmen bevege seg sakte uten akselerasjon til nedre posisjon.

Rett før svingarmen når nedre posisjon, berører støttehjulene trappens øvre kant og løfter LIFTKAR ca. 10 mm. Dette er normalt og brukes av erfarne førere som et signal om at de skal kjøre videre. Faktisk kan du kjøre videre så snart støttehjulene berører bakken. Da oppstår en jevn, kontinuerlig kjøring nedover trinnene.

Ved lukkede trinn med kort trinnflate, f.eks. ved trange spiraltrapper innendørs, kan støttehjulene støte mot trinnflaten og LIFTKAR kan bevege seg maks. 8 til 9 cm fremover. Også dette er normalt, fordi LIFTKAR da uansett er klar til å kjøre videre.

LIFTKAR SAL er den eneste motordrevne trappevognen hvor føreren ikke trenger å betjene noen knapp eller bryter når han kjører nedover.

4.3 VIKTIGE HENSYN

4.3.1 ENDRING AV BALANSE

Når du kjører oppover, endrer balansen på lasten seg raskt så snart støttehjulene treffer underlaget. Særlig lette laster kan dra fremover. Føreren venner seg fort til denne plutselige bevegelsen og hjelper til ved å løfte litt ekstra. Å lene lasten bakover 10° til 20° før støttehjulene settes ned, kan også gjøre denne plutselige trekken mindre kraftig.

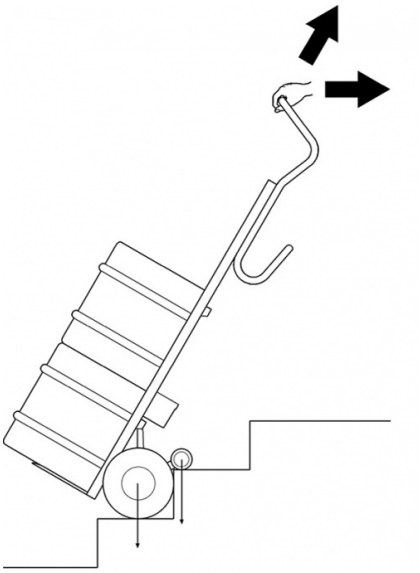

4.3.2 INNHEKTING UNDER TRINNET

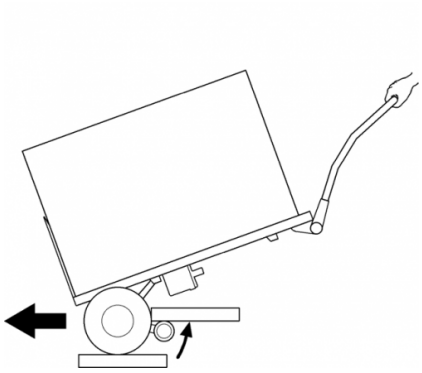

Ved balansert kjøring stopper vanligvis støttehjulene (i nedovermodus) i sin nedre posisjon – slik som beskrevet under punkt 4.2

Ved balansert kjøring stopper vanligvis støttehjulene (i nedovermodus) i sin nedre posisjon – slik som beskrevet under punkt 4.2

Ved overbelastning stopper drivmotoren, og statusindikatoren blinker rødt i 3 sekunder før den slukker. En ny oppstart er nødvendig.

4.3.3 OVERBELASTNING

Ved overbelastning stopper drivmotoren, og statusindikatoren blinker rødt i 3 sekunder før den slukker. En ny oppstart er nødvendig.

Hvis batteriet er sterkt utladet, oppnås overbelastning også ved belastninger under den angitte kapasiteten.

4.3.4 LIFTKAR ER IKKE EN GUMMIBLOKK

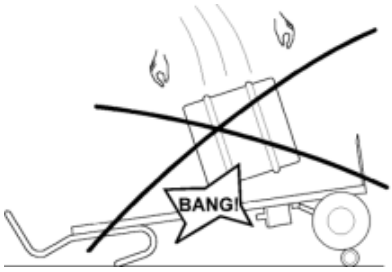

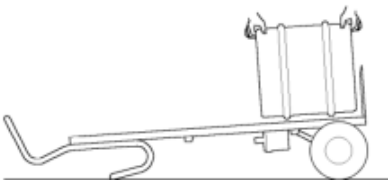

I drikkevarebransjen blir fatene noen ganger kastet direkte fra lastebilen på trillevognen i stedet for på en gummiblokk eller gamle dekk.

Med LIFTKAR er dette ikke mulig når støttehjulene er i nedre posisjon. Støtet overføres via drivverket til koblingsstangen, noe som kan føre til brudd. Med støttehjulene hevet mellom hovedhjulene er det i prinsippet mulig å kaste fatene, fordi dekkene da demper en del av støtet, men det er likevel ikke anbefalt med tanke på utstyrets levetid.

4.3.5 SKRÅTT OVER FORTAUSKANTEN

Kjør alltid rett over fortauskanten eller andre lignende kanter. På denne måten unngår du skader på drivverket.

4.3.6 KJØRING PÅ SPIRALTRAPPEN

Vær oppmerksom på følgende når du kjører på en spiraltrapp:

Når du kjører opp, beveger vognen seg innover – altså:

Begynn på utsiden når du kjører opp.

Når du kjører nedover, beveger vognen seg utover – altså:

Begynn på innsiden når du kjører nedover.

Hvis du likevel «sitter fast»: beveg deg sideveis ved å reversere, eventuelt på et mellomtrinn (hvis tilgjengelig) med dypere trinn.

4.3.7 OPTIMAL INNSTILLING AV TYNGDEPUNKTET

For optimal lastfordeling på trappestiger, prøv å plassere tyngdepunktet omtrent på høyde med batteriet. Ved lave, kompakte laster kan det for eksempel være nyttig å plassere lasten på en pall og transportere den med pallen på trappestiger. På denne måten kan tyngdepunktet flyttes lenger opp.
På FOLD-serien plasserer du håndtaket foran ved lave laster.

---

5 BATTERILADER

- Den medfølgende laderen skifter automatisk til vedlikeholdslading, slik at overlading ikke er mulig.
  Ikke la hurtigskiftbatteriet stå tomt eller halvtomt. Lad det alltid opp igjen umiddelbart.
  Den optimale temperaturen for lading er 20–25 °C. For kaldt eller for varmt påvirker kapasiteten negativt.
  Drift- og ladetemperatur: For ubegrenset funksjonalitet må celletemperaturen til batteriet alltid holdes over 0 °C. Vi anbefaler derfor å oppbevare batteriet mellom +5 °C og +25 °C.

		Litium-ion-batteri	trappeklatrer
driftstemperatur	°C	0 … +40	-10 … +40
ladetemperatur	°C	0 … +40	-

Hvis batteriet ikke er fulladet eller mister ladningen raskt, reduseres ikke bare hastigheten til LIFTKAR, men også kapasiteten. Dette kan føre til at overbelastningsmodus aktiveres selv ved lav belastning. Se Drift 4.3.3.

Ladetid: ca. 4,5 timer, avhengig av ladestatus

5.1 BATTERILADER

Den medfølgende laderen har svært høy ytelse. En LED-indikator viser tydelig batteriets status. Du kan se om batteriet er helt oppladet eller ikke. Det anbefales å kontrollere at batteriet er fulladet før du bruker LIFTKAR.



Batteriets status vises med en lysende LED:

- Når LED-lampen lyser rødt kontinuerlig, lades batteriet.
- Når LED-lampen lyser grønt kontinuerlig, er batteriet fulladet. Laderen kan trygt være tilkoblet etter at batteriet er fullt oppladet (grønt lys) uten at dette skader batteriet. I denne

stand-by-modusen (etter full opplading) bruker laderen svært lite strøm, holder batteriet ladet og forlenger batteriets levetid. Alle disse funksjonene håndteres av en elektronisk krets som styrer og regulerer ladestrømmen fra laderen til batteriet.

5.1.1 TEKNISKE DATA

Nettspenning (50/60 Hz, 1,8A (maks)): 100–240 V AC Inngangseffekt: 24 W

Ladespenning: 24 V DC

Gjennomsnittlig ladestrøm: 2,0A

Sertifisering: cUL, CE

SIKKERHETSINSTRUKSJONER

Vennligst følg disse rådene:



- Ikke trekk ut kontakten ved å dra i ledningen.
- Bruk aldri laderen med skadet ledning eller plugg, bytt den ut straks dersom dette oppdages.
- Laderen skal kobles direkte til strømuttaket, og det må ikke benyttes skjøteledning.
- Denne enheten er kun beregnet for innendørs bruk og skal aldri utsettes for regn.
- Hvis batteriets ytelse blir merkbart dårligere, er det på tide å bytte batteri.
- Oppbevar laderen på et kjølig og tørt sted når den ikke er i bruk.
- Koble enheten fra strømmen før du setter inn eller fjerner batteriet.
- Advarsel: eksplosive gasser. Beskytt mot ild og gnister. Sørg for god ventilasjon under lading.
- Batteriet må oppbevares på et godt ventilert sted under lading.
- Barn forstår ikke alltid farene ved elektrisk utstyr. La derfor aldri barn eller personer med redusert funksjonsevne bruke elektriske apparater uten tilsyn.
- Laderen er ikke beregnet for bruk av barn, eldre personer med redusert funksjonsevne eller personer med utilstrekkelig kunnskap, med mindre de er under tilsyn eller har fått nødvendige instruksjoner. Barn skal alltid være under oppsyn for å forhindre at de leker med apparatet.
- Laderen skal kun brukes til å lade batterier som oppfyller EN-standardene og er merket med CE- eller GS-symbol..

5.1.2 TILTENKT BRUK

- Laderen skal kun benyttes til lading av **originale litium-ion batterier**.

5.1.3 CE-MERKINGEN

Laderen oppfyller kravene i lavspenningsdirektivet og direktivet om elektromagnetisk kompatibilitet, og er CE-merket.

---

6 TILBEHØR OG MULIGHETER

Utvalget av tilbehør og ekstrautstyr utvides stadig. Du kan for eksempel velge mellom ulike størrelser på lasteplaten, stropper, billader, forskjellig rammehøyde, samt faste eller sammenleggbare lasteplater. Kontakt din forhandler for mer informasjon.

7 AVFALLSHÅNDTERING

Trappeklatreren LIFTKAR SAL er konstruert for lang levedtid. Når produktet har nådd slutten av sin levetid, skal delene fra både trappeklatreren og laderen kastes på riktig måte. Sørg for å sortere materialene nøye i henhold til merkingen på hver enkelt del.

Trappeklatreren inneholder ingen farlige stoffer og kan resirkuleres fullt ut. Elektronikkort og batteri skal leveres til godkjent gjenvinningsordning.

Batteriet må ikke kastes sammen med husholdningsavfall! Kontakt din fagforhandler for detaljerte spørsmål.

Korrekt og fullstendig avhending av trappeklatreren kan utføres av produsenten mot et gebyr.

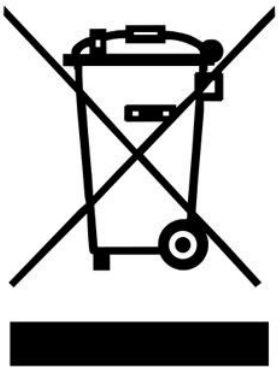

8 GARANTI OG ANSVAR

Trappeklatreren LIFTKAR SAL er konstruert for lang levedtid. Når produktet har nådd slutten av sin levetid, skal delene fra både trappeklatreren og laderen kastes på riktig måte. Sørg for å sortere materialene nøye i henhold til merkingen på hver enkelt del.

Trappeklatreren inneholder ingen farlige stoffer og kan resirkuleres fullt ut. Elektronikkort og batteri skal leveres til godkjent gjenvinningsordning.

Batteriet må ikke kastes sammen med husholdningsavfall! Kontakt din fagforhandler for detaljerte spørsmål.

Korrekt og fullstendig avhending av trappeklatreren kan utføres av produsenten mot et gebyr.

8.1 GARANTI

Garantiperioden for LIFTKAR SAL er 24 måneder fra kjøpsdatoen og gjelder material- og produksjonsfeil.

Følgende er unntatt fra garantien:

- Naturlige slitedeler
- Skader som oppstår som følge av unormal belastning
- Voldelige skader
- Ulovlige endringer på enheten eller tilleggsdelene

8.2 ANSVAR

SANO Transportgeräte GmbH er som produsent ikke ansvarlig for sikkerheten til LIFTKAR SAL hvis:

- LIFTKAR SAL brukes på en feilaktig måte.
- Reparasjoner, montering eller andre arbeider er utført av ikke-autoriserte personer.
- Anvisningene i denne bruksanvisningen ikke følges.
- Fremmede deler monteres eller kobles til LIFTKAR SAL.
- originale deler demonteres.
- Anbefaling om opplæring: Produsenten anbefaler at opplæring i bruken av utstyret utføres av en kvalifisert person. Ansvarsfraskrivelse: Dersom den anbefalte opplæringen ikke gjennomføres, påtar produsenten seg intet ansvar for skader på utstyret, personer eller eiendom som kan skyldes feil eller mangelfull bruk.

---

9 CE-SAMSVARSERKLÆRING / PATENTBESKYTTELSE

9.1 CE-SAMSVARSERKLÆRING

SANO Transportgeräte GmbH erklærer at LIFTKAR SAL trappevogner oppfyller de relevante grunnleggende sikkerhets- og helsekravene i EU-direktivet for maskiner 2006/42/EØF, vedlegg IIA. Ved endringer av vognene som ikke er avtalt med oss, mister denne erklæringen sin gyldighet.



Ing. Jochum Bierma, administrerende direktør

9.2 PATENTBESKYTTELSE

Løftesystemet i SAL-serien er beskyttet av internasjonale patentregistreringer i Europa, USA og Japan. Den modulære konstruksjonen av grunnrammen er også patentbeskyttet. Det er også søkt om patent for knekksystemet til modellen FOLD.

NOTATER

KONTAKT

SANO Transportgeraete GmbH
Gewerbezeile 15
4040 Linz, Österreich

Tel.: +43 7239 51010 100
Fax: +43 7239 51010 001

office@sano.at

SANO Deutschland GmbH
Geigelsteinstraße 10
83080 Oberaudorf
Deutschland

Tel. +49 8033 / 308 96 0
Fax +49 8033 / 308 96 17
info@sano-treppensteiger.de

www.sano-treppensteiger.de

SANO UK Powered Stairclimbers Ltd.
Bristol Court, Betts Avenue
Martlesham Heath
Ipswich, Suffolk / IP5 3RY, England

Tel. +44 1473 / 333 889
Fax +44 1473 / 333 742
info@sano-uk.com

www.sano-uk.com

SANO Handtrucks LLC
2330 Pro-Tec Way
Loganville, GA 30052, USA
Tel.: (470) 545 1792
office@sanohandtrucks.com

www.sanohandtrucks.com

Endringer forbeholdt / LIFTKAR SAL 2022-10