LIFTKAR SAL PBS

SAL PRO UNI / SAL PRO ERGO / SAL PRO FOLD / SAL PRO FOLD-L /
SAL PRO FOLD-L DOLLY KICK-OUT / SAL PRO DR-PISTOL

LIFTKAR® SAL PbS



РУКОВОДСТВО ПО
ЭКСПЛУАТАЦИИ

Русский

SANO
makes life easier.

ВВЕДЕНИЕ **3**

1 ТРЕБОВАНИЯ ТЕХНИКИ БЕЗОПАСНОСТИ / ТЕХНИЧЕСКИЕ ХАРАКТЕРИСТИКИ **4**

1.1 Общие требования техники безопасности 4
1.2 Технические характеристики LIFTKAR 5

2 ЭЛЕМЕНТ УПРАВЛЕНИЯ **5**

2.1 Модель ERGO 5
2.2 Модель UNI 6
2.3 Modell DR-PISTOL 7
2.4 Модель FOLD 7
2.5 Модель FOLD-L 9
2.6 Modell FOLD-L DOLLY KICK-OUT 10
2.7 Шарнирное соединение (FOLD / FOLD-L) 10
2.8 Панель управления 11
2.9 Кнопка подъема на ручке 13
2.10 Предохранительная заслонка 14
2.11 Hauptschalter 14
2.12 Выключение 14

3 УСТАНОВКА И ИЗВЛЕЧЕНИЕ БЫСТРОСЪЕМНОГО АККУМУЛЯТОРА **15**

3.1 Установка аккумулятора 15
3.2 Извлечение аккумулятора 15

4 ЭКСПЛУАТАЦИЯ **16**

4.1 Подъем по лестнице 16
4.2 Спуск по лестнице 16
4.3 На что стоит обратить внимание 18

5 ЗАРЯДКА БЫСТРОСЪЕМНОГО АККУМУЛЯТОРА **20**

5.1 Сетевое зарядное устройство 20

6 КОМПЛЕКТУЮЩИЕ И ОПЦИИ **22**

7 УТИЛИЗАЦИЯ **22**

8 ГАРАНТИЯ И ОБЯЗАТЕЛЬСТВА **24**

8.1 Гарантия 24
8.2 Обязательства 24

9 ДЕКЛАРАЦИЯ СООТВЕТСТВИЯ CE / ОХРАНА ПАТЕНТА **25**

КОНТАКТ **27**

ВВЕДЕНИЕ

ПОЗДРАВЛЯЕМ!

Вы приобрели LIFTKAR SAL в модульном исполнении весом всего в 16 кг. Используйте аккумулятор, и ваша ручная тележка сразу станет многофункциональным устройством: Подъемы по лестнице с помощью аккумулятора и двигателя, а также по перемещению на ровной поверхности удобны как при использовании обычной тележки благодаря широким пневматическим шинам (доступны также в варианте с защитой от проколов), которыми оснащена любая обычная тележка для использования на открытом воздухе для профессиональной доставки.

С помощью устройств серии SAL подъем по лестнице обеспечивает самое необходимое: LIFTKAR самостоятельно подтягивается к расположенной выше ступенькеи поднимается на ее необходимую высоту. При спуске по лестнице двигатель действует как электрический тормоз, и груз спускается без грохота.

Отлично подходит даже для винтовых лестниц и узких лестничных площадок.

Оптимальная защита от ударных нагрузок на опорные колеса благодаря механической (со смазкой) скользящей ступице.

Дополнительная электронная защита от перегрузки обеспечивает защиту от чрезмерной нагрузки.

Устройство имеет 2 настройки скорости (медленная и быстрая — до 48 ступеней в минуту), доступно в различных моделях, имеет разную грузоподъемность и большое количество комплектующих.

От профессионалов — профессионалам!

Зарегистрируйте ваше устройство онлайн, и мы будем автоматически информировать вас по электронной почте о новостях и технических изменениях (опции, комплектующие и т.д.).
https://www.sano-stairclimbers.com/product-registration

1 ТРЕБОВАНИЯ ТЕХНИКИ БЕЗОПАСНОСТИ / ТЕХНИЧЕСКИЕ ХАРАКТЕРИСТИКИ

1.1 ОБЩИЕ ТРЕБОВАНИЯ ТЕХНИКИ БЕЗОПАСНОСТИ

- Убедитесь, что ниже на ступенях нет людей
- Всегда закрепляйте груз с помощью ремня или другого приспособления
- Всегда носите нескользящую обувь. Лестницы могут быть местами очень скользкими.
- Всегда носите обувь со стальным мыском
- Всегда тренируйтесь сначала с легким грузом не более 25 кг, пока не освоите управление им
- Никогда не помещайте руки в двигательный механизм со вставленным аккумулятором
- Всегда извлекайте аккумулятор при разгрузке LIFTKAR. Во-первых, LIFTKAR не может самопроизвольно включиться во время транспортировки груза, во-вторых, LIFTKAR без аккумулятора становится на 1,6 кг легче.



HERSTELLER

Производитель



HERSTELLUNGSDATUM

Дата изготовления



SERIENNUMMER

Серийный номер



TROCKEN AUFBEWAHREN

Хранить в сухом месте



TEMPERATURGRENZWERTE ANWENDUNGSBEREICH 5 º C BIS 40 º C

Температурные пределы Диапазон применения

5 º C till 40 º C (41 º F till 104 º F)



GEBRAUCHSANWEISUNG BEACHTEN

Следуйте инструкциям по применению



CE-KENNZEICHNUNG

Маркировка CE



SERBISCHE CE-KENNZEICHEN

Сербский знак CE



ELEKTROSCHROTT

Электронные отходы

1.2 ТЕХНИЧЕСКИЕ ХАРАКТЕРИСТИКИ LIFTKAR

Действительно для всех моделей LIFTKAR SAL			
Грузоподъемность	110 кг	140 кг	170 кг
Максимальная скорость подъема	48 ступеней/мин	35 ступеней/мин	29 ступеней/мин
Максимальная высота ступени	210 мм		
Автономность (макс.) ступеней вверх и вниз	около 2000 ступеней		

2 ЭЛЕМЕНТ УПРАВЛЕНИЯ

2.1 МОДЕЛЬ ERGO

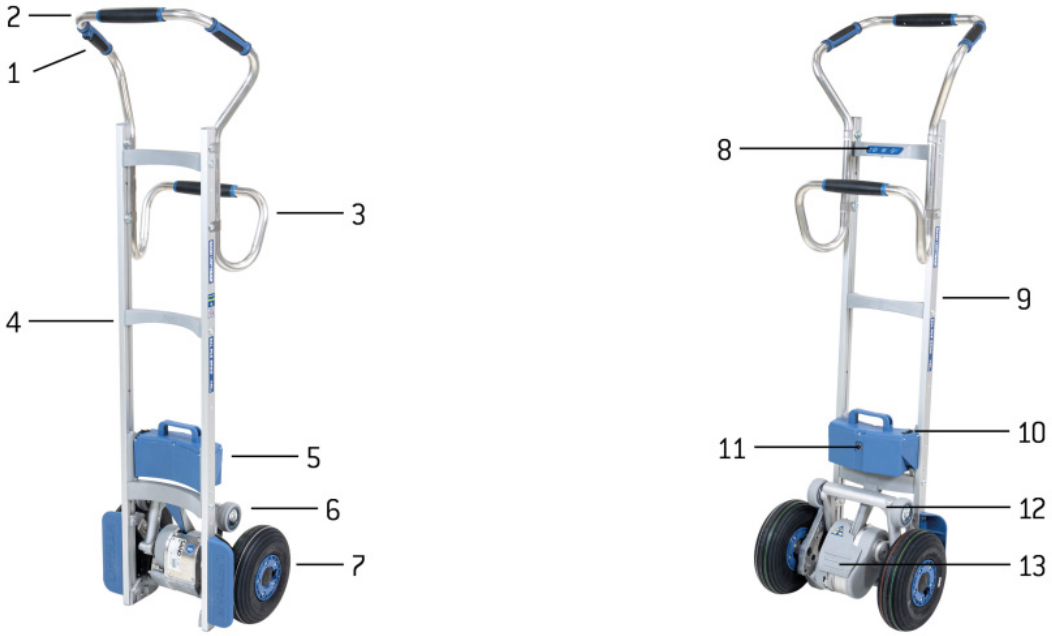

1: Кнопка подъема - 2: Верхняя ручка - 3: Нижняя ручка - 4: Перекладина - 5: Быстросменный аккумулятор - 6: Поворотный рычаг - 7: Основные колеса - 8: Ковш - 9: Блок управления - 10: Рама - 11: Индикатор уровня заряда - 12: Предохранительная заслонка - 13: Подъемный блок

Индивидуальные особенности Liftkar SAL Pro Ergo:

- вертикальное положение и максимальный контроль
- Пивные бочки, бутылки с водой, ящики для напитков, штабеля шин
- Вес: 17,4 кг (без лопаты и блока лопат)

2.2 МОДЕЛЬ UNI

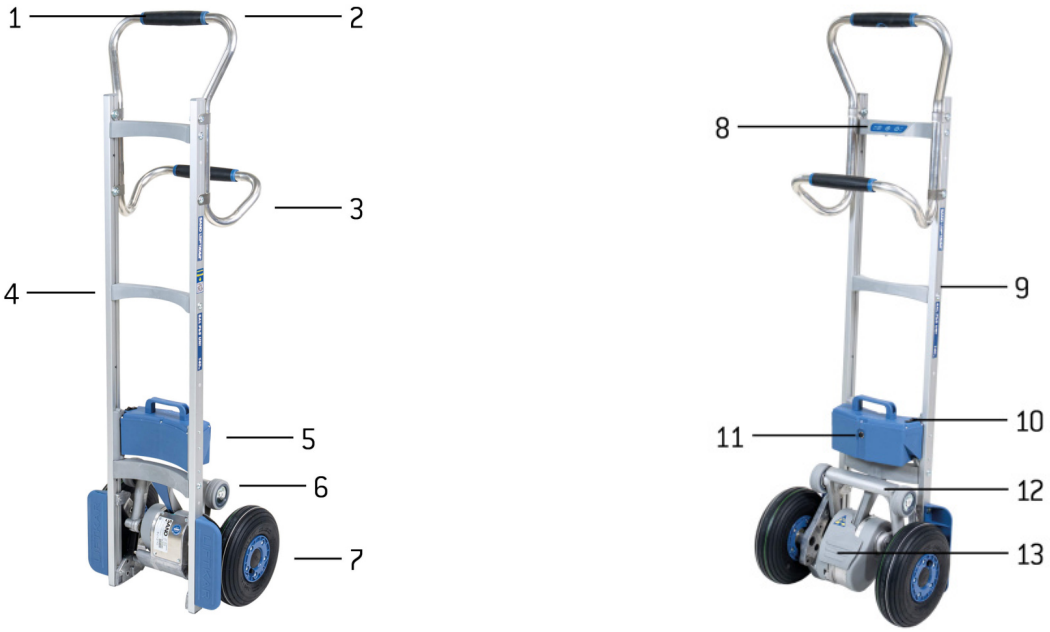

1: Кнопка подъема - 2: Верхняя рукоятка - 3: Рама - 4: Быстросъемный аккумулятор - 5: Поворотный рычаг - 6: Основные колеса - 7: Лопата - 8: Панель управления - 9: Нижняя рукоятка - 10: Индикатор заряда аккумулятора - 11: Предохранительная заслонка - 12: Подъемное устройство

Индивидуальные особенности Liftkar SAL Pro Uni:

- легкий универсал для тяжелых грузов
- Копировальная бумага, контейнеры для белья, шкафы, рулонные изделия
- Вес: 17 кг (без ковша и блока ковша)
- Доступен для грузов весом 110 кг или 140 кг

2.3 MODELL DR-PISTOL





1: Taster Aufwärts - 2: Oberer Griff - 3: Unterer Griff - 4: Sprosse - 5: Schnellwechselakku - 6: Schwingarm - 7: Haupträder - 8: Bedieneinheit - 9: Rahmen - 10: Hauptschalter - 11: Ladekontakt - 12: Hubeinheit - 13: Sicherheitsklappe

Individuelle Eigenschaften des Liftkar SAL Dr-Pistol:

- der leichte Allrounder für höhere Lasten
- Kopierpapier, Wäschecontainer, Schränke, Rollenware
- Gewicht: 16,8 kg (ohne Schaufel und Schaufelblock)
- für 110kg oder 140kg Lasten erhältlich

2.4 МОДЕЛЬ FOLD





1: Кнопка подъема - 2: Верхняя рукоятка - 3: Поперечная рукоятка - 4: Рама - 5: Стопорный рычаг - 6: Быстросъемный аккумулятор - 7: Качающаяся деталь - 8: Основные колеса - 9: Лопата - 10: Панель управления - 11: Индикатор заряда аккумулятора - 12: Предохранительная заслонка - 13: Подъемное устройство

Индивидуальные особенности LIFTKARS Pro FOLD:

- Складной вариант модели, помещается в любой багажник автомобиля
- Стиральные машины, шлифовальные машины, газовые баллоны
- Вес: 17,3 кг (без ковша и блока ковша)

2.5 МОДЕЛЬ FOLD-L





1: Кнопка подъема - 2: Верхняя рукоятка - 3: Рама - 4: Стопорный рычаг - 5: Нижняя рукоятка - 6: Быстросъемный аккумулятор - 7: Качающаяся деталь - 8: Основные колеса - 9: Лопата - 10: Поперечная рукоятка - 11: Панель управления - 12: Рама - 13: Индикатор заряда аккумулятора - 14: Предохранительная заслонка - 15: Подъемное устройство

Индивидуальные особенности LIFTKARS FOLD-L Pro:

- Вариант складной модели с более высокой базовой рамой
- Большие холодильники, двери, окна, кухонные столешницы, плитка
- Вес: 19,5 кг (без ковша и блока ковша)

2.6 MODELL FOLD-L DOLLY KICK-OUT





1: Taster Aufwärts - 2: Oberer Griff - 3: Griff Querrohr - 4: Dolly Kick-out Fixierung - 5: Dolly Kick-out - 6: Sprosse - 7: Schnellwechselakku - 8: Schwingarm - 9: Haupträder - 10: Feststellhebel - 11: Bedieneinheit - 12: Rahmen - 13: Hauptschalter - 14: Ladekontakt - 15: Hubeinheit - 16: Sicherheitsklappe

Individuelle Eigenschaften des SAL FOLD-L Dolly Kick Out:

- faltbare Modellvariante mit höherem Grundrahmen
- ausklappbares Dolly Kick-out Stützradsystem
- Großkühlschränke, Türen, Fenster, Küchenplatten, Fliesen
- Gewicht: 24,5 kg (ohne Schaufel und Schaufelblock)

2.7 ШАРНИРНОЕ СОЕДИНЕНИЕ (FOLD / FOLD-L)

Необходимое трение в шарнирном соединении достигается за счет нескольких фрикционных дисков, которые прижимаются одновременно с левой и правой стороны. Это обеспечивает устойчивое соединение с силовым замыканием. Усилия руки достаточно для затягивания, но для безопасного управления фиксатор должен быть очень хорошо затянут.

Внимание: Фиксатор считается достаточно затянутым, если вы сможете наклонить тележку с грузом в вертикальном положении без посторонней помощи.

> **ТРЕБОВАНИЯ ТЕХНИКИ БЕЗОПАСНОСТИ**
> При тяжеловесных грузах (более 100 кг) дополнительно затяните фиксатор.

2.8 ПАНЕЛЬ УПРАВЛЕНИЯ

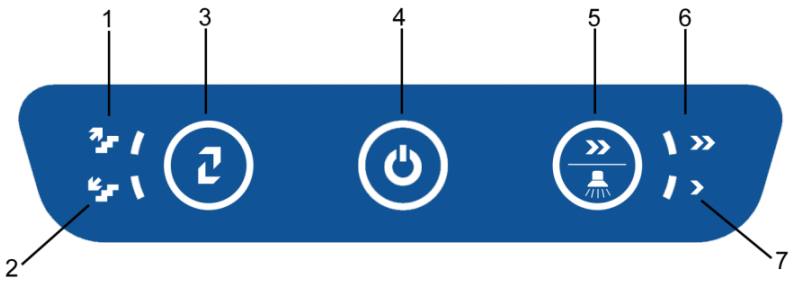

1: Индикация подъема - 2: Индикация спуска - 3: Кнопка подъема / спуска - 4: Кнопка ВКЛ/ВЫКЛ / индикация состояния - 5: Кнопка регулировки скорости / лестничное освещение - 6: Индикация быстрой скорости - 7: Индикация медленной скорости

2.8.1 КНОПКА ПОДЪЕМ/СПУСК

Эта кнопка переключает LIFTKAR кратковременным нажатием в режим «подъем» или «спуск».

2.8.2 КНОПКА ВКЛ/ВЫКЛ / ИНДИКАЦИЯ СОСТОЯНИЯ

- **Светится зеленым**: LIFTKAR включен. (В режиме подъема активна кнопка на ручке. Подъемный механизм включается при нажатии кнопки и выключается при отпускании — см. также главу Эксплуатация 4.1)
- **Постоянно светится красным**: LIFTKAR находится в режиме спуска, опорные колеса перемещаются (быстро) в положение спуска (занимает не более 0,5 секунды — см. также главу Эксплуатация 4.2)
- **Мигает красным**: LIFTKAR перегружен. (Мигание длится примерно 3 секунды и затем прекращается — см. также главу Эксплуатация 4.3.3)
- **Поочередно светится красным и зеленым**: Аккумулятор сел и требует срочной зарядки. Рекомендуется спуститься вниз и либо заменить аккумулятор, либо зарядить его с помощью прилагаемого устройства для быстрой зарядки.

2.8.3 ФУНКЦИЯ ТОНАЛЬНО-МОДУЛИРОВАННОГО СИГНАЛА

Эта функция особенно нужна при перевозках в общественных местах (с высокой плотностью людей) в качестве функции предупреждения.

Активация функции тонально-модулированного сигнала: Включите устройство, нажмите и удерживайте кнопку включения/выключения в течение примерно 30 секунд, пока не услышите звуковой сигнал. После этого звуковой сигнал будет повторяться в течение всего времени движения устройства.

Деактивация функции тонально-модулированного сигнала: Включите устройство, нажмите и удерживайте кнопку включения/выключения в течение примерно 30 секунд, пока не услышите звуковой сигнал. После этого устройство продолжит работать без повторяющегося звукового сигнала.

2.8.4 МЕХАНИЗМ ПЕРЕКЛЮЧЕНИЯ СКОРОСТЕЙ

С помощью механизма переключения скоростей можно выбирать между высокой и низкой скоростью - только при подъеме. (В режиме спуска скорость фиксируется, чтобы торможение всегда выполнялось оптимальным образом - см. также главу Эксплуатация 4.2)

Во время обучения, при транспортировке тяжелых грузов и в сложных ситуациях рекомендуется использовать низкую скорость.

При нажатии и удерживании кнопки регулирования скорости в течение примерно 10 секунд включается освещение лестницы.

2.9 КНОПКА ПОДЪЕМА НА РУЧКЕ

Эта кнопка активна только в режиме подъема, она выключает и включает подъемный механизм.

2.10 ПРЕДОХРАНИТЕЛЬНАЯ ЗАСЛОНКА

Чтобы наклонить груз, необходимо поддерживать тележку ногой. В обычных ручных тележках для этой цели используется ось. В LIFTKAR SAL для этой цели можно использовать поворотный рычаг с опорными колесами, колесо или даже приводной механизм. Чтобы в этом случае поворотный рычаг не зажал ногу, встроена предохранительная заслонка. Если нажать ногой на нижнюю часть заслонки, все операции будут остановлены.

ТРЕБОВАНИЯ ТЕХНИКИ БЕЗОПАСНОСТИ:
Во избежание любого риска: включайте только после наклона груза.

2.11 HAUPTSCHALTER

Der Hauptschalter befindet sich am Schnellwechselakku. Über den Hauptschalter wird die ganze Stromversorgung sicher abgeschaltet. Ein versehentliches Einschalten mit dem Taster P ist nicht mehr möglich.

2.12 ВЫКЛЮЧЕНИЕ

Выключение возможно с помощью:

- Извлечения быстросъемного аккумулятора (см. главу 3)
- Удерживайте нажатой кнопку ВКЛ/ВЫКЛ дольше 3 секунд
- По истечении времени: примерно через 10 минут LIFTKAR отключается самостоятельно.

Извлечение батареи обеспечивает более высокий уровень безопасности, чем тайм-аут, так как кнопку ВКЛ/ВЫКЛ можно легко коснуться.

3 УСТАНОВКА И ИЗВЛЕЧЕНИЕ БЫСТРОСЪЕМНОГО АККУМУЛЯТОРА

SCHNELLWECHSELAKKU - LITHIUM AKKU
зарядите аккумулятор перед первым использованием

3.1 УСТАНОВКА АККУМУЛЯТОРА

- Сначала вставьте аккумулятор между направляющими в раме.
- Надавите на аккумулятор вниз, слегка покачивая его. Аккумулятор защелкивается.
- Ваш LIFTKAR готов к работе.

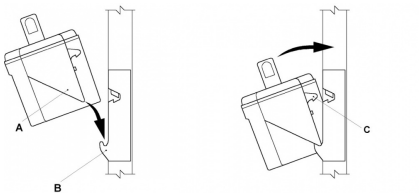

3.2 ИЗВЛЕЧЕНИЕ АККУМУЛЯТОРА

- Потяните блокировочный рычаг аккумулятора
- Вытяните аккумулятор вверх из направляющих аккумулятора.

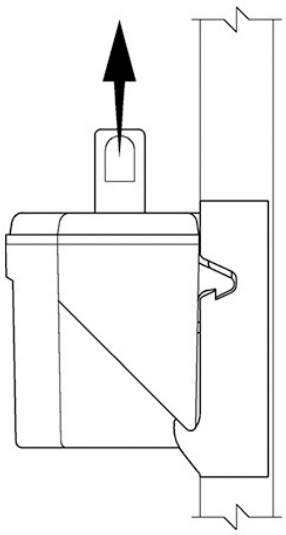

4 ЭКСПЛУАТАЦИЯ

4.1 ПОДЪЕМ ПО ЛЕСТНИЦЕ

Вставьте аккумулятор, нажмите кнопку ВКЛ/ВЫКЛ, пока она не загорится постоянно зеленым цветом.

Теперь LIFTKAR находится в режиме подъема.

Нажатие кнопки подъема Q на рукоятке приводит в движение поворотный рычаг с опорными колесами и поднимает LIFTKAR на следующую ступень. Это повторяется до тех пор, пока кнопка не будет отпущена.

ВАЖНО:

Как только основные колеса опустятся на следующую ступеньку, всегда сразу же подтягивайте тележку до проступи следующей ступеньки. Лучше всего постоянно тянуть тележку.

Если при подъеме LIFTKAR **держать слишком плоско**, опорные колеса коснутся края ступени снизу, прежде чем действительно коснутся ее (**только на открытых ступенях**). В крайнем случае возникает сильное давление на опорные колеса, и подъемное устройство отключается («Сброс» кнопкой ВКЛ/ВЫКЛ).

4.2 СПУСК ПО ЛЕСТНИЦЕ

Вставьте аккумулятор, если вы этого еще не сделали. Нажмите на кнопку ВКЛ/ВЫКЛ. Используйте кнопку подъема/спуска для переключения в режим спуска. Теперь LIFTKAR находится в режиме спуска, и поворотный рычаг с опорными колесами медленно автоматически перемещается в положение спуска (см. рисунок).

Кнопка подъема на рукоятке перестает работать.

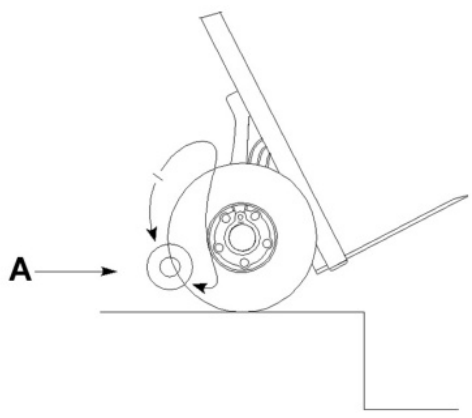

A: нижнее положение

Теперь вы можете спуститься вниз на ступеньку, а LIFTKAR опускается на следующую ступеньку с применением тормозов.

Когда основные колеса опустятся на ступеньку, поворотный рычаг с опорными колесами автоматически поворачивается в положение спуска. В течение этого короткого времени индикатор состояния светится красным, а поворотный рычаг увеличивает скорость до максимальной.

ВАЖНО:

Прижмите основные колеса к проступи ступеньки, пока индикатор состояния снова не начнет гореть зеленым. В положении спуска вы снова можете продвинуться вперед.

При небольшой нагрузке или если оператор слишком сильно удерживает LIFTKAR, поворотный рычаг будет медленно перемещаться в положение спуска без ускорения.

Незадолго до того, как поворотный рычаг достигнет положения спуска, опорные колеса коснутся верхнего края ступеньки и поднимут LIFTKAR примерно на 10 мм. Это нормально, для опытных операторов это знак для продолжения движения. Фактически, вы можете снова двигаться вперед, как только опорные колеса коснутся земли. Затем плавно и непрерывно спускайтесь по ступенькам.

На закрытых ступенях с короткой проступью, например, на узких винтовых лестницах с внутренней стороны, опорные колеса могут задеть проступь ступени, и LIFTKAR может сдвинуться вперед максимум на 8-9 см. Это тоже нормально, потому что LIFTKAR в любом случае готов к дальнейшему движению.

LIFTKAR SAL — единственная лестничная тележка с электроприводом, которая не требует от управляющего нажатия кнопки или переключателя при спуске.

4.3 НА ЧТО СТОИТ ОБРАТИТЬ ВНИМАНИЕ

4.3.1 СМЕЩЕНИЕ БАЛАНСА

При подъеме баланс нагрузки меняется достаточно быстро, как только опорные колеса касаются земли. При небольших нагрузках тележку тянет вперед. Операторы быстро привыкают к этой внезапной тяге и компенсируют ее за счет как бы «помощи» себе при подъеме. Отклонитесь назад на 10-20° до того, как опорные колеса коснутся земли, для того чтобы уменьшить это внезапное тяговое движение.

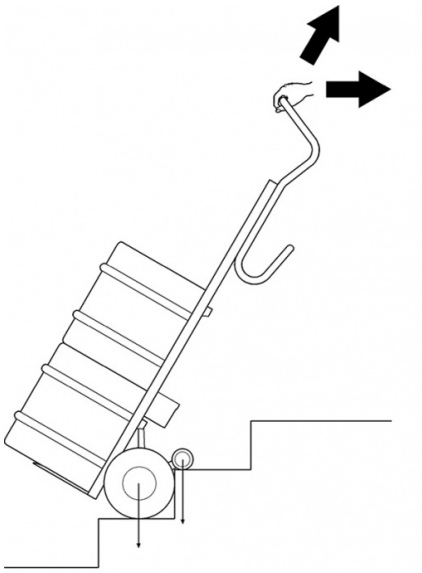

4.3.2 ЗАЦЕПЛЕНИЕ ЗА СТУПЕНЬКУ

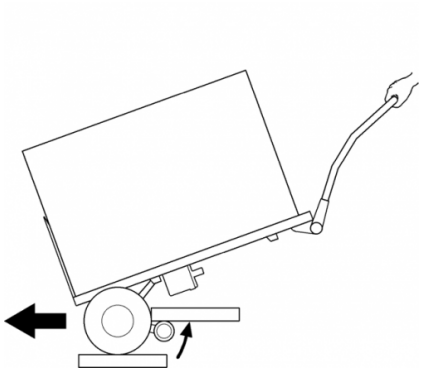

При работе с равномерно распределенным весом опорные колеса (в режиме спуска) обычно останавливаются в своем нижнем положении — как описано в пункте 4.2. Однако, если LIFTKAR размещен слишком полого, опорные колеса не смогут свободно оторваться от земли. Груз давит на опорные колеса и снова инициирует переход в положение спуска. На открытой лестнице опорные колеса могут застрять под верхней ступенькой. Не стоит беспокоиться: электроника перегружается, светодиодный индикатор мигает красным в течение 3 секунд, требуется только новое включение.

4.3.3 ПЕРЕГРУЗКА

В случае перегрузки двигатель привода останавливается, индикатор состояния мигает красным в течение 3 секунд и затем гаснет. Необходимо заново включить устройство.

Если аккумулятор сильно разряжен, то перегрузка достигается и при нагрузках ниже указанной мощности.

4.3.4 LIFTKAR - ЭТО НЕ РЕЗИНОВЫЙ БЛОК!

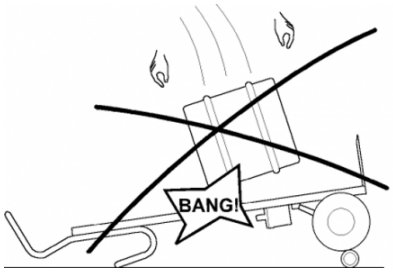

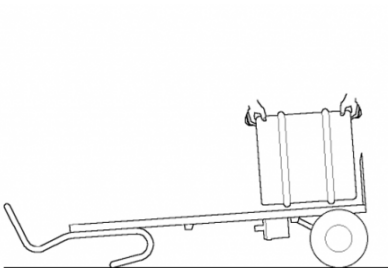

В производстве напитков бочки иногда сбрасывают прямо с грузовика на ручную тележку, а не на резиновый блок или старые шины.

Этот принцип не сработает с LIFTKAR, если опорные колеса находятся в положении спуска. Удар передается через приводной механизм на соединительную перекладину, что может привести к поломке. Когда опорные колеса подняты между основными колесами, подъем бочек в принципе возможен, поскольку тогда пневматические шины поглощают часть удара, но все же делать это не рекомендуется в целях продления срока службы устройства.

4.3.5 ДВИЖЕНИЕ ПО ДИАГОНАЛИ НАД КРАЕМ ТРОТУАРА

Всегда заезжайте на край тротуара и другие похожие поверхности ровно. Это предотвратит повреждение приводного механизма.

4.3.6 ДВИЖЕНИЕ ПО ВИНТОВОЙ ЛЕСТНИЦЕ

При движении по винтовой лестнице соблюдайте следующее:

При подъеме тележка движется к внутренней стороне лестницы — поэтому:
При подъеме начинайте движение с внешней стороны.

При спуске тележка движется к внешней стороне лестницы — поэтому:
При спуске начинайте движение с внутренней стороны.

Если все же тележка застряла: двигайтесь вбок задним ходом, возможно, на промежуточной лестничной площадке (если она имеется) с более глубоким приступком.

4.3.7 OPTIMALE EINSTELLUNG DER SCHWERPUNKTLAGE

Für eine optimale Lastverteilung auf dem Treppensteiger versuchen Sie den Lastschwerpunkt ca. auf Höhe des Akkus zu legen.

Bei niedrigen, kompakten Lasten hilft es beispielsweise die Last auf eine Palette zu stellen und mit der Palette auf dem Treppensteiger zu transportieren. Damit kann der Lastschwerpunkt weiter hinauf verlagert werden.

Bei der Modellreihe FOLD stellen Sie bei niedrigen Lasten den Griffbügel nach vorne.

---

5 ЗАРЯДКА БЫСТРОСЪЕМНОГО АККУМУЛЯТОРА

- Входящее в комплект зарядное устройство автоматически переключается на сохранение заряда, поэтому перезарядка невозможна.
- Не оставляйте быстросъемный аккумулятор полностью или наполовину разряженным. Всегда сразу перезаряжайте его.
- Оптимальная температура для зарядки составляет 20 - 25° C. Слишком низкая или слишком высокая внешняя температура влияет на мощность.
- Для обеспечения неограниченной функциональности температура элементов батареи должна постоянно поддерживаться выше 0°C. Поэтому мы рекомендуем хранить батарею при температуре от +5°C до +25°C.

		Литий-ионный аккумулятор	Лестничный альпинист
Рабочая температура	**°C**	**0 … +40**	**-10 … +40**
Температура зарядки	**°C**	**0 … +40**	**-**

Если аккумулятор плохо заряжен или быстро теряет заряд, то снизится не только скорость работы LIFTKAR, но и уменьшится емкость аккумулятора. Это означает, что перегрузка может наступить уже при незначительной нагрузке. См. Эксплуатация [4.3.3]

Время зарядки: прим. 4,5 ч в зависимости от уровня заряда

5.1 СЕТЕВОЕ ЗАРЯДНОЕ УСТРОЙСТВО

В комплект входит очень мощное зарядное устройство. Светодиодный индикатор четко отображает состояние зарядки. Индикатор заряда показывает, полностью заряжен аккумулятор или нет. Перед использованием LIFTKAR стоит убедиться, что аккумулятор полностью заряжен.



Состояние зарядки отображается с помощью горящего светодиода:

- Если светодиод постоянно горит красным, аккумулятор заряжается.
- Если светодиод постоянно горит зеленым, аккумулятор полностью заряжен. Зарядное устройство может оставаться подключенным после полной зарядки аккумулятора (зеленый индикатор), не повреждая его. В этом режиме ожидания (после полной зарядки аккумулятора) зарядное устройство потребляет минимум энергии, сохраняя заряд аккумулятора, тем самым продлевая срок его службы. Все это возможно благодаря электронной схеме, которая контролирует и регулирует зарядный ток, передаваемый от зарядного устройства к заряжаемой батарее.

5.1.1 ТЕХНИЧЕСКИЕ ХАРАКТЕРИСТИКИ

Сетевое напряжение (50/60 Гц, 1,8 А (Максимум)): 100-240 В перем. тока

Номинальная мощность (входная): 24 Вт

Зарядное напряжение: 24 В пост. тока

Арифметический зарядный ток: 2,0 А

Знак качества: cUL, CE

ТРЕБОВАНИЯ ТЕХНИКИ БЕЗОПАСНОСТИ

Соблюдайте следующие указания:

- Защищайте устройство от влаги.
- Не вытаскивайте вилку из розетки за кабель.
- Никогда не используйте зарядное устройство с поврежденным кабелем или вилкой, незамедлительно замените его на другое.
- Устройство должно быть подключено непосредственно к источнику питания, никогда не используйте удлинительный кабель.
- Устройство предназначено только для использования в помещении и никогда не должно находиться под дождем.
- Когда производительность аккумулятора значительно снижается, необходимо его заменить.
- Храните зарядное устройство в прохладном и сухом месте, когда оно не используется.
- Перед установкой или извлечением аккумулятора из устройства отключите его от сети.

- Внимание: взрывоопасные газы. Берегите от огня и искр. Обеспечьте хорошую вентиляцию во время зарядки.
- Во время зарядки аккумулятор должен находиться в хорошо проветриваемом месте.
- Дети не способны правильно оценить опасность, исходящую от электрических приборов. Не позволяйте детям или немощным людям пользоваться электроприборами без присмотра.
- Устройство не предназначено для использования детьми или немощными людьми, а также лицами с недостаточными знаниями. Исключением являются случаи, когда они находятся под наблюдением или обладают достаточным уровнем знаний. Дети должны находиться под присмотром, чтобы они не играли с устройством.
- Устройство может заряжать только батареи, соответствующие директивам EN (и отмеченные знаком CE или GS).

5.1.2 ИСПОЛЬЗОВАНИЕ ПО НАЗНАЧЕНИЮ

- Зарядное устройство подходит только для зарядки оригинальных литий-ионных аккумуляторов.

5.1.3 ХАРАКТЕРИСТИКИ ЗАРЯДНЫХ УСТРОЙСТВ (CE)

Зарядные устройства соответствуют основным требованиям директив о низком напряжении и электромагнитной совместимости и поэтому означены знаком

---

6 КОМПЛЕКТУЮЩИЕ И ОПЦИИ

Доступен постоянно растущий список комплектующих и опций. Например, различные размеры лопаты, ремни безопасности, зарядное устройство для автомобиля, различная высота рамы, фиксированная или откидная лопата. Для получения подробной информации обратитесь к дилеру.

7 УТИЛИЗАЦИЯ

Лестничная тележка LIFTKAR SAL — это долговечное изделие. По окончании срока службы изделия детали лестничной тележки и зарядного устройства должны быть утилизированы надлежащим образом. Убедитесь, что материалы тщательно разделены в соответствии с маркировкой материалов деталей.

Лестничная тележка не содержит опасных элементов и полностью пригодна для вторичной переработки. Электронные печатные платы и аккумулятор должны быть отправлены на соответствующую переработку.

Аккумулятор нельзя выбрасывать вместе с бытовыми отходами!Для получения подробной информации обратитесь к дилеру, специализирующемуся на определённой группе товаров.

За отдельную плату производитель может взять на себя ответственность за правильную и полную утилизацию лестничной тележки.

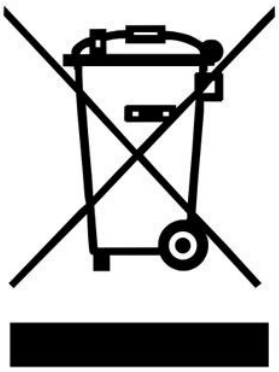

8 ГАРАНТИЯ И ОБЯЗАТЕЛЬСТВА

Лестничная тележка LIFTKAR SAL — это долговечное изделие. По окончании срока службы изделия детали лестничной тележки и зарядного устройства должны быть утилизированы надлежащим образом. Убедитесь, что материалы тщательно разделены в соответствии с маркировкой материалов деталей.

Лестничная тележка не содержит опасных элементов и полностью пригодна для вторичной переработки. Электронные печатные платы и аккумулятор должны быть отправлены на соответствующую переработку.

Аккумулятор нельзя выбрасывать вместе с бытовыми отходами!Для получения подробной информации обратитесь к дилеру, специализирующемуся на определённой группе товаров.

За отдельную плату производитель может взять на себя ответственность за правильную и полную утилизацию лестничной тележки.

8.1 ГАРАНТИЯ

Гарантийный срок на LIFTKAR SAL составляет 24 месяцев со дня покупки и распространяется на дефекты материала и изготовления.

Гарантия не распространяется на следующее:

- детали с естественным износом
- Повреждения, возникшие в результате неправильной эксплуатации
- специально нанесенные повреждения
- несанкционированные изменения устройства или дополнительных деталей

8.2 ОБЯЗАТЕЛЬСТВА

Как производитель, компания SANO Transportgeräte GmbH не несет ответственности за безопасность LIFTKAR SAL, если:

- LIFTKAR SAL используется ненадлежащим образом.
- Ремонт, сборка или другие работы проводились неуполномоченными лицами.
- не соблюдаются указания данного руководства по эксплуатации.
- к LIFTKAR SAL присоединяются или подключаются посторонние детали.
- в устройстве не используются оригинальные детали.
- Рекомендации по обучению: Производитель рекомендует, чтобы обучение работе с прибором проводил квалифицированный специалист. Исключение ответственности: Если рекомендованное обучение не было проведено, производитель не несет ответственности за ущерб, нанесенный прибору, людям или имуществу в результате неправильной или ошибочной эксплуатации.

---

9 ДЕКЛАРАЦИЯ СООТВЕТСТВИЯ CE / ОХРАНА ПАТЕНТА

9.1 ДЕКЛАРАЦИЯ СООТВЕТСТВИЯ CE

Компания SANO Transportgeräte GmbH заявляет, что лестничная тележка LIFTKAR SAL отвечает соответствующим основным требованиям по охране труда и технике безопасности Директивы ЕС по машинному оборудованию 2006/42/ЕЭС, Приложение IIA. В случае не согласованного с нами изменения тележек, данное заявление теряет свою силу.



Инженер Йохум Бирма, управляющий директор

9.2 ПАТЕНТНАЯ ЗАЩИТА

Подъемная система серии SAL защищена международными патентными заявками в Европе, США и Японии. Модульная конструкция основной рамы также защищена патентом. Ожидается также патент на систему складывания модели FOLD.

ЗАМЕТКИ

КОНТАКТ

SANO Transportgeraete GmbH
Gewerbezeile 15
4040 Линц, Австрия

Телефон: +43 7239 51010 100
Факс: +43 7239 51010 001

office@sano.at

SANO Deutschland GmbH
Geigelsteinstraße 10
83080 Oberaudorf
Германия

Tel. +49 8033 / 308 96 0
Fax +49 8033 / 308 96 17
info@sano-treppensteiger.de

www.sano-treppensteiger.de

SANO UK Powered Stairclimbers Ltd.
Bristol Court, Betts Avenue
Martlesham Heath
Ipswich, Suffolk / IP5 3RY, Англия

Tel. +44 1473 / 333 889
Fax +44 1473 / 333 742
info@sano-uk.com

www.sano-uk.com

компания сохраняет за собой право на внесение изменений / LIFTKAR SAL 2022-10

www.sano.at