LIFTKAR PT

ELEKTRICKÝ SCHODOLEZ PRO LIDI



PROVOZNÍ MANUÁL

Čeština

SANO makes life easier.

PREDSTAVENÍ A VLASTNOSTI **3**

1 VSEOBECNÉ BEZPECNOSTNÍ POKYNY **3**

2 POPIS / TECHNICKÉ ÚDAJE **8**

2.1 Model PT-S se sedátkem 8
2.2 Model PT-Outdoor se sedátkem 11
2.3 Model PT-Universal pro sirokou skálu invalidních vozíku 12
2.4 Model PT-Fold 14
2.5 Model PT-Plus (plus invalidní vozík) 16
2.6 Model PT-Adapt 18
2.7 Technické údaje platné pro vsechny modely 20
2.8 Technické údaje pro prídavnou baterii 23
2.9 Názvy hlavních cástí 24

3 OVLÁDACÍ PRVKY **26**

3.1 Ovladace na horní strane sloupku rukojeti 26
3.2 Tlacítko s sipkami Nahoru/Dolu na rukojeti vpravo a vlevo 27
3.3 Upínací matice na nastavitelné rukojeti 28

4 PRÍPRAVY NEZBYTNÉ PRED ZAPOCETÍM **29**

4.1 Hybná jednotka, prídavná baterie, rídící jednotka 29
4.2 Doplnující prípravy (v závislosti na modelu) 31
4.3 Umístění invalidního vozíku na LIFKTAR PT UNIVERSAL 33
4.4 Odstranění invalidního vozíku z LIFKTAR PT UNIVERSAL 36
4.5 Umístění invalidního vozíku na LIFTKAR PT-Plus a PT-Adapt 37
4.6 Odpojení Liftkar PT-Plus a PT-Adapt od invalidního vozíku 39

5 PROVOZ NA SCHODECH **40**

5.1 Vseobecné instrukce pro provoz na schodech 40
5.2 Výstup po schodech NAHORU 42
5.3 Sestup po schodech DOLU 44
5.4 Provoz na tocitém schodisti 45
5.5 Zaparkování Liftkar PT na schodisti 45
5.6 Ideální prepravní úhel 45
5.7 Nástup a výstup ze schodolezu 46

6 PROVOZ NA RAMPE **46**

6.1 Pohyb na rampe DOLU 46
6.2 Pohyb na rampe NAHORU 46

7 NABÍJENÍ PRÍDAVNÉ BATERIE **47**

7.1 Nabíjecka 47
7.2 Mobilní nabíjecka (doplnková) 49
7.3 Napojení nabíjecky na prídavnou baterii 50
7.4 Oznacení CE na nabíjecce 50

8 PÉCE, ÚDRZBA A PREPRAVA **51**

8.1 Údrzba / Cistení 51
8.2 Životnost produktu 53
8.3 Prídavná baterie 53
8.4 Brzdy a vnitrní hrany hlavních kol 53
8.5 Nahradní díly a opravy 54
8.6 Preprava / Odlození po skoncení zivotnosti / Opetovné vyuzití / Výrobek z druhé ruky 54

9 RESENÍ OBTÍZÍ **55**

9.1 Safety inspection 55

10 STAHOVÁNÍ PRODUKTŮ Z TRHU A NÁPRAVNÁ OPATŘENÍ **56**

11 ZÁRUKA A ODPOVEDNOST VÝROBCE ZA VADY VÝROBKU **56**

11.1 Záruka / Odpovednost výrobce za vady vyrobku 56
11.2 Prohlásení o shode 57
11.3 Registrované patenty 58

KONTAKT **60**

PREDSTAVENÍ A VLASTNOSTI

GRATULUJEME!

VÁŠ LIFTKAR PT JE BEZPEČNÝ A SPOLEHLIVÝ SCHODOLEZ. JE NAVRŽEN SPECIÁLNĚ PRO PŘEPRAVU UŽIVATELŮ INVALIDNÍCH VOZÍKŮ NAHORU A DOLŮ PO SCHODECH S POMOCÍ DOPROVÁZEJÍCÍ OSOBY, KTERÁ SCHODOLEZ OVLÁDÁ.

Schodolez Liftkar PT je mobilní, coz znamená, ze si ho muzete prevázet s sebou a použít na jakýchkoli schodech. Liftkar vám poskytuje vetsí svobodu . Asistenti uz navíc nemusí namáhat svá záda, kdyz vám pomáhají na schodech.

Uvolnením pácky, na kterou snadno dosáhnete, aniz byste se museli predklá net, umoznuje rozlození schodolezu Liftkar PT na 3 praktické cásti: hybnou jednotku, prídavnou baterii a rídící jednotku. Vsechny cásti se snadno ukláda jí, protoze jsou lehké a kompaktní.

Na schodech se Liftkar PT pozoruhodne lehce ovládá a bezpecne se s ním ma nipuluje. Jako poskytovateli mobility, partnerovi, príbuznému nebo príteli vám Sano preje pri pouzivaní tohoto schodolezu hodne testí. Doufáme, ze pro vás bude tento „Návod k obsluze" uzitecným zdrojem informací o provozu schodolezu Liftkar PT.

Abychom vám mohli poskytnout aktuální informace o produktech i technic kých zmenách (napr. moznostech, príslusenství), zaregistrujte prosím svuj produkt online.

https://www.sano-stairclimbers.com/product-registration

UPOZORNĚNÍ
NÁVOD K OBSLUZE NENAHRAZUJE POVINNÉ ŠKOLENÍ OPRÁVNĚNÉ OSOBY.

1 VSEOBECNÉ BEZPECNOSTNÍ POKYNY

UPOZORNĚNÍ
Informace výrobce

POZOR – MOŽNÉ HROZÍCÍ NEBEZPEČÍ NEBO ŠKODLIVÁ SITUACE.
Pokud se tomu nevyhnete, může dojít k lehkému fyzickému poranění nebo poškození majetku.

VÝSTRAHA – MOŽNÉ HROZÍCÍ NEBEZPEČÍ

Pokud se tomu nevyhnete, může dojít ke smrtelnému nebo závažnému fyzickému poranění!

NEBEZPEČÍ – BEZPROSTŘEDNÍ HROZBA NEBO NEBEZPEČÍ

Pokud se tomu nevyhnete, dojde ke smrtelnému a závažnému fyzickému poranění!

UPOZORNĚNÍ

- Tyto instrukce si pozorne proctete. Dbejte na to, abyste dodrzovali vsechny instrukce uvedené v tomto návodu a na znackách na zarízení. Preprava po schodech predstavuje riziko a nedodrzování techto instrukcí muze zpusobit nehodu.
- Tento schodolez se smí pouzívat pouze pro ucely, pro které byl navrzen: preprava osob po schodech.
- Schodolez Liftkar PT mohou provozovat pouze lidé, kterí mají
  - potvrzení o proskolení jak se schodolezem zacházet,
  - dokází jít do schodu pozpátku,
  - jsou fyzicky a mentálne zdraví,
  - dokazí udrzet rovnováhu bez vetsí fyzické námahy.
- Liftkar PT nemohou obsluhovat tyto osoby:
  - osoby mladsí 16 let
  - odoby, které uzily léky, drogy nebo alkohol
  - tehotné zeny
  - Detem je obsluha Liftkar PT celkove zakázána.
- Pokud by se schodolezem došlo k nehodě, je nezbytné tuto událost neprodleně oznámit vašemu autorizovanému prodejci (zachování obezřetnosti!).
- Během odborné přípravy uživatelů se zejména trénuje optimální úhel přepravy. Ten závisí na různých faktorech, jako je hmotnost a výška přepravované osoby, typ invalidního vozíku atd. Na optimální úhel přepravy má také vliv velikost obsluhy. Optimálního úhlu přepravy je obvykle dosaženo, když je schodolez LIFTKAR PT v rovnováze.

POZOR

- Nepouzívejte Liftkar PT pro prepravu osoby, dokud jste si dokonale nenacvicili jeho rízení bez záteze. Poté si jeho rízení vyzkousejte znovu s co nejlehcí osobou bez postizení. Tato osoba se behem prepravy musí drzet zabradlí nebo druhé osoby.
- Vzdy zacínejte nejprve s nejpomalejsí rychlostí (nastavení 1). Nikdy ne prepínejte behem jízdy z rezimu jednoho schodu do plynulého rezimu.
- Nikdy nesahejte do prepravního mechanismu rukama, pokud je do schodolezu vlozena baterie (hrozí zaseknutí a nebezpecí urazu.)
- Pri preprave samotneho Liftkar PT doporucuje vyrobce Sano uvolnit páckový sroub (zustane na rukojeti, takze nehrozí, ze by se ztratil) a rozlození schodolezu. Predejdete tak nechtenému zapnutí zaízení a tento zpusob jeho prepravy je jednodussí.

- Schodolez Liftkar PT se dodává s výkonnou vymenitelnou prídavnou baterií 5 Ah/24 V, která se musí pred kazdým pouzitím schodolezu plne dobít. Pokud se z jakéhokoli duvodu baterie v prubehu prepravy po schodech vybije, sjed'te se schodolezem dolu a baterii vymente nebo dobijte. Vzdy je mozné sjet alespon o jedno rameno schodu dolu, a to i s vybitou baterií. První znamení, ze je baterie témer vybitá, lze poznat z výkonu schodolezu. Zarízení Liftkar PT je pomalejsí a jeho pohyb je narocnejsí. Nezkusené ridice varuje LED displej: pokud je potreba bate rie dobít, LED displej zacne blikat strídave cervene a zelene a zarízení vás upozorní i prerusovaným zvukovým signálem.
- Nevystavujte schodolez vysokým teplotám (přes 40 °C) jako je prímé slunecní zárení a vlhkosti (nad 70 %). Napríklad pri pouzití v saune, za deste atd. Hrozí prehrátí, spálení a poskození schodolezu. Nevystavujte schodolez teplotám nizsím nez 5 °C

VÝSTRAHA

- Bezpecnostní pás musí být zapnutý i tehdy, kdyz se na schodolezu ne prepravuje zádná osoba. Bezpecnostní pás nesmí nikdy viset na strane. Hrozí zaseknut do kol - riziko pádu. Riziko poskození schodolezu.
- Pro prepravu osob pomocí zarízení Liftkar pouzijte pouze invalidní vo zíky vybavené bezpecnostním pásem nebo dalsím zádrzným systémem .
- Osoby, které nedokází sedet bezpecne, musí pouzít pás.
- Nepouzívejte schodolez, pokud pri provozu vydává neobvyklé zvuky nebo vibrace. Prestante schodolez pouzívat a nechte jej prohlédnout autorizovaným odborníkem.

NEBEZPEČÍ

- Nikdy nepouzívejte Liftkar PT na povrchu, který je mokrý, kluzký, vyles tený nebo navoskovaný, hladký, zledovatelý, obecne neposkytuje oso be rídící Liftkar PT dostatecnou stabilitu nebo snizuje výkon brzd trans portních kol. Riziko mohou predstavovat i volne polozene koberce a behouny.
- Za zádných okolností nesmíte pri rízení schodolezu na schodech pustit rukojet.
- Presvedcte se, ze pri provozu schodolezu Liftkar PT není na schodech pod ním zádná jiná osoba.
- Pri preprave osob pomocí schodolezu Liftkar musí být vzdy pouzit bezpecnostní pás.
- **Pri rízení schodolezu Liftkar PT mejte vzdy obuté uzavrené boty, které neklouzou.**
- Bez výjimek je používání schodolezu zakázáno v prostorách s nebezpečím výbuchu.
- Při sestupu ze schodů vždy přesuňte zařízení Liftkar PT na přední okraj schodu, než se zvedací část s opěrnými kolečky opět vysune (nebezpečí pádu!).



HERSTELLUNGSDATUM
Date of manufacture



HERSTELLER
Manufacturer



TROCKEN AUFBEWAHREN
Keep dry



ANWENDUNGSBEREICH 5 º C BIS 40 º C
Range of application 5 º C till 40 º C (41 º F till 104 º F)



GEBRAUCHSANWEISUNG BEACHTEN
Consult instructions for use



EINDEUTIGE PRODUKTIDENTIFIZIERUNG
Unique product identification



MEDIZINPRODUKT
Medical device



SERBISCHE CE-KENNZEICHEN
Serbian CE-Marking



ELEKTROSCHROTT
Electronic Waste



CE-KENNZEICHNUNG
CE Marking

SN **SERIENNUMMER**
Serial number

2 POPIS / TECHNICKÉ ÚDAJE

2.1 MODEL PT-S SE SEDÁTKEM

Schodolez s vlastní sedackou, operadlem zad a sklopnými operkami pazí. Rídící jednotka, prí davná baterie a hybná jednotka se dají snadno rozebrat uvolnením jediného páckového sroubu (zustane na sloupku rídící jednotky, takze ne hrozí jeho ztráta). Dobre skladný díky sklopné sedacce. Dostupné jsou dve verze pro pasazéry o hmotnosti 130 kg a 160 kg.

Velmi vhodné zarízení pro prudká a úzká spirálová schodiste díky kompaktní mu designu zidle a prumeru hlavních kolecek pouhých 200 mm.

LIFTKAR PT S 130.....polozka c. 045 723
LIFTKAR PT S 160.....polozka c. 045 724



(Zarízení vcetně príslušenství)

NEBEZPECÍ
Pri transportu osob Liftkar schodolezem musí být pouzit bezpecnostní pás !

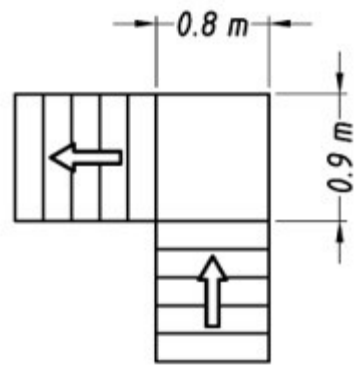

Pozadavky na velikost podesty

2.1.1 TECHNICKÉ ÚDAJE PRO MODEL PT-S

- **Bezpecné provozní zatízení** (hmotnost pasazéra): 130 kg (PT S 130) / 160 kg (PT S 160)
- **Prumer kol**: 200 mm
- **Rozchod kol** (vnejsí): 297 mm
- **Hmotnost** (celková): 30,5 kg
- **Hmotnost** (hybná jednotka + sedátko): 18,5 kg
- **Celková výska**: 1130 mm
- **Celková sírka**: 505 mm (vcetne loketních operek)
- **Celková délka**: 675 mm (600 mm, se slozeným sedátkem a loketními operkami)

2.1.2 ROZSAH DODÁVKY MODELU PT-S

Pri dodaní musí balení obsahovat nasledující soucásti:

- Hybná jednotka vcetne sedátka (vcetne bederního pásu)
- Rídící jednotka vcetne operky zad a sklopných operek pazí
- Prídavná baterie
- Nabíjecka
- Návod k obsluze

Pokud nekterá z techto soucastí chybí nebo je poskozena, kontaktujte prosím dealera, který schodolez dodal.

2.1.3 MONTÁZ OPERKY NOHOU (DOPLNKOVÁ) K MODELU LIFTKAR PT-S

Pro montaz operky nohou stací tuto operku z vrchu nasadit na zadní prícnou rozperu!







Operku nohou je mozno nastavit do trech ruzných poloh tak, aby vyhovovala vasí délce nohou. Pro nastavení je treba soubezne vytáhnout pácku vpravo i vlevo a nastavit tak operku to pozadované polohy. Poté nechte pácky opet zapadnout, aby se operka v pozadované poloze zajistila.



2.2 MODEL PT-OUTDOOR SE SEDÁTKEM

Schodolez s vlastní sedackou shodný s mode
lem PT-5 (viz 2.1), ale s prumerem kol 260 mm a rozchodem kol 430 mm. Robustní kola s prumerem 100 mm pro automatické brzdení na okraji schodu mezi hlavními koly. Pohybují se tise a lehce, zdolají schody az do výsky 210 mm. Díky automatické náslapné brzde kolecek na vnitrní strane nehrozí kolize se zárubnemi dverí a poskození zarízení.



Protoze mají hlavn kola zarízení velký prumer, funguje velmi dobre i venku na nerovném po vrchu. Sirsí rozchod kol poskytuje extra stabili tu na svazitém povrchu .

LIFTKAR PT Outdoor 120.....polozka c. 045 725

LIFTKAR PT Outdoor 150.....polozka c. 045 726

NEBEZPECÍ
Pri transportu osob Liftkar schodolezem musí být pouzit bezpecnostní pás !

2.2.1 TECHNICKÉ ÚDAJE PRO MODEL PT-OUTDOOR

- **Bezpecné provozní zatízení** (hmotnost pasazéra): 120 kg (PT Outdoor 120) / 150 kg (PT Outdoor 150)
- **Prumer kol**: 260 mm
- **Rozchod kol** (vnejsí): 430 mm
- **Hmotnost** (celková): 34,3 kg
- **Hmotnost** (hybná jednotka + sedátko): 22,3 kg
- **Celková výska**: 1130 mm
- **Celkova sírka**: 505 mm (vcetne loketních operek)
- **Celková délka**: 675 mm (600 mm se slozeným sedátkem a loketními operkami)

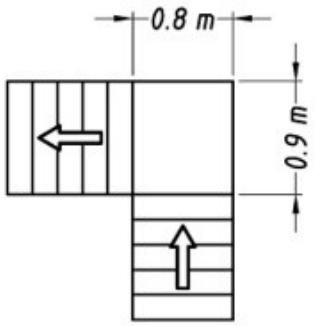

Pozadavky na velikost podesty

2.2.2 ROZSAH DODÁVKY MODELU PT-OUTDOOR

Pri dodání musí balení obsahovat nasledující soucásti:

- Hybná jednotka s velkými koly (prumer 260 mm) vcetne sedátka
- Rídící jednotka vcetne operky zad a sklopných operek pazí
- Prídavná baterie
- Nabíjecka
- Návod k obsluze

Pokud nekterá z techto soucastí chybí nebo je poskozena, kontaktujte prosím dealera, který schodolez dodal.

2.3 MODEL PT-UNIVERSAL PRO SIROKOU SKÁLU INVALIDNÍCH VOZÍKU



Tento model vám umoznuje prepravu jakéhokoli invalidního vozíku (vcetne sportovních vozíku) po schodech nahoru, aniz byste museli vozík upravovat a sundavat mu kola. Má na obou stranách sklapecí plosinu na podporu kol invalidního vozíku a praktickou snadno nastavitelnou zarázku, která drzí operku zad na míste (maximalni sírka 495 mm). Je vhodný pro vsechny stan

dardní znacky mechanických invalidních vozíku a vozíku s pohonem. Jeho vy

hodou je, ze se invalidnimu voziku nemusi sundavat kola. Hodí se pro profe

sionalní poskytovatele mobility i soukromé uzivatele. Zabírá na schodech o neco více místa nez ostatní modely. Nalození a vylození invalidního vozíku trvá méne nez minutu na kazdém konci cesty. Tento model je velmi vhodný pro prepravu detských invalidních vozíku.

LIFTKAR PT Universal 130.....polozka c. 045 727
LIFTKAR PT Universal 160.....polozka c. 045 728

POZNÁMKA

U nekterých invalidních vozíku muze byt potreba zvýsit nebo odstranit zarizeni proti prevrácení. Pokud jsou zarízení proti prevrácení pripevnená na stálo, je potreba je vymenit za odstranitelné nebo sklápecí.

VAROVÁNÍ

Pro přepravu osob se schodolezem LIFTKAR PT se smí používat pouze invalidní vozíky, které jsou vybaveny bezpečnostním pásem nebo jiným systémem zajištění osob!

Volitelný zajišťovací pás je k dispozici jako příslušenství!

UPOZORNENÍ

Berte prosím v úvahu maximalní zatízení invalidního vozíku!

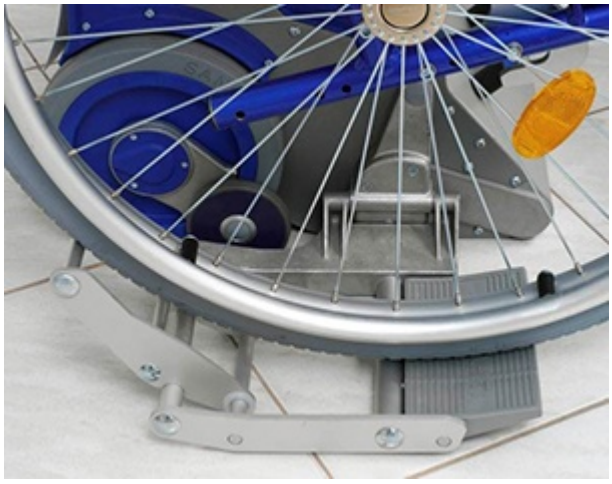



2.3.1 TECHNICKÉ ÚDAJE PRO MODEL PT-UNIVERSAL

- **Bezpecná provozní zátez** (vcetne invalidního vozíku): 130 kg (PT Universal 130) / 160 kg (PT Universal 160)
- **Maximalní sírka operky zad**: 495 mm
- **Maximalní rozchod kol invalidního vozíku**: 730 mm (mereno na vnejsí strane kol)
- **Prumer ko**l: 200 mm
- **Rozchod kol** (vnejsí): 297 mm
- **Hmotnost** (celková): 27,6 kg
- **Hmotnost** (hybná jednotka): 16,7 kg (vcetne postranních plosin)
- **Celková výska**: 1130 mm
- **Celkova sírka**: 760 mm (s postranními plosinami dole), 395 mm (s postranními plosinami nahore), 482 mm (rukojet)
- **Celková délka**: 385 mm

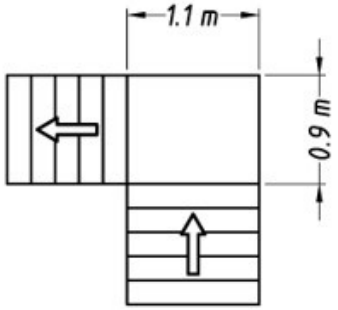

Pozadavky na velikost podesty

2.3.2 ROZSAH DODÁVKY MODELU PT-UNIVERSAL

Pri dodání musí balení obsahovat následující soucásti:

- Hybná jednotka se sklápecími postranními plosinami
- Rídící jednotka vcetne zarázky na ukotvení vozíku
- Prídavná baterie
- Nabíjecka
- Návod k obsluze

Pokud nekterá z techto soucastí chybí nebo je poskozena, kontaktujte prosím dealera, který schodolez dodal.

2.4 MODEL PT-FOLD

Tento model predstavuje nekomplikované resení prepravy pacientu. S koly o prumeru 200 mm a rozchodem kol pouze 297 mm je PT-Fold idealní pro velmi prudká a uzká tocitá schodiste.

Pratelný potah zidle lze otrít a jednoduse sundat rozepnutím zipu. Kdyz PT Fold nepouzíváte, muzete ho jednoduse slozit a uklidit! Setrí místo v práci i na cestách.

LIFTKAR PT Fold 130.....polozka c. 045 731

LIFTKAR PT Fold 160.....polozka c. 045 732







NEBEZPEČÍ
Pri transportu osob Liftkar schodolezem musí byt pouzit bezpecnostní pás!

2.4.1 TECHNICKÉ ÚDAJE PRO MODEL PT-FOLD

- **Bezpecne provozní zatízení** (hmotnost pasazéra): 130 kg (PT Fold 130) / 160 kg (PT Fold 160)
- **Prumer kol**: 200 mm
- **Rozchod kol** (vnejsí): 297 mm
- **Celková hmotnost**: 28 kg
- **Výska**: 1130 mm
- **Sírka**: 430 mm (sedátko), 482 mm (rukojet)
- **Hloubka**: 660 mm (405 mm se sklopeným sedátkem)

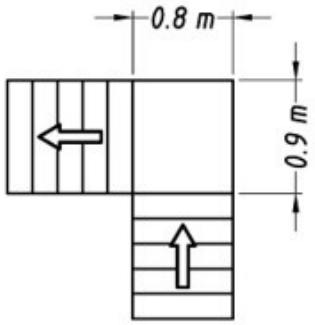

Pozadavky na velikost podesty

2.4.2 ROZSAH DODÁVKY MODELU PT-FOLD

Pri dodání musí balení obsahovat následující soucásti:

- Kompletní schodolez (hybná jednotka, prídavná baterie, rídící jednot ka a sklápecí sedátko)
- Nabíjecka
- Návod k obsluze

Pokud nekterá z techto soucástí chybí nebo je poskozena, kontaktujte prosím dealera, který schodolez dodal.

2.5 MODEL PT-PLUS (PLUS INVALIDNÍ VOZÍK)

Schodolez s plnohodnotným samoobsluzným invalidním vozíkem a s inte grovaným adaptérem. Schodolez lze pripevnit a sundat. Lze pouzít na rovine jako bezný invalidní vozík i tehdy, kdyz je na nej pripevnen schodo lez. Pro pohyb nahoru po schodech se kolecka vozíku, která mají vsazené nápravy, premístí do vyssí pozice (viz fotografie). Díky tomu je dostatek prostoru pro výstup po schodech a kolecka zustávají na invalidním vozíku.

Samotný invalidní vozík je velmi stabilní a navíc ho lze slozit do kompaktní velikosti.





Vlastnosti:

- Odnímatelná podpora nohou se stupátky s nastavitelnou výskou a úhlem.
- Odnímatelné skládací loketní operky
- Polstárek sedátka o sírce 457 mm a hloubce 430 mm

LIFTKAR PT Plus 125.....polozka c. 045 729





NEBEZPEČÍ

Pro přepravu osob se schodolezem LIFTKAR PT se smí používat pouze invalidní vozíky, které jsou vybaveny bezpečnostním pásem nebo jiným systémem zajištění osob!

Volitelný zajišťovací pás je k dispozici jako příslušenství!

2.5.1 TECHNICKÉ ÚDAJE PRO MODEL PT-PLUS

- **Bezpecne provozní zatízení** (hmotnost pasazéra): 125 kg
- **Pumer kol**: 200 mm
- **Rozchod kol** (vnejsí): 297 mm
- **Hmotnost** (celková): 23,5 kg
- **Hmotnost** (hybná jednotka): 14 kg
- **Celková výska**: 1130 mm
- **Celková sírka**: 430 mm (bez invalidního vozíku)
- **Celková délka**: 385 mm (bez invalidního vozíku)

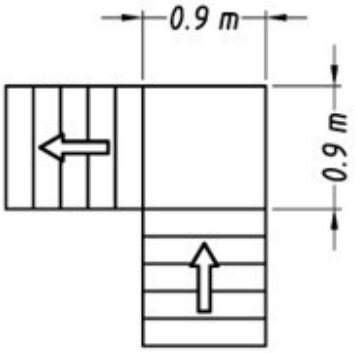

Pozadavky na velikost podesty

Invalidní vozík:

- **Sírka sedátka**: 450 mm
- **Prumer kol** : 610 mm
- **Hmotnost invalidního vozíku**: 18 kg

2.5.2 ROZSAH DODÁVKY PRO MODEL PT-PLUS

Pri dodaní musí balení obsahovat následující soucásti:

- Hybná jednotka
- Rídící jednotka
- Invalidní vozík WTB vcetne adaptéru
- Prídavná baterie
- Nabíjecka
- Návod k obsluze

Pokud nekterá z techto soucástí chybí nebo je poskozena, kontaktujte prosím dealera, který schodolez dodal.

2.6 MODEL PT-ADAPT

Schodolez vhodný pro invalidní vozíky vyba vené adaptéry. K dispozici jsou dve verze s bezpecnou provozní zátezí 130 kg a 160 kg vcetne invalidního vozíku.

LIFTKAR PT Adapt 130.....polozka c. 045 721
LIFTKAR PT Adapt 160.....polozka c. 045 722

Pri nandavání a sundavání adaptéru se stavba invalidního vozíku nijak nezmení. Invalidní vozík zustane i nadále plnohodnotne pouzitelný.

Návod k montázi adaptáru a info, který adaptér je pro vás vozík vhodný, jsou k doptání u dealera nebo u firmy Sano.



NEBEZPEČÍ

Pro přepravu osob se schodolezem LIFTKAR PT se smí používat pouze invalidní vozíky, které jsou vybaveny bezpečnostním pásem nebo jiným systémem zajištění osob!

Volitelný zajišťovací pás je k dispozici jako příslušenství!

UPOZORNENÍ

Berte, prosím, v úvahu maxi malní zatízení invalidního vozíku!

2.6.1 TECHNICKÉ ÚDAJE PRO MODEL PT-ADAPT

- **Bezpecna provozní zátez** (vcetne invalidního vozíku): 130 kg (PT Adapt 130) / 160 kg (PT Adapt 160)
- **Minimální sírka vozíku** (vnitrní rám): 320 mm
- **Prumer kol**: 200 mm
- **Rozchod kol** (vnejsí): 297 mm
- **Hmotnost** (celková): 24,7 kg
- **Hmotnost** (hybná jednotka): 15,2 kg
- **Celková výska**: 1130 mm
- **Celková sírka**: 482 mm (bez invalidního vozíku)
- **Celková délka**: 385 mm (bez invalidního vozíku)

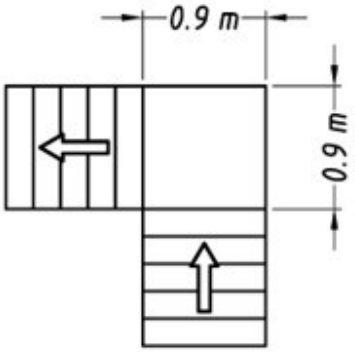

Pozadavky na velikost podesty

2.6.2 ROZSAH DODÁVKY PRO MODEL PT-ADAPT

Pri dodání musí balení obsahovat následující soucásti:

- Hybná jednotka
- Rídící jednotka
- Prídavná baterie
- Nabíjecka
- Návod k obsluze

Pokud nekterá z techto soucastí chybí nebo je poskozena, kontaktujte prosím dealera, který schodolez dodal.

> **DULEZITÉ**
>
> Nez budete svuj invalidní vozík prepravovat pomocí schodole zu Liftkar PT Adapt, musí být vybaven speciálními adaptéry. Pokud je nemáte, kontaktujte prosím ihned svého dealera.

2.7 TECHNICKÉ ÚDAJE PLATNÉ PRO VSECHNY MODELY

- **Rychlost prepravy**: Na ovladaci lze zvolit tri rychlosti:
  - Rychlost I = 10 schodu za minutu
  - Rychlost II = 14 schodu za minutu
  - Rychlost III = 18 schodu za minutu
- **Maximalní výska schodu**: 205 az 220 mm (maxima dosáhnete zaklonením schodolezu do prudsího úhlu)
- **Hladina akustického tlaku:** pod 80 dB
- **Dojezd na jedno nabití**: Závisí na hmotnosti pasazéra a na tom, zda je prepravován nahoru nebo dolu. Jako hrubé vodítko lze pouzít dojezd 250 az 500 schodu. Pokud je schodolez vyuzíván nepretrzite (napr. v profesionalních mobilních sluzbách), pak muzete prídavnou baterii vymenit kdykoli. K dostání je i mobilní nabíjecka (viz 7.2), která velmi rychle dobije baterii behem cesty autem.
- **Ochrana proti pretízení**:

1. Mechanická ochrana proti pretízení (kluzný náboj)
2. Elektronická ochrana proti pretízení

- **Stupeň krytí celého zařízení:** IPX4
- **Elektrické údaje**:

  Ochranná trída: IPX4

  Jmenovité napetí: 24 VDC

  Maximalní proud: 30 A

- **Potrebna sila za upravljače:**

  najviše 5 N

> **POZNÁMKA**
> Specifikace IPX ochrany proti vniknutí vody ("voděodolnost")

Index	Popis
IPX0	Bez ochrany
IPX1	Chráněno proti padající vodě při ekvivalentu deště 3–5 mm padající vody za minutu v průběhu 10 minut. Jednotka je umístěna ve své pracovní poloze.
IPX2	Chráněno proti padající vodě, když je přístroj v poloze 15 stupňů. Stejné jako IPX-1, jen s rozdílem, že jednotka je testována ve 4 pozicích, nakloněna o 15° v každé poloze od normální provozní polohy.
IPX3	Chráněno proti vodní tříšti. Voda stříká na přístroj v úhlu 60° vertikálně, v množství 10 litrů za minutu a při tlaku 80–100kN/m2 po dobu 5 minut.
IPX4	Chráněno proti stříkající vodě. Stejné jako u IPX-3, jen s rozdílem, že voda stříká ve všech úhlech.
IPX5	Chráněno proti vodním proudům. Voda míří 6,3 mm tryskou ve všech úhlech při průtoku 12.5 litrů za minutu při tlaku 30 kN/m2 po dobu 3 minuty ze vzdálenosti 3 metry.
IPX6	Chráněno proti vlnobití. Voda míří 12,5 mm tryskou ve všech úhlech při průtoku 100 litrů za minutu při tlaku 100 kN/m2 po 3 minuty ze vzdálenosti 3 metry.
IPX7	Chráněno proti ponoření do vody. Ponoření na 30 minut do hloubky 1 metr.
IPX8	Chráněno proti potopení do vody. Zařízení je schopné nepřetržitého potopení do vody za podmínek, které určí výrobce zařízení.
IPX9	**Schutz gegen Eindringen von Wasser unter Druck (druckwasserdicht)**

Údaje pro elektromagnetickou kompatibilitu (EMC)

EMC - vseobecné údaje			
Emise			Shoda
RF-emise die EN 55011			Skupina 1
RF-emise die EN 55011			Trída B
Generace harmonizace napetí dle IEC 61000-3-2			Provoz na baterii, nevztahuje se
Generace harmonizace napetí dle IEC 61000-3-3			Provoz na baterii, nevztahuje se
EMC - Tabulka 202			
Susceptibilita	IEC 60601- testovací stupen		Skutecný stupen
Elektrostatický výboj IEC 61000-4-2	±6kV cd ±8kV ad		±2kV,±4kV ±6kV cd ±8kV ad
Impulsy IEC 61000-4-4	±2kV sft' ±1kV I/O		Provoz na baterii, nevztahuje se
Proudový náraz IEC 61000-4-5	±1kV dm ±2kV cm		Provoz na baterii, nevztahuje se
Pokles napetí atd. IEC 61000-4-11	Redukce na		Redukce na
	5 % na 10 ms/ kladná amplituda		Provoz na baterii, nevztahuje se
	5 % na 10 ms/ kladná amplituda		Provoz na baterii, nevztahuje se
	40% na 100ms		Provoz na baterii, nevztahuje se
	30% na 500ms		Provoz na baterii, nevztahuje se
	0% na 5000ms		Provoz na baterii, nevztahuje se
H-magnetické pole pri 50/60 Hz IEC 61000-4-8	3A/m		Bez magneticky citlivých senzoru nebo castí, nevztahuje se
EMC - Tabulka 204			
Susceptibilita	IEC 60601-testovací stupen		Skutecný stupen
Vedený RF IEC 61000-4-6	3Veff 150kHz az 80 MHz		3Veff
Vyzarovaný RF IEC 61000-4-3	3V/mf 80 MHz az 2,5 GHz		3V/m
EMC - Tabulka 206			
Výkon vysílace W	Bezpecnostní vzdálenost v závislosti na frekvenci/m		
	150kHz az 80MHz	80MHz az 800MHz	800MHz az 2,5 GHz
0,01	0,12m	0,12m	0,24m
0,1	0,37m	0,37m	0,74m
1	1,17m	1,17m	2,34m
10	3,69m	3,69m	7,38m
100	11,67m	11,67m	23,34m

Zmeny specifikací vyhrazeny bez predchozího upozornení

POZNÁMKA K ELEKTROMAGNETICKÉ KOMPATIBILITE (EMC)

Elektrické motory vyhovují pozadavkum na ochranu stanoveným Smernicí Rady Evropy o pravních opatreních clenských státu týkajících se elektromag netické kompatibility (EMC) (2004/108/EC). Nelze vsak zcela vyloucit, ze za urcitých podmínek se muze objevit elektrická závada, obzvláste ve spojení s pouzitím mobilních telefonu. Neprovozujte schodolez poblíz systému nebo zarízení pro podporu zivotních funkcí, která by pri poruse mohla uzivatele poskodit. Ty mohou být za urcitých podmínek negativne ovlivneny a muze být narusena správná funkce schodolezu. Pokud si vsimnete, ze schodolez nefunguje správne nebo se chová nestandardne poblíze elektrických zarízení, vyrad'te jej ze sluzby a nechejte ho zkontrolovat specializovaným dealerem.

2.8 TECHNICKÉ ÚDAJE PRO PRÍDAVNOU BATERII

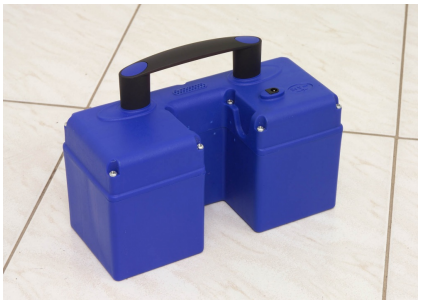

- **Hmotnost baterie**: 4.3 kg
- **Kapacita**: 5.2 Ah
- **Napetí**: 24 VDC (2x 12 VDC – 5.2 Ah)
- **Typ baterie**: bezúdrzbový, nevytékající olo vený gelový clánek (se schválením DOT a IATA pro leteckou prepravu)
- **Pojistka**: Interní pojistka (30 Amp) a elek tronické odpojení na dobíjecím kontaktu
- **Dobíjecí kontakt**: DC-Jack o prumeru 2,1 x 9,5
- **Výstup**: 2 robustní ploché kontakty do dvou pruzinových kontaktu na schodo lezu

---

2.9 NÁZVY HLAVNÍCH CÁSTÍ

2.9.1 RÍDÍCÍ JEDNOTKA

1. Sloupek
2. Upínací matice pro nastavení výsky rukojeti
3. Nastavitelná rukojet
4. Madlo
5. Páckový sroub
6. Ovládací prvky
7. Prepínac NAHORU/DOLU (ovládací prvek)



2.9.2 PRÍDAVNÁ BATERIE

1. Zásuvka pro dobíjení
2. Výstup
3. Rukojet pro prenásení

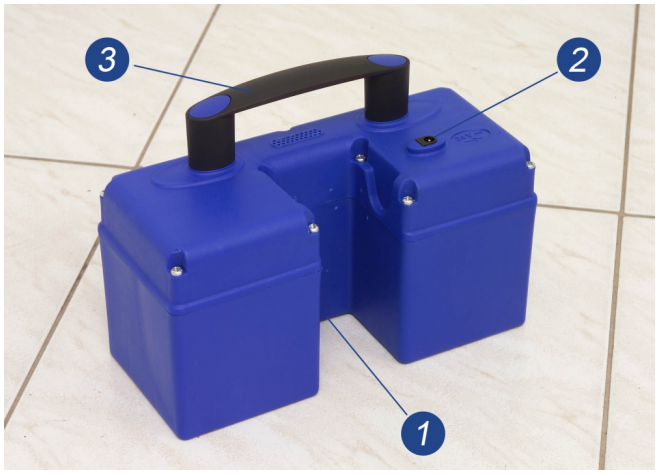

2.9.3 HYBNÁ JEDNOTKA

1. Zdvihací rám
2. Podpurná kolecka na zdvihacím rámu

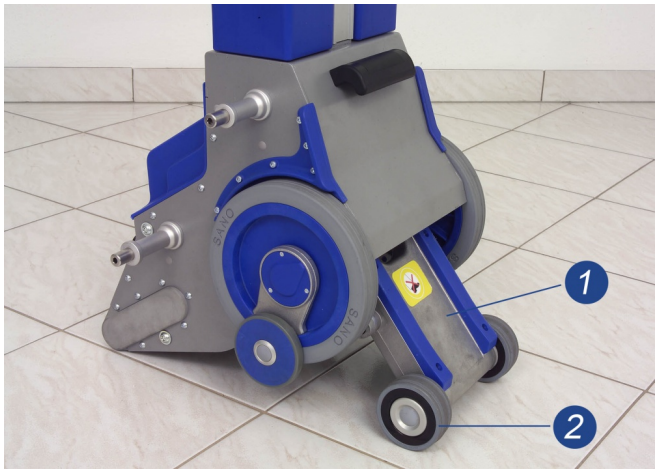

3. Hlavní kola
4. Automatické brzdy pro zastavení na hrane schodu
5. Pruzinové kontakty pro napojení výstupu baterie
6. Patka pro nasazení sloupku

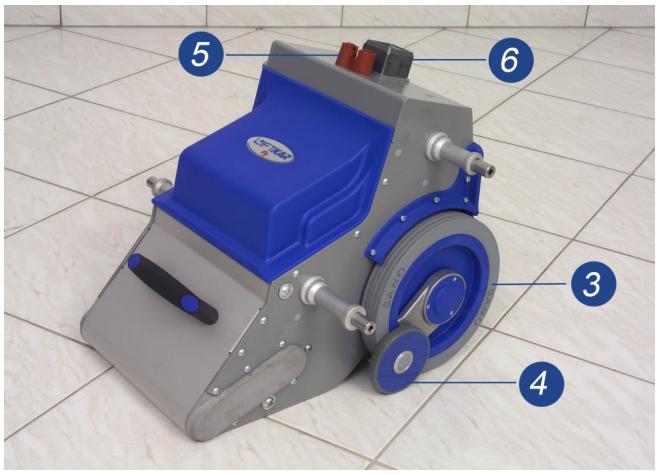

7. Bezpecnostní zámek (doplnkový prvek)
8. Bezpecnostní klíc (doplnkový prvek)

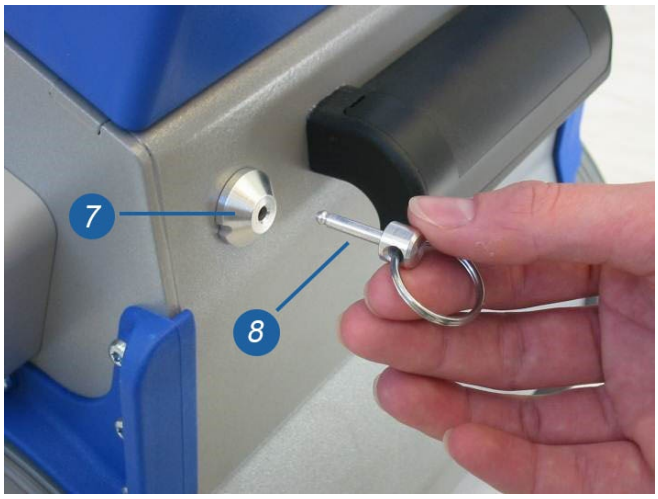

3 OVLÁDACÍ PRVKY

3.1 OVLADACE NA HORNÍ STRANE SLOUPKU RUKOJETI

3.1.1 HLAVNÍ VYPÍNAC

Tento vypínac pouzijte k zapnutí schodolezu skrze bezpecnostní okruh. Pro vypnutí zarízení tlacítko stisknete znovu. Liftkar PT se automaticky sám vypne po 10 minutách.

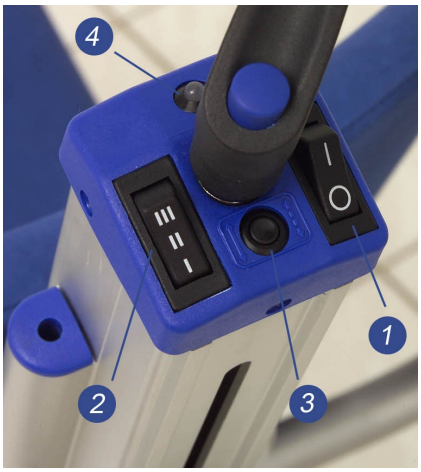

3.1.2 PREPÍNAC RYCHLOSTÍ

Tento vypínac pouzijte pro zvolení rychlosti stoupaní mechanismu zdvihacího rámu. (Presné údaje jsou uvedeny v oddíle 2.7)

Rychlost I: Pomalu
Rychlost II: Stredne rychle
Rychlost III: Rychle

3.1.3 PREPÍNAC REZIMU

Tento rezim pouzijte k prepínání mezi rezimem stoupání po jednom schodu a plynulým rezimem a zpet k rezimu stoupání po jednom schodu.

Z bezpecnostních duvodu je pri zapnutí hlavního vypínace Liftkar PT vzdy zvo len nejprve rezim stoupání po jednom schodu. V tomto rezimu se zdvihací rám a podpurná kolecka po dokoncení kazdého cyklu jednoho schodu vzdy zastaví v neutrální pozici mezi hlavními kolecky. Dalsí cyklus zacne tehdy, kdyz stisknete znovu tlacítko NAHORU/DOLU (3.2).

Ridic schodolezu by mel prepínat do plynulého rezimu pouze tehdy, pokud ma nad zarizením naprostou kontrolu a schody jsou snadno zdolatelné. V tomto rezimu není treba pro kazdý schod mackat tlacítko NAHORU/DOLU.

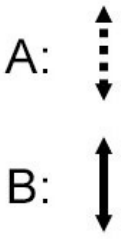

A: Režim jednoho schodu B: Plynulý režim

3.1.4 LED DISPLEJ

LED displej poskytuje jasné údaje o stavu zarízení Liftkar:

Zelená (svítí, nebliká): normalní rezim a rezim stoupání po jednom schodu.

Bliká zelene: Upozornení! Je zapnutý rezim plynulého stoupání. Jinak vse V porádku.

Cervená (svítí, nebliká): Uhel záklonu dozadu je prílis velký nebo je Liftkar PT naklonen prílis dopredu. Pokud úhel není dostatecne vzprímený, senzor úhlu náklonu zablokuje chod stoupacího mechanismu. Pri stisknutí tlacítka NAHO RU/DOLU se LED displej rozsvítí cervene. Pokud je úhel prepravy prílis naklo není, senzor vypne funkci stoupání a LED displej bude svítit cervene po celou dobu, kdy je stisknuté tlacítko NAHORU/DOLU.

Bliká cervene: schodolez je pretízený. Elektronická ochrana proti pretízení za rízení Liftkar PT zastaví. (LED displej bude blikat tak dlouho, dokud neuvolní te tlacítko NAHORU/DOLU. Pokud znovu stisknete tlacítko NAHORU/DOLU, budete moci pokracovat v preprave nahoru nebo dolu).

Svítí strídave cervene a zelene: baterie je témer vybita a potrebuje urychlene dobít. Schodolez bez potízí zvládne jeste jedno rameno schodiste, avsak do porucuje se sejít ze schodu a bud' vymenit baterii nebo ji dobít pomocí rychlo dobíjecky dodávané s produktem. Integrovaný pípák navíc vydává akustický signál, ze je baterie témer vybita. Cím více je baterie vybita, tím se zvysuje frekvence pípání.

3.1.5 FUNKCE PÍPÁNÍ PRO SPRÁVNÝ PREPRAVNÍ ÚHEL

Aby bylo mozné tuto funkci aktivovat, musí být schodolez vypnutý.
Stisknete na priblizne 30 vterin hlavní vypínac (1). Ozve se krátký akustický signál upozornující, ze funkce je aktivní. Deaktivaci proved'te stejným zpuso bem.
Kdyz je funkce pípání aktivní, ozve se akustický signál kdykoli, kdyz není scho dolez v idealním uhlu pro prepravu.

3.2 TLACÍTKO S SIPKAMI NAHORU/DOLU NA RUKOJETI VPRAVO A VLEVO

Tlacítko **NAHORU/DOLU** ma oznace ní pro neutralní pozici (O) a je ozna ceno dvema trojuhelníky smerujícími smerem od ridice zarízení (dopredu) a k ridici (zpet).



1. **Dolu**:
   stisknete tlacítko smerující **do predu**
2. **Nahoru**:
   stisknete tlacítko smerující **dozadu**

3.3 UPÍNACÍ MATICE NA NASTAVITELNÉ RUKOJETI



Upínací matice je pripevnena (nelze ji ztratit) a jejím úcelem je drzet rukojet' s nastavitelnou výskou na míste. Upínací matice má specialní tvar, který umoznuje její utazení rukou. N**není nutné utahovat matici silou**. Abyste zjistili, jak moc je matici potreba utáhnout, doporucuje Sano otácet maticí po smeru hodinových rucicek a mít pri tom rukojet posazenou nízko, aby ridic zarízení mohl zkusit zatlacit rukojet´ dolu za pouzití váhy horní cásti tela. Utahujte matici tak dlouho, dokud nelze rukojet posunout. Protoze je behem provo zu schodolez vyvázený, je pri preprave po schodech vyvíjena na rukojet´ jen malá síla. Mírný tlak je potreba vyvinout pouze pri zaklánení zarízení behem nakládání a vykládání prepravované osoby.
Aby rukojef bylo mozné snadno posunout, stací matici pootocit jen jednou. Rozsah upnutí se nastavuje pomoci skrytého sroubu (patentovaný design), který má zároven funkci bezpecnostního sroubu a jeho nastavení muze upra vit pouze schválená dílna. Nemá význam matici více rozdelávat, protoze roz sah upnutí se nezmení. Po priblizne trech otoceních se upínací matice zablokuje, aby se predeslo jejímu ztracení.

POZNÁMKA

Pokud nelze upínací matici uvolnit, znamená to obvykle, ze uz je uvolnená. Zkontrolujte prosím, zda jde rukojet volne posouvat nahoru a dolu, nebo zda muzete mezi rukojetí a maticí videt cast odhaleného závitu.

POZNÁMKA

Pro nastavovaní výsky rukojeti platí následující obecné pravi dlo: Horní hrana rukojeti (tam, kde se nachází tlacítko NAHORU/DOLU) by mela být priblizne ve výsce ramen osoby rídící zarízení (viz také úvodní oddíl).

4 PRÍPRAVY NEZBYTNÉ PRED ZAPOCETÍM

4.1 HYBNÁ JEDNOTKA, PRÍDAVNÁ BATERIE, RÍDÍCÍ JEDNOTKA

Pred zahájením uzivání Liftkar PT je potreba provést na zakladní jednotce následující prípravy:



1. Nasad'te prídavnou baterii na hne dý kryt kontaktu na hybné jednotce tak, aby výklenek smeroval k patce pro nasazení sloupku rukojeti (obrázek 1) .



2. Vlozte sloupek rukojeti do výklen ku prídavné baterie (obrázek 2) a nasunte jej na patku pro jeho na sazení.



Tlacte rukojet dolu do otvo ru, dokud páckový sroub na horní strane ovladace nevyskocí nahoru (obrázek 3).

3. Utáhnete páckový sroub po smeru hodinových rucicek.

4. Vlozte klíc do bezpecnostního zámku a odemknete schodolez (obrázek 4 + 5) (doplnkové) .





5. Zapnete hlavní spínac (LED kontrolka by se mela rozsvítit zelene).

6. Zvolte rychlost pohybu po schodech I-II-III.

7. Vyzkousejte funkcnost brzd (viz oddfl 8.4).

8. **Pouze pro zkusené ridice zarízení**: Pokud chcete, stisknete tlacítko pro prepnutí rezimu a prepnete z rezimu pohybu po jednom schodu do plynulého rezimu.

POZNÁMKA

Cep je pruzinový a tlací na otvor pro sloupek rukojeti. Design zarízení poskytuje vysoky stupen bezpecnosti, protoze pokud není cep správne zasunutý nebo pevne utazený, pruzina tlací sloupek rukojeti na- horu. Ovladac v dusledku toho není napájeny elektrinou (sloupek není napojen na zástrcku) a zarízení Liftkar PT tak není mozné zapnout . Pruzina nemusí být dostatecne silná na to, aby tlacila sloupek rukojeti nahoru za kazdé situace, ale pokud není cep zasazený správne, i ten nejmensí pohyb rukojeti zpusobí odpojen od zástrcky, takze se zarízením není mozné se pohybovat po schodech.

4.1.1 NASTAVENÍ RUKOJETI

Pro nastavování výsky rukojeti platí následující obecné pravidlo: Horní hrana rukojeti (tam, kde se nachází tlacítko NAHORU/DOLU) by mela být priblizne ve výsce ramen osoby rídící zarízení. (Viz také oddil 3.3 o utahování upínací matice)

4.1.2 OPERKA HLAVY (DOPLNKOVÁ)

Vsechny modely lze vybavit operkou hlavy, která je k dostání jako príslusenství.
Pripevnení operky hlavy je snadné: jednoduse nasad'te obe chromové tyce do der na kazdé strane sloupku pod ovladacem a posunte smerem dolu . Výsku lze snadno nastavit podle individuálních pozadavku pasazéra. Pruzinové vlastnosti tycí operky hlavy drzí operku v jakékoli pozici, aniz by byl potreba upínací systém.

4.2 DOPLNUJÍCÍ PRÍPRAVY (V ZÁVISLOSTI NA MODELU)

Bezpecnost a pohodlí prepravované osoby je pri pouzití schodolezu tou nejvyssí prioritou. Dbejte na dodrzovaní bezpecnostních instrukcí uvedených v uvodní cásti tohoto manuálu a rid'te se vsemi doporuceními získanými behem skolení. Pokud se objeví kterákoli z vyjímecných situací zmínených níze, postupujte prosím následovne:

- Pokud si pasazér stezuje na závrate nebo se necítí dobre, zastavte schodolez a venujte pozornost stavu pasazéra.
- Pokud má pasazér obecne problémy se zády, doporucuje se pouzívat nejpomalejsí rychlost.
- Doporucuje se take pripevnit operku hlavy, která poskytne podporu svalum krku pri zaklonení zarízení.
- Kdyz je schodolez v chodu, mel by být pasazér uvolnený a nehýbat se. Je velmi dulezité vyhnout se behem provozu náhlým záskubum.

4.2.1 NASTAVENÍ POZICE SEDÁTKA NA MODELECH LIFTKAR PT-S A PT-OUTDOOR

Na modelech Liftkar PT s integrovaným sedátkem, jako je PT-S a PT-Outdoor, stací sedátko jednoduse nastavit zatáhnutím na místo. Schodolez je díky sa mozamykacímu nuzkovému designu ihned pripraven k provozu.

Vse, co musíte udelat, abyste sedátko znovu sklopili, je stisknout knoflíky na obou stranách nebo zatáhnout za horní pazi nuzek smerem dopredu (obrázky 1,2a3).

> **POZOR**
>
> Kdyz pasazér z Liftkar PT vystupuje ci na nej nasedá, doporucuje Sano zdvih nout jednotku nastavením tlacítka NAHORU/DOLU do pozice NAHORU (nízká rychlost) (obrázek 4).









Sesedání z Liftkar PT

POZNÁMKA

Dohlédnete na to, aby byl prístroj pred nástupem a výstupem vypnutý.

4.3 UMÍSTĚNÍ INVALIDNÍHO VOZÍKU NA LIFKTAR PT UNIVERSAL

VSEOBECNÉ INFORMACE

Liftkar PT-Universal umoznuje prepravu jakéhokoli invalidního vozíku az do maximální sírky 495 mm - mereno na zadní strane vozíku (vcetne sportovních invalidních vozíku) po schodech nahoru bez jakékoli úpravy vozíku nebo sundavání kol.

Rozchod kol invalidního vozíku nesmí presáhnout 730 mm (mereno na vnejsí strane kol).

> **POZNÁMKA**
>
> U nekterých invalidních vozíku muze být potreba zvýsit nebo odstranit zarízení proti prevrácení. Pokud jsou zarízení proti pre vrácení pripevnená na stálo, je potreba je vymenit za odstranitelné nebo sklapecí.

Pred zahájením prepravy je treba provést následující prípravy:

- Sestavte schodolez (hybnou jednotku, prídavnou baterii a ridící jednotku) dle instrukcí v oddíle 4.1.
- Sklopte postranní plosiny (obrázek 1, **cást A**).
- Zvednete nahoru zadní zarázky (obrázek 1, **cást B**).
- Nastavte postranní plosiny na sírku invalidního vozíku.
- Ujistete se, ze zádrzná tyc se zarázkami na uchycení invalidního vozíku je rádne pripevnena na sloupku rukojeti. Samolepky se sipkami na zá drzné tyci musí smerovat nahoru.

Zádrzná tyc se uzamkne na míste, aby nesklouzávala dolu, pokud na schodolezu není nalozený invalidní vozík. Zádrzná tyc je pri usazení na tyci rukojeti uzamcena na míste. Jakmile ji zvednete, tyc se odemkne a muzete ji volne posouvat nahoru a dolu (obrázky 2-3).

> **POZNÁMKA**
>
> Ujistete se, ze parkovací brzda invalidního vozíku je správne nastavena a je plne funkcní. Obzvláste u samoobsluzného vozí ku (s velkými koly) se bezpecnost pri provozu Liftkar PT-Universal na schodech výrazne zvýsí, pokud parkovací brzda funguje správne.

POZNÁMKA

Pokud je zádrzná tyc na sloupek rukojeti dosazena zpet ne, je potreba vnitrní posuvné bloky otocit tak, aby byl dostatek místa na usazení tyce na kolejnice na bocích tyce rukojeti. Pokud má zarízení operku hlavy, je potreba ji pri usazovaní zádrzné tyce sundat.

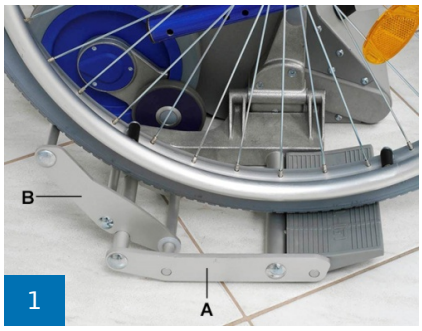





4.3.1 UMÍSTĚNÍ: „TRANSPORTNÍHO KŘESLA S VLASTNÍM POHONEM NEBO INVALIDNÍHO VOZÍKU"



Před přijetím invalidního vozíku na zařízení LiftKar zapněte zajišťovací pás / (viz možnosti příslušenství) bezpečnostní pás



Zajeďte doprostřed až k výložníkům. Se samohybným vozíkem zatím nenajíždějte.



S transportním křeslem již lze najet na výložníky.



Roztáhněte svorku. Nakloňte schodolez dopředu, dokud nebude možné použít svorku.



Obrázek 5: Tuto operaci **lze** provádět **manuálně nebo pomocí motoru**, který osobě obsluhující přístroj usnadní jeho použití.

Pomalu se pohybujte nahoru pomocí systému pro stoupání (tlačítko nahoru), dokud nebude možné použít svorku



6

Nasaďte svorku na opěradlo na obou stranách a zajistěte ji pomocí otočného knoflíku



7

Nastavte opěrku hlavy



V tomto kroku zkontrolujte zajišťovací pás



8

Zatažení schodolezu dozadu (Nejprve se zatáhne systém pro stoupání (tlačítko dolů).



9

Zabrzdění kol invalidního vozíku



10

Oběma rukama vytáhněte invalidní vozík na výložníky. Pokud je to možné, může vám pomoci uživatel vozíku



11

Nakloňte sedadlo zařízení PT dozadu (dokud není vyvážené) a pak vyjeďte

Pro přepravu osob se schodolezem LIFTKAR PT se smí používat pouze invalidní vozíky, které jsou vybaveny bezpečnostním pásem nebo jiným systémem zajištění osob!

Volitelný zajišťovací pás je k dispozici jako příslušenství!

4.4 ODSTRANĚNÍ INVALIDNÍHO VOZÍKU Z LIFKTAR PT UNIVERSAL

4.4.1 JAK VYLOZIT SAMOOBSLUZNÝ VOZÍK



Naklonte PT dopredu, dokud se prední kola invalidního vozíku nedotknou zeme.



Naklonte PT dopredu pomocí jedné ruky a druhou rukou uvolnete zarázku operky zad na jedné strane.



Nyní uvolnete zarázku operky zad na druhé st rane.



Zaklonte PT dozadu, dokud se nedotkne zeme.



Uvolnete brzdy invalidního vozíku a popojed'te s nim od PT.

4.5 UMÍSTĚNÍ INVALIDNÍHO VOZÍKU NA LIFTKAR PT-PLUS A PT-ADAPT

Na obou techto modelech je schodolez pripevnen k invalidnímu vozíku pomo cí adaptéru. (U PT-Plus jsou tyto adaptéry jiz soucástí dodávaného vozíku). U modelu PT-Adapt musí zákazníkovi namontovat adaptéry odborný servis. Do techto adaptéru se zasunou kovové trny, které jsou na bocích hybné jed notky. (**PT-Adapt**, obrázek 1, **PT-Plus**, obrázek 2).



1



2

Jak pripevnit schodolez k invalidnímu vo zíku:

1. Uzamknete vozík pomocí parkovacích brzd.
2. Nasunte Liftkar PT zezadu pod invalidní vozík co nejblíze ke stredu a zasunte spodní trny do spodního vybrání adap téru (obrázek 3, **sipka A** na obrázku 4).

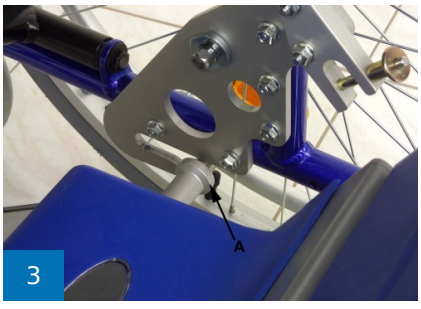

3

POZNÁMKA

Zdvihací rám s podpurnými kolecky musí být pod vozíkem uprostred, aby se podpurná kolecka nedotýkala podlahy (zdvihací rám není ve správné pozici, pokud se pri pouzívání rezimu výstupu po jednom schodu zastaví (viz také 3.1.3).

POZNÁMKA

Pokud je invalidní vozík slozený, aby bylo mozné jej pre pravovat, ujistete se silným zatlacením na sedadlo, ze je správne usaze ný. Jinak se muze stát, ze bocní rámy nebudou dostatecne daleko od sebe, aby se schodolez vesel mezi adaptéry.

3. Nastavte nejnizsí rychlost (viz také 3.1.2)
4. Stisknete **NAHORU** na spínaci pro vy ber NAHORU/DOLU, aby se schodolez pohyboval nahoru, dokud se horní trny nedostanou do horního vybrání adaptéru (obrázek 4).
5. Pomoci kolíku s pojistkou zabezpecte podpery nalevo i napravo (obrázek 5).

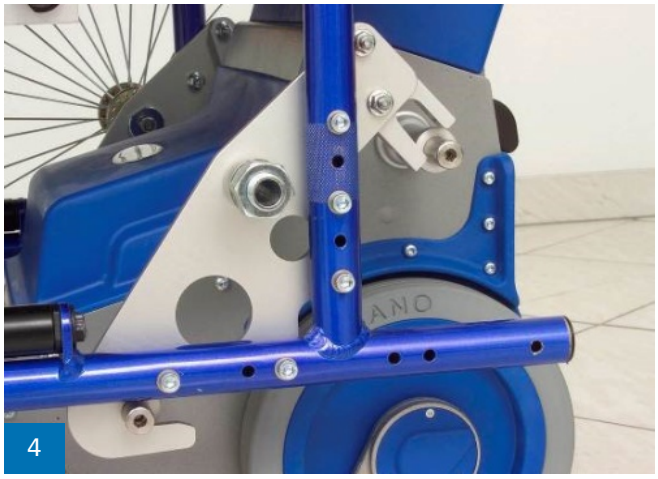



POZNÁMKA

Kolíky se casto pouzívají, protoze poskytují samostatné zabezpecení pomocí pruzinového tlaku vyvíjeného na vnejsí kuzel a do malých kulicek, které tlací smerem ven. Podrzte hlavicku kolíku mezi ukazovácken a prostredníckem a zatlacte palcem na cep. S uvolnenim tlaku muzete zasunout kolík do dírky na zatlacte az po hlavicku. Kdyz kolík pustíte, uzamkne se na míste. **Pri kazdém pouzití kolíku se ujistete, ze funguje správne.**

6. Pokud chcete schodolez pouzít jinak nez na schodech, prepnete na pre pínaci NAHORU/DOLU na funkci **DOLU**, aby se zdvihací rám zatáhl (ovladaní rezimu postupu po jednom schodu rám automaticky zastaví ve správné pozici).
7. Pokud chcete pouzít schodolez na schodech, prepnete na prepínaci NAHORU/DOLU na funkci **NAHORU**, aby se celé zarizení zdvihlo nahoru a kola invalidního vozíku se nedotýkala zeme. Po uvolnení parkovací brzdy na invalidním vozíku **musíte sundat kola (jinak hrozí riziko neho dy)** a usadit je do otvoru výse na PT-Plus (obrázek 6-7). Stisknutím DOLU na prepínaci NAHORU/DOLU se Liftkar PT snízí a dosedne na vlastní kola. Nyní je zarízení pripraveno na prepravu po schodech. (Následující oddíl (kapitola 5) popisuje detailne proces prepravy po schodech).



6



7

POZNÁMKA

Pokud jste sundali kola invalidního vozíku, je mozné po hybovat se na vozíku pomocí kol schodolezu Liftkar PT. Mejte vsak na pameti, ze jeho obsluha se vyrazne lisí od obsluhy vozíku s velkými koly. Protoze automatická kola s brzdami pro zastavení na hrane nedokází pri pohybu dopredu prekonat prekázky vyssí nez 15 mm, doporucuje Sano pouzívat zarízení co nejvíce v rezimu couvání.

4.6 ODPOJENÍ LIFTKAR PT-PLUS A PT-ADAPT OD INVALIDNÍHO VOZÍKU

1. Nejprve prepnete pomocí prepínace NAHORU/DOLU na rezim NAHORU, aby se celá jednotka zvedla tak, az je dostatek prostoru na velká kola invalidního vozíku (nezapomente nastavit nízkou rychlost) .
2. Nasad'te osy kol na své místo a pouzijte parkovací brzdu, aby se pri sundavání ze schodolezu vozík nerozjel.
3. Nyní muzete vyndat kolíky z horních podper (podrzte mezi ukazo váckem a prostredníckem hlavicku kolíku a palcem zmácknete pruzino vý kolík smerem dolu).
4. Prepnete na prepínaci NAHORU/DOLU na funkci DOLU, aby se zdvihací rám zatáhl (ovládání rezimu postupu po jednom schodu rám automa ticky zastaví ve správné pozici). Schodolez se posune z horních podper dolu, pristane na hlavních kolech a muzete ho vytáhnout.

5 PROVOZ NA SCHODECH

5.1 VSEOBECNÉ INSTRUKCE PRO PROVOZ NA SCHODECH



NEBEZPEČÍ

Pred kazdým pouzitím zarízení Liftkar PT prosím zkontrolujte, zda automatické brzdy pro zastavení na hrane schodu fungují správne (viz oddíl 8.4).



NEBEZPEČÍ

U modelu PT-Adapt a PT-PLUS je dulezité, abyste sundali z invalidního vozíku kola, jinak hrozí nehoda. Na modelech PT-PLUS muzete kola zasadit do otvoru umístených výse, takze je lze prepravovat zároven s invalidním vozíkem.



NEBEZPEČÍ

Presvedcte se, ze pri provozu schodolezu Liftkar PT není na schodech pod ním zádná jiná osoba.



VÝSTRAHA

Nepouzívejte schodolez Liftkar PT pro prepravu pasazéru na schodech, dokud neprojdete dostatecným proskolením a nevyzkousíte si pouzívá ní bez pasazéra a následne se cvicným zarízením, napríklad s 20 litro vým barelem vody. Trénujte pouzívání schodolezu tak dlouho, dokud neprestanete delat chyby. Procvicujte si pouzívání plynulého rezimu, ale az poté, co jste si vyzkouseli prepravu pasazéra v rezimu pohybu po jednom schodu.



VÝSTRAHA

Při obsluze zařízení LIFTKAR PT vždy používejte uzavřenou protiskluzovou obuv (nebezpečí pádu!).



VÝSTRAHA

Abyste předešli pádům, nechoďte po mokrých, kluzkých nebo navoskovaných schodech. Kobercové podložky musí být rovněž neklouzavé!

VÝSTRAHA

Ruce přepravované osoby nesmí viset do stran ani s nimi osoba nesmí silně hýbat. Místo toho ruce opřete o opěrky nebo o stehna!

VÝSTRAHA

Pasažéři, kteří nedokáží bezpečně sedět, musí být připoutáni pásem.

VÝSTRAHA

Pokud se při provozu schodolezu LIFTKAR objeví neobvyklé zvuky nebo vibrace, schodolez nepoužívejte. Schodolez vyřaďte z provozu a nechte jej zkontrolovat autorizovaným technikem.

UPOZORNĚNÍ

Optimální úhel jízdy je trénován zejména během uživatelského školení. To závisí na různých faktorech, jako je váha a velikost přepravované osoby, typ invalidního vozíku atd. Velikost obsluhy také ovlivňuje optimální úhel jízdy. Obvykle je optimálního jízdního úhlu dosaženo, když je LIFTKAR PT v rovnováze.

UPOZORNĚNÍ

Bezne lze vystoupat po jednom rameni schodiste bez zastávky . Pokud je ale potreba prestávka, muzete schodolez zaklonit na schodu dozadu. Bezpecnostní brzdy brání tomu, aby schodolez sjel po schodech dolu.

UPOZORNĚNÍ

Vyzkousejte si oprení prícného madla o nohu, boky nebo bricho (viz také 5.2). Vase telo tlumí váhu a pomuze udrzet schodolez v rovnováze. Pro stabilizaci a zajistení, ze se schodolez nenaklaní dopredu, stací pouzít paze a ruce. Pokud ridic zarízení dokáze pouzít tento zpusob jízdy, nemusí vyvíjet témer zádnou sílu. Zapamatujte si prosím, ze je nutne mít vzdy jednu ruku na rukojeti, a to i tehdy, kdyz se o vás opírá hmotnost zarízení.

UPOZORNĚNÍ

Pokud má pasazér problémy se zády, doporucuje se pouzívat nejpoma lejsí rychlost. Liftkar PT pri této rychlosti dosedává mírneji.

UPOZORNĚNÍ

Vzhledem k úhlu náklonu schodolezu behem prepravy mohou nekterí pasazéri potrebovat operku hlavy. Ta je k dostání jako doplnek (viz také oddíl 4.1.2) a snadno se pripevnuje.

UPOZORNĚNÍ

Věnujte pozornost hloubce schodů a jejich stavu! Nebezpečí pádu!

UPOZORNĚNÍ

SWL „Bezpečné pracovní zatížení“: Dbejte na to, aby nebyla překročena maximální hmotnost uvedená na typovém štítku pod „SWL:xxx kg“.

UPOZORNĚNÍ

Pro nastavení úhlu schodolezu Liftkar PT je lepsí pouzít prícné madlo nez rukojet'. Doporucujeme proto mít jednu ruku na prícném madle a druhou na levé nebo pravé rukojeti (s prepínacem NAHORU-DOLU).

5.2 VÝSTUP PO SCHODECH NAHORU

1. Dejte nastavitelnou rukojet' do správ né výsky (viz 3.3 a 4.1.1).
2. Zapnete Liftkar PT pomocí hlavního spínace (pokud uz není zapnutý).
3. Nastavte prepínac rychlosti na nejnizsí rychlost (**I**). (Nepouzívejte vyssí rych lost, dokud nezískáte dostatecnou praxi)

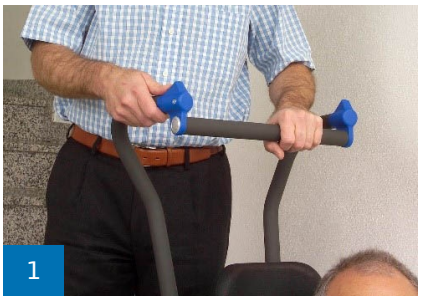
1

4. Naklonte schodolez Liftkar PT smerem k sobe, aby byl vyvázený. Ve vyvázené pozici budete potrebovat vyvinout jen lehký tlak, abyste mohli schodolezem kývat dopredu a dozadu.


2

POZNÁMKA

Drzte prícné madlo jednou rukou a levou nebo pravou rukojet' drzte vedle prepínace NAHO RU/DOLU rukou, která ovládá prepínac. Praváci obvykle ovládají pre pínac NAHORU/DOLU pravou rukou a levou ruku mají na prícném madle. U leváku je to obvykle naopak (obrázek 1).



3

5. Zacouvejte ke schodum a postavte se na druhý nebo tretí schod nebo stujte jednou nohou na druhém schodu a druhou nohou na tretím schodu. Stujte lehce nakloneni, abyste mohli oprít prícné madlo o svuj bok (obrázek 2). **Hlavní kola schodolezu se musí dotýkat spodního schodu!**
6. Nyní stisknete prepínac NAHORU/ DOLU (prepnete na sipku smerující smerem ke schodum, t j. k vám). Neza pomente, ze musíte mít jednu ruku na prícném madle a druhou mít volnou k ovládání prepínac (stisknout po trebujete jen jeden z prepínacu).
7. Schodolez Liftkar PT se nyní zdvihne nahoru a první vec, které si vsimnete, je lehké zatazení dopredu, které trvá nekolik vterin. Kdyz Liftkar PT dosáhne nejvyssího bodu, znovu se vyvází. Po prekonání nejvyssího bodu se Liftkar PT pohne smerem dozadu a postupne postaví hlavní kola na dalsí schod. Drzte prepínac, dokud ovladac pro rezim pohybu po jednom schodu schodolez nevypne, coz je tehdy, kdyz se zdvihací rám a podpurná kolecka plne stáhnou.

POZNÁMKA

Kdyz se Liftkar PT po hne zpet krátce pred tím, nez prista-ne na dalsím schodu, zmena vyvázení nákladu vyvine sílu smerem dozadu, tj. k ridici schodolezu. Snazte se ztlumit tlak tím, ze si prícné madlo oprete o nohu nebo bok. Vase telo hmotnost ztlumí. Pro stabilizaci a zajistení, ze se schodolez nenaklání dopredu, stací pouze paze a ruce. Pokud ridic zarízení dokáze pouzít tento zpusob jízdy, nemusí vyvíjet témer zádnou sílu. Zapamatujte si prosím, ze je nutné mít vzdy jednu ruku na rukojeti, a to i tehdy, kdyz se o vás opírá hmotnost zarízení.



4

8. Nyní muzete Liftkar PT presunout k dalsímu schodu a zopakovat stejný postup.
9. Kdyz dojdete k poslednímu schodu, rukojet' se bude dál zdvihat, protoze ackoli jste dosáhli konce schodiste, schodolez stále vystupuje naho ru. V místech, kde není prílis mnoho prostoru, napríklad na malých po destách, není vzdycky mozné udrzet schodolez vyvázený, protoze za vámi nemusí být dostatek místa. Abyste se s tímto problémem vyporá dali, je nutné naklonit Liftkar PT dopredu - mimo rovnováhu - címz dojde k lehkému zatazení dopredu. V techto situacích doporucuje Sano umístit prícné madlo pod pazi (obrázek 3) nebo pod loket a zablokovat ho smerem nahoru (obrázek 4). Pokud pouzijete svou pazi jako podporu, muzete si Liftkar PT pritáhnout blízko k telu. Pak budete potrebovat jen velmi malý prostor, abyste se mohli otocit a pokracovat na dalsím ramenu schodiste.

5.3 SESTUP PO SCHODECH DOLU

Pri sestupu ze schodu **DOLU** je Poznamka 2 o pouzití prícného madla uvedena výse jeste dulezitejsí nez pri výstupu po schodech **NAHORU**. Kdyz se zdvihací rám dotkne schodu o stupen níze, zapusobí **náhlá** síla smerem zpet, jak bylo popsáno výse. Prepravovaný pasazér na invalidním vozíku to nejméne pocítí tehdy, pokud si ridic schodolezu zapre prícné madlo o své telo. Dalsí výhodou je, ze pri pouzití tohoto zpusobu nemusíte svýma rukama ani pazemi vynaklá dat témer zádnou sílu (obrázky 1 a 2).


1

Pri preprave po schodech **DOLU** pouzijte pri zapocetí sestupu stejný postup 1-4:


2

1. Dejte nastavitelnou rukojet do správné výsky (viz 3.3 a 4.1.1).
2. Zapnete Liftkar PT pomocí hlavního spínace (pokud uz není zapnutý).
3. Nastavte prepínac rychlosti na nejnizsí rychlost (1). (Nepouzívejte vyssí rychlost, dokud nezískáte dostatecnou praxi.)
4. Naklonte schodolez Liftkar PT smerem k sobe, aby byl vyvázený. Ve vy vázené pozici budete potrebovat vyvinout jen lehký tlak, abyste mohli schodolezem kývat dopredu a dozadu.

POZNÁMKA

Drzte prícné madlo jednou rukou a levou nebo pravou rukojet drzte vedle prepínace NAHORU/DOLU rukou, která ovládá pre pínac. Praváci obvykle ovládají prepínac NAHORU/DOLU pravou rukou a levou ruku mají na prícném madle. U leváku je to obvykle naopak (obrázek 1).


3

5. Najízdejte pomalu ke hrane schodu, dokud automatická brzda pro zastavení na okraji schodu nezastaví hlavní kola schodolezu Liftkar PT (obrázek 3). Nyní stisknete prepínac NAHORU/DOLU (sipku smerující dopredu). Nezapomernte, ze musíte mít jednu ruku na prícném madle a druhou mít volnou k ovládání prepínace. (Stisknout potrebujete jen jeden z prepína cu).
6. Zdvihací rám a jeho kolecka se vysunou, aby se dotkla schodu Obrázek 3 o stupen níze. Jakmile se zdvihací rám dotkne podpurnými kolecky schodu, schodolez Liftkar PT se lehce zdvihne (v závislosti na výsce schodu), posune dopredu, snízí se postupne kontrolovaným zpu sobem, a pokud je v rezimu postupu po jednom schodu, zastaví se v ne utrální pozici na nizsím schodu.
7. Nyní muzete Liftkar PT posunout dopredu k hrane schodu a zopakovat stejný postup.

> **NEBEZPEČÍ**
>
> Při sestupu ze schodů vždy přesuňte zařízení Liftkar PT na přední okraj schodu, než se zvedací část s opěrnými kolečky opět vysune (nebezpečí pádu!).

5.4 PROVOZ NA TOCITÉM SCHODISTI

Pri provozu schodolezu na tocitém schodisti prosím venujte pozornost násle dujícím bodum:

- Pri pohybu **NAHORU** zacnete výstup na vnejsí strane schodiste. (Scho dolez Liftkar PT se pri výstupu **NAHORU** posunuje smerem k vnitrní strane schodiste.)
- Pri pohybu **DOLU** zacnete sestup na vnitrní strane schodiste. (Schodolez Liftkar PT se pri sestupu **DOLU** posunuje smerem k vnejsí strane schodiste).

Pokud zacnete výstup nebo sestup prílis blízko k zábradlí nebo stene, posunte couvnutím schodolez na stranu (pokud mozno na podeste nebo sirsím schodu) a zacnete znovu pod mensím úhlem.

5.5 ZAPARKOVÁNÍ LIFTKAR PT NA SCHODISTI

V urgentních situacích je mozné Liftkar PT zaparkovat na schodech. Automatické brzdy pro zastavení na hrane schodu zabrání, aby schodolez sjel dolu. Z duvodu bezpecnosti je ale dulezité nenechávat pasazéra o samote po delsí dobu.



5.6 LDEÁLNÍ PREPRAVNÍ ÚHEL

Liftkar PT je vybaven elektronickým systémem pro sledování úhlu prepravy. Jakmile se schodolez vykloní z ideálního úhlu, systém mechanismus pro vý stup/sestup zastaví. Pokud je úhel vzhledem ke schodu prílis malý, rozsvítí se LED kontrolka cervene a bude svítit, dokud neuvolníte tlacítko NAHORU/ DOLU. Mechanismus pro výstup/sestup není mozné aktivovat, dokud zarízení nebude opet pod správným úhlem.

Systém pro dohled nad správným úhlem mechanismus pro výstup/sestup vypne i tehdy, kdyz je úhel schodolezu prílis prudký. Pokud znovu stisknete tlacítko NAHORU/DOLU, budete moci pokracovat v preprave ve velmi poma lém rezimu.

5.7 NÁSTUP A VÝSTUP ZE SCHODOLEZU

Pokud je schodolez ve svislé pozici, stisknutím tlacítka NAHORU/DOLU sme rem Nahoru se schodolez prepne do velmi pomalého rezimu a zacne se zve dat. Tato funkce umozní prepravované osobe pohodlne na schodolez nastou pit nebo z nej vystoupit.

Tato funkce také usnadrnuje nasazení invalidního vozíku (PT Uni/PT Adapt/ PT Plus). Tato funkce je aktivní vzdy nezávisle na zvolené rychlosti pohybu zarízení.

6 PROVOZ NA RAMPE

Pokud pouzíváte schodolez Liftkar PT pro prepravu nahoru a dolu po rampe, muzete zvýsit bezpecnost zapnutím brzd pro zastavení na hrane schodu.

6.1 POHYB NA RAMPE DOLU

Pri preprave po rampe smerem dolu musí být Liftkar PT otocený smerem do predu. Pomocí brzd pro zastavení na hrane schodu muzete sestup schodolezu (s invalidním vozíkem) ovládat tak,
ze zarízení nakloníte dozadu, dokud se nezapnou brzdy.

6.2 POHYB NA RAMPE NAHORU

Pri preprave po rampe smerem nahoru musí Liftkar PT smerovat proti smeru jízdy. Pomocí brzd pro zastavení na hrane schodu muzete sestup schodolezu (s invalidním vozíkem) ovládat tak, ze zarízení nakloníte dozadu, dokud se nezapnou brzdy. Brzdy pro zastavení na hrane schodu se chovají jako zpetná brzda.

POZNÁMKA

Protoze je Liftkar behem provozu naklonený dozadu, není mozné mít zarízení vyvázené. Doporucujeme nejprve nastavit rukojet na vetsí délku, aby bylo mozné snadneji zvládat vetsí hmotnost. V závislosti na hmotnosti prepravované osoby a délce rampy zvazte asistenci druhé osoby.

7 NABÍJENÍ PRÍDAVNÉ BATERIE

Gelové olovené clánky uvnitr prídavné baterie jsou bezúdrzbové, plynotesné a lze je dobíjet. Jejich zivotnost velmi zálezí na poctu cyklu vybití/dobití. Je napríklad mozné olovenou baterii cástecne vybít a získat více nez 200krát plnou kapacitu baterie, pokud se ovsem baterie nikdy nevybije úplne.

- Predcházejte úplnému vybití baterie. Baterii dobíjejte co nejcasteji to jde.
- Olovené baterie jsou náchylné k samovybíjení. Je proto nutné je po trech týdnech dobít i v prípade, ze jste je nepouzívali.
- Nabíjecka dodávána spolecne se zarízením se automaticky prepne do postupného dobíjení, takze nikdy nedojde k prílisnému dobití.
- Nenechávejte prídavnou baterii vybitou nebo cástecne vybitou. Vzdy ji ihned dejte dobíjet.
- Pokud dojde k poskození baterie, je mozné ji ve spolehlivé odborné dílne vymenit. Staré olovené baterie jsou plne recyklovatelné a nesmí se odkládat do bezného odpadu.
- Idealní teplota pro dobíjení je mezi 20 °C a 25 °C. Prílis nízké nebo vy soké teploty mají vliv na výkon baterie.

POZNÁMKA

Pokud není baterie plne dobita nebo se náhle rychle vybije, dojde nejen ke snízení rychlosti schodolezu Liftkar PT, ale i ke snízení jeho výkonu. Kvuli tomu muze dojít k zapnutí rezimu pretízení i tehdy, pokud je prepravovaná osoba relativne lehká.

7.1 NABÍJECKA

Dodávaná nabíjecka je vysoce výkonná. Stav nabíjení je jasně indikován na LED displeji. Indikátor nabití vám napoví, zda je bateriový zdroj plně nabitý, nebo není. Před použitím zařízení LIFTKAR PT je vhodné zkontrolovat, zda je bateriový zdroj plně nabitý.



Stav nabití je indikován následovně prostřednictvím červené LED diody:

- Pokud LED dioda svítí nepřetržitě červeně, probíhá nabíjení bateriového zdroje.
- Pokud LED dioda svítí nepřetržitě zeleně, bateriový zdroj je plně nabitý. Po úplném nabití (zelené světlo) lze nabíječku ponechat připojenou k bateriím, aniž by došlo k jejich poškození. Nabíječka v tomto pohotovostním režimu (po úplném nabití baterie) spotřebovává minimum energie, udržuje baterie plně nabité a prodlužuje jejich životnost. Tohoto je dosaženo pomocí elektronických obvodů, které řídí a regulují množství nabíjecího proudu, který je vysílán z nabíječky do nabíjené baterie.

7.1.1 TECHNICKÉ ÚDAJE

Přívod síťového napětí (50/60 Hz, 0,7A): 100–240 V AC

Jmenovitý výkon (vstup): 24 W

Dobíjecí napětí: 24 V DC

Teoretický dobíjecí proud: 1,0 A

Stupeň krytí: IP40

Schválení bezpečnosti: UL, cUL, CE

7.1.2 BEZPECNOSTNÍ POKYNY

Vezměte prosím na vědomí následující:

- Chraňte před vlhkem!
- Nabíjejte pouze v dobře odvětrávané místnosti
- Nevytahujte zástrčku ze zásuvky za napájecí kabel
- Nepoužívejte nabíječku s poškozeným kabelem nebo zástrčkou – okamžitě proveďte výměnu!

7.1.3 POUZITÍ POUZE K URCENÉMU ÚCELU

- Nabíjecka je urcena pouze k nabíjení **olovených bateriových clánku obsahujících kapalný, gelový nebo látkový elektrolyt** (jako napríklad baterie dodávaná spolecne s Liftkar PT).
- Nabíjecku není povoleno pouzívat k nabíjení baterii NiCd nebo NiHM.

7.2 MOBILNÍ NABÍJECKA (DOPLNKOVÁ)



Tato mimorádne výkonná baterie má automatický 3fázový systém s digitalní technologií rízení. V první fázi probíhá rychlé nabíjení a ve druhé fázi kom penzacní dobíjení pro udrzení plného stavu baterie. Díky 3fázovému systému je jeste snazsí zkontrolovat, jak moc je baterie dobita.
Tri ruzné barvy LED kontrolky na plásti nabíjecky jasne indikují stav nabíjení (výska cárek ukazuje, do jaké míry je baterie dobita).

7.2.1 TECHNICKÉ ÚDAJE



Vstupní napetí: 12 -30 V DC

Spotreba (bez záteze): priblizne 2 W

Spotreba (kompenzacní dobíjení): priblizne 5 W

Jmenovitý výkon: priblizne 50 W

Dobíjecí napetí: 24 V DC

Aritmeticky dobíjecí proud pri 230 V/ 50 Hz: priblizne 1,3 A

Ochranná trída: IP 30

Bezpecnostní vypnutí po: 3,3 h

7.2.2 BEZPECNOSTNÍ POKYNY

Vezměte prosím na vědomí následující:

VAROVÁNÍ

- Chrante pred vlhkostí.
- Dobíjejte jen v dobre odvetrávané místnosti.
- Nevytahujte zástrcku ze zásuvky za kabel.

POUZITÍ POUZE K URCENÉMU ÚCELU

- Nabíjecka je urcena pouze k nabíjení **olovených bateriových clánku obsahujících kapalný, gelový nebo látkový elektrolyt** (jako napríklad baterie dodávaná spolecne s Liftkar PT).
- Nabíjecku není povoleno pouzívat k nabíjení baterii NiCd nebo NiHM.

7.3 NAPOJENÍ NABÍJECKY NA PRÍDAVNOU BATERII

Prídavnou baterii lze nabíjet samostatne nebo i pokud je pripevnena na scho dolez. (viz dva obrázky níze) Schodolez Liftkar PT není pripraven k provozu, pokud se baterie dobíjí a je zároven pripojena na schodolez.

Pokud je baterie na schodolezu a nabíjí se, nezapomente nabíjecku pred pou zitím schodolezu Liftkar PT odpojit.





7.4 OZNACENÍ CE NA NABÍJECCE

Nabíjecka splnuje kritéria uvedená ve Smernici o nízkonape tové a elektromagnetické kompatibilite, a proto jí bylo udele no oznacení CE.

CE

8 PÉCE, ÚDRZBA A PREPRAVA

8.1 ÚDRZBA / CISTENÍ

8.1.1 CISTENÍ

Nase motto je „Cistý stroj bezí hladce". Cistení standardním cistícím prostred kem pro domácnost je dostacující. Nepouzívejte,prosím,vysokotlaký cistic nebo podobná zarízení. V případě potřeby lze povrchy očistit komerčně dostupným dezinfekčním prostředkem na bázi alkoholu (např. Sagrotan®).

Aby byla zarucena plná brzdná síla, je dulezité udrzovat kolaráfky i pneu matikycisté a bez mastnoty. Pneumatiky hlavních kol jsou vyrobeny z vysoce kvalitního polyuretanu a nej lépe se z nich mastnota cistí pomocí cistice brzd nebo lihu.

Zařízení LIFTKAR PT je vyrobeno převážně z vysoce kvalitního hliníku. Povrchy (plášť, stoupací jednotka, rukojeť atd.), které jsou vystaveny vlivům prostředí, jsou opatřeny dodatečnou práškovou nebo eloxovanou vrstvou. V případě zašpinění těchto dílů je lze vyčistit běžným čisticím prostředkem.

8.1.2 ÚDRZBA

Schodolezy Liftkar PT jsou odolné produkty s nízkou potrebou údrzby.

Sano nicméne doporucuje nechat alespon jednou za dva roky zkontrolovat vsechny pohyblivé části zarízení, elektrická a mechanická spojení, rychlona bíjecí prídavnou baterii a nabíjecku. Kromě výše uvedených intervalů musí být všechny bezpečnostní kontroly provedeny v plném rozsahu při každé změně obsluhující osoby a při každém uvedení schodolezu do provozu po určité době odstávky, a to i v případě, že se schodolez na první pohled jeví jako nepoškozený a standardně fungující. Kontaktujte nás a my vám rádi sdelíme údaje o vasem nejblizsím autorizovaném servisním centru Sano.

KONTROLNÍ SEZNAM DOPORUČENÝCH BEZPEČNOSTNÍCH KONTROL SCHODOLEZŮ LIFTKAR PT

Doporučené bezpečnostní kontroly zařízení LIFTKAR PT

Kontrola	Interval	Komentáre	Zkontroloval
Motor a plást´			
Zkontrolujte/upravte tenzi hnacího retezu	Kazdé 2 roky	Vůle hnacího řetězu max. 3 mm nebo test funkčnosti (vůle při změně zatížení nad úvratí)	
Kontrola popraskaní pláste	Kazdé 2 roky	V případě zjištění závad vraťte schodolez výrobci	
Zkontrolujte sroubky na plásti a dotáhnete je	Kazdé 2 roky	Zajistěte pomocí přípravku Loctite 243	
Zkontrolujte sroubky na zádrzných kolících a v prípade potreby dotáhnete	Kazdé 2 roky		
Kontrola zvuku behem chodu zarízení	Neustále	V případě zjištění závad vraťte schodolez výrobci	
Kola a pneumatiky			
Zkontrolujte podperné srouby výstredného ramena	Kazdé 2 roky		
Zkontrolujte/vycistete povrch brzdových kontaktu	Kazdé 2 roky		
Zkontrolujte, zda nejsou pneumatiky poskozeny, v prípade potreby je vymente	Neustále		
Brzdy			
Zkontrolujte kolecka pro výstup na okraj schodu	Kazdé 2 roky	V prípade potreby vymente	
Zkontrolujte brzdný moment	Neustále		
Zkontrolujte snadnost pouzití brzd	Kazdé 2 roky		
Zkontrolujte pruzinové kolíky	Kazdé 2 roky	Dotáhnete hlavu kola na 21 Nm	
Elektronická a rídící jednotka			
Zkontrolujte smer a rychlost prepravy	Kazdé 2 roky		
Zkontrolujte rezim postupu po jednom schodu a plynulý rezim.	Kazdé 2 roky		
Zkontrolujte funkcnost LED displeju	Kazdé 2 roky	V prípade defektu vratte schodolez výrobci	
Zkontrolujte prídavnou baterii, drzák baterie a spoje	Kazdé 2 roky		
Zkontrolujte mechanické poskození prídavné baterie a nabíjecky	Kazdé 2 roky	V případě zjištění závad vraťte nabíječku/bateriový zdroj výrobci	
Zkontrolujte závit páckového sroubu na rukojeti	Kazdé 2 roky	V prípade defektu vratte schodolez výrobci	
Príslusenství pro PT Adapt, sedátko pro PT S, vodící prvky pro PT Universal			
Zkontrolujte vsechny maticové spoje a v prípade potreby dotáhnete	Kazdé 2 roky	Pokud zjistíte praskliny, ihned soucást vymente	
Zkontrolujte vsechny závesné body a v prípade potreby je promazte	Kazdé 2 roky	Pokud zjistíte praskliny/poskozen, ihned soucást vymente	
Zkontrolujte veskeré namontované príslusenství a v prípade potreby dotáhnete	Kazdé 2 roky	Pokud zjistíte poskození, ihned soucást vyme nt e	

DULEZITÉ:

Kromě výše uvedených intervalů musí být všechny bezpečnostní kontroly provedeny v plném rozsahu při každé změně obsluhující osoby a při každém uvedení schodolezu do provozu po určité době odstávky, a to i v případě, že se schodolez na první pohled jeví jako nepoškozený a standardně fungující.

8.2 ŽIVOTNOST PRODUKTU

Odhadovaná životnost schodolezu LIFTKAR PT je přibližně 5 let. Za předpokladu, že je produkt používán v souladu s jeho určením a jsou dodržovány všechny požadavky na údržbu a servis. Životnost lze prodloužit, pokud je se zařízením LIFTKAR PT zacházeno opatrně, je udržováno, pečlivě opečováváno a používáno. Životnost lze naopak zkrátit, je-li zařízení extrémně či nesprávně používáno.

Normativně požadovaná specifikace životnosti nepředstavuje dodatečnou záruku.

8.3 PRÍDAVNÁ BATERIE

U baterie je treba dbát na to, aby byla neustále plne nabita. Úplné vybití ba terie zkracuje její zivotnost. Olovené gelové cláinky (nikoli niklkadmiové) mají dlouhou zivotnost, pokud jsou pravidelne a co nejdríve po kazdém pouzití plne dobité. Z tohoto duvodu by se mela prídavná baterie po kazdém pouzití pripojit na nabíjecku. (Více k tomuto tématu naleznete v oddíle 7, Nabíjení prídavné baterie.)

8.3.1 PROTIPOŽÁRNÍ OPATŘENÍ

- **Hasicí prostředek:**
  Vhodný: chemický práškový, pískový, sněhový, pěnový hasicí prostředek
- **Hašení požáru:**
  Ochranné prostředky: Používejte samostatný dýchací přístroj a ochranný oděv, aby se zabránilo kontaktu s kůží a očima.
- **Specifická nebezpečí:**
  Při požáru uvolňuje toxické výpary.

8.4 BRZDY A VNITRNÍ HRANY HLAVNÍCH KOL

Úcinnost brzd hlavních kol je dulezitá a Sano proto doporucuje pravidelné soucásti brzd a rámu kontrolovat, zda se na nich nevyskytují praskliny, a v prí pade potreby je cistit. Pri kazdém cistení brzdy prosím zároven zkontrolujte. Nejsnadnejsí a nejspolehlivejsí metodou kontroly brzd je zaklonit Liftkar PT dozadu pod extremním úhlem (LED se rozsvítí cervene). V této pozici nesmí být mozné popojet zarízením Liftkar PT dopredu. Otestujte kazdou brzdu sa mostatne tak, ze se pokusíte uvolnit brzdu na jedné strane prudkým otocením schodolezu doleva nebo doprava. Pokud v této pozici brzdy nefungují správ ne, kontaktujte prosím autorizovanou dílnu.

8.5 NAHRADNÍ DÍLY A OPRAVY

Sano vydalo pro autorizované dílny kompletní seznam vsech nahradních dílu a nezbytné schématické nákresy, návody na opravu a specialní nástroje. Pokud vase zarízení vyzaduje opravu, kontaktujte prosím prímo Sano nebo nejblizsí ho dealera. Ihned vám poradíme, jak uvést vás schodolez co nejrychleji zpet do funkcního stavu. Kontaktujte nás a my vám rádi sdelíme údaje o vasem nejblizsím autorizovaném servisním centru Sano!

8.6 PREPRAVA / ODLOZENÍ PO SKONCENÍ ZIVOTNOSTI / OPETOVNÉ VYUZITÍ / VÝROBEK Z DRUHÉ RUKY

8.6.1 PREPRAVA

Liftkar PT lze rozlozit na tri cásti (prídavná baterie, hybná jednotka, rídící jed notka) nebo jej lze prepravovat jako celek. Dbejte na to, aby byl schodolez behem prepravy vzdy rádne zabezpecený.

8.6.2 ODLOZENÍ PO SKONCENÍ ZIVOTNOSTI



Schodolezy Liftkar PT jsou odolné produkty. Po skoncení jejich zivotnosti je treba nalozit se soucástmi schodolezu a nabíjeckou správným zpusobem. Zajistete, aby byly materialy pred odlozením do odpadu peclive roztrídeny v souladu s kódem materiálu kazdé soucásti.

Schodolez neobsahuje zádné nebezpecné materiály a je plne recyklovatelný. Desky s plošnými spoji a dobíjecí baterie musí být zlikvidovány vhodným recyklačním procesem.

Neodkládejte prídavnou baterii do bezné popelnice na komunalní odpad. Pokud budete mít jakekoli dotazy, zeptejte se specializovaného dealera.

Sano muze v prípade potreby za poplatek zorganizovat profesionalní naloze ní s vyslouzilým schodolezem.

8.6.3 OPETOVNÉ VYUZITÍ / VÝROBEK Z DRUHÉ RUKY

NEBEZPEČÍ

Pred opetovným pouzitím schodolezu nebo pred pouzitím zarízení z druhé ruky ho nezapomente podrobit bezpecnostní kontrole a vycistit ho podle instrukcí Sano (vyzádejte si od Sano kontrolní seznam). Cistení a kontrolu musí provést specializovaná osoba. Vsichni ridici schodolezu musí mít potvrzení o proskolení jak se schodolezem zacházet.

9 RESENÍ OBTÍZÍ

Problém: LED svítí cervene a schodolez nejde zapnout.
Prícina: Schodolez je v prílis nakloneném úhlu, který brání jeho zapnutí.

Problém: Hlavní vypínac nefunguje, prestoze je v zarízení usazená rukojet´.
Prícina: Páckový sroub není dostatecne utazený nebo je rukojet´ nasazena obrácene.

Problém: Schodolez nebezí na hlavních kolech hladce a neustále brzdí!
Pirícina: Zdvihací rám s podpurnými kolecky není v neutralní pozici mezi hlav ními koly. Pohybujte se dopredu nebo dozadu v rezimu postupu po jednom schodu (viz oddíl 3.1.3), dokud se zdvihací rám nezastaví v neutralní pozici.

9.1 SAFETY INSPECTION

UPOZORNĚNÍ

Zkoušky bezpečnosti smí provádět pouze výrobce, servisní technik společnosti SANO nebo autorizovaní odborníci.

UPOZORNĚNÍ

Bezpečnostní prohlídku doporučujeme provádět každé dva roky. Kontrolní štítek informuje o nejzazším termínu bezpečnostní prohlídky. Prohlídka se doporučuje zejména po změně uživatele nebo po opětovném použití.



Zkoušky bezpečnosti jsou důležité pro zajištění správné funkce zařízení. Tuto kontrolu mohou na vašem zařízení provést námi autorizovaní specializovaní odborníci.

10 STAHOVÁNÍ PRODUKTŮ Z TRHU A NÁPRAVNÁ OPATŘENÍ

Pokud budou k dispozici nové důležité bezpečnostní informace týkající se provozu vašeho zařízení LIFTKAR PTR, budeme vás informovat. Aktuální verzi tohoto manuálu naleznete na adrese www.sano.at. V případě následných změn nebo nápravných opatření na produktu budeme vás nebo naše autorizované prodejce písemně informovat o všech dotčených sériových číslech. Pokud se oznámení o stažení produktu z trhu týká vašeho schodolezu LIFTKAR PTR, budete informováni o dalším postupu. Doporučujeme, abyste si zařízení zaregistrovali na naší domovské stránce v sekci „Registrace produktu“.

11 ZÁRUKA A ODPOVEDNOST VÝROBCE ZA VADY VÝROBKU

11.1 ZÁRUKA / ODPOVEDNOST VÝROBCE ZA VADY VYROBKU

11.1.1 ZÁRUKA

Záruční doba na schodolez a rukojeť vsech schodolezu Liftkar PT je 24 mesícu. Záruční doba prídavné baterie je 6 mesícu. V obou prípadech zací ná záruční doba bezet dnem predání produktu záka zníkovi.

Následující prvky jsou ze záruky vylouceny :

- části podléhající opotrebení,
- poskození vzniklé pouzíváním zarízení k jinému úcelu, nez ke kterému je urceno,
- neoprávnené modifikace jednotky nebo príslusenství,
- údrzbové práce nutné vzhledem k neustálému provozu
- poruchy vzniklé v dusledku nesprávného provozu nebo nedodrzení ná vodu k pouzití, nehod, zanedbání nebo násilného poskození, poskoze ní zpusobené ohnem ci vodou, vyssí moci a dalsími prícinami, které nemá Sano pod kontrolou.
- zařízení mají pozměněná, poškozená nebo odstraněná sériová čísla
- zařízení jsou podrobena zkoušce bezpečnosti bez osvědčení o provedení zkoušky

11.1.2 ODPOVEDNOST VÝROBCE ZA VADY VYROBKU

SANO Transportgeraete GmbH nenese jako výrobce zodpovednost za jakékoli poskození zarízení LIFTKAR PT, pokud:

- je Liftkar PT pouzíván k jinému úcelu, nez k jakému je urcen,
- opravy, instalace nebo jiné práce byly provedeny neoprávněnými osobami.
- není dodrzován návod k pouzití,
- na Liftkar PT jsou instalovány jiné soucásti nez od výrobce Sano,
- z produktu jsou odstraneny originální cásti.

Kontaktujte nás a my vám poskytneme seznam autorizovaných servisních center Sano!

11.2 PROHLÁSENÍ O SHODE

Společnost SANO Transportgeraete GmbH (identifikační číslo subjektu/SRN: AT-MF-000053609) na svou výlučnou odpovědnost prohlašuje, že následující modely mobilních schodolezů LIFTKAR určených k přepravě osob splňují požadavky nařízení o zdravotnických prostředcích (EU) 2017/745 (MDR) jako zdravotnické prostředky třídy I.

Klasifikace výrobku: Třída I na základě nařízení (EU) 2017/745 MDR, příloha VIII, kapitola III, pravidlo I. Postup posuzování shody podle nařízení (EU) 2017/745 MDR, příloha IX.

Účel použití: K přepravě osob s obtížemi při chůzi po schodech nahoru a dolů v interiéru i exteriéru. Přepravu smí provádět výhradně prokazatelně proškolený doprovod a nesmí být překročeno maximální přípustné zatížení stanovené pro daný model.

Jakékoli změny provedené na výrobku bez našeho předchozího souhlasu způsobují neplatnost tohoto prohlášení.

Príslušné normy:

ISO 7176-28:2012

ISO 7176-14:2008

ISO 7176-21:2009

Article data specifically for Germany					
Article number	**Trade name**	**Product name/Type**	**Basic-UDI-DI**	**UDI-DI**	**Firmware-Version**
045801	LIFTKAR PT-Adapt 130 - HM	LIFTKAR PT-AD	912004777PTS2	9120047770566	2.10
045802	LIFTKAR PT-Adapt 160 - HM	LIFTKAR PT-AD	912004777PTS2	9120047770573	2.10
045803	LIFTKAR PT-S 130 - HM	LIFTKAR PT-S	912004777PTS2	9120047770580	2.10
045813	LIFTKAR PT-S 130 - HM – with adapter plate	LIFTKAR PT-S	912004777PTS2	9120047770696	2.10
045804	LIFTKAR PT-S 160 - HM	LIFTKAR PT-S	912004777PTS2	9120047770597	2.10
045807	LIFTKAR PT-Universal 130 - HM	LIFTKAR PT-UN	912004777PTS2	9120047770627	2.10
045808	LIFTKAR PT-Universal 160 - HM	LIFTKAR PT-UN	912004777PTS2	9120047770634	2.10

Article data for other countries					
Article number	**Trade name**	**Product name/Type**	**Basic-UDI-DI**	**UDI-DI**	**Firmware-Version**
045721	LIFTKAR PT-Adapt 130	LIFTKAR PT-AD	912004777PTS2	9120047770214	2.10
045722	LIFTKAR PT-Adapt 160	LIFTKAR PT-AD	912004777PTS2	9120047770221	2.10
045723	LIFTKAR PT-S 130	LIFTKAR PT-S	912004777PTS2	9120047770238	2.10
045724	LIFTKAR PT-S 160	LIFTKAR PT-S	912004777PTS2	9120047770245	2.10
045725	LIFTKAR PT-Outdoor 120	LIFTKAR PT-OD	912004777PTS2	9120047770252	2.10
045726	LIFTKAR PT-Outdoor 150	LIFTKAR PT-OD	912004777PTS2	9120047770269	2.10
045727	LIFTKAR PT-Universal 130	LIFTKAR PT-UN	912004777PTS2	9120047770276	2.10
045728	LIFTKAR PT-Universal 160	LIFTKAR PT-UN	912004777PTS2	9120047770283	2.10
045729	LIFTKAR PT-Plus 125	LIFTKAR PT-PL	912004777PTS2	9120047770290	2.10
045731	LIFTKAR PT Fold 130	LIFTKAR PT-FO	912004777PTS2	9120047770313	2.10
045732	LIFTKAR PT Fold 160	LIFTKAR PT-FO	912004777PTS2	9120047770320	2.10
045738	LIFTKAR PT-S 130 narrow	LIFTKAR PT-SN	912004777PTS2	9120047770382	2.10
045739	LIFTKAR PT-S 160 narrow	LIFTKAR PT-SN	912004777PTS2	9120047770399	2.10
045745	LIFTKAR PT-ECO 130	LIFTKAR PT-EC	912004777PTS2	9120047770641	2.10
045746	LIFTKAR PT-ECO 160	LIFTKAR PT-EC	912004777PTS2	9120047770658	2.10
045750	LIFTKAR PT Uni/S-Kombi 160	LIFTKAR PT-US	912004777PTS2	9120047770207	2.10

Toto prohlášení o shodě platí do doby, než dojde ke změně některého z uvedených typů.



Ing. Jochum Bierma, výkonný ředitel

11.3 REGISTROVANÉ PATENTY

11.3.1 REGISTROVANÉ PATENTY

Systém prepravy po schodech je chránen mezinarodními patenty registrova nými v Evrope, USA a Japonsku. Rukojet' je také chránena dvema patenty. Patent je registrován také pro systém nakládání invalidního vozíku u modelu Universal.

11.3.2 POZNÁMKA K NÁVODU K POUŽITÍ

Tento manuál byl peclive zpracován. Neneseme zodpovednost za platnost obrázku, grafických nákresu, technických a elektrických údaju. Neneseme zodpovednost za typografické chyby. Kazdá kopie manuálu musí být schválena z nasí strany. Technické zmeny a chyby vyhrazeny.

Notes

Model:
Serial number:
Date of manufacture:
Date of purchase:
Sales representative:

KONTAKT

SANO Transportgeraete GmbH
Gewerbezeile 15
4040 Linz, Austria
Tel.: +43 7239 51010
Fax: +43 7239 51010 001
office@sano.at

www.sano.at

SANO Deutschland GmbH
Geigelsteinstraße 10
83080 Oberaudorf
Germany

Tel. +49 8033 / 308 96 0
Fax +49 8033 / 308 96 17
info@sano-treppensteiger.de

www.sano-treppensteiger.de

SANO UK Powered Stairclimbers Ltd.
Bristol Court, Betts Avenue
Martlesham Heath
Ipswich, Suffolk / IP5 3RY, England

Tel. +44 1473 / 333 889
Fax +44 1473 / 333 742
info@sano-uk.com

www.sano-uk.com

Změny vyhrazeny / LIFTKAR PT 2026-09 (V1.0)