LIFTKAR PT

ELEKTRISK TRAPPESÆKKEVOGNTIL PERSONER MED GANGBESVÆR



BETJENINGSVEJLEDNING

Dansk

SANO makes life easier.

INDLEDNING ... **3**

1 GENERELLE SIKKERHEDSANVISNINGER ... **3**

2 PRODUKTBESKRIVELSE / TEKNISKE DATA ... **8**

2.1 Model PT-S med eget sæde. ... 8
2.2 Model PT-Outdoor med eget sæde ... 11
2.3 Model PT-Universal til flere kørestolstyper ... 12
2.4 Model PT-Fold ... 14
2.5 Model PT-Plus (plus kørestol) ... 16
2.6 Model PT-Adapt ... 18
2.7 Tekniske data gældende for alle modeller ... 20
2.8 Tekniske data - batteri ... 22
2.9 De vigtigste enkeltdele ... 23

3 BETJENINGSGREB ... **25**

3.1 Betjeningsgreb øverst på søjlen ... 25
3.2 Op/ned-knapper på venstre og højre greb ... 26
3.3 Klemskrue på håndtag ... 27

4 IBRUGTAGNING ... **28**

4.1 Hovedenhed, batteri og håndtag ... 28
4.2 Udvidet ibrugtagning alt efter model ... 30
4.3 Kørestol og Liftkar PT-Universal ... 32
4.4 Fjern kørestol fra LIFTKAR PT UNIVERSAL ... 35
4.5 Tilpas kørestol til LIFTKAR PT-Plus og PT-Adapt ... 36
4.6 Aftagning af Liftkar PT-Plus samt PT-Adapt fra kørestolen ... 38

5 KØRSEL PÅ TRAPPE ... **39**

5.1 Generelle bemærkninger til kørsel på trappe ... 39
5.2 Trappekørsel opad ... 41
5.3 Trappestigning nedad ... 43
5.4 Kørsel på vinkeltrapper ... 44
5.5 Liftkar PT kan stilles på trappen ... 44
5.6 Ideel transport vinkel ... 44
5.7 Kom til og fra trappemaskinen ... 45

6 KØRSEL PÅ RAMPE ... **45**

6.1 Kørsel nedad på rampe ... 45
6.2 Kørsel opad på rampe ... 45

7 OPLADNING AF BATTERI ... **46**

7.1 Ladeapparat ... 47
7.2 Billader (valgfri) ... 48
7.3 Fra lader til batteri ... 49
7.4 CE mærkning af ladeapparaterne ... 50

8 PLEJE, VEDLIGEHOLDELSE OG TRANSPORT ... **50**

8.1 Vedligeholdelse / Rengøring ... 50
8.2 Produktets levetid ... 52
8.3 Batteri ... 52
8.4 Bremser og bremsetromle (fælge) ... 52
8.5 Reservedele og reparation ... 53
8.6 Transport / Bortskaffelse / Genindsættelse/Videregivelse ... 53

9 HJÆLP VED FEJL PÅ LIFTKAR PT ... **54**

9.1 Safety inspection ... 54

10 TILBAGEKALDELSER OG KORRIGERENDE FORANSTALTNINGER ... **55**

11 GARANTI OG ANSVAR ... **55**

11.1 Garantie / Ansvar ... 55
11.2 Overensstemmelseserklæring ... 56
11.3 Patentbeskyttelse / Bemærk venligst ... 57

KONTAKT ... **59**

INDLEDNING

TILLYKKE!

MED LIFTKAR PT HAR DE FÅET ET SIKKERT HJÆLPEMIDDEL TIL TRANSPORT AF GANGBESVÆREDE MENNESKER IFØLGE MED LEDSAGER PÅ TRAPPER.

Liftkar PT er mobil, dvs. den kan bruges på alle typer trapper, derved opnås en stor frihed. Samtidig betyder det at rygsøjlen ikke belastes hos de personer, der hidtil har skullet bære den gangbesværede.

Ved justering af en klemskrue (i ståhøjde) kan Liftkar PT adskilles i 3 dele, der let kan bæres. Hovedenheden vejer 15 kg, batteri og greb hver 4 kg. Alle dele er lette at bære og fylder kun lidt.

Ved brug udmærker Liftkar PT sig ved sikre og let kontrollerbare køreegenskaber. Vi ønsker alle brugere held og lykke med brug af dette apparat og håber at denne brugsvejledning vil hjælpe Dem til at lære at bruge Liftkar PT.

For at opdatere dig om produktnyheder samt tekniske ændringer (fx optioner, tilbehør) beder vi dig om at registrere dit produkt online.

https://www.sano-stairclimbers.com/product-registration

BEMÆRK
BRUGSANVISNINGEN ERSTATTER IKKE DEN OBLIGATORISKE UDDANNELSE AF AUTORISERET PERSONALE.

1 GENERELLE SIKKERHEDSANVISNINGER

BEMÆRK
Oplysninger om producenten

OBS - MULIG OVERHÆNGENDE FARE ELLER RISIKO FOR SKADER.
Hvis dette ikke kan undgås, kan der opstå lettere fysiske kvæstelser eller materielle skader.



ADVARSEL – MULIG OVERHÆNGENDE FARE

Hvis dette ikke kan undgås, kan død eller alvorlig fysisk skader forekomme!



FARE – ØJEBLIKKELIG RISIKO FOR FARE

Hvis dette ikke kan undgås, kan død og alvorlig fysisk skade forekomme!

BEMÆRK

- Læs denne brugsanvisning grundigt igennem, følg alle anvisninger og de på apparatet monterede advarselsskilte. Trappetransport kan være farligt – hvis de ikke følger disse anvisninger kan der ske uheld.
- Trappeklatreren må kun anvendes til det formål, den er designet til – at transportere personer på trapper.
- LIFTKAR PT må kun betjenes af personer,
  - der har bevis for at være blevet uddannet i, hvordan man betjener trappeklatreren
  - kan gå baglæns op af trapper
  - er fysisk og psykisk stabile
  - kan holde balancen uden store fysiske belastninger.
- LIFTKAR PT må IKKE betjenes af følgende personer:
  - unge under 16 år
  - personer der er påvirket af medicin, stoffer eller alkohol
  - gravide personer
  - Børn må som udgangspunkt ikke bruge LIFTKAR PT modellerne.
- Hvis der skulle ske en ulykke med trappeklatreren, skal dette straks anmeldes til din specialforhandler (vær opmærksom!).
- Den optimale kørevinkel trænes specielt under brugertræningen. Dette afhænger af forskellige faktorer, såsom vægten og størrelsen af den person, der skal transporteres, typen af kørestol osv. Førerens størrelse påvirker også den optimale kørevinkel. Normalt opnås den optimale kørevinkel, når LIFTKAR PT er i balance.

OBS

- Det anbefales at man altid øver i kørsel med apparatet uden passager. Dernæst med en let, ikke gangbesværet person. Denne person bør holde fast i gelænderet, evt. sikre sig selv v.h.a. en anden person.
- Kør først med den laveste hastighed (1), og skift ikke fra enkelt-trin til kontinuerlig hastighed.
- Ved isat batteri bør det aldrig forsøges at berøre bevæge-mekanismen.
- Ved transport er det indlysende at det nemmeste og sikreste er at løsne Liftkars klemskrue så den skilles ad. Ibrugtagning forhindres og Liftkar er lettere at transportere.
- Liftkar PT er udstyret med et stærkt, udskifteligt batteri (5A / 24Volt). Dette bør altid være opladet før brug af Liftkar PT. Skulle det dog forekomme at batteriet kører tør ved brug, bør De straks køre til bunden af trappen, udskifte batteriet eller oplade dette. Også med fladt batteri kan der køres mindst en etage nedad. At batteriet er fladt bemærkes allerførst ved køreegenskaberne apparatet bliver langsommere og virker træt. Uerfarne brugere advares ved LED-visning: når batteriet bør oplades blinker de skiftevis rød og grøn.
- Undgå at udsætte trappesækkevognen for høje temperaturer (over 40°C), såsom direkte sollys og høj luftfugtighed (over 70%), f.eks som følge af brug i saunaer, i kraftig regn etc, fordi der er risiko for overophedning, brændende og beskadige trappesækkevognen. Undgå at udsætte trappesækkevognen til meget lave temperaturer under 5°C.

ADVARSEL

- Sikkerhedsselen skal altid være lukket, mens trappeklatreren er i drift, uanset om en person transporteres eller ej. Den må under ingen omstændigheder hænge ned til højre eller venstre. Risiko for at sætte hjulene sætter sig fast – fare for at falde. Risiko for at beskadige trappeklatreren.
- Til transport af personer med LIFTKAR trappeklatrere, må du kun bruge kørestole der er udstyret med sikkerhedssele eller andet personligt fastholdelsessystem.
- Personer, der ikke kan sidde roligt skal være spændt fast.
- Brug ikke trappemaskine hvis usædvanlige lyde og / eller vibrationer opstå, mens trappemaskinen i drift. Tag trappemaskinen ud af brug og indlevere den til et autoriseret specialist.

FARE

- Brug aldrig LIFTKAR PT på overflader der er våde, glatte, polerede, voksede, isglatte eller generelt ikke giver føreren tilstrækkelig stabilitet samt forringer bremseevnen for bremserne på transporthjulene. Tæpper og måtter kan også udgøre en risiko og skal sikres.
- Under kørsel på trappen må man under ingen omstændigheder slippe håndtaget!
- Vær opmærksom på at der ved kørsel på trappe ikke opholder sig personer nedenfor apparatet.
- En sikkerhedssele skal altid bruges ved transport af personer på trappemaskine.
- **Bær altid lukkede og skridsikre sko.**
- Brug af trappeklatreren i eksplosionssikre områder er uden undtagelse forbudt.
- Når du går ned ad en trappe, skal du altid flytte Liftkar PT til den forreste kant af trinnet, før løftesektionen med støttehjulene trækkes ud igen (risiko for at falde!).

HERSTELLUNGSDATUM
Date of manufacture

HERSTELLER
Manufacturer

TROCKEN AUFBEWAHREN
Keep dry

ANWENDUNGSBEREICH 5 º C BIS 40 º C
Range of application 5 º C till 40 º C (41 º F till 104 º F)

GEBRAUCHSANWEISUNG BEACHTEN
Consult instructions for use

EINDEUTIGE PRODUKTIDENTIFIZIERUNG
Unique product identification

MEDIZINPRODUKT
Medical device

SERBISCHE CE-KENNZEICHEN
Serbian CE-Marking

ELEKTROSCHROTT
Electronic Waste

CE-KENNZEICHNUNG
CE Marking

SN **SERIENNUMMER**
Serial number

2 PRODUKTBESKRIVELSE / TEKNISKE DATA

2.1 MODEL PT-S MED EGET SÆDE.

Elektrisk trappesækkevogn med ryg og klapbare armlæn. Håndtag, batteri og hovedenhed kan let adskilles ved kun en klemskrue. Fylder kun lidt da sædet kan klappes ned.

To versioner til 130 kg og 160 kg **personvægt**. Pga. de ringe pladsbehov og den kompakte konstruktion meget velegnet til meget stejle og smalle vinkeltrapper.

LIFTKAR PT S 130.....Art. Nr. 045 723
LIFTKAR PT S 160.....Art. Nr. 045 724



(Enhed inklusive tilbehør)

FARE
Brug altid sikkerhedsselen, når du transporterer personer med Liftkar trappeklatrere.

2.1.1 TEKNISKE DATA FOR MODEL PT-S

- **Max. Bæreevne** (Personvægt): 130 kg (PT S 130) / 160 kg (PT S 160)
- **Hjuldiameter**: 200 mm
- **Sporbredde** (udvendig): 297 mm
- **Vægt** (samlet): 30,5 kg
- **Vægt** (Løfteenhed + sæde): 18,5 kg
- **Højde**: 1130 mm
- **Bredde**: 505 mm (inkl. armlæn)
- **Dybde**: 675 mm (600 mm med sæde / armlæn klappet sammen)

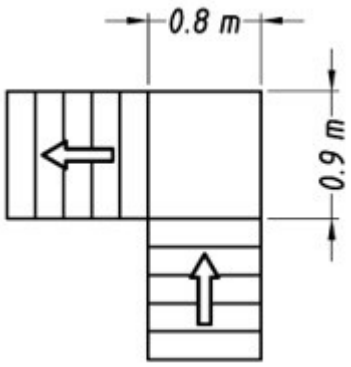

Pladsbehov på trappeafsatsen

2.1.2 LEVERING MODEL PT-S

Ved levering skal kartonen indeholde følgende dele:

- Løfteenhed
- Håndtag inkl. Sæde, ryglæn og klapbare armlæne
- Batteri
- Ladeapparat
- Betjeningsvejledning

Skulle der mangle nogle af disse dele, eller er noget beskadiget, bedes i kontakte os omgående.

2.1.3 FASTGØRELSE AF FODSTØTTEN (EKSTRAUDSTYR) TIL EN LIFTKAR PT-S

For at fastgøre fodstøtten skal du hægte den på den bageste tværstiver ovenfra.







Fodstøtten kan indstilles til tre forskellige højder, så den passer til længden på hver brugers underben. For at gøre dette skal du trække håndtaget til venstre og højre for fodstøtten ud, og derefter flytte fodstøtten til den ønskede højde/position. Skub håndtaget tilbage på plads for at fastgøre fodstøtten i den indstillede højde.



2.2 MODEL PT-OUTDOOR MED EGET SÆDE

Elektrisk trappesækkevogn som PT-S (se 2.1), dog med 260 mm dia. Hjul og 430 mm sporbredde. Robust trinbremse med 100 mm dia. Lydløs kørsel og overvinder uden problemer højdeforskelle fremad op til 25 mm. Indvendigt placeret hjulbremse forhindrer påkørsel ved dørkarme og undgår derved beskadigelser.

Kører pga. de store kørehjul virkelig godt udendørs på ujævn grund. Den større sporbredde giver den nødvendige stabilitet ved ujævnt underlag.



LIFTKAR PT Outdoor 120.....Art. Nr. 045 725

LIFTKAR PT Outdoor 150.....Art. Nr. 045 726

FARE
Brug altid sikkerhedsselen, når du transporterer personer med Liftkar trappeklatrere.

2.2.1 TEKNISKE DATA FOR PT-OUTDOOR

- **Max. Bæreevne** (Personvægt): 120 kg (PT Outdoor 120) / 150 kg (PT Outdoor 150)
- **Hjuldiameter**: 260 mm
- **Sporbredde** (udvendig): 430 mm
- **Vægt** (samlet): 34,3 kg
- **Vægt** (Løfteenhed + sæde): 22,3 kg
- **Højde**: 1130 mm
- **Bredde**: 505 mm (inkl. armlæn)
- **Dybde**: 675 mm (600 mm med sæde / armlæn klappet sammen)

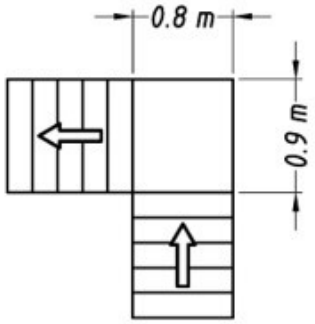

Pladsbehov på trappeafsatsen

2.2.2 LEVERING MODEL PT-OUTDOOR

Ved levering skal kartonen indeholde følgende dele:

- Løfteenhed med store kørehjul (Diameter 260 mm)
- Håndtag inkl. Sæde, ryglæn og klapbare armlæne
- Batteri
- Ladeapparat
- Betjeningsvejledning

Skulle der mangle nogle af disse dele, eller er noget beskadiget, bedes i kontakte os omgående.

2.3 MODEL PT-UNIVERSAL TIL FLERE KØRESTOLSTYPER

Denne model giver dig mulighed for at transportere enhver kørestol (inklusiv sports kørestole) ovenpå uden ændringer af kørestolen, helt uden at fjerne hjulene. Dette er muligt v.h.a. de sideværts udklappelige udliggere til kørestolshjulene og et fleksibelt Justergreb til kørestolens ryglæn (max. Bredde 495 mm). **Det er ikke nødvendigt at afmontere kørestolens hjul**. Både til den professionelle såvel som til den private bruger. Behøver lidt mere plads i trappeopgangen i forhold til de andre modeller. Det er muligt at optage og afsætte en kørestol på mindre end et minut. Denne model er også meget velegnet til børnekørestole.



LIFTKAR PT Universal 130.....Art. Nr. 045 727
LIFTKAR PT Universal 160.....Art. Nr. 045 728

BEMÆRK

Det er kun påkrævet at eventuelle kipstøtter på kørestolen drejes op eller tages af. Ved fastmonterede kipstøtter bør kørestolen ombygges til drejelige eller aftagelige kipstøtter.

ADVARSEL

Kun kørestole, der har sikkerhedssele eller andet personligt fastholdelsessystem, må anvendes til passagertransport med LIFTKAR PT-trappestiger!

Optional Fastholdelsesbælte kan fås som tilbehør!

BEMÆRK

Overvej den maksimale belastning af kørestolen!

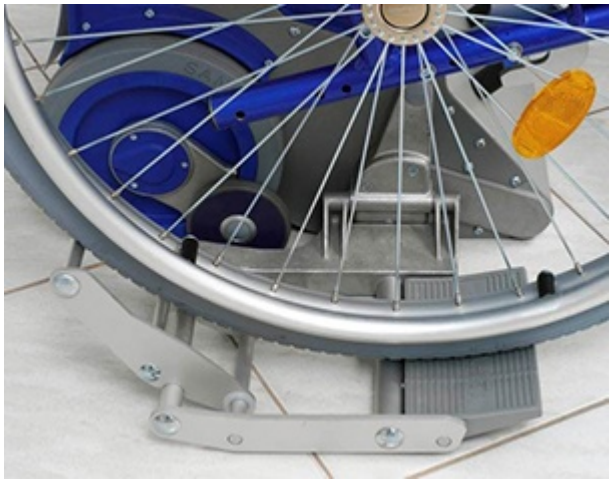



2.3.1 TEKNISKE DATA FOR MODEL PT-UNIVERSAL

- **Max. Bæreevne** (inkl. Kørestol): 130 kg (PT Universal 130) / 160 kg (PT Universal 160)
- **Bredde af ryglæn**: 495 mm
- **Max. Bredde af kørestolshjul**: 730 mm (målt på ydersiden af hjulene)
- **Hjuldiameter**: 200 mm
- **Sporbredde** (udvendig): 297 mm
- **Vægt** (samlet): 27,6 kg
- **Vægt** (løfteenhed): 16,7 kg (inkl. udliggere)
- **Højde**: 1130 mm
- **Bredde**: 760 mm (inkl. udliggere udklappet), 395 mm (med sideplatformene nede), 482 mm (ryglænsholder)
- **Dybde**: 385 mm

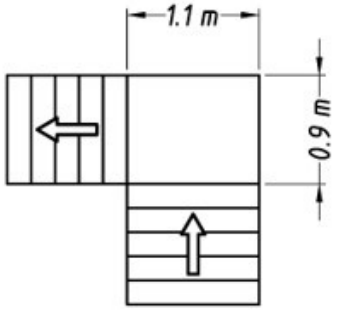

Pladsbehov på trappeafsatsen

2.3.2 LEVERING MODEL PT-UNIVERSAL

Ved levering skal kartonen indeholde følgende dele:

- Løfteenhed med udklapbare udliggere
- Ryglænsholder inkl. Klemmer
- Batteri
- Ladeapparat
- Betjeningsvejledning

Skulle der mangle nogle af disse dele, eller er noget beskadiget, bedes i kontakte os omgående.

2.4 MODEL PT-FOLD

Dette er den enkelte løsning ved en sygetransport. I form af hjul med en diameter på 200 mm og en dækbrede på kun 297 mm er PT-Fold ideel til særlige stejle og snævre vindeltrapper.

Det aftørbare sædebetræk kan rengøres og med et meget enkel lynlåsprincip kan betrækket fjernes. Når de ikke benytter Liftkar PT, kan den sammenklappes! Pladsbesparende på arbejdspladsen og undervejs.

LIFTKAR PT Fold 130.....Art. Nr. 045 731

LIFTKAR PT Fold 160.....Art. Nr. 045 732







FARE
Brug altid sikkerhedsselen, når du transporterer personer med Liftkar trappeklatrere.

2.4.1 TEKNISKE DATA FOR MODEL PT-FOLD

- **Max. Bæreevne** (Personvægt): 130 kg (PT Fold 130) / 160 kg (PT Fold 160)
- **Hjuls diameter:** 200 mm
- **Sporbrede** (udvendig): 297 mm
- **Vægt** (samlet): 28 kg
- **Højde**: 1130 mm
- **Brede**: 430 mm (Stol), 482 mm (Håndtag)
- **Dybde**: 660 mm (405 mm når stolen er opklappet)

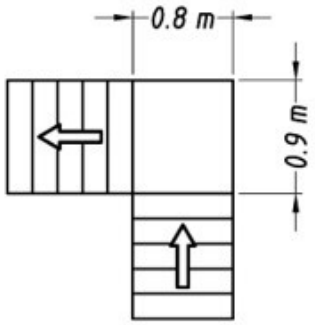

Pladsbehov på trappeafsatsen

2.4.2 LEVERING MODEL PT-FOLD

Ved levering skal kartonen indeholde følgende dele:

- Komplet trappesækkevogn
- (bestående af Løfteenhed, Batteri, Håndtag og Klapstol)
- Ladeapparat
- Betjeningsvejledning

Skulle der mangle nogle af disse dele, eller er noget beskadiget, bedes i kontakte os omgående.

2.5 MODEL PT-PLUS (PLUS KØRESTOL)

Elektrisk trappesækkevogn plus kørestol med integreret adapter. Den elektriske trappesækkevogn kan således hægtes på og af. Kørestolen kan også benyttes med påhængt trappesækkevogn. Ved brug på trapper sættes kørestolens hjul op (se billede). Derved gøres plads til trappestigen samtidig med at hjulene bliver siddende på kørestolen. Den stabile kørestol er samtidig nem at klappe sammen.





Indeholder:

- Aftagelige fodstøtter med højdeog vinkeljustering af fodpladerne
- Drejelige og aftagelige armlæn
- Siddepude 457 mm bred / 430 mm dyb

LIFTKAR PT Plus 125.....Art. Nr. 045 729





ADVARSEL

Kun kørestole, der har sikkerhedssele eller andet personligt fastholdelsessystem , må anvendes til passagertransport med LIFTKAR PT-trappestiger!

Optional
Fastholdelsesbælte kan fås som tilbehør!

2.5.1 TEKNISKE DATA FOR MODEL PT-PLUS

- **Max. Bæreevne** (Personvægt): 125 kg
- **Hjuldiameter**: 200 mm
- **Sporbredde** (udvendig): 297 mm
- **Vægt** (samlet): 23,5 kg
- **Vægt** (hovedenhed): 14 kg
- **Højde**: 1130 mm
- **Bredde**: 430 mm (uden kørestol)
- **Dybde**: 385 mm (uden kørestol)

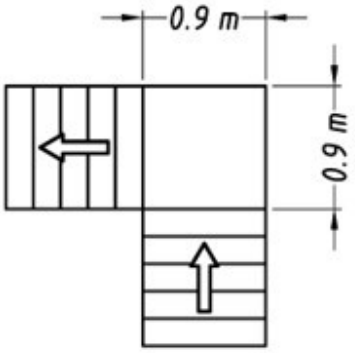

Pladsbehov på trappeafsatsen

Kørestol:

- **Sædebredde**: 450 mm
- **Hjuldiameter** : 610 mm
- **Egenvægt**: 18 kg

2.5.2 LEVERING MODEL PT-PLUS

Ved levering skal kartonen indeholde følgende dele:

- Løfteenhed
- Kørestol WTB inkl. Adapter
- Håndtag
- Batteri
- Ladeapparat
- Betjeningsvejledning

Skulle der mangle nogle af disse dele, eller er noget beskadiget, bedes i kontakte os omgående.

2.6 MODEL PT-ADAPT

Elektrisk trappesækkevogn til anbringelse af kørestole ved hjælp af adapter. To versioner for max. Personvægt 130 kg samt 160 kg inkl. kørestol.

LIFTKAR PT Adapt 130.....Art. Nr. 045 721
LIFTKAR PT Adapt 160.....Art. Nr. 045 722

Kørestolens struktur ændres ikke, når adapterne fastgøres eller fjernes. Kørestolen kan blive eftermonteret.

En liste med adapter(e), der kan bruges til den respektive kørestol samt monteringsvejledning, er tilgængelig hos os!



ADVARSEL

Kun kørestole, der har sikkerhedssele eller andet personligt fastholdelsessystem, må anvendes til passagertransport med LIFTKAR PT-trappestiger!

Optional Fastholdelsesbælte kan fås som tilbehør!

BEMÆRK

Overvej den maksimale belastning af kørestolen!

2.6.1 TEKNISKE DATA FOR MODEL PT-ADAPT

- **Max. Bæreevne** (inkl. Kørestol): 130 kg (PT Adapt 130) / 160 kg (PT Adapt 160)
- **Mindste kørestolsbredde** (målt på inderside af rammen): 320 mm
- **Hjuldiameter**: 200 mm
- **Sporbredde** (udvendig): 297 mm
- **Vægt** (samlet): 24,7 kg
- **Vægt** (hovedenhed): 15,2 kg
- **Højde**: 1130 mm
- **Bredde**: 482 mm (uden kørestol)
- **Dybde**: 385 mm (uden kørestol)

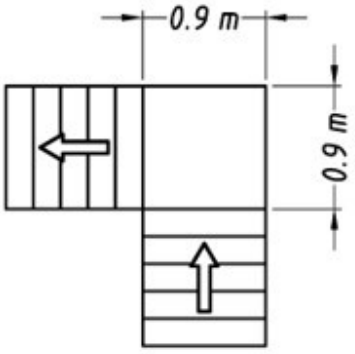

Pladsbehov på trappeafsatsen

2.6.2 LEVERING MODEL PT-ADAPT

Ved levering skal kartonen indeholde følgende dele:

- Løfteenhed
- Håndtag
- Batteri
- Ladeapparat
- Betjeningsvejledning

Skulle der mangle nogle af disse dele, eller er noget beskadiget, bedes i kontakte os omgående.

> **VIGTIGT**
> På kørestolen skal der være nogle specielle beslag for at montere trappesækkevognen Liftkar PT. Skulle disse mangle kontakt venligst forhandleren.

2.7 TEKNISKE DATA GÆLDENDE FOR ALLE MODELLER

- **Hastighed**: kan indstilles til 3 forskellige hastigheder:
  - Hastighed I = 10 trin pr. minut
  - Hastighed II = 14 trin pr. minut
  - Hastighed III = 18 trin pr. minut
- **Maksimal trinhøjde**: 205 til 220 mm (Hvis der køres stejlere, opnås den maksimale trinhøjde)
- **Støjniveau**: under 80dB
- **Rækkevidde på en opladning**: Afhængig af vægten på den transporterede person samt om transporten foregår opad eller nedad. Som tommelfingerregel kan der regnes med mellem 250 og 500 trin. Ved hyppig brug kan der til hver en tid bruges et ekstra batteri. Ligeledes tilbyder vi en billader (se 7.2), hvormed batteriet kan oplades under bilkørsel.
- **Sikring mod overlast**:

1. Mekanisk overlast-sikring
2. Elektronisk overlast-sikring

- **Beskyttelsesklasser for hele enheden**: IPX4
- **Elektronisk data**:

  Beskyttelsesmodel: IPX4

  Strømspænding: 24 VDC

  Strømspænding max.: 30 A

- **Nødvendig trykkraft for betjeningselementerne:**

  maks. 5 N

BEMÆRK
Klasser for beskyttelse mod vand!

Klasser	Definition
IPX0	Ingen beskyttelse.
IPX1	Beskyttet mod vanddråber.
IPX2	Beskyttet mod vanddråber i en 15 graders vinkel.
IPX3	Beskyttet mod vandspray i 60 graders vinkel.
IPX4	Beskyttet mod vandstænk fra enhver vinkel.
IPX5	Beskyttet mod vandstråler fra enhver vinkel.
IPX6	Beskyttet mod kraftige vandstråler og tungt hav.
IPX7	Beskyttet imod midlertidig nedsænkning i vand. Test kræver 30 minutter på 1 meters dybde.
IPX8	Beskyttet imod midlertidig nedsænkning. Kundespecifikation gælder, og specifikke test kan være påkrævet.
IPX9	Beskytter imod højt tryk forbundet med damprensning.

Data for elektromagnetisk kompatibilitet (EMC)

EMV-General data			
Emission			I henhold til
RF-Emission according EN 55011			group 1
RF-Emission according EN 55011			class B
Generation of mains harmonics following IEC 6100-3-2			Battery operation, not applicable
Generation of mains harmonics following IEC 6100-3-3			Battery operation, not applicable
EMV-tabel 202			
Susceptibility	IEC 60601-test level		actual level
ESD IEC 61000-4-2	±6kV cd ±8kV ad		±2kV,±4kV ±6kV cd ±8kV ad
Bursts IEC 61000-4-4	±2kV mains ±1kV I/O		Battery operation, not applicable
Surges IEC 61000-4-5	±1kV dm ±2kV cm		Battery operation, not applicable
Voltage drops etc. IEC 61000-4-11	Reduction to		Reduction to
	5% for 10ms/ positive amplitude		Battery operation, not applicable
	5% for 10ms/ negative amplitude		Battery operation, not applicable
	40% for 100ms		Battery operation, not applicable
	30% for 500ms		Battery operation, not applicable
	0% for 5000ms		Battery operation, not applicable
H-field at 50/60Hz IEC 61000-4-8	3A/m		No magnetically sensitive sensors or parts, not applicable
EMV-Tabelle 204			
Susceptibility	IEC 60601-test level		actual level
Conducted RF IEC 61000-4-6	3Veff 150kHz to 80 MHz		3Veff
Radiated RF IEC 61000-4-3	3V/mf 80 MHz to 2,5 GHz		3V/m
EMV-tabel 206			
Output power of transmitter W	Safety distance depending on frequency/m		
	150kHz to 80MHz	80MHz to 800MHz	800MHz to 2,5 GHz
0,01	0,12m	0,12m	0,24m
0,1	0,37m	0,37m	0,74m
1	1,17m	1,17m	2,34m
10	3,69m	3,69m	7,38m
100	11,67m	11,67m	23,34m

Specifikationerne kan ændres uden varsel

BEMÆRKNING OM ELEKTROMAGNETISK KOMPATIBILITET (EMC)

Den elektriske motor svarer til de beskyttelseskrav, der er fastlagt i EU-direktiv om de juridiske regler i medlemsstaterne vedrørende elektromagnetisk kompatibilitet (EMC) (2004/108/EC). Det kan dog ikke udelukkes fuldstændigt at visse elektrisk funktionsfejl kan forekomme, især i forbindelse med brug af mobiltelefoner. Betjen ikke trappemakinen nær livsbevarende systemer eller udstyr, der kunne skade brugerne, hvis det mislykkes. Kan påvirke negativt på visse betingelser og en problemfri kørsel med trappemaskine være forringet. Hvis du bemærker at trappemaskine får en fejlfunktion eller opfører sig underligt i nærheden af andet elektrisk udstyr, så tag trappemakinen ud af drift og få den kontrolleret af en autoriseret forhandler.

2.8 TEKNISKE DATA - BATTERI

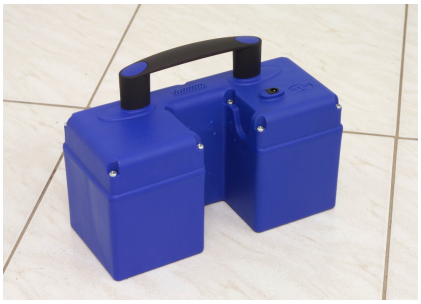

- **Egenvægt**: 4.3 kg
- **Kapacitet**: 5.2 Ah
- **Spænding**: 24 VDC (2x 12 VDC – 5.2 Ah)
- **Batteritype**: blygele, vedligeholdelsesfri og udløbssikker (DOT / IATA godkendt til luftfragt)
- **Sikring**: intern smeltesikring (30 Amp) samt elektronisk sikring af laderkontakten
- **Ladekontakt**: DC-Jack ø 2,1 x 9,5
- **Strømafgivelse**: 2 flade, robuste kontakter på to fjederstifter på hovedenheden

---

2.9 DE VIGTIGSTE ENKELTDELE

2.9.1 GREB

1. Søjle
2. Greb
3. Klemskrue på greb 3 (betjeningsgreb)
4. Tværstang
5. Skruegreb
6. Omskifter (betjeningsgreb)
7. Op / Ned taster (betjeningsgreb)



2.9.2 BATTERI

1. Ladestik
2. Strømafgivelse
3. Håndgreb

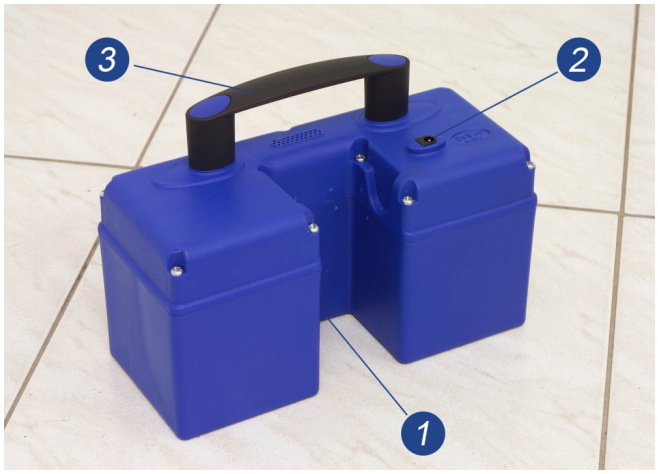

2.9.3 HOVEDENHED

1. Hoveddel
2. Støttehjul på hoveddel

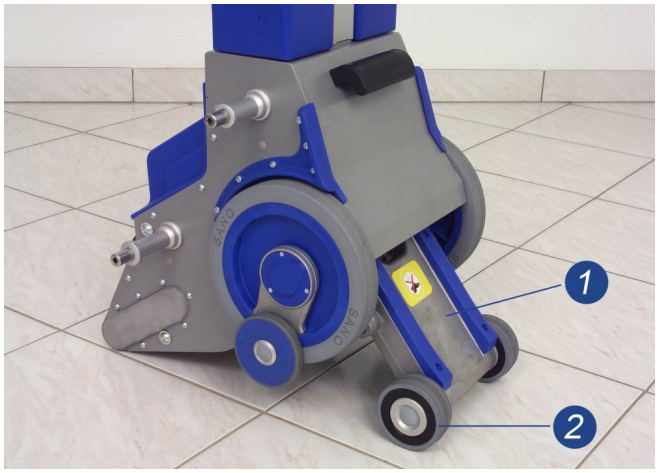

3. Kørehjul
4. Trinbremse
5. Batterikontakter
6. Holder til søjle

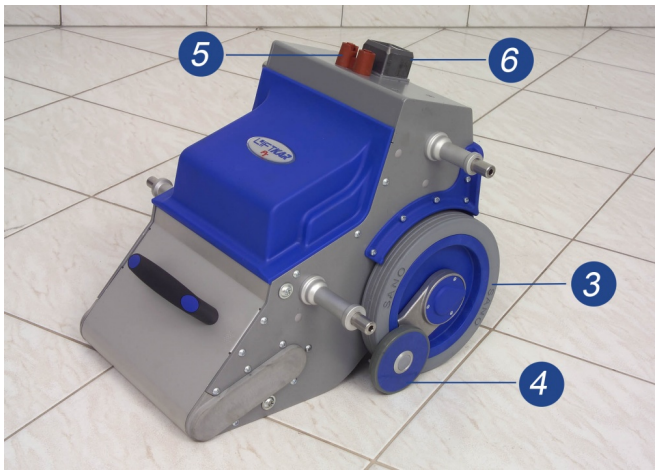

7. Sikkerhedslås (valgfri)
8. Sikkerheds Nøgle (valgfri)

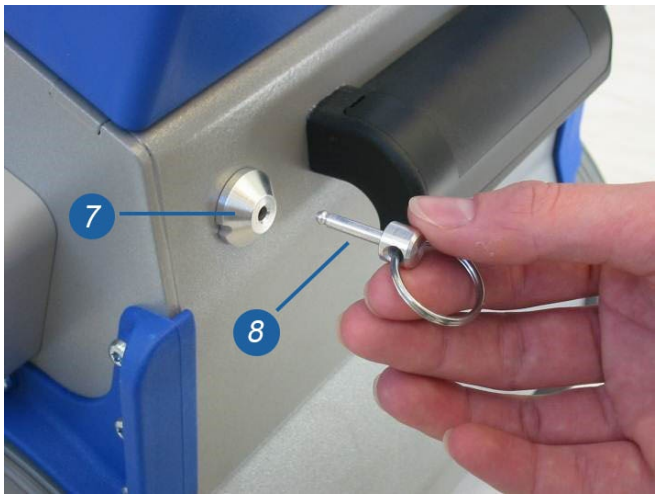

3 BETJENINGSGREB

3.1 BETJENINGSGREB ØVERST PÅ SØJLEN

3.1.1 HOVEDKONTAKT

Tænd apparatet med sikkerhedskontakten. Ved at trykke endnu en gang slukkes den. Liftkar slukker sig selv efter 10 min.

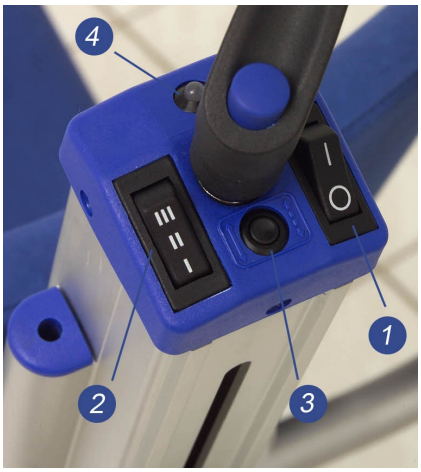

3.1.2 HASTIGHEDSKONTAKT

Skifter mellem hovedenhedens forskellige hastigheder (se 2.7 for hastighedsangivelser)

Hastighed I: langsom
Hastighed II: mellem
Hastighed III: hurtig

3.1.3 TRYKKONTAKT

Ved aktivering af denne kontakt skiftes mellem kontinuerlig og enkelttrin modus. LED-displayet (se kapitel 3.1.4) viser om enkelt-trins-tilstand eller kontinuerlig tilstand er indstillet.

Liftkar PT vil efter aktivering af hovedkontakten af sikkerhedsgrunde altid starte i enkelt-trin modus. I denne modus vil hovedenheden efter hver hele omdrejning altid ende med støttehjulene I en neutral position mellem kørehjulene. For at bestige næste trin aktiveres kontakten (3.2) igen.
Når personen der betjener apparatet behersker dette fuldstændigt kan der skiftes til kontinuerlig modus, så man ikke behøver betjene kontakten (3.2) for hvert trin.



A: Enkelttrinskredsløb B: Kontinuerligt trinkredsløb

3.1.4 LED-LAMPE

Denne angiver Liftkars modus på denne enkle måde:

Lyser grøn: klar til brug, indstillet til enkelt-trin.

Blinker grøn: PAS PÅ! Kontinuerlig modus aktiveret! Klar til brug.

Lyser rød: Liftkar holdes bagud i en for flad vinkel. Den indbyggede sensor (uden kviksølv) signalerer en for flad transportvinkel og forhindrer start af Liftkar. Hvis vinklen ikke er oprejst nok vil vinkel sensoren lave en blokering af klatring mekanisme. Trykke på en af OP/NED kontakterne og LED lampen vil vise rødt. Hvis vinklen er for stejl ved transport slukker sensoren klatring funktion og de LED-lampen er rød, så længe der trykkes på OP/NED-kontakten.

Blinker rød: Deres Liftkar er overbelastet og den elektroniske overlast-sikring har stoppet apparatet. (blinker indtil op/ned-tasten slippes. Ved at trykke på op/ned-tasten igen kan der køres videre.)

Blinker skiftevis rød / grøn: batteriet er ved at være fladt og kræver snarlig opladning. Der kan køres en etage mere, dog anbefales det at køre ned, udskifte batteriet eller oplade dette ved hjælp af det tilhørende ladeapparat. Udover en integreret bipper som giver et akustisk signal for at angive at batteriopladningen er nødvendig. Bipfrekvensen øges desto lavere batteriniveau.

3.1.5 BIP FUNKTION FOR KORREKT TRANSPORT VINKEL

Trappemaskinen skal være slukket for at aktivere denne funktion. Tryk på kontakten (1) ca. 30 sekunder. Et kort akustisk bip angiver at funktionen er nu aktiv. Gentag proceduren for at deaktivere denne funktion. Når bip funktionen er aktiv gives et akustisk signal så snart trappemaskinen ikke længere er i den ideelle vinkel.

3.2 OP/NED-KNAPPER PÅ VENSTRE OG HØJRE GREB

Op/ned-knappen har en neutral indstilling (0) og to trekanter, der peger henholdsvis væk og imod personen der betjener apparatet.



1. Kørsel **nedad**:
   tryk på trekanten der peger **fremad**
2. Kørsel **opad**:
   tryk på trekanten der peger **tilbage**

3.3 KLEMSKRUE PÅ HÅNDTAG

Klemskruen sidder fast på håndtaget og bruges til at indstille højden på håndtaget. Pga. en særlig konstruktion er det ikke nødvendigt at dreje skruen ekstremt fast. For at teste hvor hårdt det er nødvendigt at stramme skruen, kan følgende anbefales: Skruen strammes let med håndtaget i lav højde – og mens håndtaget bringes i den ønskede position strammes skruen kontinuerligt. Når den ønskede højde er nået, kan man forsøge med sin kropsvægt at presse på håndtaget. Skruen strammes indtil håndtaget ikke længere lader sig flytte. Det skal nævnes at ved kørsel på trapper kommer der ikke særligt stor belastning på håndtaget da der køres i ligevægt. Den største belastning på håndtaget på Deres Liftkar sker ved starten. For at løsne klemskruen er en omdrejning nok, og grebet kan let flyttes igen. Indstilling af spillet i skruen sker ved en anden, ikke synlig indstillingsskrue(patenteret). Denne tjener samtidig som sikkerhedsskrue. Derfor er der ingen grund til at skrue klemskruen ekstremt hårdt i, da spillet ikke forandres alligevel. Efter ca. 3 omdrejninger blokeres skruen så den ikke kan mistes.



BEMÆRK

Hvis skruen ikke lader sig løsne, er den oftest allerede drejet fri. I dette tilfælde forsøg først om håndtaget lader sig flytte eller man kan se gevind mellem skrue og håndtag.

BEMÆRK

Som tommelfingerregel kan anvendes: håndtagets øverste kant (hvor op/ned-tasterne er anbragt) bør være i samme højde som skuldrene på personen der kører apparatet (se kapitel 4.1)

4 IBRUGTAGNING

4.1 HOVEDENHED, BATTERI OG HÅNDTAG

Ibrugtagningen af Liftkar PT (basisudgave) består af følgende skridt:



1

1. Batteriet placeres på det rødbrune kontaktområde på hovedenheden – håndtaget opad (billede 1).


2

2. Håndtagets søjle placeres i batteriets hulning (billede 2) og sættes i soklen.


3

Håndtaget trykkes så langt ned på soklen til hæveskruen bliver trykket op på håndtaget (billede 3).

3. Skruen drejes fast i retning med uret.

4. Sæt nøglen i låsen for at låse trappesækkevognen op (billede 4+5) (valgfri).


4


5

5. Tænd for hovedafbryderen (LED-lampen lyser grønt!)

6. Hastighed indstilles I – II – III

7. Bremsetest udføres (se 8.4)

8. **Kun for øvede kører:** den forudindstillede enkelt-trappe modus kan eventuelt skiftes til kontinuerlig modus vha. trykknappen.

BEMÆRK

Skruen trykker med en fjeder på soklen. Denne konstruktion øger sikkerheden, da fjederen trykker søjlen opad hvis skruen ikke er skruet korrekt fast. Dermed afbrydes den elektriske forbindelse til frem/tilbage knapperne, og Liftkar PT kan ikke tændes. Fjederen kan ikke altid trykke søjlen op, men i tilfælde af en ikke helt iskruet skrue skal der kun en let berøring af søjlen til for at forhindre brug.

4.1.1 INDSTILLING AF HÅNDTAG

For at indstille håndtaget i højden gælder følgende tommelfinger-regel : håndtagets øverste kant (hvor op/ned-tasterne sidder) bør befinde sig i samme højde som kørerens skuldre. (se også 3.3 mht. kraftpåvirkning af skruen.)

4.1.2 NAKKESTØTTE (VALGFRI)

Der kan monteres ekstra udstyr i form af nakkestøtte på alle modeller. Disse monteres som følger: nakkestøttens to forchromede stave placeres i hullerne nedenfor håndtaget på begge sider – tryk nedad. Højden af nakkestøtten kan let indstilles. Pga. de to staves fjedervirkning fastholdes nakkestøtten i alle positioner.

4.2 UDVIDET IBRUGTAGNING ALT EFTER MODEL

Personens velbefindende og sikkerhed har ved brug af Liftkar første prioritet. Følg derfor de herunder opremsede sikkerhedsanvisninger og vær opmærksom på hvad der anbefales når apparatet tages i brug. Ved følgende omstændigheder gøres som herunder beskrevet:

- Klager den transporterede person over ubehag eller smerter, så stop transporten og tilse personen.
- Har personen problemer med ryggen, så anbefaler vi at man nedsætter hastigheden på op eller nedstigningen af trapperne.
- For at understøtte personens nakkemuskulatur ved hældning af rullestolen, anbefales det at anbringe en nakkestøtte.
- Den transporterede person bør under transporten befinde sig i en afslappet og rolig position. Voldsomme bevægelser under transporten skal undgås.

4.2.1 SIDDESTILLING FOR LIFTKAR PT-S SAMT PT-OUTDOOR

Ved modellerne med eget sæde som PT-S og PT-Outdoor behøver man blot trække sædet opad. P.g.a. den selvsikrende saksekonstruktion er apparatet straks klar til brug.

For at klappe sædet sammen trykkes knapperne på siden fremad, eller der kan trækkes foran på overdelen af saksekonstruktionen. (billede 1, 2 og 3).

> **OBS**
>
> For at stige ind og ud skal trappeklatreren hæves af brugeren på løftedelens støttehjul - ved hjælp af OP/NED-knapperne i op/ned retning (lav hastighed) - så trappeklatreren ikke kan rulle væk, når personen sætter sig ned eller rejser sig (Billede 4).









Udstigning

BEMÆRK

Sørg for, at enheden er slukket, før du tænder eller slukker for at forhindre utilsigtet aktivering

4.3 KØRESTOL OG LIFTKAR PT-UNIVERSAL

GENEREL INFORMATION

Med Liftkar PT-Universal er det muligt at transportere samtlige kørestolstyper uden tilbehør eller adapter af nogen art. (max. Bredde 495 mm målt på kørestolens rygdel (også sportskørestole).
Kørestolens sporbredde bør ikke være mere end 730 mm (målt på hjulenes yderside.)

BEMÆRK

Det er blot nødvendigt at eventuelle kipstøtter på kørestolen drejes op eller tages af. Ved fastmonterede kipstøtter bør kørestolen ombygges til drejelige eller aftagelige kipstøtter.

Således tages Deres Liftkar i brug:

- Hovedenhed, batteri samt håndtag sættes sammen som beskrevet (4.1)
- Sideværts udliggere udklappes (billede 1, **del A**)
- Drejelige understøttere klappes bagud (billede 1, **del B**)
- Drejelige understøtere indstilles på kørestolens sporbredde.
- Kontroller at grebet (griber om kørestolens rygdel) er monteret korrekt på håndtagets søjle. Foran findes klistermærker med pile, hvilke skal pege opad.

Grebet strammes let så det ikke glider nedad sålænge kørestolen ikke er monteret. Dette sker når grebet sidder på søjlen. Såsnart denne drejes på, strammer den ikke mere og kan frit forskydes.(billede 2-3)

BEMÆRK

Vær opmærksom på at kørestolens bremse er korrekt indstillet og at denne er velfungerende. Særligt ved manuelle kørestole (store hjul) øges sikkerheden ved trappetransport med Liftkar PT.

BEMÆRK

Hvis grebet monteres på søjlen efter kørstolen er monteret, bør man være opmærksom på at glidestykkerne er drejet, således der forefindes nok spil til at montere grebet. En eventuelt monteret nakkestøtte skal aftages inden grebet kan monteres.

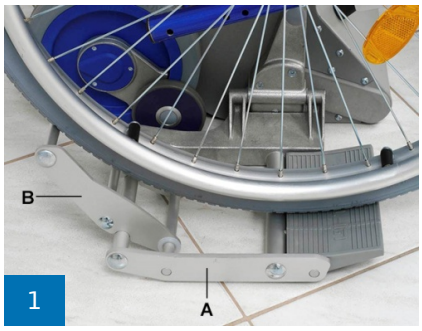





4.3.1 PLACERING AF: „SELVKØRENDE TRANSPORTSTOL OG /ELLER RULLESTOL"



Spænd bælte før man sætter den på LiftKar (fastholdelsesbæltet: se tilbehørsmuligheder)



Flyt op til midten af bommene. Gå ikke op for selvkørende kørestole endnu.



Ved transportrullestole kan der nu køres på bommen.



Træk klemme fra hinanden. Vip trappestigen frem til klemmen kan placeres.



Billede 5: Denne proces **kan udføres** manuelt **eller med motor** for at skåne personen, som betjener apparatet Gennem brug af fremdriften kan denne proces yderligere forenkles.

Kør langsomt op med stigesystemet (knap opad) til klemmen kan placeres



Skub både klemmen på ryglænet og fikser den let med drejeknop



Indstil hovedstøtte



Kontroller fastholdelsesbælte her



Træk trappestige ned (Træk først stigesystem langsomt tilbage (knap nedad)



Brems hjulene på rullestolen



Træk kørestolen op på bommen med begge hænder, kørestolsbrugeren kan hjælpe, hvis det er muligt



Vip PT tilbage (til den er i ligevægt) kør derefter

Kun kørestole, der har sikkerhedssele eller andet personligt fastholdelsessystem, må anvendes til passagertransport med LIFTKAR PT-trappestiger!

Optional Fastholdelsesbælte kan fås som tilbehør!

4.4 FJERN KØRESTOL FRA LIFTKAR PT UNIVERSAL

4.4.1 AFSÆTTE SELVKØRENDE KØRESTOL



Trappesækkevognen vippes forover indtil drejehjulene på kørestolen når gulvet.



PT vippes med en hånd forover og med den anden hånd løsnes klemmerne i den ene side.



Samme procedure i modsatte side.



PT vippes tilbage indtil trappesækkevognen står på gulvet.



Bremser løsnes og man kan køre.

4.5 TILPAS KØRESTOL TIL LIFTKAR PT-PLUS OG PT-ADAPT

Ved begge trappestiger fastholdes kørestolen ved hjælp af greb på Liftkar. (ved PT-Plus er adapteren allerede monteret på kørestolen, og de behøver blot sætte hovedenheden på / af.) Ved Liftkar PT-Adapt bruges et værksted til at fastgøre egne greb på kørestolen. I disse greb passer stængerne med justeringsringe, der er anbragt på siderne af hovedenheden (**PT-Adapt**, billede 1) eller med fixerede aksler (**PT-Plus**, billede 2).



1



2

Påsætning af trappestige på kørestolen:

1. Kørestolens bremse aktiveres.
2. Liftkar PT stilles i midten under kørestolen – de nederste stænger føres i grebene (billede 3, **pil A** på billede 4).



3

BEMÆRK

Hovedenhed med støttehjul bør være midt imellem kørehjulene, så støttehjulene ikke rammer jorden (sker automatisk når hovedenheden stopper vha. enkelt-trin modus, se også 3.1.3).

BEMÆRK

Er kørestolen i transportstilling, dvs. sammenfoldet, bør bemærkes at denne foldes helt ud – nemmest ved at presse sædet hårdt ned. Ellers kan det ske at hovedenheden ikke kan være under kørestolen.

3. Laveste hastighed indstilles (se også 3.1.2)
4. Ved hjælp af op/ned-.knapperne køres hovedenheden opad, indtil de øverste modtagestænger passer i gaflerne på de øverste greb på kørestolen (billede 4).
5. Ved hjælp af spærreboltene sikres de øverste greb – højre og venstre (billede 5).

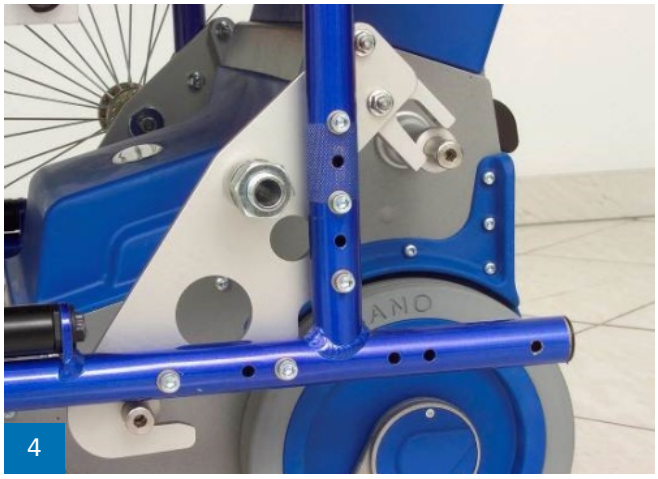



BEMÆRK

Spærrebolte bruges ofte og sikrer sig selv gennem fjederpåvirkning, en indre konus og tre små kugler der presse udad. Hold champignon-grebet med lange-og pegefinger og tryk med tommelfingeren på fjederstiften, indtil grebet klikker i. Når grebet slippes er spærrebolten sikret. **Disse bolte bør kontrolleres hver gang inden brug.**

6. Hvis De ønsker at køre videre uden at anvende trappestigen, benyt op/ned-knappen så hovedenheden igen kører ned. (standser automatisk i den rigtige stilling).
7. Hvis De straks ønsker at køre på trappen, kør hele enheden vha. op/ned-knappen lidt op, så hjulene på kørestolen kommer fri af jorden. Efter løsning af bremsen kan de frigøre hjulene og fastgøre disse på de højere anbragte aksler(Liftkar PT-Plus – billede 6-7). Tryk Op/ned-knappen nedad og kørestolen sænkes på Liftkars kørehul. Dermed er enheden klar til brug på trapper (i kapitel 6 beskrives kørsel på trapper udførligt).



6



7

BEMÆRK

Når kørestolens hjul er afmonteret kan man naturligvis køre på Liftkars kørehjul. Køreegenskaberne er dog ikke sammenlignelige med kørestolens større hjul. Da kørehjulene på trappe-bremsen ikke kan overvinde forhindringer højere end 15 mm kan det anbefales at køre så meget som muligt baglæns.

4.6 AFTAGNING AF LIFTKAR PT-PLUS SAMT PT-ADAPT FRA KØRESTOLEN

1. For at aftage tryk igen op/ned-tasten opad, hele enheden løftes indtil de store kørestolshjul igen kan monteres (husk at køre med lav hastighed ved løft.)
2. Påsæt igen kørestolens hjul på de dertil indrettede aksler og aktiver straks bremsen, så kørestolen ikke kan bevæge sig når trappestigen fjernes.
3. Sikringsboltene kan nu fjernes fra de øverste huller (tryk igen med tommelfingeren på stiften og med lange- og pegefingeren bag grebet).
4. Tryk op/ned tasten nedad så hovedenheden igen kører ned. (standser automatisk i den rigtige stilling) Trappesækkevognen sætter sig på kørehjulene og kan derved fjernes.

5 KØRSEL PÅ TRAPPE

5.1 GENERELLE BEMÆRKNINGER TIL KØRSEL PÅ TRAPPE

FARE

Test trin-bremserne før hver transport (se 8.4).

FARE

Ved Model PT-Adapt og PT-PLUS Skal Kørestolshjulene afmonteres da der ellers kan være risiko for at vælte! Ved PT-PLUS, hjulene kan monteres højere på kørestolen så man kan medbringe dem på trappen.

FARE

Sørg for, at ingen er under LIFTKAR PT, imens den er i drift på trapper. (fare for kollision!)

ADVARSEL

Det er kun tilladt for personer, der er trænet samt har kørt med Liftkar PT uden passager og derefter med ringe vægt (som f.eks. en 20-liters vanddunk), at køre med personer på trapper. Øv Dem indtil de kan køre fejlfrit. Træn også kontinuerlig-modus, men brug først denne når De har mere erfaring i transport med personer.

ADVARSEL

Sørg for, at du altid bærer lukkede skridsikre sko, når du betjener LIFTKAR PT (fare for at falde!).

ADVARSEL

For at undgå fald må du ikke klatre på våde, glatte eller voksede trapper. Tæpper skal også være skridsikre!

ADVARSEL

Armene på den person der skal transporteres, må ikke hænge på siden eller bevæges kraftigt. Placer i stedet armene på armlænene eller lårene!

ADVARSEL

Passagerer, der ikke er i stand til at sidde sikkert, skal sikres med et bælte.

ADVARSEL

Hvis du bemærker funktionsfejl eller usædvanlig adfærd hos trappebestigeren, skal du tage trappebestigeren ud af brug og informere fagforhandleren.

BEMÆRK

Den optimale kørevinkel trænes specielt under brugertræningen. Dette afhænger af forskellige faktorer, såsom vægten og størrelsen af den person, der skal transporteres, typen af kørestol osv. Førerens størrelse påvirker også den optimale kørevinkel. Normalt opnås den optimale kørevinkel, når LIFTKAR PT er i balance.

BEMÆRK

Det anbefales at bestige trapper i en arbejdsgang. Skulle dette dog ikke være muligt er det muligt at lægge apparatet bagover. Sikkerhedsbremserne forhindrer at apparatet flytter sig.

BEMÆRK

Forsøg at støtte tværhåndtaget på benet eller hofte (se 5.2). Derved hjælper kroppen med at styre tyngdepunktet. Arme og hænder skal dermed kun sikre/stabilisere at trappesækkevognen ikke falder forover. Hvis brugeren kan tilegne sig denne kørestil, er belastningen meget lille. Vi vil dog påpege at der altid er mindst en hånd på håndtaget ved kørsel på trapper.

BEMÆRK

Hvis passageren har et problem med ryggen, anbefales det, at den langsomste klatrehastighed bruges. LIFTKAR PT køre mere skånsomt ved denne hastighed.

BEMÆRK

På grund af den tilbagelænede transportstilling kan det anbefales nogle personer at anvende en nakkestøtte. Denne findes som tilbehør (se også 4.1.2) og er nem at montere.

BEMÆRK
Vær opmærksom på højden af trappetrinnet samt dets tilstand! Fare for at falde!

BEMÆRK
SWL "Sikker arbejdsbelastning": Sørg for, at den angivne maksimale vægt - angivet på typeskiltet under "SWL:xxx kg" - ikke overskrides.

BEMÆRK
Tværgrebet egner sig bedre til at holde ved under transport end håndgrebene. Det anbefales derfor altid at holde en hånd på tværgrevet og en hånd på et af håndgrebene (med tasterne).

5.2 TRAPPEKØRSEL OPAD

1. Håndtaget indstilles i den korrekte højde (se 3.3 og 4.1.1)
2. Liftkar PT tændes på hovedafbryderen (hvis dette ikke er sket endnu)
3. Hastigheden sættes til laveste niveau (I). Hvis De er øvet kan en højere hastighed indstilles.

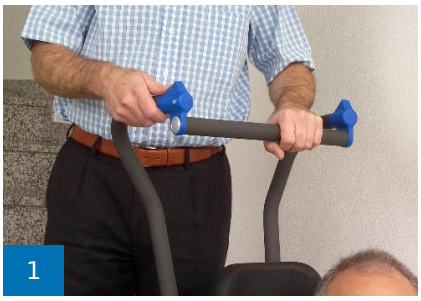
1

4. Tip Liftkar PT mod Dem selv indtil der er ligevægt. I ligevægt er der kun minimalt tryk fremad og bagud.


2

BEMÆRK

Hold så vidt muligt en hånd på tværgrebet samt en hånd på venstre eller højre greb med tasterne. Normalt skifter højrehåndede med højre og har således venstre hånd på tværgrebet – venstrehåndede naturligvis omvendt (billede 1).



3

5. Kør baglæns hen til trappen, går op på anden eller tredje trin. Kroppen holdes let skrå så De kan støtte tværgrebet mod kroppen (billede 2). Hovedenhedens kørehjul tæt på trinnet.
6. Tryk nu på op/ned-tasterne på den knap der peger på trinnet, dvs. mod Dem. Tænk på at holde en hånd på tværgrebet og en hånd på tasterne. (det er nok at taste én knap).
7. Liftkar PT hæver sig nu og De vil først føle et let træk fremad, dette vil dog hurtigt forsvinde og når næste trin nås er Liftkar igen i ligevægt. Efter næste trin er nået lander Liftkar blødt – op/ned-knappen bør dog holdes inde indtil støttehjulene er kørt ud.

BEMÆRK

Når Liftkar bevæger sig nedad, lige før næste trin nås, opstår der et let tryk bagud. Man bør forsøge at opfange dette tryk med kroppen eller hoften vha. tværgrevet. Armene og hænderne bør kun bruges til at stabilisere og sikre at apparatet ikke kommer for langt frem. Der bør altid holdes en hånd på grebet, også når vægten ligger på kroppen.



4

8. De kan nu skubbe Liftkar til næste trin og gentage ovenstående forløb.
9. Når de ankommer til en trappes sidste trin, vil håndtaget være stadigt højere, da De selv befinder Dem for enden af trappen. På meget snævre vinkeltrapper vil det ikke altid være muligt at holde ligevægten da der simpelthen er for lidt plads. For i sådanne tilfælde at kunne komme rundt kan det være nødvendigt at bevæge sig fremad, så Liftkar ”trækkes” frem pga. tyngdepunktet. I sådanne tilfælde anbefaler vi at tage tværgrebet under armen (billede 3) eller holde albuen bag grebet (billede 4). Dermed bruger de armene til at sikre og Liftkar kan trækkkes meget tæt på. På denne måde bruger De mindst mulig plads til at vende og kan køre videre til næste trin.

5.3 TRAPPESTIGNING NEDAD

Ved trappestigning nedad er ovenstående bemærkning 2 næsten endnu vigtigere end ved trappestigning opad. Når sækkevognen rammer trinnet nedenunder, opstår der nemlig ryk bagud. Hvis tværstangen ligger op ad kroppen, oplever den transporterede det mindste ryk. Desuden behøver arme og hænder næsten næsten ikke at optage nogle kræfter med denne måde at køre på (billede 1 og 2).


1

Ved trappestigning nedad gælder de samme skridt 1 – 4:


2

1. Håndtaget indstilles i den korrekte højde (se 3.3 og 4.1.1).
2. Liftkar PT tændes på hovedafbryderen (hvis dette endnu ikke er sket).
3. Hastigheden sættes til laveste niveau (I). Hvis De er øvet kan en højere hastighed indstilles.
4. Tip Liftkar PT mod Dem selv indtil der er ligevægt. I ligevægt er der kun minimalt tryk fremad og bagud.

BEMÆRK

Hold så vidt muligt en hånd på tværgrebet samt en hånd på venstre eller højre greb med tasterne. Normalt skifter højrehåndede med højre og har således venstre hånd på tværgrebet – venstrehåndede naturligvis omvendt (billede 1).


3

5. Kør fremad mod trappekanten, indtil Liftkars trappebremse automastisk aktiveres (billede 3). Tryk nu på op/ned-tasten på pilen der peger fremad. Tænk på at holde en hånd på tværgrebet og en hånd på tasterne (det er nok at taste én knap).
6. Hovedenhedens støttehjul kører nu ned på næste trappetrin. Såsnart støttehjulene rammer trinnet, løfter Liftkar sig en smule, bevæger sig langsomt og kontrolleret fremad og nedad og standser i neutral stilling ved enkelt-trin.
7. De kan nu køre Liftkar frem til næste trin og gentage ovenstående procedure.

FARE

Når du går ned ad en trappe, skal du altid flytte Liftkar PT til den forreste kant af trinnet, før løftesektionen med støttehjulene trækkes ud igen (risiko for at falde!).

5.4 KØRSEL PÅ VINKELTRAPPER

Når De kører på vinkeltrapper bedes De bemærke følgende :

- **Ved kørsel opad startes ude i siden**
  (Når Liftkar kører opad bevæger den sig indad)
- **Ved kørsel nedad startes inde inderst**
  (Når Liftkar kører nedad bevæger den sig udad)

Hvis man kører ”fast”, kan man bevæge sig sidelæns ved at køre baglæns.

5.5 LIFTKAR PT KAN STILLES PÅ TRAPPEN

I nødstilfælde kan Liftkar PT stilles på trappen. Trinbremsen forhindrer at Liftkar bevæger sig over kanten af trinnet. Dog bør personen i kørestolen af sikkerhedshensyn kun efterlades så kort tid som muligt.



5.6 IDEEL TRANSPORT VINKEL

Liftkar PT er udstyret med elektronisk transport vinkel super vision system. Så snart trappemaskinen ikke længere er i den ideelle vinkel i forhold til vinkel overvågningssystet stopper klatring mekanismen. Hvis vinklen er for lav i forhold til trin, så bliver lysdioden i styreenheden rød, så længe en af OP/NED kontakter trykkes. Stigningsmekanismen kan ikke aktiveres igen, indtil vinklen er blevet korrigeret.

Hvis vinklen af trappemaskinen er for stejl vil systemet også lukke ned. Ved at trykke på OP/NED-kontakten igen får trappemaskinen at fortsætte i løfte-tilstand.

5.7 KOM TIL OG FRA TRAPPEMASKINEN

Hvis trappemaskinen er i vandret position, tryk på en af OP/NED kontakterne for at løftearmen forsætter i løftetilstand. Denne funktion gør det muligt for personen der transporteres nemmere at komme til og fra trappemaskinen.

Denne funktion gør det også nemmere at tilpasse kørestole på (PT University / PT Adapt og PT Plus). Denne funktion er altid aktiv uafhængigt af klatrings hastighed.

6 KØRSEL PÅ RAMPE

For at øge sikkerheden kan De ved kørsel på rampe benytte Liftkar PT's trinbremse.

6.1 KØRSEL NEDAD PÅ RAMPE

Ved kørsel nedadbør De at holde Liftkar PT vendt fremad. Ved hjælp af trinbremsen kan De bremse, idet De tipper Liftkar PT (samt kørestol) bagover, indtil bremsen slår til.

6.2 KØRSEL OPAD PÅ RAMPE

Ved kørsel opad bør De holde Liftkar PT vendt bagud. Ved hjælp af trinbremsen kan De bremse, idet De tipper Liftkar PT (samt kørestol) bagover, indtil bremsen slår til. Nu forhindrer trinbremsen at man kan rulle baglæns.

BEMÆRK

På grund af den stejle vinkel Liftkar PT her holdes i, er det ikke muligt at holde den i ligevægt. Derfor anbefales det at indstille tværgrebet højere, hvilket gør det lettere at køre med den øgede vægt. Afhængig af kørestolsbrugerens vægt og rampens længde bør en ekstra person være.

7 OPLADNING AF BATTERI

Blybatterierne i Liftkar batteripakken er vedligeholdelsesfri, gastætte og genopladelige. Levetiden afhænger væsentligt af opladnings/afladningscyklus. For eksempel kan blybatterier klare mere end 1000 del-afladninger og over 200 gange fuld kapacitet hvis det undgås at aflade batteriet helt.

- Undgå derfor at aflade batteriet helt. Oplad batteriet så ofte det er muligt.
- Blybatterier kan aflade sig selv. Genoplad derfor batteriet efter 3 uger uden brug.
- Den medfølgende oplader skifter automatisk om til vedligehold, derfor er det ikke muligt at over-oplade batteriet.
- Undgå at lade batteriet stå tomt eller halvtomt. Genoplad så snart det er muligt.
- Skulle der dog ske skade på batteriet, kan dette skiftes på ethvert værksted. De gamle blybatterier kan genbruges og er ikke farligt affald.
- Den optimale temperatur at oplade batteriet på er 20 – 25 grader celcius. Koldere eller varmere temperaturer har indflydelse på batteriets kapacitet.

BEMÆRK

Hvis batteriet ikke er helt opladet eller taber strømmen hurtigt, forringes Liftkars hastighed og lasteevnen bliver forringes. Derigennem kan den allerede med ringe last gå i overlast-modus.

7.1 LADEAPPARAT

Den medfølgende batterioplader er ekstremt kraftig. LED displayet giver en klar indikation af ladestatus. Lade indikatoren giver dig en idé om, hvorvidt batteriet er fuldt opladet eller ej. Det er værd at kontrollere om batteriet er fuldt opladet, før du bruger LIFTKAR PT.



Opladnings status vises med en rød LED:

- Hvis LED'en lyser konstant rødt, oplades batteriet.
- Hvis LED'en lyser konstant grønt, er batteriet fuldt opladet. Opladeren kan efterlades tilsluttet batterierne efter fuld opladning (grønt lys) uden at skade batterierne. Opladeren bruger minimal strøm i denne standby-tilstand (efter at batteriet er fuldt opladet), og opretholder batterierne ved fuld opladning samt forlænger batteriets levetid. Dette sker med hjælp af elektroniske kredsløb, der styrer og regulerer mængden af ladestrøm, der sendes fra opladeren, til batteriet der oplades.

7.1.1 TEKNISK DATA

Netspænding (50/60 Hz, 0,7A): 100-240 V AC

Nominelt (indgang): 24 W

Ladespænding: 24 V DC

Teoretisk ladestrøm: 1.0 A

Beskyttelsesklasse: IP40

Sikkerhedsgodkendelse: UL, cUL, CE

7.1.2 SIKKERHEDSVEJLEDNINGER

Vær opmærksom på følgende:

- Beskyt mod fugt!
- Oplad kun i et godt ventileret rum
- Træk ikke stikket ud af stikkontakten med ledningen
- Brug ikke opladeren med beskadiget ledning eller stik - udskift straks!

7.1.3 BRUG KUN TIL DET TILSIGTEDE FORMÅL

- Opladeren er udelukkende designet til opladning af **blybatterier, der indeholder væske, gel- og stoftype elektrolyt** (såsom batteripakken, der følger med LIFTKAR PT).
- Det er ikke tilladt at oplade NiCd- eller NiMH-batterier eller primærceller.

7.2 BILLADER (VALGFRI)

Også høj ydelseda den har 3-trins digital automatik. Første trin er hurtigladning, andet trin er vedligeholdelsesopladning. Desuden er det pga. de tre trin endnu nemmere at aflæse batteriets ladetilstand. Ved hjælp af 3 forskelligt farvede LED-pærer angives ladetilstanden tydeligt.



7.2.1 TEKNISKE DATA



Indgangsspænding: 12 -30 V DC

Strømoptagelse tomgang: ca. 2 W

Strømoptagelse vedligeholdelse: ca. 5 W

Ydelse: ca. 50 W

Ladespænding: 24 V DC

Aritmetisk ladestrøm ved 230 V / 50 Hz: ca. 1,3 A

Beskyttelse: IP 30

Sikkerhedsafbryder efter: 3,3 h

7.2.2 SIKKERHEDSANVISNINGER

Vær opmærksom på følgende:

ADVARSEL

- Beskyttes mod fugt
- Oplad kun i et godt ventileret rum
- Træk ikke stikket ud af stikkontakten med ledningen

KORREKT ANVENDELSE

- Opladeren er kun til brug ved opladning af **Bly-akkumulatorer med flydende og geleagtig Elektrolyt** (af den type der medfølger Liftkar PT).
- Opladning af NiCd og NIMH-batterier / primærelementer er forbudt.

7.3 FRA LADER TIL BATTERI

Batteriet kan oplades mens det er taget ud af Liftkar PT eller mens batteriet sidder i apparatet. (se begge billeder nedenunder). Trappesækkevognen kan ikke køre når batteriet er tilsluttet og oplader.

Hvis De oplader batteriet direkte i Liftkar PT, husk at fjerne laderen inden brug.





7.4 CE MÆRKNING AF LADEAPPARATERNE

Opladerne overholder alle gældende bestemmelser for lavspændings- og elektromagnetiske apparater og er derfor CE-mærkede.

8 PLEJE, VEDLIGEHOLDELSE OG TRANSPORT

8.1 VEDLIGEHOLDELSE / RENGØRING

8.1.1 RENGØRING

Vores motto lyder: ”det kører nemmere med en ren trappesækkevogn”. Rengøring med almindelige husholdningsrengøringsmidler rækker. Venligst benyt ikke højtryksrenser eller lignende. Om nødvendigt kan overfladerne rengøres med et kommercielt tilgængeligt desinfektionsmiddel til alkoholbaseret udstyr (såsom Sagrotan®).

Det er vigtigt at hjulene samt fælgene er rene og fedtfri, dermed sikres at bremsekraften er optimal. Hjulene er fremstillet af polyurethan og rengøres bedst med bremserenser eller sprit.

LIFTKAR PT er hovedsageligt bygget af høj kvalitets aluminium. Overflader (kabinet, klatreenhed, håndtag osv.), som er udsat for miljøpåvirkninger, har en ekstra pulverlakering eller et anodiseret lag. Hvis disse dele bliver snavsede, kan de blot rengøres med et almindeligt rengøringsmiddel.

8.1.2 VEDLIGEHOLDELSE

Trappesækkevognen Liftkar PT er et langtids og brugervenlig vedligeholdelses produkt. Man anbefaler dog at man mindst hvert andet år kontrollerer alle bevægelige dele, elektriske og mekaniske. Ud over de ovenfor beskrevne intervaller skal alle sikkerhedskontroller udføres fuldstændigt hver gang der skiftes operatør, og hver gang trappeklatreren tages i brug efter en periode med nedetid, Også selv om trappeklatreren ser ud til at være ubeskadiget og fungerer normalt ved første øjekast. Kontaktforbindelser, batteriet og ladeapparatets autoriserede vedligeholdelses værksteder kan de få oplyst hos os!

TJEKLISTE OVER ANBEFALEDE SIKKERHEDSTJEK AF LIFTKAR PT TRAPPEKLATRERE

Anbefalede sikkerhedstjek af LIFTKAR PT

Tjek	Interval	Kommentar	Kontroller et af
Motor og			
Kontroller / juster spænding drivkæde	Hvert 2. år	Spil ved krumtap må maks. give sig 3 mm eller en funktionstest (spil ved belastningsændring over dødpunkt)	
Tjek ramme for revner	Hvert 2. år	Returner trappeklatrer til producenten, hvis der opdages fejl	
Tjek bolte på ramme og efterspændes	Hvert 2. år	Sikker med Loctite 243	
Tjek bolte på løftearem og hvis nødvendig efterspænd.	Hvert 2. år		
Tjek for lyde ved kørsel	Hele tiden	Returner trappeklatrer til producenten, hvis der opdages fejl	
Hjul og dæk			
Tjek monteringbolte på løftearm	Hvert 2. år		
Tjek og rengør bremeoverflade	Hvert 2. år		
Tjek dæk for fejl, udskiftes ved fejl	Hele tiden		
Bremser			
Tjek små bremsehjul	Hvert 2. år	Udskift hvis nødvendigt	
Tjek bremse sted	Hele tiden		
Tjek bremser for nem betjening	Hvert 2. år		
Tjek fjederstifter	Hvert 2. år	Spænd hjul bolt til 21 Nm	
Elektronik og styreenhed			
Tjek kørselsretning og hastighed	Hvert 2. år		
Tjek enkelt trin mode og kontinuerlig tilstand	Hvert 2. år		
Kontroller funktion af LED-pære	Hvert 2. år	Retur til trappemaskine producent hvis den er defekt	
Kontroller batteri, batteri holder og tilslutninger	Hvert 2. år		
Kontroller batteri og oplader for mekanisk beskadigelse	Hvert 2. år	Returner opladeren/batteripakken til producenten, hvis der opdages fejl	
Tjek ledning i håndtaget på enhed	Hvert 2. år	Retur til trappemaskine producent hvis den er defekt	
Tilbehør for PT Adapt, sæde for PT S, guide til PT Universal			
Kontroller alle skrueforbindelser og spænd om nødvendigt	Hvert 2. år	Udskift omgående, hvis der opdages revner	
Kontrollér alle hængselled, og smør om nødvendigt	Hvert 2. år	Udskift omgående, hvis der opdages revner	
Kontroller alt monteret tilbehør og spænd om nødvendigt	Hvert 2. år	Udskift omgående, hvis der opdages fejl	

VIGTIGT:

Ud over de ovenfor beskrevne intervaller skal alle sikkerhedskontroller udføres fuldstændigt **hver gang der skiftes operatør, og hver gang trappeklatreren tages i brug efter en periode med nedetid**, Også selv om trappeklatreren ser ud til at være ubeskadiget og fungerer normalt ved første øjekast.

8.2 PRODUKTETS LEVETID

Den anslåede levetid for LIFTKAR PT er ca. 5 år. Forudsat at produktet anvendes inden for dets tilsigtede brug, og at alle vedligeholdelses samt servicekrav er opfyldt. Levetiden kan forlænges, hvis LIFTKAR PT håndteres, vedligeholdes, plejes og bruges med omhu. Levetiden kan dog også forkortes betydeligt ved ekstrem brug og forkert brug.

Den normativt krævede specifikation af levetiden udgør ikke en ekstra garanti.

8.3 BATTERI

Også batteriet behøver pleje og bør altid holdes fuldt opladet. Stærk afladning af batteriet forkorter dets levetid. Bly-gele batterier (ikke Nickel-Cadmium) holder længst, hvis de opbevares så opladet som muligt. Derfor anbefales det at oplade batteriet efter brug (se mere i kapitlet Opladning af batteriet).

8.3.1 BRANDBEKÆMPELSE

- **Slukningsmiddel**:
  Egnet: tørt slukningsmiddel, sand/jord, kuldioxid eller egnet skum
- **Brandslukning**:
  Beskyttelsesudstyr: Brug selvstændigt åndedrætsværn og beskyttelsesbeklædning for at undgå kontakt med hud og øjne.
- **Specifikke farer**:
  Frigør giftige dampe under brandforhold.

8.4 BREMSER OG BREMSETROMLE (FÆLGE)

Bremsevirkningen på kørehjulene er vigtig, og derfor anbefales det regelmæssigt at undersøge bremsedelene samt fælgene. Rengøres om nødvendigt. Husk at kontrollere bremseevnen efter rensning. Den nemmeste og sikreste måde at kontrollere bremseevnen på er ved at tippe Liftkar PT helt bagover (LED-pæren lyser rødt). Det må i denne position ikke være muligt at skubbe Liftkar PT fremad. Test hver bremse separat ved skiftevis at svinge apparatet frem og tilbage. Hvis bremserne ikke fungerer tilfredsstillende kontakt venligst autoriseret værksted.

8.5 RESERVEDELE OG REPARATION

De autoriserede værksteder har fra producenten en fuldstændig liste over nødvendige reservedele, med de dertil nødvendige eksplosionstegninger, reparaturvejledninger og specialværktøj. Hvis en reparation er påkrævet bedes De henvende Dem til os eller ved Deres forhandler. Denne kan så meddele Dem, hvordan Deres apparat hurtigst muligt kan blive funktionsdygtigt igen.
Autoriserede værksteder kan de få oplyst hos os!

8.6 TRANSPORT / BORTSKAFFELSE / GENINDSÆTTELSE/VIDEREGIVELSE

8.6.1 TRANSPORT

Liftkar PT kan transporteres samlet eller adskilt i tre dele (Batteri, Løfteenhed, Gribebøjle) Apparatet bør dog altid under transport være sikret.

8.6.2 BORTSKAFFELSE

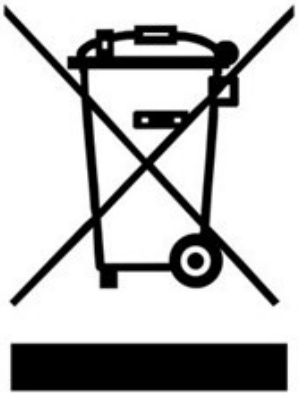

Trappesækkevognen Liftkar PT er et langtids produkt. Når produktet er slidt og ikke mere brugbart bør bestanddelene af trappesækkevognen og ladeapparatet afskaffes efter miljøreglerne. Vær opmærksom på en grundig adskillelse af materialerne efter gældende regler.

Trappesækkevognen indeholder ingen farlige materialer og de er genbrugelige. Printkortene og det genopladelige batteri skal bortskaffes ved hjælp af en passende genbrugsproces.

Batteriet må ikke afskaffes via almindelig husaffald. Hvis der er yderligere spørgsmål, bedes du kontakte din forhandler.

Den korrekte bortskaffelse af trappesækkevognen kan mod beregning gøres gennem producenten.

8.6.3 GENINDSÆTTELSE/VIDEREGIVELSE

FARE

Før en genindsættelse eller en videregivelse af trappesækkevognen skal der foretages en sikkerhedsteknisk kontrol inkl. En rengøring af fagpersonale jævnfør producenten. (Tjekliste herfor kan fås hos os). Desuden skal det kunne dokumenteres, at der gennemføres en grundig indføring i trappesækkevognens ibrugtagning.

9 HJÆLP VED FEJL PÅ LIFTKAR PT

Fejl: LED-pæren lyser rødt og det er ikke muligt at tænde apparatet.
Årsag: Liftkar PT holdes for fladt og kipsikringen forhindrer at den tændes.

Fejl: Liftkar PT lader sig ikke tænde med hovedkontakten selvom grebet er klar.
Årsag: Klemskruen er ikke strammet nok eller grebet er monteret omvendt.

Fejl: Hovedenheded går imod kørehjulene.
Årsag: Hovedenhedens støttehjul er ikke i neutral stilling mellem kørehjul. Ved hjælp af op/ned-tasterne (se også 3.1.3) køres op og ned indtil hovedenheden automatisk står i neutral stilling.

9.1 SAFETY INSPECTION

BEMÆRK

Sikkerhedstest må kun udføres af producenten, SANO field service eller autoriserede forhandlere.

BEMÆRK

Vi anbefaler et sikkerhedseftersyn hvert andet år. Inspektionsmærkaten informerer om den seneste inspektions dato. En inspektion anbefales især ved skift af bruger eller genanvendelse.



Sikkerhedstest er vigtige for at sikre, at enheden fungerer korrekt. De specialforhandlere der er autoriseret af os, kan udføre denne kontrol af din enhed.

10 TILBAGEKALDELSER OG KORRIGERENDE FORANSTALTNINGER

Hvis der foreligger nye vigtige sikkerhedsoplysninger om håndteringen af din LIFTKAR PT, så informerer vi dig. Den aktuelle version af denne brugsanvisning findes på www.sano.at. Hvis der efterfølgende skal foretages ændringer eller korrigerende handlinger på produktet, informerer vi dig og/eller vores autoriserede forhandlere skriftligt om alle berørte serienumre. Hvis din LIFTKAR PT påvirkes af en produkttilbagekaldelse, vil du blive informeret om alle yderligere procedurer. Vi anbefaler, at du registrerer din enhed på vores hjemmeside under "Produktregistrering".

11 GARANTI OG ANSVAR

11.1 GARANTIE / ANSVAR

11.1.1 GARANTIE

Garantiperioden for klatreenheden og håndtag på alle LIFTKAR PT trappeklatrer er 24 måneder. Batteripakker har en garantiperiode på 6 måneder. I begge tilfælde starter garantiperioden den dag, produktet overdrages til kunden.

Garantien for løfte og gribbeenheden for alle Liftkar PT modeller beløber sig i 12 måneder, for batteriet gælder 6 måneder og garantien begynder den dag apparatet leveres til køberen.

Følgende er undtaget fra garantien:

- naturligt slid
- Skader opstået udenfor normal brug.
- Uautoriserede ændringer på apparatet eller tilbehør.
- Via gentagende brug uden vedligeholdelse
- Mangler pga. Fejlbehandling og/eller manglende opmærksomhed på brugsanvisningen. Uheld, forsømmelighed eller voldelige beskadigelser. Ild og vand, voldelighed og andre årsager som ligger udenfor vores indflydelsesområde.
- enheder der har serienumre der er blevet ændret, skamferet eller fjernet
- enheder der er testet uden et testcertifikat

11.1.2 ANSVAR

SANO Transportapparater GmbH hæfter som producent ikke for eventuelle beskadigelser af LIFTKAR PT, når:

- Liftkar PT ikke er brugt i henhold til formål.
- reparationer, installation eller andet arbejde der er udført af uautoriserede personer.
- Denne brugsanvisning ikke er blevet fulgt.
- Fremmede dele er blevet anvendt eller sat i forbindelse med Liftkar PT.
- Originaldele er blevet fjernet fra Liftkar PT.

En liste med adresser på autoriserede forhandlere til brug ved service og reparationer fås hos os!

11.2 OVERENSSTEMMELSESERKLÆRING



SANO Transportgeraete GmbH (aktør-ID/SRN: AT-MF-000053609) erklærer på eget ansvar, at følgende mobile LIFTKAR-trappeklatrermodeller til personbefordring opfylder kravene i forordningen om medicinsk udstyr (EU) 2017/745 (MDR) som medicinsk udstyr i klasse I.

Produktklassificering: Klasse I i henhold til (EU) 2017/745 MDR, bilag VIII, kapitel III, regel I. Overensstemmelsesvurderingsprocedure i henhold til (EU) 2017/745 MDR, bilag IX.

Anvendelsesformål: Til transport af personer med gangbesvær op og ned ad trapper både indendørs og udendørs. Transporten må udelukkende udføres af en påviseligt uddannet ledsager, og den modelspecifikke maksimalt tilladte belastning må ikke overskrides.

Eventuelle ændringer af produktet uden vores forudgående samtykke medfører, at denne erklæring bliver ugyldig.

Relevante standarder:

ISO 7176-28:2012

ISO 7176-14:2008

ISO 7176-21:2009

Article data specifically for Germany					
Article number	**Trade name**	**Product name/Type**	**Basic-UDI-DI**	**UDI-DI**	**Firmware-Version**
045801	LIFTKAR PT-Adapt 130 - HM	LIFTKAR PT-AD	912004777PTS2	9120047770566	2.10
045802	LIFTKAR PT-Adapt 160 - HM	LIFTKAR PT-AD	912004777PTS2	9120047770573	2.10
045803	LIFTKAR PT-S 130 - HM	LIFTKAR PT-S	912004777PTS2	9120047770580	2.10
045813	LIFTKAR PT-S 130 - HM – with adapter plate	LIFTKAR PT-S	912004777PTS2	9120047770696	2.10
045804	LIFTKAR PT-S 160 - HM	LIFTKAR PT-S	912004777PTS2	9120047770597	2.10
045807	LIFTKAR PT-Universal 130 - HM	LIFTKAR PT-UN	912004777PTS2	9120047770627	2.10
045808	LIFTKAR PT-Universal 160 - HM	LIFTKAR PT-UN	912004777PTS2	9120047770634	2.10

Article data for other countries					
Article number	**Trade name**	**Product name/Type**	**Basic-UDI-DI**	**UDI-DI**	**Firmware-Version**
045721	LIFTKAR PT-Adapt 130	LIFTKAR PT-AD	912004777PTS2	9120047770214	2.10
045722	LIFTKAR PT-Adapt 160	LIFTKAR PT-AD	912004777PTS2	9120047770221	2.10
045723	LIFTKAR PT-S 130	LIFTKAR PT-S	912004777PTS2	9120047770238	2.10
045724	LIFTKAR PT-S 160	LIFTKAR PT-S	912004777PTS2	9120047770245	2.10
045725	LIFTKAR PT-Outdoor 120	LIFTKAR PT-OD	912004777PTS2	9120047770252	2.10
045726	LIFTKAR PT-Outdoor 150	LIFTKAR PT-OD	912004777PTS2	9120047770269	2.10
045727	LIFTKAR PT-Universal 130	LIFTKAR PT-UN	912004777PTS2	9120047770276	2.10
045728	LIFTKAR PT-Universal 160	LIFTKAR PT-UN	912004777PTS2	9120047770283	2.10
045729	LIFTKAR PT-Plus 125	LIFTKAR PT-PL	912004777PTS2	9120047770290	2.10
045731	LIFTKAR PT Fold 130	LIFTKAR PT-FO	912004777PTS2	9120047770313	2.10
045732	LIFTKAR PT Fold 160	LIFTKAR PT-FO	912004777PTS2	9120047770320	2.10
045738	LIFTKAR PT-S 130 narrow	LIFTKAR PT-SN	912004777PTS2	9120047770382	2.10
045739	LIFTKAR PT-S 160 narrow	LIFTKAR PT-SN	912004777PTS2	9120047770399	2.10
045745	LIFTKAR PT-ECO 130	LIFTKAR PT-EC	912004777PTS2	9120047770641	2.10
045746	LIFTKAR PT-ECO 160	LIFTKAR PT-EC	912004777PTS2	9120047770658	2.10
045750	LIFTKAR PT Uni/S-Kombi 160	LIFTKAR PT-US	912004777PTS2	9120047770207	2.10

Denne overensstemmelseserklæring er gyldig, indtil en af de anførte typer ændres.



Ing. Jochum Bierma, Direktør

11.3 PATENTBESKYTTELSE / BEMÆRK VENLIGST

11.3.1 PATENTBESKYTTELSE

Denne elektriske trappesækkevogn er beskyttet af internationalt patent i Europa, USA og Japan. Håndtaget / grebet er også patenteret dobbelt. Systemet til optagelse af kørestole på PT Universal er også patenteret.

11.3.2 BEMÆRK VENLIGST

Manualen blev oprettet omhyggeligt. Vi har ikke beskytte gyldigheden af de billeder, grafik, ingeniør datamængde og elektriske data. Vi er ikke ansvarlige for trykfejl. Hver kopi af manualen skal godkendes af os. Tekniske ændringer og fejl forbeholdt.

Notes

Model:
Serial number:
Date of manufacture:
Date of purchase:
Sales representative:

KONTAKT

SANO Transportgeraete GmbH
Gewerbezeile 15
4040 Linz, Austria
Tel.: +43 7239 51010
Fax: +43 7239 51010 001
office@sano.at

www.sano.at

SANO Deutschland GmbH
Geigelsteinstraße 10
83080 Oberaudorf
Germany

Tel. +49 8033 / 308 96 0
Fax +49 8033 / 308 96 17
info@sano-treppensteiger.de

www.sano-treppensteiger.de

SANO UK Powered Stairclimbers Ltd.
Bristol Court, Betts Avenue
Martlesham Heath
Ipswich, Suffolk / IP5 3RY, England

Tel. +44 1473 / 333 889
Fax +44 1473 / 333 742
info@sano-uk.com

www.sano-uk.com

Ændring forbeholdes! / LIFTKAR PT 2026-09 (V1.0)