# LIFTKAR PT

## ΗΛΕΚΤΡΙΚΌΣ ΑΝΑΒΑΤΉΡΑΣ ΣΚΑΛΟΠΑΤΙΏΝ ΓΙΑ ΑΝΘΡΏΠΟΥΣ



INSTRUCTION MANUAL

Ελληνικά

SANO makes life easier.

**ΕΙΣΑΓΩΓΗ** ..... **3**

**1 ΓΕΝΙΚΕΣ ΟΔΗΓΙΕΣ ΑΣΦΑΛΕΙΑΣ** ..... **3**

**2 2 ΠΕΡΙΓΡΑΦΗ / ΤΕΧΝΙΚΑ ΔΕΔΟΜΕΝΑ** ..... **7**

2.1 ΜΟΝΤΕΛΟ PT-S ΜΕ ΕΝΣΩΜΑΤΩΜΕΝΟ ΚΑΘΙΣΜΑ ..... 7
2.2 ΜΟΝΤΕΛΟ PT-OUTDOOR ΜΕ ΕΝΣΩΜΑΤΩΜΕΝΟ ΚΑΘΙΣΜΑ ..... 10
2.3 ΜΟΝΤΕΛΟ PT-UNIVERSAL ΓΙΑ ΜΕΓΑΛΗ ΓΚΑΜΑ ΑΝΑΠΗΡΙΚΩΝ ΑΜΑΞΙΔΙΩΝ ..... 11
2.4 ΜΟΝΤΕΛΟ PT-FOLD ..... 13
2.5 ΜΟΝΤΕΛΟ PT-PLUS (ΣΥΝ ΑΝΑΠΗΡΙΚΟ ΑΜΑΞΙΔΙΟ) ..... 15
2.6 ΜΟΝΤΕΛΟ PT-ADAPT ..... 17
2.7 ΤΕΧΝΙΚΑ ΔΕΔΟΜΕΝΑ ΠΟΥ ΙΣΧΥΟΥΝ ΓΙΑ ΟΛΑ ΤΑ ΜΟΝΤΕΛΑ ..... 19
2.8 ΤΕΧΝΙΚΑ ΔΕΔΟΜΕΝΑ ΓΙΑ ΜΠΑΤΑΡΙΑ ..... 21
2.9 ΟΝΟΜΑΤΑ ΚΥΡΙΩΝ ΕΞΑΡΤΗΜΑΤΩΝ ..... 21

**3 ΧΑΡΑΚΤΗΡΙΣΤΙΚΑ ΕΛΕΓΧΟΥ** ..... **24**

3.1 ΣΥΣΤΟΙΧΙΑ ΕΛΕΓΧΟΥ ΣΤΟ ΠΑΝΩ ΑΚΡΟ ΤΗΣ ΣΤΗΛΗΣ ΜΟΝΑΔΑΣ ΛΑΒΗΣ ..... 24
3.2 ΔΙΑΚΟΠΤΗΣ ΠΑΝΩ/ΚΑΤΩ ΑΡΙΣΤΕΡΑ ΚΑΙ ΔΕΞΙΑ ΣΤΗ ΛΑΒΗ ..... 25
3.3 ΠΑΞΙΜΑΔΙ ΣΥΣΦΙΞΗΣ ΣΤΗ ΡΥΘΜΙΖΟΜΕΝΗ ΛΑΒΗ ..... 26

**4 ΠΡΟΕΤΟΙΜΑΣΙΕΣ ΠΟΥ ΠΡΕΠΕΙ ΝΑ ΓΙΝΟΥΝ ΠΡΙΝ ΞΕΚΙΝΗΣΕΤΕ** ..... **26**

4.1 ΜΟΝΑΔΑ ΑΝΑΒΑΤΟΡΙΟΥ, ΜΠΑΤΑΡΙΑ ΚΑΙ ΜΟΝΑΔΑ ΛΑΒΗΣ ..... 27
4.2 ΠΡΟΣΘΕΤΕΣ ΠΡΟΕΤΟΙΜΑΣΙΕΣ (ΑΝΑΛΟΓΑ ΜΕ ΤΟ ΜΟΝΤΕΛΟ) ..... 29
4.3 ΤΟΠΟΘΕΤΗΣΗ ΤΟΥ ΑΝΑΠΗΡΙΚΟΥ ΑΜΑΞΙΔΙΟΥ ΣΤΟ LIFKTAR PT UNIVERSAL ..... 31
4.4 ΑΦΑΙΡΕΣΗ ΑΝΑΠΗΡΙΚΟΥ ΑΜΑΞΙΔΙΟΥ ΑΠΟ ΤΟ LIFTKAR PT UNIVERSAL ..... 34
4.5 ΤΟΠΟΘΕΤΗΣΗ ΑΝΑΠΗΡΙΚΟΥ ΑΜΑΞΙΔΙΟΥ ΣΤΟ LIFTKAR PT-PLUS ΚΑΙ PT-ADAPT ..... 35
4.6 ΑΠΟΣΥΝΔΕΣΗ ΤΩΝ LIFTKAR PT-PLUS ΚΑΙ PT-ADAPT ΑΠΟ ΤΟ ΑΝΑΠΗΡΙΚΟ ΑΜΑΞΙΔΙΟ ..... 37

**5 ΛΕΙΤΟΥΡΓΙΑ ΣΤΑ ΣΚΑΛΙΑ** ..... **38**

5.1 ΓΕΝΙΚΕΣ ΟΔΗΓΙΕΣ ΓΙΑ ΛΕΙΤΟΥΡΓΙΑ ΣΤΑ ΣΚΑΛΙΑ ..... 38
5.2 ΑΝΑΒΑΣΗ ΣΚΑΛΙΩΝ ..... 40
5.3 ΚΑΤΑΒΑΣΗ ΣΚΑΛΙΩΝ ..... 42
5.4 ΛΕΙΤΟΥΡΓΙΑ ΣΕ ΣΠΕΙΡΟΕΙΔΕΙΣ ΣΚΑΛΕΣ ..... 43
5.5 ΣΤΑΘΜΕΥΣΗ ΤΟΥ LIFTKAR PT ΣΤΑ ΣΚΑΛΙΑ ..... 44
5.6 ΙΔΑΝΙΚΗ ΓΩΝΙΑ ΜΕΤΑΦΟΡΑΣ ..... 44
5.7 ΑΝΕΒΑΙΝΟΝΤΑΣ ΚΑΙ ΚΑΤΕΒΑΙΝΟΝΤΑΣ ΑΠΟ ΤΟ ΑΝΑΒΑΤΟΡΙΟ ..... 44

**6 ΛΕΙΤΟΥΡΓΙΑ ΠΑΝΩ ΣΕ ΡΑΜΠΑ** ..... **45**

6.1 ΚΑΤΕΒΑΙΝΟΝΤΑΣ ΜΙΑ ΡΑΜΠΑ ..... 45
6.2 ΑΝΕΒΑΙΝΟΝΤΑΣ ΜΙΑ ΡΑΜΠΑ ..... 45

**7 ΦΟΡΤΙΣΗ ΤΗΣ ΜΠΑΤΑΡΙΑΣ** ..... **45**

7.1 ΜΟΝΑΔΑ ΦΟΡΤΙΣΤΗ ..... 46
7.2 ΦΟΡΗΤΟΣ ΦΟΡΤΙΣΤΗΣ(ΠΡΟΑΙΡΕΤΙΚΟ) ..... 48
7.3 ΣΥΝΔΕΣΗ ΜΟΝΑΔΑΣ ΦΟΡΤΙΣΤΗ ΣΕ ΜΠΑΤΑΡΙΑ ..... 49
7.4 Die CE-Kennzeichnung der Ladegeräte ..... 49

**8 ΦΡΟΝΤΙΔΑ, ΣΥΝΤΗΡΗΣΗ ΚΑΙ ΜΕΤΑΦΟΡΑ** ..... **50**

8.1 ΦΡΟΝΤΊΔΑ, ΣΥΝΤΉΡΗΣΗ, ΜΕΤΑΦΟΡΆ, ΔΙΆΘΕΣΗ, ΕΠΑΝΑΧΡΗΣΙΜΟΠΟΊΗΣΗ/ΔΙΆΘΕΣΗ ..... 50
8.2 ΔΙΑΡΚΕΙΑ ΖΩΗΣ ΠΡΟΪΟΝΤΟΣ ..... 52
8.3 ΜΠΑΤΑΡΙΑ ..... 52
8.4 ΦΡΕΝΑ ΚΑΙ ΕΣΩΤΕΡΙΚΕΣ ΖΑΝΤΕΣ ΤΩΝ ΚΥΡΙΩΝ ΤΡΟΧΩΝ ..... 53
8.5 ΑΝΤΑΛΛΑΚΤΙΚΑ ΚΑΙ ΕΠΙΣΚΕΥΕΣ ..... 53
8.6 ΜΕΤΑΦΟΡΑ / ΑΠΟΡΡΙΨΗ / ΕΠΑΝΑΧΡΗΣΙΜΟΠΟΙΗΣΗ ΚΑΙ ΧΡΗΣΗ ΑΠΟ ΔΕΥΤΕΡΟ ΧΕΡΙ ..... 53

**9 ΑΝΤΙΜΕΤΩΠΙΣΗ ΠΡΟΒΛΗΜΑΤΩΝ** ..... **54**

9.1 ΕΠΙΘΕΩΡΗΣΗ ΑΣΦΑΛΕΙΑΣ ..... 55

**10 ΑΝΑΚΛΗΣΕΙΣ ΚΑΙ ΔΙΟΡΘΩΤΙΚΑ ΜΕΤΡΑ** ..... **55**

**11 ΕΓΓΥΗΣΗ ΚΑΙ ΕΥΘΥΝΗ** ..... **56**

11.1 ΕΓΓΥΗΣΗ / ΕΥΘΥΝΗ ΠΡΟΪΟΝΤΟΣ ..... 56
11.2 ΔΗΛΩΣΗ ΣΥΜΜΟΡΦΩΣΗΣ ..... 57
11.3 ΚΑΤΑΧΩΡΙΣΜΕΝΑ ΔΙΠΛΩΜΑΤΑ ΕΥΡΕΣΙΤΕΧΝΙΑΣ / ΛΑΒΕΤΕ ΥΠΟΨΗ ..... 59

**ΕΠΙΚΟΙΝΩΝΙΑ** ..... **60**

# ΕΙΣΑΓΩΓΗ

## ΣΥΓΧΑΡΗΤΗΡΙΑ!

## ΤΟ LIFTKAR PT ΣΑΣ ΕΙΝΑΙ ΑΣΦΑΛΕΣ ΚΑΙ ΑΞΙΟΠΙΣΤΟ ΑΝΑΒΑΤΟΡΙΟ.
## ΕΧΕΙ ΣΧΕΔΙΑΣΤΕΙ ΓΙΑ ΤΟΝ ΣΥΓΚΕΚΡΙΜΕΝΟ ΣΚΟΠΟ ΝΑ ΜΕΤΑΦΕΡΕΙ ΤΟΥΣ ΧΡΗΣΤΕΣ ΑΝΑΠΗΡΙΚΩΝ ΑΜΑΞΙΔΙΩΝ ΠΑΝΩ ΚΑΙ ΚΑΤΩ ΑΠΟ ΤΑ ΣΚΑΛΙΑ ΜΕ ΤΗ ΒΟΗΘΕΙΑ ΕΝΟΣ ΣΥΝΟΔΟΥ ΓΙΑ ΝΑ ΧΕΙΡΙΣΤΕΙ ΤΟ ΑΝΑΒΑΤΟΡΙΟ.

Το Liftkar PT είναι ένας κινητό αναβατόριο, που σημαίνει ότι μπορείτε να το πάρετε μαζί σας για να το χρησιμοποιήσετε σε οποιαδήποτε σκαλιά. Ως αποτέλεσμα, το Liftkar σας δίνει περισσότερη ελευθερία. Ταυτόχρονα, οι βοηθοί δεν χρειάζεται πλέον να καταπονούν την πλάτη τους στα σκαλιά.
Η απελευθέρωση ενός μοχλού που είναι εύκολα προσβάσιμος χωρίς να χρειάζεται ο χειριστής να σκύψει, επιτρέπει στο Liftkar PT να αποσυναρμολογηθεί σε 3 εύχρηστα εξαρτήματα: τη μονάδα αναβατορίου (15 κιλά) και την μπαταρία και τη μονάδα λαβής (4 κιλά η καθεμία). Όλα τα εξαρτήματα αποθηκεύονται εύκολα επειδή είναι ελαφριά και συμπαγή.
Στις σκάλες, το Liftkar PT είναι εξαιρετικά ομαλό στη λειτουργία και ασφαλές στον χειρισμό. Ως πάροχος υπηρεσιών κινητικότητας, συνεργάτης, συγγενής ή φίλος, η Sano σας εύχεται ό,τι καλύτερο στη χρήση αυτού του αναβατορίου. Ελπίζουμε ότι αυτό το εγχειρίδιο οδηγιών θα σας φανεί χρήσιμο για να μάθετε πώς να χειρίζεστε το Liftkar PT.
Για να σας ενημερώσουμε σχετικά με νέα προϊόντα καθώς και τεχνικές αλλαγές (π.χ. επιλογές, αξεσουάρ) σας ζητάμε να καταχωρήσετε το προϊόν σας ηλεκτρονικά.

https://www.sano-stairclimbers.com/product-registration

**ΛΑΒΕΤΕ ΥΠΟΨΗ**
ΤΟ ΕΓΧΕΙΡΙΔΙΟ ΟΔΗΓΙΩΝ ΔΕΝ ΑΝΤΙΚΑΘΙΣΤΑ ΤΗΝ ΥΠΟΧΡΕΩΤΙΚΗ ΕΚΠΑΙΔΕΥΣΗ ΠΟΥ ΠΑΡΕΧΕΤΑΙ ΑΠΟ ΕΞΟΥΣΙΟΔΟΤΗΜΕΝΟ ΕΙΔΙΚΟ.

# 1 ΓΕΝΙΚΕΣ ΟΔΗΓΙΕΣ ΑΣΦΑΛΕΙΑΣ

**ΛΑΒΕΤΕ ΥΠΟΨΗ**
Πληροφορίες κατασκευαστή

**ΠΡΟΣΟΧΗ - ΠΙΘΑΝΟΣ ΕΠΙΚΕΙΜΕΝΟΣ ΚΙΝΔΥΝΟΣ Ή ΕΠΙΒΛΑΒΗΣ ΚΑΤΑΣΤΑΣΗ**

Εάν δεν αποφευχθεί, μπορεί να προκληθεί ελαφρύς σωματικός τραυματισμός ή υλικές ζημιές.

**ΠΡΟΕΙΔΟΠΟΙΗΣΗ – ΠΙΘΑΝΟΣ ΕΠΙΚΕΙΜΕΝΟΣ ΚΙΝΔΥΝΟΣ**

Εάν δεν αποφευχθεί, μπορεί να προκληθεί θάνατος ή σοβαρός σωματικός τραυματισμός!

**ΚΙΝΔΥΝΟΣ – ΑΜΕΣΗ ΑΠΕΙΛΗ ΚΙΝΔΥΝΟΥ**

Αν δεν αποφευχθεί, το αποτέλεσμα είναι θάνατος και σοβαρός σωματικός τραυματισμός!

**ΛΑΒΕΤΕ ΥΠΟΨΗ**

1. Διαβάστε προσεκτικά αυτό το εγχειρίδιο οδηγιών. Ακολουθήστε όλες τις οδηγίες σε αυτό το εγχειρίδιο και λάβετε υπόψη τα προειδοποιητικά σήματα και τα εικονογράμματα στη μονάδα. Η ανάβαση σκαλιών αποτελεί από μόνης της κίνδυνο και η μη συμμόρφωση με αυτές τις οδηγίες μπορεί να προκαλέσει ατυχήματα.
2. Το αναβατόριο επιτρέπεται να χρησιμοποιείται μόνο για τον σκοπό για τον οποίο έχει σχεδιαστεί – τη μεταφορά ατόμων στα σκαλιά.
3. Ο χειρισμός του Liftkar PT επιτρέπεται μόνο από άτομα που
έχουν αποδείξεις ότι έχουν εκπαιδευτεί στο πώς να χειρίζονται το αναβατόριο, που μπορούν να περπατήσουν προς τα πάνω και προς τα πίσω
είναι τόσο διανοητικά όσο και σωματικά υγιείς
και μπορούν να διατηρήσουν την ισορροπία χωρίς μεγάλη σωματική καταπόνηση.
4. Ο χειρισμός του LIFTKAR PT δεν πρέπει να γίνεται από
άτομα κάτω των 16 ετών
άτομα υπό την επήρεια αλκοόλ, ναρκωτικών ή φαρμάκων, έγκυες
Τα παιδιά δεν επιτρέπεται γενικά να χρησιμοποιούν τα μοντέλα LIFTKAR PT.
5. Εάν συμβεί ατύχημα με το αναβατόριο, θα πρέπει να το αναφέρετε αμέσως στον ειδικό σας αντιπρόσωπο (εγρήγορση!).
6. Η βέλτιστη γωνία οδήγησης είναι ειδικά εκπαιδευμένη κατά την εκπαίδευση του χρήστη. Αυτό εξαρτάται από διάφορους παράγοντες, όπως το βάρος και το μέγεθος του ατόμου που θα μεταφερθεί, τον τύπο του αναπηρικού αμαξιδίου, κ.λπ. Το μέγεθος του χειριστή επηρεάζει επίσης τη βέλτιστη γωνία οδήγησης.
Συνήθως, η βέλτιστη γωνία οδήγησης επιτυγχάνεται όταν το LIFTKAR PT βρίσκεται σε ισορροπία.

**ΠΡΟΣΟΧΗ**

1. Μη χρησιμοποιείτε το Liftkar PT με επιβάτη αν δεν έχετε εξασκηθεί στην τέλεια λειτουργία του χωρίς ωφέλιμο φορτίο. Στη συνέχεια, δοκιμάστε να το χειριστείτε ξανά με κάποιον όσο το δυνατόν πιο ελαφρύ που δεν είναι ανάπηρος. Ο δοκιμαστικός επιβάτης θα πρέπει να κρατιέται από μια κουπαστή ή ένα δεύτερο άτομο κατά τη διάρκεια της ανάβασης.
2. Να ξεκινάτε πάντα χρησιμοποιώντας πρώτα τη χαμηλότερη ταχύτητα (ρύθμιση 1). Μην αλλάζετε από τη λειτουργία ενός σκαλιού στη συνεχή λειτουργία.
3. Ποτέ μην πιάνετε τον μηχανισμό μεταφοράς με τα χέρια σας ενώ η μπαταρία είναι συνδεδεμένη. (Κίνδυνος εμπλοκής/σύνθλιψης).

4. Κατά τη μεταφορά του ίδιου του Liftkar PT, η Sano συνιστά να ξεβιδώσετε τη βίδα του μοχλού (παραμένει στη λαβή, επομένως δεν υπάρχει κίνδυνος να τη χάσετε) και να αποσυνδέσετε το αναβατόριο. Αυτό θα αποτρέψει την ακούσια ενεργοποίησή του και με αυτήν τη μορφή το Liftkar PT είναι ευκολότερο στη μεταφορά.
5. Το Liftkar PT παρέχεται με μια ισχυρή, αντικαταστάσιμη μπαταρία 5 Ah / 24 Volt, η οποία θα πρέπει πάντα να είναι πλήρως φορτισμένη πριν χρησιμοποιήσετε το αναβατόριο. Εάν, για οποιονδήποτε λόγο, η μπαταρία εξαντληθεί κατά τη λειτουργία στα σκαλιά, μετακινήστε το αναβατόριο προς τα κάτω στα σκαλιά και αντικαταστήστε ή επαναφορτίστε την μπαταρία. Είναι πάντα δυνατή η κατάβαση τουλάχιστον μίας ομάδας σκαλιών, ακόμα και με άδεια μπαταρία. Το πρώτο σημάδι της εξάντλησης της μπαταρίας υποδεικνύεται από την απόδοση του αναβατορίου. Το Liftkar PT γίνεται πιο αργό και φαίνεται να δυσκολεύεται.
Οι άπειροι χειριστές προειδοποιούνται από την οθόνη LED: εάν η μπαταρία χρειάζεται επαναφόρτιση, η οθόνη LED αρχίζει να αναβοσβήνει, κάνοντας εναλλαγή από κόκκινο σε πράσινο και σας ειδοποιεί ένα διακοπτόμενο ακουστικό προειδοποιητικό σήμα.
6. Οι ακόλουθοι κανόνες ισχύουν σχετικά με τις συνθήκες περιβάλλοντος για την αποθήκευση και τη λειτουργία του αναβατορίου LIFTKAR: αποφύγετε την έκθεση του αναβατορίου σε υψηλές θερμοκρασίες (πάνω από 40 °C), όπως άμεσο ηλιακό φως ή υψηλή υγρασία αέρα (πάνω από 70%) ως συνέπεια χρήσης σε χώρο σάουνας ή στη βροχή, ή κάτι παρόμοιο, λόγω του κινδύνου πρόκλησης ζημιάς στο αναβατόριο ως αποτέλεσμα υπερθέρμανσης. Ομοίως, αποφύγετε την έκθεση του αναβατορίου σε πολύ χαμηλές θερμοκρασίες κάτω από 5 °C.

**ΠΡΟΕΙΔΟΠΟΙΗΣΗ**

1. Κλείνετε πάντα τη ζώνη ασφαλείας ενώ το αναβατόριο βρίσκεται σε λειτουργία, ανεξάρτητα από το αν μεταφέρεται άτομο ή όχι. Σε καμία περίπτωση δεν πρέπει να κρέμεται δεξιά ή αριστερά. Κίνδυνος εμπλοκής των τροχών – κίνδυνος πτώσης. Κίνδυνος πρόκλησης ζημιάς στο αναβατόριο.
2. Για τη μεταφορά ατόμων με τη χρήση αναβατορίων Liftkar, χρησιμοποιείτε μόνο αναπηρικά αμαξίδια εφοδιασμένα με ζώνη ασφαλείας ή άλλο σύστημα συγκράτησης προσωπικού.
3. Είναι σημαντικό οι επιβάτες που δεν μπορούν να καθίσουν ανεξάρτητα να είναι δεμένοι με ιμάντες.
4. Μη χρησιμοποιείτε το αναβατόριο αν προκύψουν ασυνήθιστοι θόρυβοι και/ή κραδασμοί ενώ το αναβατόριο Liftkar βρίσκεται σε λειτουργία. Ανακαλέστε τη χρήση του αναβατορίου και ζητήστε την επιθεώρησή του από εξουσιοδοτημένο ειδικό.

**ΚΙΝΔΥΝΟΣ**

1. Μη χρησιμοποιείτε ποτέ το Liftkar PT σε επιφάνειες που είναι υγρές, ολισθηρές, γυαλισμένες ή κερωμένες, λείες, παγωμένες ή γενικά που δεν παρέχουν στον χειριστή επαρκή ευστάθεια και βλάπτουν την απόδοση πέδησης των φρένων στους τροχούς μεταφοράς. Οι τάπητες και τα χαλιά μπορεί επίσης να αποτελούν κίνδυνο.
2. Σε καμία περίπτωση δεν μπορείτε να αφήσετε τη λαβή ενώ χειρίζεστε το αναβατόριο στα σκαλιά (κίνδυνος πτώσης!).
3. Βεβαιωθείτε ότι κανείς δεν βρίσκεται κάτω από το Liftkar PT ενώ βρίσκεται σε λειτουργία στα σκαλιά (κίνδυνος σύγκρουσης!).
4. Να χρησιμοποιείτε πάντα ζώνη ασφαλείας όταν μεταφέρετε άτομα με αναβατόρια LIFTKAR. (Κίνδυνος τραυματισμού λόγω ανατροπής)
5. Βεβαιωθείτε ότι φοράτε πάντα κλειστά, αντιολισθητικά παπούτσια όταν χειρίζεστε το Liftkar PT (κίνδυνος πτώσης!).
6. Η χρήση του αναβατορίου σε αντιεκρηκτικούς χώρους απαγορεύεται χωρίς εξαίρεση.
7 Όταν κατεβαίνετε σκάλες, οδηγείτε πάντα το Liftkar PT στην μπροστινή άκρη του σκαλοπατιού, πριν το τμήμα ανύψωσης με τους τροχούς στήριξης επεκταθεί ξανά. (Κίνδυνος πτώσης!)

**ΗΜΕΡΟΜΗΝΊΑ ΚΑΤΑΣΚΕΥΉΣ**
Ημερομηνία κατασκευής

**ΚΑΤΑΣΚΕΥΑΣΤΉΣ**
Κατασκευαστής

**ΑΠΟΘΗΚΕΎΣΤΕ ΣΕ ΞΗΡΌ ΜΈΡΟΣ**
Αποθηκεύστε σε ξηρό μέρος

**ΠΕΡΙΟΧΉ ΕΦΑΡΜΟΓΉΣ 5 º C BIS 40 º C**
Περιοχή εφαρμογής 5 º C till 40 º C (41 º F till 104 º F)

**ΑΚΟΛΟΥΘΉΣΤΕ ΤΙΣ ΟΔΗΓΊΕΣ ΧΡΉΣΗΣ**
Ακολουθήστε τις οδηγίες χρήσης

**ΜΟΝΑΔΙΚΉ ΤΑΥΤΟΠΟΊΗΣΗ ΠΡΟΪΌΝΤΟΣ**
Μοναδική ταυτοποίηση προϊόντος

**ΙΑΤΡΙΚΉ ΣΥΣΚΕΥΉ**
Ιατρική συσκευή

**SERBISCHE CE-KENNZEICHEN**
Σερβικό σήμα CE

**ΗΛΕΚΤΡΟΝΙΚΆ ΑΠΌΒΛΗΤΑ**
Ηλεκτρονικά απόβλητα

**CE-KENNZEICHNUNG**
Σήμανση CE

SN **ΣΕΙΡΙΑΚΌΣ ΑΡΙΘΜΌΣ**
Σειριακός αριθμός

# 2 2 ΠΕΡΙΓΡΑΦΗ / ΤΕΧΝΙΚΑ ΔΕΔΟΜΕΝΑ

## 2.1 ΜΟΝΤΕΛΟ PT-S ΜΕ ΕΝΣΩΜΑΤΩΜΕΝΟ ΚΑΘΙΣΜΑ

Καρέκλα μεταφοράς για ανάβαση σκαλιών με ρυθμιζόμενη πλάτη και υποβραχιόνια προσαρτημένα στη μονάδα λαβής. Η μονάδα λαβής, η μπαταρία και η μονάδα αναβατορίου μπορούν να αποσυναρμολογηθούν γρήγορα, ελευθερώνοντας μια βίδα μοχλού (παραμένει στη λαβή, επομένως δεν υπάρχει κίνδυνος απώλειας). Το κάθισμα αναδιπλώνεται για εξοικονόμηση χώρου. Διατίθενται δύο εκδόσεις για βάρος επιβάτη 130 κιλών και 160 κιλών.
Ιδιαίτερα κατάλληλο για πολύ απότομες και στενές σπειροειδείς σκάλες επειδή υπάρχει άφθονο διάκενο με τη συμπαγή σχεδίαση καθίσματος και κύριων τροχών διαμέτρου μόλις 200 mm.
LIFTKAR PT S 130 Αρ. προϊόντος 045 723
LIFTKAR PT S 160.....Αρ. προϊόντος 045 724



(Συσκευή με αξεσουάρ)

**ΚΙΝΔΥΝΟΣ**
Να χρησιμοποιείτε πάντα τη ζώνη ασφαλείας όταν μεταφέρετε άτομα με αναβατόρια Liftkar.

## 2.1.1 2.1.1 ΤΕΧΝΙΚΑ ΔΕΔΟΜΕΝΑ ΓΙΑ ΤΟ ΜΟΝΤΕΛΟ PT-S

- 1. Ωφέλιμο φορτίο ασφαλείας (βάρος επιβάτη): 130 κιλά (PT S 130) / 160 κιλά (PT S 160)
- Διάμετρος τροχού: 200 mm
- Μετατρόχιο (έξω): 297 mm
- Βάρος (σύνολο): 30,5 κιλά
- Βάρος (μονάδα αναβατορίου + κάθισμα): 18,5 κιλά
- Συνολικό ύψος: 1130 mm
- Συνολικό πλάτος: 505 mm (συμπεριλαμβανομένων των υποβραχιόνιων)
- Συνολικό μήκος: 675 mm (600 mm με κάθισμα και υποβραχιόνια διπλωμένα)

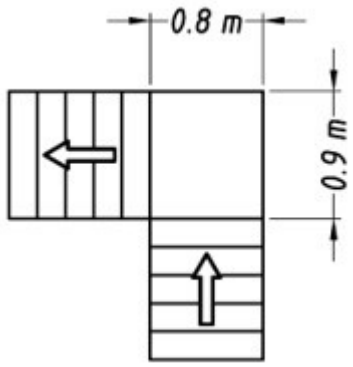

Απαιτήσεις χώρου στις προσγειώσεις

## 2.1.2 ΕΥΡΟΣ ΠΑΡΟΧΗΣ ΓΙΑ ΤΟ ΜΟΝΤΕΛΟ PT-S

Κατά την παράδοση το κουτί πρέπει να περιέχει τα ακόλουθα εξαρτήματα:

- Αναβατόριο
- Μονάδα λαβής συμπεριλαμβανομένου του καθίσματος, της πλάτης και των αναδιπλούμενων υποβραχιόνιων
- Μπαταρία
- Φορτιστής
- Εγχειρίδιο οδηγιών

Εάν λείπει ή έχει υποστεί βλάβη ένα από αυτά τα εξαρτήματα, επικοινωνήστε με τον αντιπρόσωπο που προμήθευσε το αναβατόριο.

## 2.1.3 ΣΤΕΡΕΩΣΗ ΤΟΥ ΥΠΟΠΟΔΙΟΥ (ΠΡΟΑΙΡΕΤΙΚΟ) ΣΕ ΕΝΑ LIFTKAR PT-S

Για να στερεώσετε το υποπόδιο, γαντζώστε το στην πίσω εγκάρσια διαδοκίδα από πάνω.







Το υποπόδιο μπορεί να ρυθμιστεί σε τρία διαφορετικά ύψη για να ταιριάζει με το μήκος του κάτω ποδιού κάθε χρήστη. Για να το κάνετε αυτό, τραβήξτε προς τα έξω τα κομβία αριστερά και δεξιά του υποπόδιου και, στη συνέχεια, μετακινήστε το υποπόδιο στο απαιτούμενο ύψος/θέση. Σπρώξτε τα κομβία πίσω στη θέση τους για να στερεώσετε το υποπόδιο στο καθορισμένο ύψος.



## 2.2 ΜΟΝΤΕΛΟ PT-OUTDOOR ΜΕ ΕΝΣΩΜΑΤΩΜΕΝΟ ΚΑΘΙΣΜΑ

Καρέκλα μεταφοράς για ανάβαση σκάλας όπως το PT-S (βλ. κεφάλαιο 2.1), αλλά με τροχούς διαμέτρου 260 mm και μετατρόχιου 430 mm. Στιβαροί τροχοί αυτόματων φρένων άκρων σκαλιών διαμέτρου 100 mm εντός των κύριων τροχών. Κινείται αθόρυβα, αντιμετωπίζει σκαλιά με ύψος έως 25 mm. Με τους τροχούς αυτόματων φρένων σκαλιών που βρίσκονται στο εσωτερικό δεν υπάρχει κίνδυνος σύγκρουσης με τα πλαίσια θυρών και αποφεύγεται η ζημιά.



Χάρη στους κύριους τροχούς με τη μεγάλη διάμετρο, αυτή η μονάδα λειτουργεί πολύ καλά σε εξωτερικούς χώρους σε ανώμαλο έδαφος. Επιπλέον σταθερότητα στις πλαγιές παρέχεται από το πλατύτερο μετατρόχιο.

**LIFTKAR PT Outdoor 120** **Αρ. προϊόντος 045 725**

**LIFTKAR PT Outdoor 150** **Αρ. προϊόντος 045 726**

**ΚΙΝΔΥΝΟΣ**
Να χρησιμοποιείτε πάντα τη ζώνη ασφαλείας όταν μεταφέρετε άτομα με αναβατόρια Liftkar.

### 2.2.1 ΤΕΧΝΙΚΑ ΔΕΔΟΜΕΝΑ ΓΙΑ ΤΟ ΜΟΝΤΕΛΟ PT-OUTDOOR

- **Ωφέλιμο φορτίο ασφαλείας (βάρος επιβάτη): 120 κιλά (PT Outdoor 120) / 150 κιλά (PT Outdoor 150)**
- **Διάμετρος τροχού: 260 mm**
- **Μετατρόχιο (έξω): 430 mm**
- **Βάρος (σύνολο): 34,3 κιλά**
- **Βάρος (μονάδα ανύψωσης + κάθισμα): 22,3 kg**
- **Συνολικό ύψος: 1130 mm**
- **Συνολικό πλάτος: 505 mm (συμπεριλαμβανομένων των υποβραχιόνιων)**
- **Συνολικό μήκος: 675 mm (600 mm με κάθισμα και υποβραχιόνια διπλωμένα)**

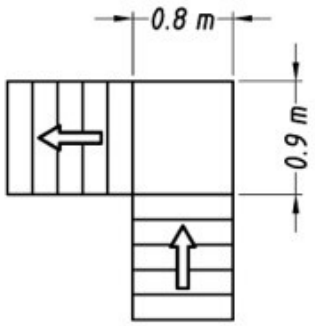


Απαιτήσεις χώρου στις προσγειώσεις

### 2.2.2 ΕΥΡΟΣ ΠΑΡΟΧΗΣ ΓΙΑ ΤΟ ΜΟΝΤΕΛΟ PT OUTDOOR

Κατά την παράδοση το κουτί πρέπει να περιέχει τα ακόλουθα εξαρτήματα:

- Μονάδα ανύψωσης με μεγάλους τροχούς (διάμετρος 260 mm)
- Μονάδα λαβής συμπεριλαμβανομένου του καθίσματος, της πλάτης και των αναδιπλούμενων υποβραχιόνιων
- Μπαταρία
- Φορτιστής
- Εγχειρίδιο οδηγιών

Εάν λείπει ή έχει υποστεί βλάβη ένα από αυτά τα εξαρτήματα, επικοινωνήστε με τον αντιπρόσωπο που προμήθευσε το αναβατόριο.

## 2.3 ΜΟΝΤΕΛΟ PT-UNIVERSAL ΓΙΑ ΜΕΓΑΛΗ ΓΚΑΜΑ ΑΝΑΠΗΡΙΚΩΝ ΑΜΑΞΙΔΙΩΝ



Αυτό το μοντέλο σάς δίνει τη δυνατότητα να μεταφέρετε οποιοδήποτε αναπηρικό αμαξίδιο (συμπεριλαμβανομένων των αθλητικών αναπηρικών αμαξιδίων) στον επάνω όροφο χωρίς καμία τροποποίηση στο αναπηρικό αμαξίδιο, πλήρες, χωρίς να αφαιρέσετε τους τροχούς του. Διαθέτει αναδιπλούμενες πλατφόρμες και στις δύο πλευρές για τη στήριξη των τροχών του αναπηρικού αμαξιδίου και έναν πρακτικό, εύχρηστο ρυθμιζόμενο μηχανισμό συγκράτησης που στερεώνει την πλάτη στη θέση του (μέγιστο πλάτος 495 mm). Κατάλληλο για κάθε τυποποιημένη μάρκα αναπηρικού αμαξιδίου μεταφοράς και αυτοκινούμενου αναπηρικού αμαξιδίου. Ένα πλεονέκτημα εδώ είναι ότι οι τροχοί του αναπηρικού αμαξιδίου δεν χρειάζεται να αφαιρεθούν. Κατάλληλο για επαγγελματίες παρόχους υπηρεσιών κινητικότητας και ιδιώτες χρήστες. Καταλαμβάνει λίγο περισσότερο χώρο στη σκάλα από τα άλλα μοντέλα. Η φόρτωση και η εκφόρτωση του αναπηρικού αμαξιδίου διαρκεί λιγότερο από ένα λεπτό σε κάθε τέλος του ταξιδιού. Αυτό το μοντέλο είναι επίσης πολύ κατάλληλο για τη μεταφορά παιδικών αναπηρικών αμαξιδίων.

LIFTKAR PT Universal 130 Αρ. προϊόντος 045 727
LIFTKAR PT Universal 160.....Αρ. προϊόντος 045 728

**ΣΗΜΕΙΩΣΗ**

Σε ορισμένα αναπηρικά αμαξίδια μπορεί να χρειαστεί να σηκώσετε ή να αφαιρέσετε τυχόν διατάξεις προστασίας από ανατροπή. Εάν οι διατάξεις προστασίας από ανατροπή είναι σταθερές, τότε θα πρέπει να τροποποιηθούν στον αφαιρούμενο ή αναδιπλούμενο τύπο

**ΚΙΝΔΥΝΟΣ**

Για τη μεταφορά ατόμων με τη χρήση αναβατορίων LIFTKAR PT, χρησιμοποιείτε μόνο αναπηρικά αμαξίδια εφοδιασμένα με ζώνη ασφαλείας ή άλλο σύστημα συγκράτησης προσωπικού!

Προαιρετικό μια ζώνη συγκράτησης διατίθεται ως αξεσουάρ.

**ΣΗΜΕΙΩΣΗ**

Λάβετε υπόψη το μέγιστο φορτίο του αναπηρικού αμαξιδίου!

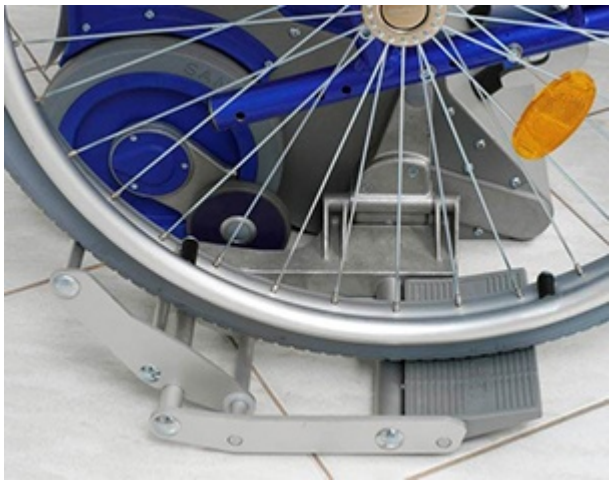



## 2.3.1 ΤΕΧΝΙΚΑ ΔΕΔΟΜΕΝΑ ΓΙΑ ΤΟ PT-UNIVERSAL

- **Ασφαλές ωφέλιμο φορτίο (συμπεριλαμβανομένου του αναπηρικού αμαξιδίου): 130 κιλά (PT Universal 130) / 160 κιλά (PT Universal 160)**
- **Μέγιστο πλάτος πλάτης: 495 mm**
- **Μέγιστο μετατρόχιο αναπηρικού αμαξιδίου: 730 mm (μετρημένο στο εξωτερικό των τροχών)**
- **Διάμετρος τροχού: 200 mm**
- **Μετατρόχιο (έξω): 297 mm**
- **Βάρος (σύνολο): 27,6 κιλά**
- **Βάρος (μονάδα αναβατορίου): 16,7 κιλά (συμπεριλαμβανομένων των πλευρικών πλατφορμών)**
- **Συνολικό ύψος: 1130 mm**
- **Συνολικό πλάτος: 760 mm (με πλευρικές πλατφόρμες προς τα κάτω), 395 mm (με πλευρικές πλατφόρμες προς τα πάνω), 482 mm (μονάδα λαβής)**
- **Συνολικό μήκος: 385 mm**

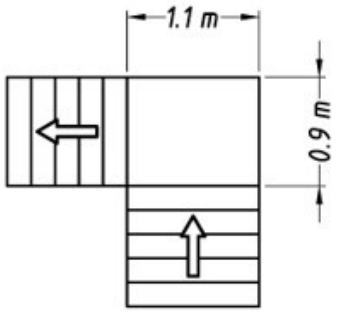


Απαιτήσεις χώρου στις προσγειώσεις

### 2.3.2 ΕΥΡΟΣ ΠΑΡΟΧΗΣ ΓΙΑ ΤΟ ΜΟΝΤΕΛΟ PT-UNIVERSAL

Κατά την παράδοση το κουτί πρέπει να περιέχει τα ακόλουθα εξαρτήματα:

- Μονάδα αναβατορίου με αναδιπλούμενες πλευρικές πλατφόρμες
- Μονάδα λαβής με σφιγκτήρα πλάτης
- Μπαταρία
- Φορτιστής
- Εγχειρίδιο οδηγιών

Εάν λείπει ή έχει υποστεί βλάβη ένα από αυτά τα εξαρτήματα, επικοινωνήστε με τον αντιπρόσωπο που προμήθευσε το αναβατόριο.

---

## 2.4 ΜΟΝΤΕΛΟ PT-FOLD

Αυτή είναι η απλούστερη λύση για τη μεταφορά ασθενών. Με τροχούς διαμέτρου 200 mm και μετατρόχιο μόλις 297 mm, το PT-Fold είναι ιδανικό για πολύ απότομες και στενές σπειροειδείς σκάλες.
Το κάλυμμα του καθίσματος που πλένεται μπορεί να σκουπιστεί και να αφαιρεθεί με το απλό άνοιγμα ενός φερμουάρ. Όταν δεν χρησιμοποιείτε το Liftkar PT, μπορείτε απλά να το διπλώσετε! Εξοικονομεί χώρο στην εργασία και στον δρόμο.

LIFTKAR PT Fold 130 Αρ. προϊόντος 045 731
LIFTKAR PT Fold 160.....Αρ. προϊόντος 045 732









---

**ΚΙΝΔΥΝΟΣ**
Να χρησιμοποιείτε πάντα τη ζώνη ασφαλείας όταν μεταφέρετε άτομα με αναβατόρια Liftkar.

## 2.4.1 ΤΕΧΝΙΚΑ ΔΕΔΟΜΕΝΑ ΓΙΑ ΤΟ ΜΟΝΤΕΛΟ PT- FOLD

- **Ωφέλιμο φορτίο ασφαλείας (βάρος επιβάτη): 130 κιλά (PT Fold 130) / 160 κιλά (PT Fold 160)**
- **Διάμετρος τροχού: 200 mm**
- **Μετατρόχιο (έξω): 297 mm**
- **Συνολικό βάρος: 28 κιλά**
- **Ύψος: 1130 mm**
- **Πλάτος: 430 mm (κάθισμα), 482 mm (μονάδα λαβής)**
- **Βάθος: 660 mm (405 mm με το κάθισμα αναδιπλωμένο προς τα πάνω)**

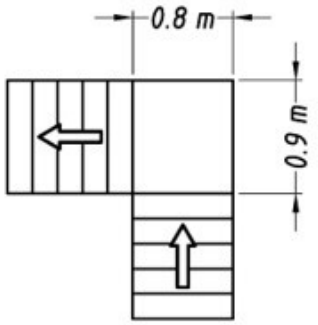

Απαιτήσεις χώρου στις προσγειώσεις

## 2.4.2 ΕΥΡΟΣ ΠΑΡΟΧΗΣ ΓΙΑ ΤΟ ΜΟΝΤΕΛΟ PT-FOLD

Κατά την παράδοση το κουτί πρέπει να περιέχει τα ακόλουθα εξαρτήματα:

- Πλήρες αναβατόριο (αποτελούμενο από μονάδα αναβατορίου, μπαταρία, μονάδα λαβής και αναδιπλούμενο κάθισμα)
- Φορτιστής
- Εγχειρίδιο οδηγιών

Εάν λείπει ή έχει υποστεί βλάβη ένα από αυτά τα εξαρτήματα, επικοινωνήστε με τον αντιπρόσωπο που προμήθευσε το αναβατόριο.

# 2.5 ΜΟΝΤΕΛΟ PT-PLUS (ΣΥΝ ΑΝΑΠΗΡΙΚΟ ΑΜΑΞΙΔΙΟ)

Αναβατόριο και αναπηρικό αμαξίδιο υψηλής ποιότητας (αυτοκινούμενο) με ενσωματωμένο προσαρμογέα. Το αναβατόριο μπορεί να στερεωθεί και να αποσυνδεθεί. Μπορεί να χρησιμοποιηθεί στο επίπεδο ως κανονικό αναπηρικό αμαξίδιο, ακόμη και με τη μονάδα αναβατορίου ακόμα συνδεδεμένη. Για να ανεβείτε τα σκαλιά, οι τροχοί του αναπηρικού αμαξιδίου, οι οποίοι διαθέτουν άξονες υποδοχής, μετακινούνται σε υψηλότερη θέση (βλ. φωτογραφία στα δεξιά). Ως αποτέλεσμα, υπάρχει επαρκές διάκενο για την ανάβαση των σκαλιών και οι τροχοί παραμένουν μαζί με το αναπηρικό αμαξίδιο. Το ίδιο το αναπηρικό αμαξίδιο είναι πολύ σταθερό και ωστόσο μπορεί εύκολα να διπλωθεί συμπαγώς.



Διαθέτει:

- Αφαιρούμενα στηρίγματα ποδιών με πλάκες ποδιών που ρυθμίζονται σε ύψος και γωνία.
- Αποσπώμενα αναδιπλούμενα υποβραχιόνια
- Μαξιλαράκι καθίσματος πλάτους 457 mm και βάθους 430 mm

**LIFTKAR PT Plus 125** **Αρ. προϊόντος 045 729**





**ΚΙΝΔΥΝΟΣ**

Για τη μεταφορά ατόμων με τη χρήση αναβατορίων LIFTKAR PT, χρησιμοποιείτε μόνο αναπηρικά αμαξίδια εφοδιασμένα με ζώνη ασφαλείας ή άλλο σύστημα συγκράτησης προσωπικού! Προαιρετικό μια ζώνη συγκράτησης διατίθεται ως αξεσουάρ.

## 2.5.1 ΤΕΧΝΙΚΑ ΔΕΔΟΜΕΝΑ ΓΙΑ ΜΟΝΤΕΛΟ PT- PLUS

- **Ασφαλές ωφέλιμο φορτίο (βάρος επιβάτη): 125 κιλά**
- **Διάμετρος τροχών: 200 mm**
- **Μετατρόχιο (έξω): 297 mm**
- **Βάρος (σύνολο): 23,5 κιλά**
- **Βάρος (μονάδα αναβατορίου): 14 κιλά**
- **Συνολικό ύψος: 1130 mm**
- **Συνολικό πλάτος: 430 mm (χωρίς αναπηρικό αμαξίδιο)**
- **Συνολικό μήκος: 385 mm (χωρίς αναπηρικό αμαξίδιο)**

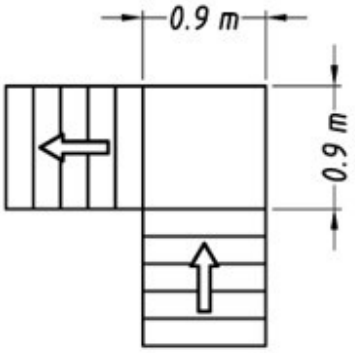

Απαιτήσεις χώρου στις προσγειώσεις

**Αναπηρικό αμαξίδιο**:

- **Πλάτος καθίσματος: 450 mm**
- **Διάμετρος τροχών : 610 mm**
- **Βάρος αναπηρικού αμαξιδίου: 18 κιλά**

## 2.5.2 ΕΥΡΟΣ ΠΑΡΟΧΗΣ ΓΙΑ ΤΟ ΜΟΝΤΕΛΟ PT-PLUS

Κατά την παράδοση το κουτί πρέπει να περιέχει τα ακόλουθα εξαρτήματα:

- Αναβατόριο
- Αναπηρικό αμαξίδιο WTB συμπεριλαμβανομένων προσαρμογέων
- Μονάδα λαβής
- Μπαταρία
- Φορτιστής
- Εγχειρίδιο οδηγιών

Εάν λείπει ή έχει υποστεί βλάβη ένα από αυτά τα εξαρτήματα, επικοινωνήστε με τον αντιπρόσωπο που προμήθευσε το αναβατόριο.

## 2.6 ΜΟΝΤΕΛΟ PT-ADAPT

Αναβατόριο για την υποδοχή αναπηρικών αμαξιδίων με χρήση προσαρμογέων. Διατίθενται δύο εκδόσεις με ασφαλή ωφέλιμα φορτία 130 κιλών και 160 κιλών συμπεριλαμβανομένου του αναπηρικού αμαξιδίου.



LIFTKAR PT Adapt 130 Αρ. προϊόντος 045 721
LIFTKAR PT Adapt 160.....Αρ. προϊόντος 045 722

Η δομή του αναπηρικού αμαξιδίου δεν αλλάζει όταν προσαρμόζονται και αφαιρούνται οι προσαρμογείς. Το αναπηρικό αμαξίδιο μπορεί να μετασκευαστεί πλήρως.

Μια λίστα με τους προσαρμογείς που μπορούν να χρησιμοποιηθούν για το αντίστοιχο αναπηρικό αμαξίδιο καθώς και οδηγίες συναρμολόγησης είναι διαθέσιμα από εμάς!

**ΚΙΝΔΥΝΟΣ**

Για τη μεταφορά ατόμων με τη χρήση αναβατορίων LIFTKAR PT, χρησιμοποιείτε μόνο αναπηρικά αμαξίδια εφοδιασμένα με ζώνη ασφαλείας ή άλλο σύστημα συγκράτησης προσωπικού! Προαιρετικό μια ζώνη συγκράτησης διατίθεται ως αξεσουάρ.

**ΣΗΜΕΙΩΣΗ**

Λάβετε υπόψη το μέγιστο φορτίο του αναπηρικού αμαξιδίου!

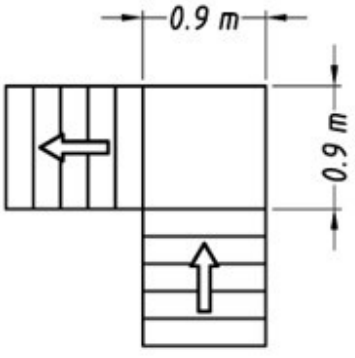


Απαιτήσεις χώρου στις προσγειώσεις

## 2.6.1 ΤΕΧΝΙΚΑ ΔΕΔΟΜΕΝΑ ΓΙΑ ΤΟ ΜΟΝΤΕΛΟ PT-ADAPT

- **Ασφαλές ωφέλιμο φορτίο (συμπεριλαμβανομένου του αναπηρικού αμαξιδίου): 130 κιλά (PT Adapt 130) / 160 κιλά (PT Adapt 160)**
- **Ελάχιστο πλάτος αναπηρικού αμαξιδίου (εντός πλαισίου): 320 mm**
- **Διάμετρος τροχού: 200 mm**
- **Μετατρόχιο (έξω): 297 mm**
- **Βάρος (σύνολο): 24,7 κιλά**
- **Βάρος (μονάδα αναβατορίου): 15,2 κιλά**
- **Συνολικό ύψος: 1130 mm**
- **Συνολικό πλάτος: 482 mm (χωρίς αναπηρικό αμαξίδιο)**
- **Συνολικό μήκος: 385 mm (χωρίς αναπηρικό αμαξίδιο)**

## 2.6.2 ΕΥΡΟΣ ΠΑΡΟΧΗΣ ΓΙΑ ΤΟ ΜΟΝΤΕΛΟ PT-ADAPT

Κατά την παράδοση το κουτί πρέπει να περιέχει τα ακόλουθα εξαρτήματα:

- Αναβατόριο
- Μονάδα λαβής
- Μπαταρία
- Φορτιστής
- Εγχειρίδιο οδηγιών

Εάν λείπει ή έχει υποστεί βλάβη ένα από αυτά τα εξαρτήματα, επικοινωνήστε με τον αντιπρόσωπο που προμήθευσε το αναβατόριο.

**ΣΗΜΕΙΩΣΗ**

Το αναπηρικό σας αμαξίδιο πρέπει να είναι εφοδιασμένο με ειδικούς προσαρμογείς για να μπορέσει να μεταφερθεί με τη χρήση του αναβατορίου Liftkar PT. Επικοινωνήστε αμέσως με τον αντιπρόσωπό σας εάν αυτό δεν συμβαίνει.

## 2.7 ΤΕΧΝΙΚΑ ΔΕΔΟΜΕΝΑ ΠΟΥ ΙΣΧΥΟΥΝ ΓΙΑ ΟΛΑ ΤΑ ΜΟΝΤΕΛΑ

- **Ταχύτητα ανάβασης: Τρεις ταχύτητες μπορούν να επιλεγούν στη συστοιχία ελέγχου:**
  **Ταχύτητα I = 10 σκαλιά το λεπτό**
  **Ταχύτητα II = 14 σκαλιά το λεπτό**
  **Ταχύτητα III = 18 σκαλιά το λεπτό**
  **Μέγιστο ύψος σκαλιού: 205 έως 220 mm (το μέγιστο επιτυγχάνεται με κλίση του αναβατορίου σε πιο απότομη γωνία)**
- **Στάθμη ηχητικής πίεσης: κάτω από 80 dB**
- **Εύρος ανά επαναφόρτιση: εξαρτάται πολύ από το βάρος των επιβατών και από το αν κινούνται προς τα πάνω ή προς τα κάτω. Ωστόσο, μπορεί να καθοριστεί ενδεικτικά μεταξύ 250 και 500 σκαλιών. Εάν το αναβατόριο χρησιμοποιείται συνεχώς, (π.χ. επαγγελματικές υπηρεσίες κινητικότητας), τότε μπορεί να τοποθετηθεί μια μπαταρία αντικατάστασης ανά πάσα στιγμή. Ένας φορητός φορτιστής (βλ. 7.2.) είναι επίσης διαθέσιμος για γρήγορη φόρτιση της μπαταρίας κατά τη διάρκεια του ταξιδιού με το αυτοκίνητο.**
- **Προστασία από υπερφόρτωση:**
  **1. με μηχανική προστασία υπερφόρτωσης (πλήμνη ολίσθησης)**
  **2. με ηλεκτρονική προστασία υπερφόρτωσης**
- **Κατηγορία προστασίας για ολόκληρη τη συσκευή: IPX4**
- **Ηλεκτρική κίνηση:**
  **Κατηγορία προστασίας: IPX4**
  **Ονομαστική τάση: 24 VDC**
  **Μέγιστο ρεύμα: 30 A**
- **Απαιτούμενη δύναμη πίεσης για τα στοιχεία χειρισμού:**

  **μέγ. 5 N**

**ΣΗΜΕΙΩΣΗ**
Κωδικοί αριθμοί για προστασία από το νερό!

| Κωδικός αριθμός | Ορισμός |
|---|---|
| IPX0 | Χωρίς προστασία. |
| IPX1 | Προστασία από σταγόνες νερού. |
| IPX2 | Προστασία από πτώσεις νερού υπό γωνία 15 μοιρών. |
| IPX3 | Προστατεύεται από ψεκασμό νερού σε γωνία 60 μοιρών. |
| IPX4 | Προστατεύεται από πιτσίλισμα νερού από οποιαδήποτε γωνία. |
| IPX5 | Προστασία από πίδακες νερού από οποιαδήποτε γωνία. |
| IPX6 | Προστασία από ισχυρούς πίδακες νερού και θαλασσοταραχή. |
| IPX7 | Προστασία από τις επιπτώσεις της προσωρινής βύθισης στο νερό. Η δοκιμή απαιτεί 30 λεπτά σε βάθος 1 μέτρου. |
| IPX8 | Προστασία από τις επιπτώσεις της προσωρινής βύθισης. Ισχύουν οι προδιαγραφές του πελάτη και ενδέχεται να απαιτούνται ειδικές δοκιμές. |
| IPX9 | Προστασία από την υψηλή πίεση που σχετίζεται με τον καθαρισμό με ατμό. |

## Δεδομένα για ηλεκτρομαγνητική συμβατότητα (ΗΜΣ)

| | | | |
|---|---|---|---|
| Γενικά δεδομένα EMV | | | |
| Εκπομπή | | | Συμφωνία |
| Εκπομπή ραδιοσυχνοτήτων σύμφωνα με το EN 55011 | | | ομάδα 1 |
| Εκπομπή ραδιοσυχνοτήτων σύμφωνα με το EN 55011 | | | κατηγορία B |
| Δημιουργία αρμονικών δικτύου σύμφωνα με το IEC 6100-3-2 | | | Λειτουργία με μπαταρία, δεν ισχύει |
| Δημιουργία αρμονικών δικτύου σύμφωνα με το IEC 6100-3-3 | | | Λειτουργία με μπαταρία, δεν ισχύει |
| EMV-πίνακας 202 | | | |
| Ευαισθησία | Επίπεδο δοκιμής IEC 60601 | | πραγματικό επίπεδο |
| ESD<br>IEC 61000-4-2 | ±6kV cd<br>±8kV ad | | ±2kV,±4kV ±6kV cd<br>±8kV ad |
| Ριπές<br>IEC 61000-4-4 | ±2kV δίκτυο<br>±1kV I/O | | Λειτουργία με μπαταρία, δεν ισχύει |
| Αυξήσεις<br>IEC 61000-4-5 | ±1kV dm<br>±2kV cm | | Λειτουργία με μπαταρία, δεν ισχύει |
| Πτώση τάσης κλπ. IEC 61000-4-11 | Μείωση σε | | Μείωση σε |
| | 5% για 10ms/ θετικό πλάτος | | Λειτουργία με μπαταρία, δεν ισχύει |
| | 5% για 10ms/ αρνητικό πλάτος | | Λειτουργία με μπαταρία, δεν ισχύει |
| | 40% για 100ms | | Λειτουργία με μπαταρία, δεν ισχύει |
| | 30% για 500ms | | Λειτουργία με μπαταρία, δεν ισχύει |
| | 0% για 5000ms | | Λειτουργία με μπαταρία, δεν ισχύει |
| Πεδίο H στα 50/60 Hz IEC 61000-4-8 | 3A/m | | Χωρίς μαγνητικά ευαίσθητους αισθητήρες ή εξαρτήματα, δεν ισχύει |
| EMV-πίνακας 204 | | | |
| Ευαισθησία | Επίπεδο δοκιμής IEC 60601 | | πραγματικό επίπεδο |
| Αγώγιμη ραδιοσυχνότητα IEC 61000-4-6 | 3Veff<br>150kHz έως 80 MHz | | 3Veff |
| Εκπεμπόμενη ραδιοσυχνότητα IEC 61000-4-3 | 3V/mf<br>80 MHz έως 2,5 GHz | | 3V/m |
| EMV-πίνακας 206 | | | |
| Ισχύς εξόδου του πομπού W | Απόσταση ασφαλείας ανάλογα με τη συχνότητα/m | | |
| | 150kHz έως 80MHz | 80MHz έως 800MHz | 800MHz έως 2,5 GHz |
| 0,01 | 0,12 μ. | 0,12 μ. | 0,24 μ. |
| 0,1 | 0,37 μ. | 0,37 μ. | 0,74 μ. |
| 1 | 1,17 μ. | 1,17 μ. | 2,34 μ. |
| 10 | 3,69 μ. | 3,69 μ. | 7,38 μ. |
| 100 | 11,67 μ. | 11,67 μ. | 23,34 μ. |
| Οι προδιαγραφές υπόκεινται σε αλλαγές χωρίς προειδοποίηση. | | | |

### ΣΗΜΕΙΩΣΗ ΓΙΑ ΤΗΝ ΗΛΕΚΤΡΟΜΑΓΝΗΤΙΚΗ ΣΥΜΒΑΤΟΤΗΤΑ (ΗΜΣ)

Οι ηλεκτροκινητήρες ανταποκρίνονται στις απαιτήσεις προστασίας που ορίζονται στην Οδηγία του Ευρωπαϊκού Συμβουλίου για τους νομικούς κανονισμούς των κρατών μελών σχετικά με την ηλεκτρομαγνητική συμβατότητα (ΗΜΣ) (2004/108/EC).
Ωστόσο, δεν μπορεί να αποκλειστεί τελείως ότι υπό ορισμένες συνθήκες εμφανίζεται μια ηλεκτρική δυσλειτουργία, ειδικά σε σχέση με τη χρήση κινητών τηλεφώνων. Μη χρησιμοποιείτε το αναβατόριο κοντά σε συστήματα υποστήριξης ζωής ή εξοπλισμό που θα μπορούσε να τραυματίσει τους χρήστες, σε περίπτωση βλάβης. Αυτά θα μπορούσαν να επηρεαστούν αρνητικά κάτω από ορισμένες συνθήκες και η απρόσκοπτη λειτουργία του αναβατορίου μπορεί να διαταραχθεί. Εάν παρατηρήσετε ότι το αναβατόριο δυσλειτουργεί ή συμπεριφέρεται παράξενα κοντά σε άλλον ηλεκτρικό εξοπλισμό, αφαιρέστε το αναβατόριο από τη λειτουργία και ζητήστε την επιθεώρησή του από έναν εξειδικευμένο αντιπρόσωπο.

---

## 2.8 ΤΕΧΝΙΚΑ ΔΕΔΟΜΕΝΑ ΓΙΑ ΜΠΑΤΑΡΙΑ

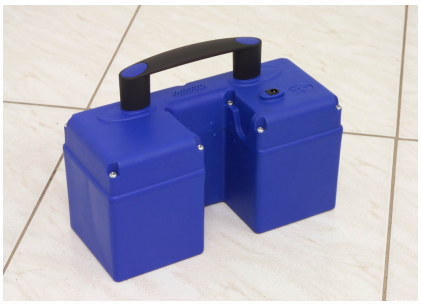

- **Βάρος μπαταρίας: 4.3 κιλά**
- **Χωρητικότητα: 5.2 Ah**
- **Τάση: 24 VDC (2x 12 VDC – 5.2 Ah)**
- **Τύπος μπαταρίας: χωρίς συντήρηση, κυψέλη με γέλη μολύβδου, ασφαλής από διαρροές (εγκεκριμένη από την DOT και την IATA για αεροπορικές μεταφορές)**
- **Ασφάλεια: εσωτερική ασφάλεια (30 Amp) και ηλεκτρονική διακοπή στην επαφή φόρτισης**
- **Επαφή φόρτισης: Υποδοχή DC ø 2,1 x 9,5 mm**
- **Πρίζα: μέσω 2 στιβαρών επίπεδων επαφών σε δύο επαφές με ελατήριο στη μονάδα αναβατορίου**

---

## 2.9 ΟΝΟΜΑΤΑ ΚΥΡΙΩΝ ΕΞΑΡΤΗΜΑΤΩΝ

### 2.9.1 ΜΟΝΑΔΑ ΛΑΒΗΣ

1. Στήλη μονάδας λαβής
2. Ρυθμιζόμενη λαβή
3. Παξιμάδι σύσφιξης για ρύθμιση της λαβής (χαρακτηριστικό ελέγχου)
4. Εγκάρσια δοκός
5. Βίδα μοχλού
6. Συστοιχία ελέγχου (χαρακτηριστικό ελέγχου)
7. Διακόπτης ΠΑΝΩ/ΚΑΤΩ (χαρακτηριστικό ελέγχου)




## 2.9.2 ΜΠΑΤΑΡΙΑ

1. Υποδοχή φόρτισης
2. Πρίζα
3. Λαβή μεταφοράς

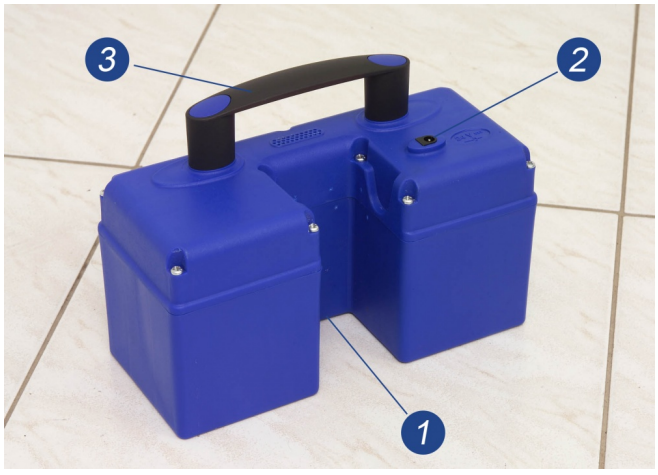


## 2.9.3 ΜΟΝΑΔΑ ΑΝΑΒΑΤΟΡΙΟΥ

1. Πλαίσιο ανύψωσης
2. Τροχοί στήριξης στο πλαίσιο ανύψωσης

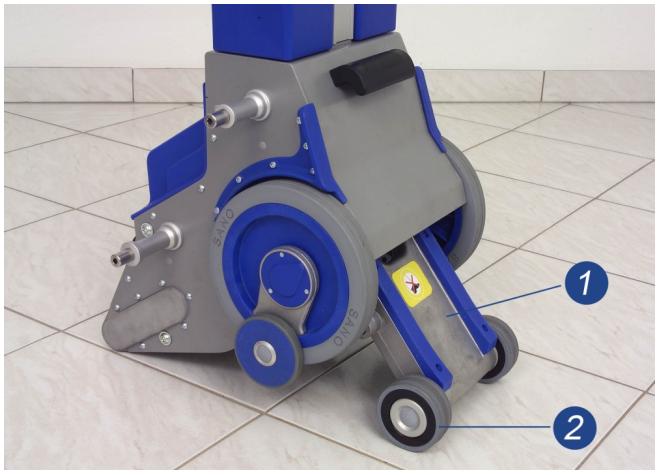

3. Κύριοι τροχοί
4. Αυτόματα φρένα άκρων σκαλιών
5. Επαφές με ελατήριο στην πρίζα μπαταρίας
6. Υποδοχή στερέωσης για στήλη μονάδας λαβής

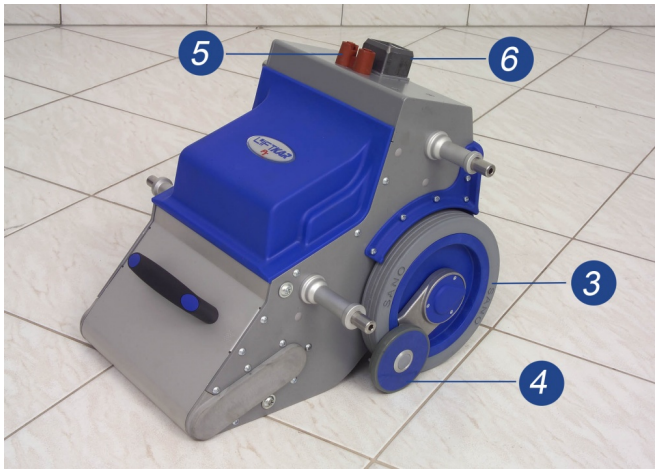


7. Κλειδαριά ασφαλείας (προαιρετικό)
8. Κλειδί ασφαλείας (προαιρετικό)

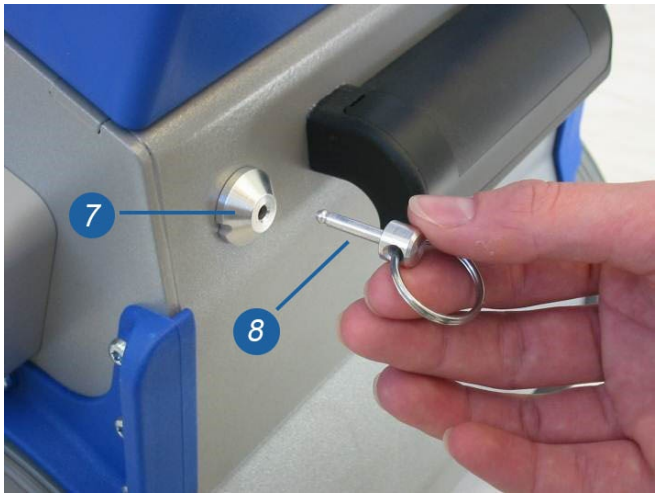

# 3 ΧΑΡΑΚΤΗΡΙΣΤΙΚΑ ΕΛΕΓΧΟΥ

## 3.1 ΣΥΣΤΟΙΧΙΑ ΕΛΕΓΧΟΥ ΣΤΟ ΠΑΝΩ ΑΚΡΟ ΤΗΣ ΣΤΗΛΗΣ ΜΟΝΑΔΑΣ ΛΑΒΗΣ

### 3.1.1 ΚΥΡΙΟΣ ΔΙΑΚΟΠΤΗΣ

Χρησιμοποιήστε αυτόν τον διακόπτη για να ενεργοποιήσετε το αναβατόριο μέσω ενός κυκλώματος ασφαλείας. Πατήστε τον ξανά για να το απενεργοποιήσετε. Το Liftkar PT απενεργοποιείται αυτόματα μετά από 10 λεπτά.

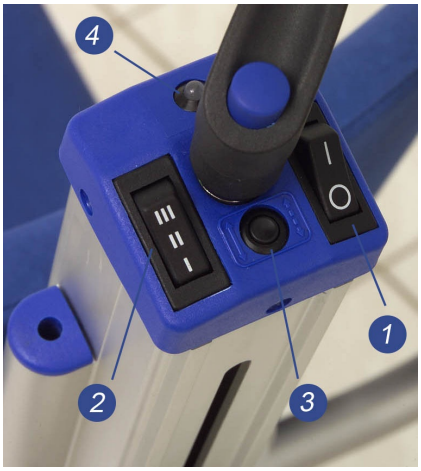


### 3.1.2 ΔΙΑΚΟΠΤΗΣ ΕΠΙΛΟΓΕΑ ΤΑΧΥΤΗΤΑΣ

Χρησιμοποιήστε αυτόν τον διακόπτη για να επιλέξετε την ταχύτητα ανάβασης του μηχανισμού του πλαισίου ανύψωσης. (Βλ. ενότητα 2.7 για απόλυτους αριθμούς)

Ταχύτητα I: αργή
Ταχύτητα II: μεσαία
Ταχύτητα III: γρήγορη

### 3.1.3 ΔΙΑΚΟΠΤΗΣ ΛΕΙΤΟΥΡΓΙΑΣ

Για λόγους ασφαλείας, η λειτουργία ενός σκαλιού επιλέγεται πάντα πρώτη κάθε φορά που ενεργοποιείται ο κεντρικός διακόπτης στο Liftkar PT. Σε αυτήν τη λειτουργία, το πλαίσιο ανύψωσης και οι τροχοί στήριξης σταματούν σε ουδέτερη θέση μεταξύ των κύριων τροχών μετά την ολοκλήρωση κάθε πλήρους κύκλου σκαλιών.
Ο κύκλος του επόμενου σκαλιού ξεκινά με το πάτημα του διακόπτη ΠΑΝΩ/ΚΑΤΩ (3.2) ξανά.
Οι χειριστές δεν πρέπει να μεταβαίνουν σε συνεχή λειτουργία εκτός εάν έχουν τον απόλυτο έλεγχο του αναβατορίου και τα σκαλιά είναι εύκολο να αντιμετωπιστούν. Σε αυτήν τη λειτουργία ο διακόπτης ΠΑΝΩ/ΚΑΤΩ δεν χρειάζεται να πατηθεί για κάθε σκαλί.

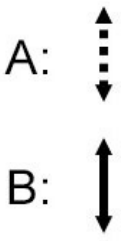


A: Λειτουργία ενός σκαλιού B: Συνεχής λειτουργία

### 3.1.4 ΟΘΟΝΗ LED

Η οθόνη LED δίνει μια σαφή ένδειξη της κατάστασης του Liftkar:

Πράσινο (δεν αναβοσβήνει): κανονικό και σε λειτουργία ενός σκαλιού.

Αναβοσβήνει πράσινο: Προειδοποίηση! Η συνεχής λειτουργία είναι ενεργοποιημένη. Κατά τα άλλα κανονικό.

Κόκκινο (δεν αναβοσβήνει): Το Liftkar PT βρίσκεται σε πολύ επίπεδη γωνία προς τα πίσω ή γέρνει πολύ μπροστά. Εάν η γωνία δεν είναι αρκετά όρθια, ο αισθητήρας γωνίας εμποδίζει τη λειτουργία του μηχανισμού ανάβασης. Πατώντας έναν από τους διακόπτες ΠΑΝΩ/ΚΑΤΩ, το LED εμφανίζεται με κόκκινο χρώμα. Εάν η γωνία μεταφοράς είναι πολύ απότομη, ο αισθητήρας απενεργοποιεί τη λειτουργία ανάβασης και η λυχνία LED εμφανίζεται με κόκκινο χρώμα όσο είναι πατημένος ο διακόπτης ΠΑΝΩ/ΚΑΤΩ.

Αναβοσβήνει κόκκινο: το αναβατόριο είναι υπερφορτωμένο και η ηλεκτρονική προστασία από υπερφόρτωση σταματά το Liftkar PT. (Το LED αναβοσβήνει μέχρι να αφήσετε τον διακόπτη ΠΑΝΩ/ΚΑΤΩ. Πατώντας ξανά τον διακόπτη ΠΑΝΩ/ΚΑΤΩ σας επιτρέπει να συνεχίσετε προς τα πάνω ή προς τα κάτω).

Εναλλασσόμενο κόκκινο και πράσινο: η μπαταρία εξαντλείται και χρειάζεται επειγόντως επαναφόρτιση. Το αναβατόριο θα διαχειριστεί σίγουρα μια άλλη ομάδα σκαλιών, αλλά συνιστάται να κατεβείτε τις σκάλες και είτε να αλλάξετε την μπαταρία είτε να την επαναφορτίσετε με τον ταχυφορτιστή που παρέχεται. Επιπλέον, ένας ενσωματωμένος βομβητής παρέχει ένα ακουστικό σήμα που υποδεικνύει ότι η φόρτιση της μπαταρίας είναι χαμηλή. Η συχνότητα του ηχητικού σήματος αυξάνεται όσο χαμηλότερο είναι το επίπεδο της μπαταρίας.

### 3.1.5 ΛΕΙΤΟΥΡΓΙΑ ΒΟΜΒΗΤΗ ΓΙΑ ΣΩΣΤΗ ΓΩΝΙΑ ΜΕΤΑΦΟΡΑΣ

Το αναβατόριο πρέπει να είναι απενεργοποιημένο για να ενεργοποιηθεί αυτή η λειτουργία.
Πατήστε τον κεντρικό διακόπτη (1) για περ. 30 δευτερόλεπτα. Ένα σύντομο ηχητικό σήμα υποδεικνύει ότι η λειτουργία είναι τώρα ενεργή. Επαναλάβετε τη διαδικασία για να απενεργοποιήσετε αυτήν τη λειτουργία.
Ενώ η λειτουργία βομβητή είναι ενεργή, δίνεται ένα ακουστικό σήμα μόλις το αναβατόριο δεν βρίσκεται πλέον στην
ιδανική γωνία ανάβασης σκάλας.

---

## 3.2 ΔΙΑΚΟΠΤΗΣ ΠΑΝΩ/ΚΑΤΩ ΑΡΙΣΤΕΡΑ ΚΑΙ ΔΕΞΙΑ ΣΤΗ ΛΑΒΗ

Ο διακόπτης ΠΑΝΩ/ΚΑΤΩ επισημαίνεται με μια ουδέτερη θέση (0) και δύο τρίγωνα στραμμένα προς την αντίθετη κατεύθυνση από τον χειριστή (εμπρός) και προς τον χειριστή (πίσω).




1. Κάτω:
   πατήστε το τρίγωνο που δείχνει προς τα εμπρός

2. Πάνω:
   πατήστε το τρίγωνο που δείχνει προς τα πίσω

---

## 3.3 ΠΑΞΙΜΑΔΙ ΣΥΣΦΙΞΗΣ ΣΤΗ ΡΥΘΜΙΖΟΜΕΝΗ ΛΑΒΗ



Το παξιμάδι σύσφιξης είναι δεσμευμένο (δεν μπορεί να χαθεί) και έχει σχεδιαστεί για να σφίγγει τη μονάδα λαβής ρυθμιζόμενου ύψους στη θέση της. Το παξιμάδι σύσφιξης διαθέτει ειδικό σχεδιασμό που του επιτρέπει να σφίγγεται με το χέρι. Δεν είναι απαραίτητο να σφίξετε το παξιμάδι με δύναμη. Για να μάθετε πόσο πρέπει να σφίγγεται το παξιμάδι σύσφιξης, η Sano συνιστά να περιστρέψετε το παξιμάδι δεξιόστροφα με τη λαβή να βρίσκεται χαμηλά προς τα κάτω, έτσι ώστε ο χειριστής να μπορεί να προσπαθήσει να σπρώξει τη λαβή προς τα κάτω χρησιμοποιώντας το βάρος του πάνω μέρους του σώματος. Συνεχίστε να σφίγγετε το παξιμάδι έως ότου
η λαβή να μην μπορεί να μετακινηθεί. Πολύ λίγη δύναμη εφαρμόζεται στη λαβή κατά την κίνηση σε σκαλιά, καθώς το αναβατόριο είναι ισορροπημένο κατά τη λειτουργία. Η μόνη στιγμή που χρειάζεται ελαφρά πίεση είναι κατά την κλίση της μονάδας κατά τη φόρτωση και την εκφόρτωση. Η χαλάρωση του παξιμαδιού σύσφιξης κατά μία στροφή είναι αρκετά επαρκής ώστε η λαβή να γλιστράει εύκολα. Η ρύθμιση του εύρους σύσφιξης προσαρμόζεται χρησιμοποιώντας μια κρυφή βίδα ρύθμισης (σχεδιασμός με δίπλωμα ευρεσιτεχνίας), η οποία λειτουργεί επίσης ως βίδα ασφαλείας και μπορεί να ρυθμιστεί μόνο από εγκεκριμένο συνεργείο. Δεν έχει νόημα να ξεβιδώσετε περαιτέρω το παξιμάδι αφού το εύρος σύσφιξης δεν αλλάζει. Μετά από περίπου τρεις στροφές, το παξιμάδι σύσφιξης μπλοκάρεται έτσι ώστε να μην μπορεί να χαθεί.

**ΣΗΜΕΙΩΣΗ**

Εάν το παξιμάδι σύσφιξης δεν μπορεί να ξεβιδωθεί, τότε συνήθως έχει ήδη ξεβιδωθεί. Ελέγξτε εάν η λαβή γλιστράει ελεύθερα προς τα πάνω και προς τα κάτω ή εάν μπορείτε να δείτε ένα τμήμα εκτεθειμένου νήματος ανάμεσα στο παξιμάδι και τη λαβή.

**ΣΗΜΕΙΩΣΗ**

Ο ακόλουθος γενικός κανόνας ισχύει για τη ρύθμιση του ύψους της λαβής: Το πάνω άκρο της λαβής (όπου βρίσκονται οι διακόπτες ΠΑΝΩ/ΚΑΤΩ) θα πρέπει να είναι περίπου στο ίδιο ύψος με τους ώμους του χειριστή (βλ. επίσης ενότητα 4.1).

# 4 ΠΡΟΕΤΟΙΜΑΣΙΕΣ ΠΟΥ ΠΡΕΠΕΙ ΝΑ ΓΙΝΟΥΝ ΠΡΙΝ ΞΕΚΙΝΗΣΕΤΕ

## 4.1 ΜΟΝΑΔΑ ΑΝΑΒΑΤΟΡΙΟΥ, ΜΠΑΤΑΡΙΑ ΚΑΙ ΜΟΝΑΔΑ

# ΛΑΒΗΣ

Οι ακόλουθες προετοιμασίες πρέπει να γίνουν 1 στο Liftkar PT ως μονάδα βάσης:

1. Τοποθετήστε την μπαταρία πάνω από το καφέ περίβλημα επαφής στη μονάδα αναβατορίου με την εσοχή να δείχνει προς την υποδοχή στερέωσης της λαβής (φωτογραφία 1).



1

**Εισαγάγετε τη στήλη της μονάδας λαβής στην εσοχή της μπαταρίας (photo 2) και στην υποδοχή στερέωσης.**


2

Πιέστε τη μονάδα λαβής προς τα κάτω στην υποδοχή στερέωσης μέχρι να πιεστεί η βίδα του μοχλού στο επάνω μέρος της συστοιχίας ελέγχου προς τα πάνω (φωτογραφία 3).

3. Σφίξτε τη βίδα του μοχλού δεξιόστροφα.


3

**Εισαγάγετε το κλειδί στην κλειδαριά ασφαλείας για να ξεκλειδώσετε το αναβατόριο (φωτογραφία 4 + 5) (προαιρετικό).**







**5. Ανοίξτε τον κεντρικό διακόπτη (η οθόνη LED πρέπει να ανάβει με πράσινο χρώμα).**

**6. Επιλέξτε ταχύτητα ανάβασης I-II-III.**

**7. Δοκιμάστε τα φρένα (βλ. ενότητα 8.4).**

**8. Μόνο έμπειροι χειριστές: εάν απαιτείται, πατήστε τον διακόπτη λειτουργίας 3 για να μεταβείτε από τη λειτουργία ενός σκαλιού στη συνεχή λειτουργία.**

**ΣΗΜΕΙΩΣΗ**

Ο άξονας έχει ελατήριο καθώς πιέζει προς τα κάτω στην υποδοχή στερέωσης. Αυτός ο σχεδιασμός παρέχει έναν επιπλέον βαθμό ασφάλειας, επειδή το ελατήριο πιέζει τη στήλη της μονάδας λαβής προς τα πάνω, εάν ο άξονας δεν έχει ασφαλίσει σωστά ή δεν είναι αρκετά σφιχτός. Ως αποτέλεσμα, δεν υπάρχει ηλεκτρική σύνδεση με τη συστοιχία ελέγχου (το βύσμα έχει αποσυνδεθεί μεταξύ της υποδοχής και της στήλης) και το Liftkar PT δεν μπορεί πλέον να ενεργοποιηθεί. Το ελατήριο μπορεί να μην είναι αρκετά ισχυρό για να σπρώξει τη στήλη προς τα πάνω σε όλες τις περιπτώσεις, αλλά εάν ο άξονας δεν είναι σωστά δεσμευμένος, μόνο μια πολύ ελαφριά κίνηση της στήλης θα προκαλέσει την αποσύνδεση του βύσματος έτσι ώστε η μονάδα να μην μπορεί να χρησιμοποιηθεί στα σκαλιά.

## 4.1.1 ΡΥΘΜΙΣΗ ΛΑΒΗΣ

Ο ακόλουθος γενικός κανόνας ισχύει για τη ρύθμιση του ύψους της λαβής: Το άνω άκρο της λαβής (όπου βρίσκονται οι διακόπτες ΠΑΝΩ/ΚΑΤΩ) θα πρέπει να είναι περίπου στο ίδιο ύψος με τους ώμους του χειριστή (βλ. επίσης
ενότητα 3.3 σχετικά με το σφίξιμο του παξιμαδιού σύσφιξης).

### 4.1.2 ΣΤΗΡΙΓΜΑ ΚΕΦΑΛΗΣ (ΠΡΟΑΙΡΕΤΙΚΟ)

Όλα τα μοντέλα μπορούν να τοποθετηθούν με στήριγμα κεφαλής, διαθέσιμο ως αξεσουάρ.
Η τοποθέτηση του στηρίγματος κεφαλής είναι εύκολη: απλώς εισαγάγετε τις δύο ράβδους χρωμίου στις οπές στις δύο πλευρές της στήλης κάτω από τη συστοιχία ελέγχου και σύρετε προς τα κάτω. Το ύψος μπορεί εύκολα να προσαρμοστεί στις απαιτήσεις κάθε επιβάτη ξεχωριστά. Οι ιδιότητες ελατηρίου των ράβδων συγκρατούν το στήριγμα κεφαλής σε οποιαδήποτε θέση χωρίς να απαιτείται σύστημα σύσφιξης).

---

## 4.2 ΠΡΟΣΘΕΤΕΣ ΠΡΟΕΤΟΙΜΑΣΙΕΣ (ΑΝΑΛΟΓΑ ΜΕ ΤΟ ΜΟΝΤΕΛΟ)

Η ασφάλεια και η άνεση του ατόμου που μεταφέρεται είναι ύψιστης προτεραιότητας όσο χρησιμοποιείται το αναβατόριο. Βεβαιωθείτε ότι τηρείτε τις οδηγίες ασφαλείας στο μπροστινό μέρος αυτού του εγχειριδίου και ακολουθείτε όλες τις συστάσεις που έγιναν κατά τη διάρκεια της εκπαίδευσης. Εάν συμβεί κάποια από τις εξαιρετικές καταστάσεις που αναφέρονται παρακάτω, προχωρήστε ως εξής:

Εάν ο επιβάτης παραπονιέται ότι αισθάνεται αδιαθεσία ή ζαλίζεται, σταματήστε το αναβατόριο και φροντίστε το άτομο.

Εάν ο επιβάτης γενικά έχει πρόβλημα με την πλάτη του, συνιστάται να χρησιμοποιείται η πιο αργή ταχύτητα ανάβασης.

Συνιστάται η τοποθέτηση ενός στηρίγματος κεφαλής για τη στήριξη των μυών του λαιμού, ενώ το αναβατόριο βρίσκεται σε κεκλιμένη θέση.

Ο επιβάτης θα πρέπει να είναι χαλαρός και να παραμένει ακίνητος ενώ το αναβατόριο είναι σε λειτουργία. Είναι απαραίτητο να αποφεύγονται τα ξαφνικά τραντάγματα κατά τη λειτουργία.

### 4.2.1 SITZPOSITIONEN DER MODELLE LIFTKAR PT S UND PT OUTDOOR

Στα μοντέλα Liftkar PT με ενσωματωμένο κάθισμα, όπως το PT-S και το PT-Outdoor, απλώς πρέπει να τραβήξετε το κάθισμα στη θέση του. Το αναβατόριο είναι άμεσα έτοιμο για λειτουργία χάρη στον αυτοασφαλιζόμενο σχεδιασμό ψαλιδιού.

Το μόνο που χρειάζεται να κάνετε για να διπλώσετε ξανά το κάθισμα είναι να πιέσετε τα κομβία προς τα εμπρός και στις δύο πλευρές ή να τραβήξετε τον επάνω βραχίονα ψαλιδιού προς τα εμπρός (φωτογραφία 1, 2 και 3).

> **ΠΡΟΣΟΧΗ**
>
> Όταν ο επιβάτης φεύγει από το Liftkar PT, η Sano συνιστά να σηκώσετε τη μονάδα πατώντας τον διακόπτη ΠΑΝΩ/ΚΑΤΩ προς την κατεύθυνση ΠΑΝΩ (χαμηλή ταχύτητα) (φωτογραφία 4).













Φεύγοντας από το Liftkar PT

**ΣΗΜΕΙΩΣΗ**

Βεβαιωθείτε ότι η τροφοδοσία είναι απενεργοποιημένη πριν ανεβείτε ή κατεβείτε από το αναβατόριο για να βεβαιωθείτε ότι δεν τίθεται σε λειτουργία κατά λάθος.

# 4.3 ΤΟΠΟΘΕΤΗΣΗ ΤΟΥ ΑΝΑΠΗΡΙΚΟΥ ΑΜΑΞΙΔΙΟΥ ΣΤΟ LIFKTAR PT UNIVERSAL

## ΓΕΝΙΚΕΣ ΠΛΗΡΟΦΟΡΙΕΣ

Το LIFTKAR PT-Universal σας δίνει τη δυνατότητα να μεταφέρετε οποιοδήποτε αναπηρικό αμαξίδιο έως και μέγιστο πλάτος 495 mm, μετρημένο στο πίσω μέρος του αναπηρικού αμαξιδίου (συμπεριλαμβανομένων των αθλητικών αναπηρικών αμαξιδίων) στον επάνω όροφο χωρίς καμία τροποποίηση στο αναπηρικό αμαξίδιο και χωρίς να αφαιρείτε τους τροχούς του. Το μετατρόχιο του αναπηρικού αμαξιδίου δεν πρέπει να υπερβαίνει τα 730 mm (μετρημένο στο εξωτερικό των τροχών).

**ΣΗΜΕΙΩΣΗ**

Σε ορισμένα αναπηρικά αμαξίδια μπορεί να χρειαστεί να σηκώσετε ή να αφαιρέσετε τυχόν διατάξεις προστασίας από ανατροπή. Εάν οι διατάξεις προστασίας από ανατροπή είναι σταθερές, τότε θα πρέπει να τροποποιηθούν στον αφαιρούμενο ή αναδιπλούμενο τύπο.

**Πριν ξεκινήσετε, πρέπει να κάνετε τις ακόλουθες προετοιμασίες:**

- 1. Συναρμολογήστε τη μονάδα αναβατορίου, την μπαταρία και τη μονάδα λαβής όπως περιγράφεται στην ενότητα 4.1.
- Διπλώστε τις κάτω πλατφόρμες (φωτογραφία 1, μέρος A)
- Αναδιπλώστε τα πίσω πώματα(φωτογραφία 1, μέρος B)
- Προσαρμόστε τις πλευρικές πλατφόρμες στο μετατρόχιο του αναπηρικού αμαξιδίου.
- Βεβαιωθείτε ότι η ράβδος συγκράτησης με τους σφιγκτήρες για την πλάτη του αναπηρικού αμαξιδίου είναι σωστά τοποθετημένη στη στήλη της μονάδας λαβής. Τα αυτοκόλλητα με βέλη στη ράβδο συγκράτησης πρέπει να είναι στραμμένα προς τα πάνω.

Η ράβδος συγκράτησης ασφαλίζει στη θέση της ώστε να μη γλιστράει προς τα κάτω, ενώ δεν υπάρχει αναπηρικό αμαξίδιο στο αναβατόριο. Η ράβδος συγκράτησης είναι κλειδωμένη στη θέση της ενώ στηρίζεται στη στήλη. Μόλις σηκωθεί, η ράβδος ξεκλειδώνεται και μπορείτε να τη μετακινήσετε ελεύθερα πάνω και κάτω στη στήλη (φωτογραφία 2 + 3)

**ΣΗΜΕΙΩΣΗ**

Βεβαιωθείτε ότι το χειρόφρενο του αναπηρικού αμαξιδίου είναι σωστά ρυθμισμένο και σε πλήρη κατάσταση λειτουργίας. Ειδικά σε αυτοκινούμενα αναπηρικά αμαξίδια (μεγάλοι τροχοί), η ασφάλεια αυξάνεται σημαντικά κατά τη λειτουργία του LIFTKAR PTUniversal σε σκαλιά, εάν το χειρόφρενο λειτουργεί αποτελεσματικά.

**ΣΗΜΕΙΩΣΗ**

Εάν η ράβδος συγκράτησης τοποθετηθεί εκ των υστέρων στη στήλη της μονάδας λαβής, λάβετε υπόψη ότι τα εσωτερικά συρόμενα μπλοκ πρέπει να περιστραφούν με τρόπο ώστε να υπάρχει επαρκής χώρος για να τοποθετηθεί η ράβδος στην κουπαστή κάτω από την πλευρά της στήλης της μονάδας λαβής. Εάν έχει τοποθετηθεί στήριγμα κεφαλής, αυτό θα πρέπει να αφαιρεθεί όσο είναι τοποθετημένη η ράβδος συγκράτησης.

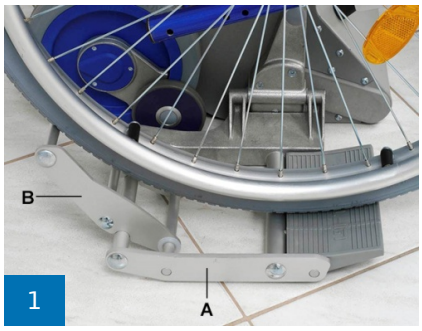








## 4.3.1 ΤΡΟΠΟΣ ΦΟΡΤΩΣΗΣ: «ΧΕΙΡΟΚΙΝΗΤΕΣ ΚΑΡΕΚΛΕΣ ΜΕΤΑΦΟΡΑΣ Ή/ΚΑΙ ΑΝΑΠΗΡΙΚΑ ΑΜΑΞΙΔΙΑ»




Δέστε τη ζώνη συγκράτησης/ (δείτε τις επιλογές αξεσουάρ) ζώνη ασφαλείας πριν μετακινήσετε το αναπηρικό αμαξίδιο στο Liftkar.




Ευθυγραμμίστε κεντρικά με τους τροχούς να αγγίζουν τις πλατφόρμες. Μη μετακινείτε ακόμη χειροκίνητα αναπηρικά αμαξίδια στις πλατ




Οι καρέκλες μεταφοράς μπορούν ήδη να οδηγηθούν στις πλατφόρμες.




Τραβήξτε τον σφιγκτήρα. Γείρετε τον αναρριχητή σκαλοπατιών προς τα εμπρός μέχρι να μπορέσει να

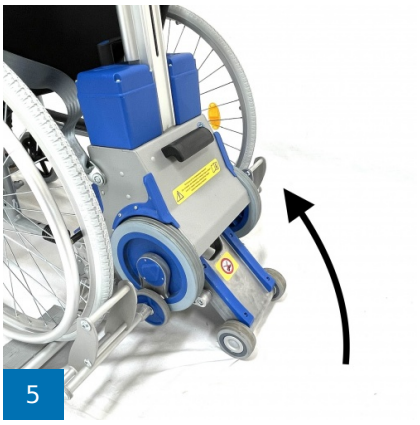


Εικόνα 5: Αυτό το επόμενο σκαλί μπορεί να γίνει χειροκίνητα ή χρησιμοποιώντας τον κινητήρα για να βοηθήσει το άτομο που χειρίζεται το αναβατόριο. Η χρήση του κινητήρα το κάνει ακόμα πιο εύκολο.

Ενεργοποιήστε το σύστημα ανάβασης για να μετακινήσετε το αναβατόριο αργά προς τα πάνω (κουμπί ΠΑΝΩ) έως ότου οι σφιγκτήρες φτάσουν στην πλάτη.

εφαρμοστεί ο σφιγκτήρας.




Συνδέστε τον σφιγκτήρα με την πλάτη και σφίξτε ελαφρά το κομβίο για να ασφαλίσετε.




Ρύθμιση του στηρίγματος κεφαλής



Ελέγξτε τη ζώνη συγκράτησης εδώ




Τραβήξτε το αναβατόριο προς τα πίσω ανακαλώντας πρώτα το σύστημα ανάβασης (κουμπί ΚΑΤΩ)




Εφαρμόστε φρένα στους τροχούς του αναπηρικού αμαξιδίου




Τραβήξτε το αναπηρικό αμαξίδιο στις πλατφόρμες και με τα δύο χέρια. Ο χρήστης αναπηρικού αμαξιδίου ενδέχεται να μπορεί να βοηθή




Γείρετε το PT προς τα πίσω (στην ισορροπημένη θέση) και είστε έτοιμοι.

Για τη μεταφορά ατόμων με τη χρήση αναβατορίων LIFTKAR PT, χρησιμοποιείτε μόνο αναπηρικά αμαξίδια εφοδιασμένα με ζώνη ασφαλείας ή άλλο σύστημα συγκράτησης προσωπικού!

Προαιρετικό μια ζώνη συγκράτησης διατίθεται ως αξεσουάρ.

# 4.4 ΑΦΑΙΡΕΣΗ ΑΝΑΠΗΡΙΚΟΥ ΑΜΑΞΙΔΙΟΥ ΑΠΟ ΤΟ LIFTKAR PT UNIVERSAL

## 4.4.1 ΤΡΟΠΟΣ ΕΚΦΟΡΤΩΣΗΣ ΕΝΟΣ ΑΥΤΟΚΙΝΟΥΜΕΝΟΥ ΑΝΑΠΗΡΙΚΟΥ ΑΜΑΞΙΔΙΟΥ




Γείρετε το PT προς τα εμπρός έως ότου οι μπροστινοί τροχοί του αναπηρικού αμαξιδίου αγγίξουν το έδαφος




Γείρετε το PT προς τα εμπρός με το ένα χέρι και απελευθερώστε τον σφιγκτήρα πλάτης στη μία πλευρά με το άλλο χέρι




Τώρα αφήστε τον σφιγκτήρα της πλάτης από την άλλη πλευρά




Γείρετε το PT προς τα πίσω μέχρι να ακουμπήσει στο έδαφος




Απελευθερώστε τα φρένα αναπηρικού αμαξιδίου και μετακινηθείτε μακριά από το PT

## 4.5 ΤΟΠΟΘΕΤΗΣΗ ΑΝΑΠΗΡΙΚΟΥ ΑΜΑΞΙΔΙΟΥ ΣΤΟ LIFTKAR PT-PLUS ΚΑΙ PT-ADAPT

Και στα δύο αυτά μοντέλα, η μονάδα αναβατορίου στερεώνεται στο αναπηρικό αμαξίδιο χρησιμοποιώντας μια βάση προσαρμογέα. (Με το PT-Plus η βάση προσαρμογέα είναι ήδη τοποθετημένη στο αναπηρικό αμαξίδιο που παρέχεται με το LIFTKAR PT και πρέπει απλώς να προσαρτήσετε και να αποσυνδέσετε το αναβατόριο όπως απαιτείται). Με το μοντέλο Adapt, ο πελάτης πρέπει να πάει σε ένα συνεργείο για να τοποθετήσει μια ειδική βάση προσαρμογέα στο αναπηρικό αμαξίδιο. Αυτές οι βάσεις είναι τοποθετημένες σε κάθε πλευρά της μονάδας αναβατορίου για αγκύρωση αξόνων με δακτυλίους ρύθμισης (PT-Adapt, φωτογραφία 1) ή με σταθερούς άξονες (PT-Plus, φωτογραφία 2)


1


2

**Πώς να συνδέσετε το αναβατόριο στο αναπηρικό αμαξίδιο:**



3

1. Ασφαλίστε τους τροχούς του αναπηρικού αμαξιδίου πατώντας το χειρόφρενο
2. Μετακινήστε το LIFTKAR PT κάτω από το αναπηρικό αμαξίδιο από πίσω όσο το δυνατόν πιο κοντά στον κεντρικό του άξονα και σύρετε τις κάτω ράβδους στις κάτω βάσεις (φωτογραφία 3, βέλος A στη φωτογραφία 4).

**ΣΗΜΕΙΩΣΗ**

Το πλαίσιο ανύψωσης με τροχούς στήριξης πρέπει να είναι κεντραρισμένο μεταξύ των τροχών αναπηρικού αμαξιδίου, έτσι ώστε οι τροχοί στήριξης να μην αγγίζουν το πάτωμα (το πλαίσιο

ανύψωσης βρίσκεται στη σωστή θέση όταν σταματήσει χρησιμοποιώντας το χειριστήριο λειτουργίας ενός σκαλιού, βλ. επίσης 3.1.3)

**ΣΗΜΕΙΩΣΗ**

Εάν το αναπηρικό αμαξίδιο είχε διπλωθεί για μεταφορά, βεβαιωθείτε ότι έχει τοποθετηθεί σωστά πιέζοντας απλά απότομα το κάθισμα. Διαφορετικά, είναι πιθανό τα πλαϊνά πλαίσια να μην απέχουν αρκετά μεταξύ τους ώστε να επιτρέψουν στη μονάδα αναβατορίου να χωράει ανάμεσα στις κάτω βάσεις.

3. Ρυθμίστε τη χαμηλότερη ταχύτητα (βλ. επίσης 3.1.2)
4. Πιέστε ΠΑΝΩ στον διακόπτη ΠΑΝΩ/ΚΑΤΩ, ώστε η μονάδα αναβατορίου να κινείται προς τα πάνω έως ότου οι επάνω ράβδοι εμπλακούν με τους ζυγούς στην επάνω βάση στο αναπηρικό αμαξίδιο (φωτογραφία 4).
5. Χρησιμοποιήστε τους πείρους ταχείας απελευθέρωσης για να στερεώσετε τις βάσεις αριστερά και δεξιά (φωτογραφία 5).

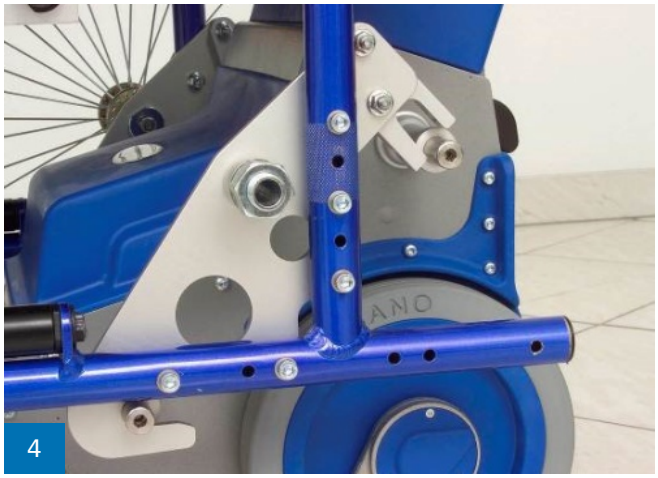

4


5

**ΣΗΜΕΙΩΣΗ**

Οι πείροι ταχείας απελευθέρωσης χρησιμοποιούνται συχνά επειδή ασφαλίζουν μόνες τους λόγω της πίεσης του ελατηρίου που εφαρμόζεται από έναν εσωτερικό κώνο και τρεις μικρές μπάλες που πιέζουν προς τα έξω. Κρατήστε την κεφαλή του μανιταριού ανάμεσα στον δείκτη και το μεσαίο δάχτυλο και πιέστε τον πείρο ελατηρίου προς τα κάτω με τον αντίχειρά σας. Με την απελευθέρωση της πίεσης, μπορείτε να εισάγετε τον πείρο στην οπή στη βάση μέχρι την κεφαλή του μανιταριού. Ο πείρος ταχείας απελευθέρωσης ασφαλίζει στη θέση του όταν τον αφήνετε. Βεβαιωθείτε ότι ο πείρος ταχείας απελευθέρωσης λειτουργεί σωστά κάθε φορά που τον χρησιμοποιείτε.

6. Εάν θέλετε να χρησιμοποιήσετε το αναπηρικό αμαξίδιο/αναβατόριο, αλλά όχι στα σκαλιά, πατήστε ΚΑΤΩ στον διακόπτη ΠΑΝΩ/ΚΑΤΩ, έτσι ώστε το πλαίσιο ανύψωσης να ανακαλείται (το χειριστήριο ενός σκαλιού το σταματά αυτόματα στη σωστή θέση).
7. 7. Εάν θέλετε να χρησιμοποιήσετε το αναπηρικό αμαξίδιο/αναβατόριο στα σκαλιά, πατήστε ΠΑΝΩ στον διακόπτη ΠΑΝΩ/ΚΑΤΩ, έτσι ώστε ολόκληρη η μονάδα να σηκώνεται προς τα πάνω έως ότου οι τροχοί του αναπηρικού αμαξιδίου να απομακρυνθούν από το πάτωμα. Αφού απελευθερώσετε το χειρόφρενο στο αναπηρικό αμαξίδιο, πρέπει να αφαιρέσετε τους τροχούς (διαφορετικά υπάρχει κίνδυνος να προκληθεί ατύχημα) και να τους βάλετε στις οπές που βρίσκονται ψηλότερα στο PT-Plus (φωτογραφία 6 - 7). Πατήστε ΚΑΤΩ στον διακόπτη ΠΑΝΩ/ΚΑΤΩ για να κατεβάσετε το αναπηρικό αμαξίδιο και το αναβατόριο στους τροχούς LIFTKAR PT. Η μονάδα είναι τώρα έτοιμη για ανάβαση
σκαλιών. (Η επόμενη ενότητα (κεφάλαιο 5) περιγράφει λεπτομερώς τη διαδικασία ανάβασης σκάλας.)


6


7

**ΣΗΜΕΙΩΣΗ**

Εάν οι τροχοί του αναπηρικού αμαξιδίου έχουν αφαιρεθεί, τότε είναι επίσης δυνατό να μετακινήσετε το αναπηρικό αμαξίδιο στους τροχούς LIFTKAR PT. Λάβετε υπόψη ωστόσο ότι ο χειρισμός είναι αρκετά διαφορετικός από τους μεγάλους τροχούς αναπηρικού αμαξιδίου. Δεδομένου ότι οι τροχοί αυτόματων φρένων άκρων σκαλιών δεν είναι σε θέση να ξεπεράσουν εμπόδια μεγαλύτερα από 15 mm προς τα εμπρός, η Sano συνιστά τη χρήση της μονάδας αντίστροφα όσο το δυνατόν περισσότερο.

## 4.6 ΑΠΟΣΥΝΔΕΣΗ ΤΩΝ LIFTKAR PT-PLUS ΚΑΙ PT-ADAPT ΑΠΟ ΤΟ ΑΝΑΠΗΡΙΚΟ ΑΜΑΞΙΔΙΟ

1. Πρώτα πατήστε ΠΑΝΩ διακόπτη ΠΑΝΩ/ΚΑΤΩ για να σηκώσετε ολόκληρη τη μονάδα μέχρι να υπάρχει αρκετός χώρος για να χωρέσουν οι μεγάλοι τροχοί αναπηρικού αμαξιδίου (θυμηθείτε να ενεργοποιήσετε τη χαμηλή ταχύτητα).
   2.Εισαγάγετε τους άξονες των τροχών στις υποδοχές τους και τραβήξτε το χειρόφρενο έτσι ώστε το αναπηρικό αμαξίδιο να μην μπορεί να κυλήσει ενώ αποσυνδέεται το αναβατόριο.
   3.Τώρα μπορείτε να αφαιρέσετε τους πείρους ταχείας απελευθέρωσης από τις επάνω βάσεις (κρατήστε την κεφαλή του μανιταριού ανάμεσα στον δείκτη και το μεσαίο δάχτυλο και πιέστε τον πείρο ελατηρίου προς τα κάτω με τον αντίχειρά σας).
   4.Πατήστε ΚΑΤΩ στον διακόπτη ΠΑΝΩ/ΚΑΤΩ, ώστε το πλαίσιο ανύψωσης να ανακληθεί (το χειριστήριο ενός σκαλιού το σταματά αυτόματα στη σωστή θέση). Το αναβατόριο μετακινείται προς τα κάτω μακριά από τις επάνω βάσεις για να στηρίζεται στους κύριους τροχούς του και τώρα μπορεί να αφαιρεθεί.

# 5 ΛΕΙΤΟΥΡΓΙΑ ΣΤΑ ΣΚΑΛΙΑ

## 5.1 ΓΕΝΙΚΕΣ ΟΔΗΓΙΕΣ ΓΙΑ ΛΕΙΤΟΥΡΓΙΑ ΣΤΑ ΣΚΑΛΙΑ

**ΚΙΝΔΥΝΟΣ**

Ελέγχετε ότι τα αυτόματα φρένα άκρων σκαλιών λειτουργούν σωστά κάθε φορά πριν χρησιμοποιήσετε το Liftkar PT (βλ. ενότητα 8.4).

**ΚΙΝΔΥΝΟΣ**

Στα μοντέλα PT-Adapt και PT-PLUS είναι απαραίτητο να αφαιρέσετε τους τροχούς του αναπηρικού αμαξιδίου, διαφορετικά υπάρχει κίνδυνος πρόκλησης ατυχήματος. Στα μοντέλα PT-PLUS οι τροχοί μπορούν να τοποθετηθούν σε οπές ψηλότερα, ώστε να μπορούν να μεταφερθούν με το αναπηρικό αμαξίδιο.

**ΚΙΝΔΥΝΟΣ**

Βεβαιωθείτε ότι κανείς δεν βρίσκεται κάτω από τη μονάδα κατά τη λειτουργία σε σκαλιά.

**ΠΡΟΕΙΔΟΠΟΙΗΣΗ**

Μη χειρίζεστε το αναβατόριο με επιβάτη στια σκαλιά, εκτός εάν έχετε λάβει επαρκή εκπαίδευση και έχετε εξασκηθεί στη χρήση ενός Liftkar PT χωρίς επιβάτη και στη συνέχεια με ένα ωφέλιμο φορτίο, όπως ένα δοχείο νερού 20 λίτρων. Συνεχίστε την εξάσκηση μέχρι να μην κάνετε πλέον λάθη. Εξασκηθείτε χρησιμοποιώντας τη συνεχή λειτουργία, αλλά όχι μέχρι να εξασκηθείτε στη μεταφορά ενός επιβάτη σε λειτουργία ενός σκαλιού.

**ΠΡΟΕΙΔΟΠΟΙΗΣΗ**

Φροντίστε να φοράτε πάντα κλειστά, αντιολισθητικά παπούτσια όταν χειρίζεστε το LIFTKAR.

**ΠΡΟΕΙΔΟΠΟΙΗΣΗ**

Μη χρησιμοποιείτε ποτέ το αναβατόριο σε επιφάνειες που είναι υγρές, ολισθηρές, γυαλισμένες ή κερωμένες, λείες, παγωμένες ή γενικά που δεν παρέχουν στον χειριστή επαρκή σταθερότητα. Οι τάπητες και τα χαλιά μπορεί επίσης να αποτελούν κίνδυνο.

**ΠΡΟΕΙΔΟΠΟΙΗΣΗ**

Τα χέρια του μεταφερόμενου ατόμου δεν πρέπει να κρέμονται στο πλάι ή να μετακινούνται πολύ. Αντίθετα, τα μπράτσα θα πρέπει να στηρίζονται στους μηρούς ή στα υποβραχιόνια του ατόμου.

**ΠΡΟΕΙΔΟΠΟΙΗΣΗ**

Οι επιβάτες που δεν μπορούν να καθίσουν με ασφάλεια πρέπει να φορούν ζώνη.

**ΠΡΟΕΙΔΟΠΟΙΗΣΗ**

Σε περίπτωση δυσλειτουργίας ή ασυνήθιστης συμπεριφοράς του αναβατορίου, αποσύρετε το αναβατόριο από τη χρήση και αναθέστε τον έλεγχο σε εξουσιοδοτημένο ειδικό.

**ΣΗΜΕΙΩΣΗ**

Η βέλτιστη γωνία οδήγησης είναι ειδικά εκπαιδευμένη κατά την εκπαίδευση του χρήστη. Αυτό εξαρτάται από διάφορους παράγοντες, όπως το βάρος και το μέγεθος του ατόμου που θα μεταφερθεί, τον τύπο του αναπηρικού αμαξιδίου, κ.λπ. Το μέγεθος του χειριστή επηρεάζει επίσης τη βέλτιστη γωνία οδήγησης. Κατά κανόνα, η βέλτιστη γωνία οδήγησης επιτυγχάνεται όταν το LIFTKAR PT βρίσκεται σε ισορροπία.

**ΣΗΜΕΙΩΣΗ**

Κανονικά, κάθε ομάδα σκαλιών θα πρέπει να αναρριχάται χωρίς στάση. Ωστόσο, εάν είναι απαραίτητο να κάνετε ένα διάλειμμα, το αναβατόριο μπορεί να γέρνει προς τα πίσω στο σκαλί. Τα φρένα ασφαλείας εμποδίζουν το αναβατόριο να κυλήσει στα σκαλιά.

**ΣΗΜΕΙΩΣΗ**

Δοκιμάστε να ακουμπήσετε την εγκάρσια δοκό στο πόδι, στο ισχίο ή στο στομάχι σας (βλ. επίσης 5.2). Το σώμα σας ανακόπτει τη δύναμη που ασκείται όταν υπάρχει αλλαγή φορτίου. Χρειάζεται μόνο να χρησιμοποιήσετε τα χέρια και τα χέρια σας για να σταθεροποιήσετε και να διασφαλίσετε ότι το αναβατόριο δεν γέρνει προς τα εμπρός. Δεν απαιτείται σχεδόν καμία δύναμη εάν ο χειριστής μπορεί να εφαρμόσει αυτήν τη μέθοδο λειτουργίας. Λάβετε υπόψη ωστόσο ότι είναι απαραίτητο να έχετε πάντα το ένα χέρι στη λαβή, ακόμη και όταν το βάρος γέρνει σε εσάς.

**ΣΗΜΕΙΩΣΗ**

Εάν ο επιβάτης έχει πρόβλημα με την πλάτη του, συνιστάται να χρησιμοποιείται η πιο αργή ταχύτητα ανάβασης. Το Liftkar PT προσγειώνεται πιο ήπια με αυτήν την ταχύτητα.

**ΣΗΜΕΙΩΣΗ**

Λόγω της κλίσης της γωνίας του αναβατορίου κατά τη λειτουργία, ορισμένοι επιβάτες μπορεί να χρειαστούν στήριγμα κεφαλής. Αυτό είναι διαθέσιμο ως αξεσουάρ (βλ. επίσης ενότητα 4.1.2) και είναι εύκολο να το τοποθετήσετε.

**ΣΗΜΕΙΩΣΗ**

Προσέξτε το βάθος του σκαλιού και την κατάστασή του! Κίνδυνος πτώσης!

**ΣΗΜΕΙΩΣΗ**

SWL «Ασφαλές ωφέλιμο φορτίο»: Βεβαιωθείτε ότι δεν γίνεται υπέρβαση του καθορισμένου μέγιστου βάρους - αναγνωρίζεται στην πινακίδα τύπου στο «SWL: xxx kg» -.

**ΣΗΜΕΙΩΣΗ**

Η εγκάρσια δοκός είναι καλύτερη από τη λαβή για τη ρύθμιση της γωνίας του Liftkar PT. Επομένως, σας συνιστούμε να έχετε το ένα χέρι στην εγκάρσια δοκό και το άλλο χέρι στην αριστερή ή δεξιά λαβή (με διακόπτη ΠΑΝΩ/ΚΑΤΩ).

## 5.2 ΑΝΑΒΑΣΗ ΣΚΑΛΙΩΝ

1. Ρυθμίστε τη ρυθμιζόμενη λαβή στο σωστό ύψος (βλ. 4.1.1 και 3.3).
2. Ενεργοποιήστε το Liftkar PT με τον κύριο διακόπτη (αν δεν είναι ήδη ενεργοποιημένος).
3. Ρυθμίστε τον διακόπτη επιλογής ταχύτητας στη χαμηλότερη ταχύτητα (I). (Μην επιλέξετε μεγαλύτερη ταχύτητα αν δεν έχετε εξασκηθεί.)

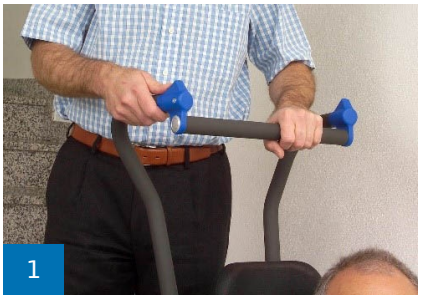
1

4. Γείρετε το Liftkar PT προς το μέρος σας μέχρι να ισορροπήσει. Στην ισορροπημένη θέση χρειάζεστε μόνο μια ελαφριά πίεση για να κουνήσετε το αναβατόριο προς τα εμπρός ή προς τα πίσω..


2


3

**ΣΗΜΕΙΩΣΗ**

κρατήστε την εγκάρσια δοκό με το ένα χέρι και την αριστερή ή τη δεξιά λαβή δίπλα στον διακόπτη ΠΑΝΩ/ΚΑΤΩ με το χέρι που χειρίζεται τον διακόπτη. Κανονικά οι δεξιόχειρες χειριστές χειρίζονται τον διακόπτη ΠΑΝΩ/ΚΑΤΩ με το δεξί τους χέρι και έχουν το αριστερό τους χέρι στην εγκάρσια δοκό. Για τους αριστερόχειρες χειριστές είναι συνήθως το αντίστροφο (φωτογραφία 1).

5. Μετακινηθείτε προς τα πίσω στα σκαλιά και σταθείτε στο δεύτερο ή τρίτο σκαλί ή σταθείτε με το ένα πόδι στο δεύτερο σκαλί και το άλλο στο τρίτο σκαλί. Σταθείτε σε μια ελαφριά γωνία, ώστε να μπορείτε να στηρίξετε την εγκάρσια δοκό στο πλάι του σώματός σας (φωτογραφία 2). Τραβήξτε τον τροχό της μονάδας αναβατορίου μέχρι το σκαλί.

6. Τώρα πατήστε το διακόπτη ΠΑΝΩ/ΚΑΤΩ (στο βέλος που δείχνει προς τα σκαλιά, δηλαδή προς εσάς). Βεβαιωθείτε ότι έχετε το ένα χέρι στην εγκάρσια δοκό και το άλλο χέρι ελεύθερο για να χειριστείτε τον διακόπτη. (Πρέπει
να πατήσετε μόνο έναν από τους διακόπτες.)

7. Το Liftkar PT σηκώνεται τώρα προς τα πάνω και το πρώτο πράγμα που παρατηρείτε είναι ένα ελαφρύ τράβηγμα προς τα εμπρός που διαρκεί για λίγα δευτερόλεπτα. Όταν φτάσετε στο υψηλότερο σημείο, το Liftkar PT ισορροπεί ξανά. Αφού περάσει το υψηλότερο σημείο, το Liftkar PT κινείται προς τα πίσω και σταδιακά τοποθετεί τους κύριους τροχούς του στο επόμενο σκαλί. Συνεχίστε να πατάτε τον διακόπτη έως ότου ο έλεγχος λειτουργίας ενός σκαλιού απενεργοποιηθεί από τη μονάδα όταν το πλαίσιο ανύψωσης και οι τροχοί στήριξης έχουν ανακληθεί πλήρως.

**ΣΗΜΕΙΩΣΗ**

Όταν το Liftkar PT κινείται προς τα πίσω, λίγο πριν

προσγειωθεί στο επόμενο σκαλί, η αλλαγή στο φορτίο ασκεί μια δύναμη προς τα πίσω, δηλαδή προς τον χειριστή. Προσπαθήστε να ανακόψετε αυτήν την πίεση με την εγκάρσια δοκό στο πόδι ή στο ισχίο σας. Το σώμα σας ανακόπτει το βάρος. Χρειάζεται μόνο να χρησιμοποιήσετε τα μπράτσα και τα χέρια σας για να σταθεροποιήσετε και να διασφαλίσετε ότι το αναβατόριο δεν μπορεί να γέρνει προς τα εμπρός. Δεν απαιτείται σχεδόν καμία δύναμη εάν ο χειριστής μπορεί να εφαρμόσει αυτήν τη μέθοδο λειτουργίας. Λάβετε υπόψη ωστόσο ότι είναι απαραίτητο να έχετε πάντα το ένα χέρι στη λαβή, ακόμη και όταν το βάρος γέρνει σε εσάς.


4

8. Τώρα μπορείτε να μετακινήσετε το Liftkar PT πίσω στο επόμενο σκαλί και να επαναλάβετε την ίδια διαδικασία.
9. Όταν φτάσετε στο τελευταίο σκαλί, η λαβή συνεχίζει να ανεβαίνει γιατί, αν και έχετε φτάσει στο τέλος της σκάλας, το αναβατόριο εξακολουθεί να ανεβαίνει. Σε μέρη όπου δεν υπάρχει πολύς χώρος, για παράδειγμα σε μικρές προσγειώσεις, δεν είναι πάντα δυνατό να διατηρήσετε τη μονάδα ισορροπημένη επειδή μπορεί να μην υπάρχει αρκετός χώρος πίσω σας. Για να ξεπεράσετε αυτό το πρόβλημα, είναι απαραίτητο να γείρετε το Liftkar PT προς τα εμπρός - εκτός ισορροπίας - για να υπάρξει ένα ελαφρύ τράβηγμα προς τα εμπρός. Σε μια τέτοια περίπτωση, η Sano συνιστά να τοποθετήσετε την εγκάρσια δοκό κάτω από το μπράτσο σας (φωτογραφία 3) ή να κολλήσετε τον αγκώνα σας ως μπλοκ μέσα από τους ορθοστάτες της λαβής (φωτογραφία 4). Χρησιμοποιώντας το μπράτσο σας ως στήριγμα, μπορείτε να τραβήξετε το Liftkar PT πολύ κοντά στο σώμα σας. Τότε χρειάζεστε μόνο μια πολύ μικρή περιοχή για να στρίψετε και να συνεχίσετε στην επόμενη ομάδα σκαλιών.

## 5.3 ΚΑΤΑΒΑΣΗ ΣΚΑΛΙΩΝ

Για ΚΑΤΑΒΑΣΗ σκαλιών, Σημείωση 2 (ενότητα 5.2) παραπάνω σχετικά με τη χρήση της εγκάρσιας δοκού είναι σχεδόν πιο σημαντική εδώ από ό,τι για την ΑΝΑΒΑΣΗ σκαλιών. Όταν το πλαίσιο ανύψωσης έρθει σε επαφή με το επόμενο σκαλί προς τα κάτω, μια δύναμη δρα ξαφνικά προς τα πίσω όπως περιγράφεται παραπάνω. Ο επιβάτης στο αναπηρικό αμαξίδιο το αισθάνεται λιγότερο αν η εγκάρσια δοκός γέρνει στο σώμα του χειριστή.
Ένα άλλο πλεονέκτημα είναι ότι τα χέρια και τα χέρια σας δεν χρειάζονται σχεδόν καθόλου
δύναμη όταν χρησιμοποιείτε αυτήν τη μέθοδο (φωτογραφία 1 και 2).


1

Για ΚΑΤΑΒΑΣΗ σκαλιών ισχύει η ίδια διαδικασία εκκίνησης 1-4:

1. Ρυθμίστε τη ρυθμιζόμενη λαβή στο σωστό ύψος (βλ. 4.1.1 και 3.3)
2. Ενεργοποιήστε το Liftkar PT με τον κύριο διακόπτη (αν δεν είναι ήδη ενεργοποιημένος).
3. Ρυθμίστε τον διακόπτη επιλογής ταχύτητας στη χαμηλότερη ταχύτητα (I). (Μην επιλέξετε μεγαλύτερη ταχύτητα αν δεν έχετε εξασκηθεί.)
4. Γείρετε το Liftkar PT προς το μέρος σας μέχρι να ισορροπήσει. Στην ισορροπημένη θέση χρειάζεστε μόνο μια ελαφριά πίεση για να κουνήσετε το αναβατόριο προς τα εμπρός ή προς τα πίσω.

**ΣΗΜΕΙΩΣΗ**

κρατήστε την εγκάρσια δοκό με το ένα χέρι και την αριστερή ή τη δεξιά λαβή δίπλα στον διακόπτη ΠΑΝΩ/ΚΑΤΩ με το χέρι που χειρίζεται τον διακόπτη. Κανονικά οι δεξιόχειρες χειριστές χειρίζονται τον διακόπτη ΠΑΝΩ/ΚΑΤΩ με το δεξί τους χέρι και έχουν το αριστερό τους χέρι στην εγκάρσια δοκό. Για τους αριστερόχειρες χειριστές είναι συνήθως το αντίστροφο (φωτογραφία 1).



3

5. Μετακινηθείτε σταδιακά προς τα εμπρός στην άκρη του σκαλιού έως ότου το φρένο άκρου σκαλιού σταματήσει αυτόματα τους κύριους τροχούς στο Liftkar PT (φωτογραφία 3). Τώρα πατήστε τον διακόπτη ΠΑΝΩ/ΚΑΤΩ (στο βέλος που δείχνει προς τα εμπρός). Βεβαιωθείτε ότι έχετε το ένα χέρι στην εγκάρσια δοκό και το άλλο χέρι ελεύθερο για να χειριστείτε τον διακόπτη. (Πρέπει να πατήσετε μόνο έναν από τους διακόπτες.)
6. Το πλαίσιο ανύψωσης με τους τροχούς στήριξης εκτείνεται τώρα για να έρθει σε επαφή με το επόμενο σκαλί προς τα κάτω. Μόλις το πλαίσιο ανύψωσης ακουμπήσει το σκαλί με τους τροχούς στήριξης του, το Liftkar PT σηκώνεται ελαφρά (ανάλογα με το ύψος του σκαλιού), κινείται προς τα εμπρός και χαμηλώνει το αναβατόριο σταδιακά και ελεγχόμενα και σταματά στην ουδέτερη θέση σε λειτουργία ενός σκαλιού.
7. Τώρα μπορείτε να μετακινήσετε το Liftkar PT προς τα εμπρός στο επόμενο σκαλί και να επαναλάβετε την ίδια διαδικασία.

**ΚΙΝΔΥΝΟΣ**

Όταν κατεβαίνετε σκάλες, να οδηγείτε πάντα το Liftkar PT στην μπροστινή άκρη του σκαλοπατιού, πριν το τμήμα ανύψωσης με τους τροχούς στήριξης επεκταθεί ξανά. (Κίνδυνος πτώσης!)

## 5.4 ΛΕΙΤΟΥΡΓΙΑ ΣΕ ΣΠΕΙΡΟΕΙΔΕΙΣ ΣΚΑΛΕΣ

Λάβετε υπόψη τα ακόλουθα σημεία κατά τη λειτουργία του αναβατορίου σε σπειροειδείς σκάλες:

- Για ΑΝΑΒΑΣΗ ξεκινήστε από την εξωτερική πλευρά της σκάλας. (Το Liftkar PT κινείται προς τα μέσα κατά την ΑΝΑΒΑΣΗ)
- Για ΚΑΤΑΒΑΣΗ ξεκινήστε από την εσωτερική πλευρά της σκάλας. (Το Liftkar PT κινείται προς τα έξω κατά την
  ΚΑΤΑΒΑΣΗ)

Εάν αρχίσετε να κινείστε πολύ κοντά στην κουπαστή/τον τοίχο, στη συνέχεια μετακινήστε τη μονάδα στο πλάι κάνοντας όπισθεν (σε σκαλί προσγείωσης ή φαρδύτερο σκαλί αν είναι δυνατόν) και ξεκινήστε ξανά με πιο στενή γωνία.

## 5.5 ΣΤΑΘΜΕΥΣΗ ΤΟΥ LIFTKAR PT ΣΤΑ ΣΚΑΛΙΑ

Σε περίπτωση έκτακτης ανάγκης, το Liftkar PT μπορεί να σταθμεύσει στα σκαλιά. Τα αυτόματα φρένα άκρων σκαλιών εμποδίζουν την κύλισή του. Ωστόσο, για λόγους ασφαλείας είναι σημαντικό να μην αφήνετε τον επιβάτη μόνο του για μεγάλο χρονικό διάστημα.



## 5.6 ΙΔΑΝΙΚΗ ΓΩΝΙΑ ΜΕΤΑΦΟΡΑΣ

Το Liftkar PT είναι εξοπλισμένο με ηλεκτρονικό σύστημα επιτήρησης γωνίας μεταφοράς. Μόλις το αναβατόριο δεν βρίσκεται πλέον στην ιδανική γωνία, το σύστημα επιτήρησης γωνίας σταματά τον μηχανισμό ανάβασης. Εάν η γωνία είναι πολύ χαμηλή σε σχέση με τα σκαλιά, τότε η λυχνία LED στη μονάδα ελέγχου γίνεται κόκκινη όσο είναι πατημένος ένας από τους διακόπτες ΠΑΝΩ/ΚΑΤΩ. Ο μηχανισμός ανάβασης δεν μπορεί να ενεργοποιηθεί ξανά μέχρι να διορθωθεί η γωνία.

Εάν η γωνία του αναβατορίου είναι πολύ απότομη, το σύστημα επιτήρησης γωνίας απενεργοποιεί επίσης τον μηχανισμό ανάβασης. Πατώντας ξανά τον διακόπτη ΠΑΝΩ/ΚΑΤΩ, το αναβατόριο συνεχίζει στη λειτουργία ερπυσμού.

## 5.7 ΑΝΕΒΑΙΝΟΝΤΑΣ ΚΑΙ ΚΑΤΕΒΑΙΝΟΝΤΑΣ ΑΠΟ ΤΟ ΑΝΑΒΑΤΟΡΙΟ

Εάν το αναβατόριο βρίσκεται σε όρθια θέση, το πάτημα ενός από τους διακόπτες ΠΑΝΩ/ΚΑΤΩ προκαλεί την επέκταση της μονάδας ανάβασης σε λειτουργία ερπυσμού. Αυτή η λειτουργία επιτρέπει στο άτομο που μεταφέρεται να ανέβει και να κατέβει πιο εύκολα από το αναβατόριο.

Αυτή η λειτουργία διευκολύνει επίσης την τοποθέτηση αναπηρικών αμαξιδίων (PT Uni / PT Adapt και PT Plus). Αυτή η λειτουργία είναι πάντα ενεργή ανεξάρτητα από την επιλεγμένη ταχύτητα ανάβασης.

# 6 ΛΕΙΤΟΥΡΓΙΑ ΠΑΝΩ ΣΕ ΡΑΜΠΑ

Εάν χρησιμοποιείτε το αναβατόριο Liftkar PT για να μετακινηθείτε πάνω και κάτω σε ράμπες, μπορείτε να αυξήσετε την ασφάλεια ενεργοποιώντας τα φρένα άκρων σκαλιών.

## 6.1 ΚΑΤΕΒΑΙΝΟΝΤΑΣ ΜΙΑ ΡΑΜΠΑ

Για να μετακινηθείτε προς τα κάτω σε μια ράμπα, πρέπει να κρατήσετε το Liftkar PT στραμμένο προς τα εμπρός, χρησιμοποιώντας τα φρένα άκρων σκαλιών μπορείτε να ελέγξετε την κάθοδο του Liftkar PT (με αναπηρικό αμαξίδιο) ακουμπώντας τη μονάδα προς τα πίσω μέχρι να δράσουν τα φρένα.

## 6.2 ΑΝΕΒΑΙΝΟΝΤΑΣ ΜΙΑ ΡΑΜΠΑ

Για να ανεβείτε μια ράμπα, πρέπει να κρατήσετε το Liftkar PT στραμμένο προς τα πίσω, χρησιμοποιώντας τα φρένα άκρων σκαλιών μπορείτε να ελέγξετε την κάθοδο του Liftkar PT (με αναπηρικό αμαξίδιο) ακουμπώντας τη μονάδα προς τα πίσω μέχρι να δράσουν τα φρένα. Τα φρένα άκρων σκαλιών λειτουργούν σαν φρένο αντιστροφής.

**ΣΗΜΕΙΩΣΗ**

Επειδή το Liftkar PT έχει κλίση προς τα πίσω κατά τη λειτουργία, δεν θα είναι δυνατή η ισορρόπηση της μονάδας. Συνιστούμε να επιμηκύνετε εκ των προτέρων τη ρυθμιζόμενη λαβή, ώστε το επιπλέον βάρος να είναι ευκολότερο στον χειρισμό. Ανάλογα με το βάρος του επιβάτη και το μήκος της ράμπας, ίσως είναι καλή ιδέα να έχετε ένα δεύτερο άτομο διαθέσιμο για βοήθεια.

# 7 ΦΟΡΤΙΣΗ ΤΗΣ ΜΠΑΤΑΡΙΑΣ

Οι κυψέλες γέλης μολύβδου στο εσωτερικό της μπαταρίας δεν χρειάζονται συντήρηση, είναι αεροστεγείς και επαναφορτίζονται. Η διάρκεια ζωής τους εξαρτάται σε μεγάλο βαθμό από τον αριθμό των κύκλων φόρτισης/αποφόρτισης. Για παράδειγμα, είναι δυνατή η μερική αποφόρτιση των μπαταριών μολύβδου 1000 φορές, αντλώντας πάνω από 200 φορές την πλήρη χωρητικότητα της μπαταρίας, με την προϋπόθεση ότι η μπαταρία δεν θα αποφορτιστεί ποτέ πλήρως.

- Αποφύγετε την πλήρη αποφόρτιση της μπαταρίας. Φορτίζετε την μπαταρία όσο πιο συχνά γίνεται.
- Οι μπαταρίες μολύβδου είναι επιρρεπείς στην αυτοαποφόρτιση. Επομένως, είναι απαραίτητο να επαναφορτίσετε την μπαταρία μετά από 3 εβδομάδες, ακόμα κι αν δεν έχει χρησιμοποιηθεί.
- Είναι καλή ιδέα να αφήσετε τον φορτιστή συνδεδεμένο μέχρι να χρησιμοποιηθεί η μπαταρία. Θα παρατείνει τη διάρκεια ζωής της μπαταρίας.
- Μην αφήνετε την μπαταρία αποφορτισμένη ή αποφορτισμένη κατά το ήμισυ. Πάντα να επαναφορτίζετε την μπαταρία αμέσως.
- Εάν οι μπαταρίες υποστούν βλάβη, μπορείτε να τις αντικαταστήσετε σε οποιοδήποτε αξιόπιστο μηχανολογικό συνεργείο. Οι παλιές μπαταρίες μολύβδου είναι πλήρως ανακυκλώσιμες και δεν πρέπει να απορρίπτονται.
- Η ιδανική θερμοκρασία για φόρτιση είναι μεταξύ 20 και 25° C. Οι θερμοκρασίες που είναι πολύ χαμηλές ή πολύ υψηλές θα επηρεάσουν τη χωρητικότητα της μπαταρίας.

**ΣΗΜΕΙΩΣΗ**

Εάν η μπαταρία δεν είναι πλήρως φορτισμένη ή χάσει ξαφνικά τη φόρτισή της, όχι μόνο η ταχύτητα του Liftkar PT θα είναι μικρότερη, αλλά και η χωρητικότητά της. Αυτό σημαίνει ότι η λειτουργία υπερφόρτωσης μπορεί να επιτευχθεί ακόμη και με σχετικά μικρό φορτίο.

## 7.1 ΜΟΝΑΔΑ ΦΟΡΤΙΣΤΗ

Ο φορτιστής μπαταρίας που παρέχεται είναι εξαιρετικά ισχυρός. Μια οθόνη LED δίνει μια σαφή ένδειξη της κατάστασης φόρτισης. Η ένδειξη φόρτισης σας δίνει μια ιδέα εάν η μπαταρία είναι πλήρως φορτισμένη ή όχι. Αξίζει να ελέγξετε ότι η μπαταρία
είναι πλήρως φορτισμένη πριν χρησιμοποιήσετε το Liftkar PT.




Η κατάσταση φόρτισης εμφανίζεται ως εξής με ένα LED:

- Εάν το LED ανάβει συνεχώς με κόκκινο χρώμα, η μπαταρία φορτίζεται.
- Εάν το LED ανάβει συνεχώς με πράσινο χρώμα, η μπαταρία είναι πλήρως φορτισμένη. Ο φορτιστής μπορεί να παραμείνει συνδεδεμένος στις μπαταρίες μετά την πλήρη φόρτιση (πράσινο φως), χωρίς να βλάψει τις μπαταρίες. Ο φορτιστής χρησιμοποιεί ελάχιστη ισχύ σε αυτήν την κατάσταση αναμονής, (μετά την πλήρη φόρτιση της μπαταρίας), διατηρεί τις μπαταρίες σε πλήρη φόρτιση και παρατείνει τη διάρκεια ζωής της μπαταρίας. Αυτό επιτυγχάνεται με ηλεκτρονικό κύκλωμα που ελέγχει και ρυθμίζει την ποσότητα του ρεύματος φόρτισης που αποστέλλεται από τον φορτιστή στην μπαταρία που φορτίζεται.

## 7.1.1 ΤΕΧΝΙΚΑ ΔΕΔΟΜΕΝΑ

Τροφοδοσία τάσης δικτύου (50/60 Hz, 0,7A): 100-240 V AC

Ονομαστική βαθμολογία (είσοδος): 24 W

Τάση φόρτισης: 24 V DC

Θεωρητικό ρεύμα φόρτισης: 1,0 Κατηγορία

προστασίας: IPX4

Έγκριση ασφαλείας: UL, cUL, CE

## 7.1.2 ΟΔΗΓΙΕΣ ΑΣΦΑΛΕΙΑΣ

Λάβετε υπόψη τα ακόλουθα:

- Προστασία από την υγρασία
- Φόρτιση μόνο σε καλά αεριζόμενο δωμάτιο
- Μην τραβάτε το βύσμα από την υποδοχή από το καλώδιό του
- Μη χρησιμοποιείτε τον φορτιστή με κατεστραμμένο καλώδιο ή βύσμα - αντικαταστήστε το αμέσως!

## 7.1.3 ΧΡΗΣΗ ΜΟΝΟ ΓΙΑ ΤΟΝ ΠΡΟΟΡΙΖΟΜΕΝΟ ΣΚΟΠΟ

- Η μονάδα φορτιστή έχει σχεδιαστεί αποκλειστικά για τη φόρτιση μπαταριών μολύβδου οξέος που περιέχουν υγρό, ηλεκτρολύτη τύπου γέλης και
- υφάσματος (όπως η μπαταρία που παρέχεται με το Liftkar PT).

# 7.2 ΦΟΡΗΤΟΣ ΦΟΡΤΙΣΤΗΣ(ΠΡΟΑΙΡΕΤΙΚΟ)



Αυτός ο εξαιρετικά ισχυρός φορτιστής διαθέτει ένα αυτόματο σύστημα 3 σταδίων που χρησιμοποιεί τεχνολογία ψηφιακού ελέγχου. Το πρώτο στάδιο είναι η γρήγορη φόρτιση και το δεύτερο στάδιο είναι η διατήρηση της φόρτισης. Με ένα σύστημα 3 σταδίων είναι ακόμα πιο εύκολο να δείτε πόσο γεμάτη είναι η μπαταρία.
Τρία διαφορετικά χρώματα LED στο περίβλημα της μονάδας φορτιστή παρέχουν μια σαφή ένδειξη της κατάστασης φόρτισης (το ύψος των ράβδων δείχνει πόσο γεμάτη είναι η μπαταρία).

## 7.2.1 ΤΕΧΝΙΚΑ ΔΕΔΟΜΕΝΑ



Τάση εισόδου: 12 -30 V DC

Κατανάλωση ισχύος (χωρίς φορτίο): περίπου 2 W

Κατανάλωση ισχύος (στάγδην φόρτιση): περίπου 5 W Ονομαστική βαθμολογία: περίπου 50 W

Τάση φόρτισης: 24 V DC

Αριθμητικό ρεύμα φόρτισης στα 230 V / 50 Hz: περίπου 1,3 A

Κατηγορία προστασίας: IP 30

Απενεργοποίηση ασφαλείας μετά από: 3,3 ώρες

## 7.2.2 ΟΔΗΓΙΕΣ ΑΣΦΑΛΕΙΑΣ

Λάβετε υπόψη τα ακόλουθα:

**ΠΡΟΕΙΔΟΠΟΙΗΣΗ**

- Προστασία από την υγρασία
- Φόρτιση μόνο σε καλά αεριζόμενο δωμάτιο
- Μην τραβάτε το βύσμα από την υποδοχή από το καλώδιό του

## ΧΡΗΣΗ ΜΟΝΟ ΓΙΑ ΤΟΝ ΠΡΟΟΡΙΖΟΜΕΝΟ ΣΚΟΠΟ

- Η μονάδα φορτιστή έχει σχεδιαστεί αποκλειστικά για τη φόρτιση μπαταριών μολύβδου που περιέχουν υγρό, ηλεκτρολύτη τύπου γέλης και
  υφάσματος (όπως η μπαταρία που παρέχεται με το Liftkar PT).
- Δεν επιτρέπεται η φόρτιση μπαταριών NiCd ή NiMH ή κύριων κυψελών.

## 7.3 ΣΥΝΔΕΣΗ ΜΟΝΑΔΑΣ ΦΟΡΤΙΣΤΗ ΣΕ ΜΠΑΤΑΡΙΑ

Η μπαταρία μπορεί να φορτιστεί χωριστά ή ενώ είναι τοποθετημένη στο αναβατόριο. (βλ. τις δύο εικόνες παρακάτω) Το Liftkar PT δεν είναι έτοιμο για λειτουργία εάν η μπαταρία επαναφορτίζεται στο αναβατόριο.

Εάν επαναφορτίσετε την μπαταρία στο αναβατόριο, βεβαιωθείτε ότι την έχετε αποσυνδέσει από τον φορτιστή πριν χρησιμοποιήσετε το Liftkar PT.





## 7.4 DIE CE-KENNZEICHNUNG DER LADEGERÄTE

Οι μονάδες φορτιστή πληρούν τα κριτήρια που ορίζονται στην οδηγία χαμηλής τάσης και ηλεκτρομαγνητικής συμβατότητας και, ως εκ τούτου, χαρακτηρίζονται με το σήμα CE.

CE

# 8 ΦΡΟΝΤΙΔΑ, ΣΥΝΤΗΡΗΣΗ ΚΑΙ ΜΕΤΑΦΟΡΑ

## 8.1 ΦΡΟΝΤΊΔΑ, ΣΥΝΤΉΡΗΣΗ, ΜΕΤΑΦΟΡΆ, ΔΙΆΘΕΣΗ, ΕΠΑΝΑΧΡΗΣΙΜΟΠΟΊΗΣΗ/ΔΙΆΘΕΣΗ

### 8.1.1 ΚΑΘΑΡΙΣΜΌΣ ΚΑΙ ΑΠΟΛΎΜΑΝΣΗ

Το μότο μας είναι «Ένα καθαρό μηχάνημα κινείται πιο ομαλά». Ο καθαρισμός με ένα τυπικό οικιακό απορρυπαντικό είναι αρκετά επαρκής. Μη χρησιμοποιείτε καθαριστικό υψηλής πίεσης ή παρόμοιο. Εάν απαιτείται, οι επιφάνειες μπορούν να καθαριστούν με ένα προϊόν απολύμανσης εξοπλισμού με βάση την αλκοόλη που διατίθεται στο εμπόριο (όπως το Sagrotan®).

Είναι σημαντικό οι τροχοί – οι ζάντες και τα ελαστικά – να διατηρούνται καθαροί και απαλλαγμένοι από λίπη, ώστε να διασφαλίζεται η πλήρης ισχύς πέδησης. Τα ελαστικά στους κύριους τροχούς είναι κατασκευασμένα από υψηλής ποιότητας πολυουρεθάνη και μπορούν να καθαριστούν καλύτερα από το γράσο με καθαριστικό φρένων ή οινόπνευμα.

Το LIFTKAR PT είναι κατασκευασμένο κυρίως από αλουμίνιο υψηλής ποιότητας. Οι επιφάνειες (περίβλημα, μονάδα ανάβασης, μονάδα χειρολαβής, κ.λπ.) που είναι εκτεθειμένες σε περιβαλλοντικές επιδράσεις έχουν επιπλέον επίστρωση πούδρας ή ανοδιωμένο στρώμα.
Εάν αυτά τα μέρη λερωθούν, μπορούν απλά να καθαριστούν χρησιμοποιώντας ένα τυπικό καθαριστικό.

### 8.1.2 ΣΥΝΤΗΡΗΣΗ

Τα αναβατόρια Liftkar PT είναι ανθεκτικά προϊόντα με χαμηλή συντήρηση. Ωστόσο, η Sano συνιστά να διενεργείτε έλεγχο τουλάχιστον μία φορά κάθε δύο χρόνια σε όλα τα κινούμενα εξαρτήματα, τις ηλεκτρικές και μηχανικές συνδέσεις, τη μπαταρία ταχείας φόρτισης και τη μονάδα φορτιστή. Εκτός από τα διαστήματα που περιγράφονται παραπάνω, όλοι οι έλεγχοι ασφαλείας πρέπει να διενεργούνται πλήρως σε κάθε αλλαγή χειριστή και κάθε φορά που το αναβατόριο τίθεται σε λειτουργία μετά από μια περίοδο αδράνειας, ακόμη και αν το αναβατόριο φαίνεται να είναι άθικτο και λειτουργεί κανονικά με την πρώτη ματιά.

Επικοινωνήστε μαζί μας για λεπτομέρειες σχετικά με το πλησιέστερο εξουσιοδοτημένο κέντρο σέρβις της Sano!

# ΛΙΣΤΑ ΕΛΕΓΧΟΥ ΣΥΝΙΣΤΩΜΕΝΩΝ ΕΛΕΓΧΩΝ ΑΣΦΑΛΕΙΑΣ ΓΙΑ ΑΝΑΒΑΤΟΡΙΑ LIFTKAR PT

Συνιστώμενοι έλεγχοι ασφαλείας για το LIFTKAR PT

| Έλεγχος | Διάστημα | Σχόλια | Ελέγχθηκε από |
|---|---|---|---|
| Κινητήρας και περίβλημα | | | |
| Ελέγξτε/ρυθμίστε την τάση της αλυσίδας μετάδοσης κίνησης | κάθε 2 χρόνια | Δοκιμάστε τον στρόφαλο το μέγιστο 3 mm ή κάντε δοκιμή λειτουργίας (δοκιμάστε αλλαγή φορτίου πάνω από το νεκρό κέντρο) | |
| Έλεγχος περιβλήματος για ραγίσματα | κάθε 2 χρόνια | Επιστρέψτε το αναβατόριο στον κατασκευαστή εάν εντοπιστούν ελαττώματα | |
| Ελέγξτε τα μπουλόνια στο περίβλημα και σφίξτε | κάθε 2 χρόνια | Ασφαλίστε με Loctite 243 | |
| Ελέγξτε τα μπουλόνια στους πείρους συγκράτησης και σφίξτε εάν χρειάζεται | κάθε 2 χρόνια | | |
| Ελέγξτε για θόρυβο λειτουργίας | μόνιμα | Επιστρέψτε το αναβατόριο στον κατασκευαστή εάν εντοπιστούν ελαττώματα | |
| Τροχοί και ελαστικά | | | |
| Ελέγξτε τα μπουλόνια στερέωσης για έκκεντρο βραχίονα | κάθε 2 χρόνια | | |
| Ελέγξτε / καθαρίστε τις επιφάνειες επαφής των φρένων | κάθε 2 χρόνια | | |
| Ελέγξτε τα ελαστικά για ζημιές και αντικαταστήστε τα αν χρειάζεται | μόνιμα | | |
| Ρωγμές | | | |
| Ελέγξτε τους τροχούς άκρων σκαλιών | κάθε 2 χρόνια | αντικαταστήστε εάν χρειαστεί | |
| Έλεγχος σημείου πέδησης | μόνιμα | | |
| Ελέγξτε τα φρένα για ευκολία στη λειτουργία | κάθε 2 χρόνια | | |
| Ελέγξτε τους πείρους ελατηρίου | κάθε 2 χρόνια | σφίξτε την πλήμνη του τροχού στα 21 Nm | |
| Μονάδα ηλεκτρονικών και μονάδα ελέγχου | | | |
| Ελέγξτε την κατεύθυνση της διαδρομής και την ταχύτητα | κάθε 2 χρόνια | | |
| Ελέγξτε τη λειτουργία ενός σκαλιού και τη συνεχή λειτουργία | κάθε 2 χρόνια | | |
| Ελέγξτε τη λειτουργία των ενδείξεων LED | κάθε 2 χρόνια | Επιστρέψτε το αναβατόριο στον κατασκευαστή εάν είναι ελαττωματικό | |
| Ελέγξτε την μπαταρία, τη βάση της μπαταρίας και τις συνδέσεις | κάθε 2 χρόνια | | |
| Ελέγξτε την μπαταρία και τον φορτιστή για μηχανικές βλάβες | κάθε 2 χρόνια | Επιστρέψτε τον φορτιστή/την μπαταρία στον κατασκευαστή εάν εντοπιστούν ελαττώματα | |
| Ελέγξτε το σπείρωμα στη βίδα του μοχλού στη μονάδα χειρολαβής | κάθε 2 χρόνια | Επιστρέψτε το αναβατόριο στον κατασκευαστή εάν είναι ελαττωματικό | |
| Αξεσουάρ για PT Adapt, μονάδα καθίσματος για PT S, οδηγοί για PT Universal | | | |
| Ελέγξτε όλες τις βιδωμένες συνδέσεις και σφίξτε εάν χρειάζεται | κάθε 2 χρόνια | Αντικαταστήστε αμέσως εάν εντοπιστούν ραγίσματα | |
| Ελέγξτε όλα τα αρθρωτά σημεία και λιπάνετε εάν χρειάζεται | κάθε 2 χρόνια | Αντικαταστήστε αμέσως εάν εντοπιστούν ραγίσματα/φθορές | |
| Ελέγξτε όλα τα εξαρτήματα που έχουν τοποθετηθεί και σφίξτε εάν χρειάζεται | κάθε 2 χρόνια | Αντικαταστήστε αμέσως εάν εντοπιστεί ζημιά | |

**ΣΗΜΑΝΤΙΚΟ:**

Εκτός από τα διαστήματα που περιγράφονται παραπάνω, όλοι οι έλεγχοι ασφαλείας πρέπει να διενεργούνται πλήρως σε κάθε αλλαγή χειριστή και κάθε φορά που το αναβατόριο τίθεται σε λειτουργία μετά από μια περίοδο αδράνειας, ακόμη και αν το αναβατόριο φαίνεται να είναι άθικτο και να λειτουργεί κανονικά με την πρώτη ματιά.

# 8.2 ΔΙΑΡΚΕΙΑ ΖΩΗΣ ΠΡΟΪΟΝΤΟΣ

Η εκτιμώμενη διάρκεια ζωής του LIFTKAR PT είναι περίπου 5 χρόνια. Με την προϋπόθεση ότι το προϊόν χρησιμοποιείται εντός της προβλεπόμενης χρήσης του και ότι πληρούνται όλες οι απαιτήσεις συντήρησης και σέρβις. Η διάρκεια ζωής μπορεί να παραταθεί εάν ο χειρισμός, η συντήρηση, η φροντίδα και η χρήση του LIFTKAR PT γίνεται με προσοχή. Ωστόσο, η διάρκεια ζωής μπορεί επίσης να μειωθεί σημαντικά από υπερβολική χρήση και ακατάλληλη χρήση.

Η κανονιστικά απαιτούμενη προδιαγραφή της διάρκειας ζωής δεν αποτελεί πρόσθετη εγγύηση.

---

# 8.3 ΜΠΑΤΑΡΙΑ

Η μπαταρία πρέπει επίσης να τυγχάνει ιδιαίτερης προσοχής. Πρέπει πάντα να είναι πλήρως φορτισμένη. Η πλήρης αποφόρτιση της μπαταρίας θα μειώσει τη διάρκεια ζωής της. Οι κυψέλες μολύβδου-γέλης (όχι νικελίου-κάδμιου) έχουν μεγάλη διάρκεια ζωής εάν φορτίζονται τακτικά πλήρως το συντομότερο δυνατό μετά τη χρήση. Αυτός είναι ο λόγος για τον οποίο η μπαταρία θα πρέπει να συνδέεται στη μονάδα φορτιστή μετά από κάθε χρήση. (Διαβάστε περισσότερα για αυτό το θέμα στην ενότητα 7)

## 8.3.1 ΜΕΤΡΑ ΠΥΡΟΣΒΕΣΗΣ

- **Πυροσβεστικό μέσο:**

**Κατάλληλο: ξηρό πυροσβεστικό, αμμώδες έδαφος, διοξείδιο του άνθρακα, κατάλληλος αφρός**

- **Πυρόσβεση:**

**Μέσα προστασίας: Φοράτε αυτόνομη αναπνευστική συσκευή και προστατευτικά ενδύματα για να αποφύγετε την επαφή με το δέρμα και τα μάτια.**

- **Ειδικοί κίνδυνοι:**

**Απελευθέρωση τοξικών αναθυμιάσεων υπό συνθήκες πυρκαγιάς.**

---

## 8.4 ΦΡΕΝΑ ΚΑΙ ΕΣΩΤΕΡΙΚΕΣ ΖΑΝΤΕΣ ΤΩΝ ΚΥΡΙΩΝ ΤΡΟΧΩΝ

Η αποτελεσματικότητα πέδησης των κύριων τροχών είναι σημαντική και επομένως η Sano συνιστά να ελέγχονται τακτικά τα εξαρτήματα των φρένων και οι ζάντες για ραγίσματα ή βλάβες και να καθαρίζονται εάν χρειάζεται. Ελέγχετε τα φρένα μετά από κάθε καθαρισμό. Η ευκολότερη και πιο αξιόπιστη μέθοδος ελέγχου των φρένων είναι η κλίση του Liftkar PT προς τα πίσω σε ακραία γωνία (το LED είναι τότε κόκκινο). Σε αυτήν τη θέση δεν πρέπει να είναι δυνατή η μετακίνηση του Liftkar PT προς τα εμπρός. Δοκιμάστε κάθε φρένο ξεχωριστά προσπαθώντας να ελευθερώσετε ένα φρένο στη μία πλευρά στρέφοντας απότομα το αναβατόριο προς τα αριστερά ή προς τα δεξιά. Επικοινωνήστε με ένα εξουσιοδοτημένο συνεργείο εάν τα φρένα δεν λειτουργούν καλά σε αυτήν τη θέση.

## 8.5 ΑΝΤΑΛΛΑΚΤΙΚΑ ΚΑΙ ΕΠΙΣΚΕΥΕΣ

Η Sano έχει εκδώσει εξουσιοδοτημένα συνεργεία με πλήρη λίστα όλων των ανταλλακτικών και των απαραίτητων σχεδίων, οδηγίες επισκευής και ειδικά εργαλεία. Εάν απαιτείται επισκευή, επικοινωνήστε απευθείας με τη Sano ή τον πλησιέστερο αντιπρόσωπό σας. Θα σας συμβουλεύσουμε αμέσως για το πώς να επαναφέρετε το αναβατόριό σας σε κατάσταση λειτουργίας το συντομότερο δυνατό. Επικοινωνήστε μαζί μας για λεπτομέρειες σχετικά με το πλησιέστερο εξουσιοδοτημένο κέντρο σέρβις της Sano!

## 8.6 ΜΕΤΑΦΟΡΑ / ΑΠΟΡΡΙΨΗ / ΕΠΑΝΑΧΡΗΣΙΜΟΠΟΙΗΣΗ ΚΑΙ ΧΡΗΣΗ ΑΠΟ ΔΕΥΤΕΡΟ ΧΕΡΙ

### 8.6.1 ΜΕΤΑΦΟΡΑ

Το Liftkar PT μπορεί να αποσυναρμολογηθεί σε τρία μέρη (μπαταρία, μονάδα αναβατορίου, μονάδα χειρολαβής) ή να μεταφερθεί ως πλήρης μονάδα. Βεβαιωθείτε ότι έχει ασφαλιστεί σωστά κατά τη μεταφορά.

### 8.6.2 ΑΠΟΡΡΙΨΗ



Τα αναβατόρια Liftkar PT είναι ανθεκτικά προϊόντα. Στο τέλος της ωφέλιμης ζωής τους, τα εξαρτήματα του αναβατορίου και ο φορτιστής θα πρέπει να απορρίπτονται σωστά. Βεβαιωθείτε ότι τα υλικά διαχωρίζονται προσεκτικά για απόρριψη σύμφωνα με τους κωδικούς υλικών που σχετίζονται με κάθε εξάρτημα.

Το αναβατόριο δεν περιέχει επικίνδυνα υλικά και είναι πλήρως συμβατό με την ανακύκλωση. Οι πλακέτες τυπωμένων κυκλωμάτων και η επαναφορτιζόμενη μπαταρία πρέπει να απορρίπτονται με κατάλληλη διαδικασία ανακύκλωσης.

Ωστόσο, μην απορρίπτετε απλά την μπαταρία σε έναν οικιακό κάδο απορριμμάτων. Εάν υπάρχουν περαιτέρω ερωτήσεις, ρωτήστε τον εξειδικευμένο αντιπρόσωπό σας.

Η Sano μπορεί να οργανώσει επαγγελματική απόρριψη ολόκληρης της μονάδας αναβατορίου, έναντι πληρωμής, εάν απαιτείται.

### 8.6.3 ΕΠΑΝΑΧΡΗΣΙΜΟΠΟΙΗΣΗ / ΧΡΗΣΗ ΑΠΟ ΔΕΥΤΕΡΟ ΧΕΡΙ

**ΚΙΝΔΥΝΟΣ**

Πριν χρησιμοποιήσετε ξανά το αναβατόριο ή το χρησιμοποιήσετε από δεύτερο χέρι, βεβαιωθείτε ότι έχει υποβληθεί σε έλεγχο ασφαλείας και καθαρισμό σύμφωνα με τις οδηγίες της Sano (ζητήστε από τη Sano μια λίστα ελέγχου) από εξειδικευμένο προσωπικό.
Όλοι οι χειριστές πρέπει να έχουν αποδείξεις ότι έχουν εκπαιδευτεί στο πώς να χειρίζονται το αναβατόριο.

# 9 ΑΝΤΙΜΕΤΩΠΙΣΗ ΠΡΟΒΛΗΜΑΤΩΝ

**Πρόβλημα: Το LED είναι κόκκινο και το αναβατόριο δεν ενεργοποιείται**
**Αιτία: Το αναβατόριο είναι υπό πολύ επίπεδη γωνία και ο διακόπτης στάθμης το εμποδίζει να ενεργοποιηθεί**

**Πρόβλημα: Ο κεντρικός διακόπτης δεν λειτουργεί ακόμα κι αν η μονάδα λαβής είναι τοποθετημένη.**
**Αιτία: Η βίδα του μοχλού δεν έχει σφιχτεί αρκετά ή η μονάδα λαβής είναι τοποθετημένη από πίσω προς τα εμπρός.**

**Πρόβλημα: Η μονάδα αναβατορίου δεν λειτουργεί ομαλά στους κύριους τροχούς. Συνεχίζει να φρενάρει!**
**Αιτία: Το πλαίσιο ανύψωσης με τους τροχούς στήριξης δεν βρίσκεται στην ουδέτερη θέση μεταξύ των κύριων τροχών. Μετακινηθείτε προς τα εμπρός ή προς τα πίσω χρησιμοποιώντας τη λειτουργία ενός σκαλιού (βλ. ενότητα 3.1.3) μέχρι το πλαίσιο ανύψωσης να σταματήσει στην ουδέτερη θέση**.

## 9.1 ΕΠΙΘΕΩΡΗΣΗ ΑΣΦΑΛΕΙΑΣ

**ΣΗΜΕΙΩΣΗ**

Οι δοκιμές ασφαλείας επιτρέπεται να εκτελούνται μόνο από τον κατασκευαστή, το σέρβις της SANO ή εξουσιοδοτημένους αντιπροσώπους.

**ΣΗΜΕΙΩΣΗ**

Συνιστούμε επιθεώρηση ασφαλείας κάθε δύο χρόνια. Το αυτοκόλλητο επιθεώρησης ενημερώνει για την τελευταία ημερομηνία επιθεώρησης. Συνιστάται ιδιαίτερα η επιθεώρηση μετά από αλλαγή χρήστη ή επαναχρησιμοποίηση.




Οι δοκιμές ασφαλείας είναι σημαντικές για να διασφαλιστεί ότι η συσκευή λειτουργεί σωστά. Οι εξουσιοδοτημένοι από εμάς εξειδικευμένοι αντιπρόσωποι μπορούν να πραγματοποιήσουν αυτόν τον έλεγχο της συσκευής σας.

# 10 ΑΝΑΚΛΗΣΕΙΣ ΚΑΙ ΔΙΟΡΘΩΤΙΚΑ ΜΕΤΡΑ

Εάν είναι διαθέσιμες νέες σημαντικές πληροφορίες ασφαλείας σχετικά με τον χειρισμό του LIFTKAR PT σας, θα σας ενημερώσουμε. Μπορείτε να βρείτε την τρέχουσα έκδοση αυτού του εγχειριδίου οδηγιών στη διεύθυνση www.sano-stairclimbers.com. Εάν χρειαστεί να γίνουν οποιεσδήποτε μεταγενέστερες αλλαγές ή διορθωτικές ενέργειες στο προϊόν, θα ενημερώσουμε εσάς ή/και τους εξουσιοδοτημένους αντιπροσώπους μας γραπτώς για όλους τους επηρεαζόμενους σειριακούς αριθμούς. Εάν το LIFTKAR PT επηρεαστεί από ανάκληση προϊόντος, θα ενημερωθείτε για όλες τις περαιτέρω διαδικασίες. Σας συνιστούμε να καταχωρήσετε τη συσκευή σας στην αρχική μας σελίδα στην ενότητα
«Καταχώρηση του προϊόντος».

# 11 ΕΓΓΥΗΣΗ ΚΑΙ ΕΥΘΥΝΗ

## 11.1 ΕΓΓΥΗΣΗ / ΕΥΘΥΝΗ ΠΡΟΪΟΝΤΟΣ

### 11.1.1 ΕΓΓΥΗΣΗ

Η SANO Transportgeraete GmbH εγγυάται ότι το αναβατόριο LIFTKAR PT δεν έχει ελαττώματα κατά τη στιγμή της παράδοσης. Αυτές οι αξιώσεις εγγύησης λήγουν 24 μήνες μετά την παράδοση του LIFTKAR PT.

Η περίοδος εγγύησης για τη μονάδα ανάβασης και τη μονάδα χειρολαβής σε όλα τα αναβατόρια Liftkar PT είναι 24 μήνες. Οι μπαταρίες έχουν περίοδο εγγύησης 6 μηνών. Και στις δύο περιπτώσεις η περίοδος εγγύησης ξεκινά από την ημέρα παράδοσης του προϊόντος στον Πελάτη.
Τα ακόλουθα εξαιρούνται από την εγγύηση:

- φθαρμένα εξαρτήματα
- ζημιά που προκύπτει από τη χρήση της μονάδας για έναν σκοπό που δεν προοριζόταν
- μη εξουσιοδοτημένες τροποποιήσεις της μονάδας ή των εξαρτημάτων
- εργασίες συντήρησης που απαιτούνται λόγω συνεχούς λειτουργίας
- βλάβες που οφείλονται σε λανθασμένη λειτουργία ή/και μη συμμόρφωση με το εγχειρίδιο οδηγιών, ατυχήματα, βλάβες από αμέλεια ή λόγω βίας, βλάβες από φωτιά και νερό, ανωτέρα βία και άλλες αιτίες εκτός ελέγχου της Sano.
  οι συσκευές έχουν σειριακούς αριθμούς που έχουν αλλοιωθεί, παραμορφωθεί ή αφαιρεθεί
- Συσκευές των οποίων οι σειριακοί αριθμοί έχουν αλλάξει, παραμορφωθεί ή αφαιρεθεί
- Επιθεώρηση συσκευής χωρίς ευρήματα ελαττωμάτων

### 11.1.2 ΕΥΘΥΝΗ ΠΡΟΪΟΝΤΟΣ

Η SANO Transportgeraete GmbH δεν ευθύνεται ως κατασκευαστής για οποιαδήποτε ζημιά στο LIFTKAR PT εάν:

- το Liftkar PT χρησιμοποιείται για σκοπό για τον οποίο δεν προορίζεται.
- επισκευές, εγκατάσταση ή άλλες εργασίες έχουν πραγματοποιηθεί από μη εξουσιοδοτημένα άτομα.
- οι οδηγίες σε αυτό το εγχειρίδιο δεν τηρούνται.
- εξαρτήματα που δεν είναι Sano τοποθετούνται ή συνδέονται με το Liftkar PT.
- τα αρχικά εξαρτήματα έχουν αφαιρεθεί.

Επικοινωνήστε μαζί μας για μια λίστα με τα εξουσιοδοτημένα κέντρα σέρβις της Sano.

## 11.2 ΔΗΛΩΣΗ ΣΥΜΜΟΡΦΩΣΗΣ

Η SANO Transportgeraete GmbH (αριθμός ταυτοποίησης φορέα/SRN: AT-MF-000053609) δηλώνει υπό την αποκλειστική της ευθύνη ότι τα ακόλουθα κινητά μοντέλα αναβατόρων σκαλοπατιών LIFTKAR για τη μεταφορά επιβατών συμμορφώνονται με τις απαιτήσεις του Κανονισμού για τα Ιατροτεχνολογικά Προϊόντα (ΕΕ) 2017/745 (MDR) ως ιατροτεχνολογικά προϊόντα Κατηγορίας I.

Ταξινόμηση προϊόντος: Κατηγορία I βάσει του Κανονισμού (ΕΕ) 2017/745 MDR, Παράρτημα VIII, Κεφάλαιο III, Κανόνας I. Διαδικασία αξιολόγησης της συμμόρφωσης σύμφωνα με τον Κανονισμό (ΕΕ) 2017/745 MDR, Παράρτημα IX.

Προβλεπόμενη χρήση: Για τη μεταφορά ατόμων με κινητικές δυσκολίες κατά την ανάβαση και κατάβαση σκαλοπατιών, σε εσωτερικούς και εξωτερικούς χώρους. Η μεταφορά πρέπει να πραγματοποιείται αποκλειστικά από συνοδό που έχει αποδεδειγμένα λάβει την απαιτούμενη εκπαίδευση, ενώ δεν πρέπει να υπερβαίνεται το μέγιστο επιτρεπόμενο φορτίο που καθορίζεται για το συγκεκριμένο μοντέλο.

Οποιαδήποτε αλλαγή στο προϊόν χωρίς την προηγούμενη συγκατάθεσή μας καθιστά την παρούσα δήλωση άκυρη

Σχετικά πρότυπα:

ISO 7176-28:2012

ISO 7176-14:2008

ISO 7176-21:2009

A

| **Article data specifically for Germany** | | | | | |
|---|---|---|---|---|---|
| **Article number** | **Trade name** | **Product name/Type** | **Basic-UDI-DI** | **UDI-DI** | **Firmware-Version** |
| 045801 | LIFTKAR PT-Adapt 130 - HM | LIFTKAR PT-AD | 912004777PTS2 | 9120047770566 | 2.10 |
| 045802 | LIFTKAR PT-Adapt 160 - HM | LIFTKAR PT-AD | 912004777PTS2 | 9120047770573 | 2.10 |
| 045803 | LIFTKAR PT-S 130 - HM | LIFTKAR PT-S | 912004777PTS2 | 9120047770580 | 2.10 |
| 045813 | LIFTKAR PT-S 130 - HM – with adapter plate | LIFTKAR PT-S | 912004777PTS2 | 9120047770696 | 2.10 |
| 045804 | LIFTKAR PT-S 160 - HM | LIFTKAR PT-S | 912004777PTS2 | 9120047770597 | 2.10 |
| 045807 | LIFTKAR PT-Universal 130 - HM | LIFTKAR PT-UN | 912004777PTS2 | 9120047770627 | 2.10 |
| 045808 | LIFTKAR PT-Universal 160 - HM | LIFTKAR PT-UN | 912004777PTS2 | 9120047770634 | 2.10 |

| Article data for other countries | | | | | |
|---|---|---|---|---|---|
| **Article number** | **Trade name** | **Product name/Type** | **Basic-UDI-DI** | **UDI-DI** | **Firmware-Version** |
| 045721 | LIFTKAR PT-Adapt 130 | LIFTKAR PT-AD | 912004777PTS2 | 9120047770214 | 2.10 |
| 045722 | LIFTKAR PT-Adapt 160 | LIFTKAR PT-AD | 912004777PTS2 | 9120047770221 | 2.10 |
| 045723 | LIFTKAR PT-S 130 | LIFTKAR PT-S | 912004777PTS2 | 9120047770238 | 2.10 |
| 045724 | LIFTKAR PT-S 160 | LIFTKAR PT-S | 912004777PTS2 | 9120047770245 | 2.10 |
| 045725 | LIFTKAR PT-Outdoor 120 | LIFTKAR PT-OD | 912004777PTS2 | 9120047770252 | 2.10 |
| 045726 | LIFTKAR PT-Outdoor 150 | LIFTKAR PT-OD | 912004777PTS2 | 9120047770269 | 2.10 |
| 045727 | LIFTKAR PT-Universal 130 | LIFTKAR PT-UN | 912004777PTS2 | 9120047770276 | 2.10 |
| 045728 | LIFTKAR PT-Universal 160 | LIFTKAR PT-UN | 912004777PTS2 | 9120047770283 | 2.10 |
| 045729 | LIFTKAR PT-Plus 125 | LIFTKAR PT-PL | 912004777PTS2 | 9120047770290 | 2.10 |
| 045731 | LIFTKAR PT Fold 130 | LIFTKAR PT-FO | 912004777PTS2 | 9120047770313 | 2.10 |
| 045732 | LIFTKAR PT Fold 160 | LIFTKAR PT-FO | 912004777PTS2 | 9120047770320 | 2.10 |
| 045738 | LIFTKAR PT-S 130 narrow | LIFTKAR PT-SN | 912004777PTS2 | 9120047770382 | 2.10 |
| 045739 | LIFTKAR PT-S 160 narrow | LIFTKAR PT-SN | 912004777PTS2 | 9120047770399 | 2.10 |
| 045745 | LIFTKAR PT-ECO 130 | LIFTKAR PT-EC | 912004777PTS2 | 9120047770641 | 2.10 |
| 045746 | LIFTKAR PT-ECO 160 | LIFTKAR PT-EC | 912004777PTS2 | 9120047770658 | 2.10 |
| 045750 | LIFTKAR PT Uni/S-Kombi 160 | LIFTKAR PT-US | 912004777PTS2 | 9120047770207 | 2.10 |

Η παρούσα δήλωση συμμόρφωσης ισχύει έως ότου τροποποιηθεί ένας από τους αναφερόμενους τύπους.



Ing. Jochum Bierma, Διευθύνων Σύμβουλος

# 11.3 ΚΑΤΑΧΩΡΙΣΜΕΝΑ ΔΙΠΛΩΜΑΤΑ ΕΥΡΕΣΙΤΕΧΝΙΑΣ / ΛΑΒΕΤΕ ΥΠΟΨΗ

## 11.3.1 ΚΑΤΑΧΩΡΙΣΜΕΝΑ ΔΙΠΛΩΜΑΤΑ ΕΥΡΕΣΙΤΕΧΝΙΑΣ

Το σύστημα ανάβασης προστατεύεται από διεθνή διπλώματα ευρεσιτεχνίας που έχουν καταχωριστεί στην Ευρώπη, τις ΗΠΑ και την Ιαπωνία. Η μονάδα λαβής προστατεύεται επίσης από δύο διπλώματα ευρεσιτεχνίας. Κατοχυρώνεται επίσης δίπλωμα ευρεσιτεχνίας για το σύστημα φόρτωσης αναπηρικών αμαξιδίων που διαθέτει το μοντέλο Universal.

## 11.3.2 ΛΑΒΕΤΕ ΥΠΟΨΗ

Το εγχειρίδιο δημιουργήθηκε προσεκτικά. Δεν προστατεύουμε την εγκυρότητα των εικόνων, των γραφικών, των δεδομένων μηχανικής και των ηλεκτρικών δεδομένων. Δεν φέρουμε ευθύνη για τυπογραφικά λάθη.

Κάθε αντίγραφο του εγχειριδίου πρέπει να εγκρίνεται από εμάς. Εξαιρούνται οι τεχνικές αλλαγές και τα λάθη.

**ΣΗΜΕΙΩΣΗ**

| |
|---|
| Model: |
| Serial number: |
| Date of manufacture: |
| Date of purchase: |
| Sales representative: |
| |
| |
| |
| |
| |
| |
| |
| |

# ΕΠΙΚΟΙΝΩΝΙΑ

SANO Transportgeraete GmbH
Gewerbezeile 15
4040 Linz, Αυστρία
Τηλ. +43 7239 51010
Φαξ +43 7239 51010 001
office@sano.at

www.sano.at

SANO Deutschland GmbH
Geigelsteinstraße 10
83080 OberaudorfΓΕΡΜΑΝΙΑ

Τηλ. +49 8033 / 308 96 0
Φαξ+49 8033 / 308 96 17
info@sano-treppensteiger.de

www.sano-treppensteiger.de

SANO UK Powered Stairclimbers Ltd.
Bristol Court, Betts Avenue
Martlesham Heath
Ipswich, Suffolk / IP5 3RY, Αγγλία

Τηλ. +44 1473 / 333 889
Φαξ +44 1473 / 333 742
info@sano-uk.com

www.sano-uk.com

Υπόκειται σε ενημερώσεις / LIFTKAR PT 2026-09 (V1.0)