LIFTKAR PT

MOBIILNE ELEKTRILINE TREPIKÄRU EELKÕIGE RATASTOOLIS LIIKUJALE



KASUTUSJUHEND

Eesti

SANO makes life easier.

SISSEJUHATUS ... **3**

1 ÜLDISED OHUTUSJUHISED ... **3**

2 TOOTEKIRJELDUS / TEHNILISED ANDMED ... **7**

2.1 Integreeritud istmega mudel LIFTKAR PT S ... 7
2.2 Mudel LIFTKAR PT Outdoor koos istmega ... 10
2.3 Mudel LIFTKAR PT Universal paljude ratastooli tüüpide ... 11
2.4 Mudel LIFTKAR PT Fold ... 13
2.5 Mudel LIFTKAR PT Plus (koos ratastooliga) ... 15
2.6 Mudel LIFTKAR PT Adapt ... 17
2.7 Kõikidele mudelitele kehtivad tehnilised andmed ... 19
2.8 Aku tehnilised andmed ... 22
2.9 Tähtsaimate üksikosade nimetus ... 23

3 KÄSITSUSELEMENDID ... **25**

3.1 Lülitusmoodul tugiposti ülemises otsas ... 25
3.2 ÜLES/ALLA-klahvid vasakul ja paremal käepideme peal ... 26
3.3 Kinnituskruvi reguleerimiskäepidemel ... 27

4 KASUTUSELEVÕTMINE ... **28**

4.1 Tõsteüksus, aku ja käepide ... 28
4.2 Laiendatud kasutuselevõtmine mudelist sõltuvalt ... 30
4.3 Ratastooli kinnitus LIFKTAR PT UNIVERSAL ... 32
4.4 Ratastooli mahapanek LIFTKAR PT UNIVERSAL ... 35
4.5 Ratastooli kinnitus LIFTKAR PT-Plus ja PT-Adapt ... 36
4.6 LIFTKAR PT-Plusi ja PT-Adapti eemaldamine ratastooli küljest ... 38

5 LIIKUMINE TREPI PEAL ... **39**

5.1 Üldised juhised trepi peal liikumiseks ... 39
5.2 Treppidest ülesliikumine ... 41
5.3 Treppidest allaliikumine ... 43
5.4 Keerdtrepi peal sõitmine ... 44
5.5 LIFTKAR PT-d saab asetada trepi peale ... 44
5.6 Optimaalne liikumisnurk ... 44
5.7 Väljumisabi ... 45

6 KALDTEE PEALE LIIKUMINE ... **45**

6.1 Allapoole kaldtee peale liikumine ... 45
6.2 Ülespoole kaldtee peale liikumine ... 45

7 AKU LAADIMINE ... **46**

7.1 Võrgulaadija ... 46
7.2 Autolaadija (lisavarustus) ... 47
7.3 Laadimisseadmest akusse ... 49
7.4 Laadimisseadmete CE-märgistus ... 49

8 KORRASHOID, HOOLDUS, TRANSPORT, JÄÄTMEKÄITLUS, TAASKASUTAMINE/EDASIANDMINE ... **50**

8.1 Hooldus / Puhastamine ja desinfitseerimine ... 50
8.2 Toote kasutusiga ... 52
8.3 Aku ... 52
8.4 Pidurid ja piduritrumlid (velg) ... 53
8.5 Varuosad ja remont ... 53
8.6 Transport / Jäätmekäitlus / Taaskasutuselevõtmine / edasiandmine ... 53

9 ABI TALITLUSHÄIRETE KORRAL ... **54**

9.1 Ohutustehniline kontrollimine ... 55

10 TAGASIKUTSUMISED JA KORRIGEERIVAD MEETMED ... **55**

11 GARANTII JA VASTUTUS ... **56**

11.1 Garantii / Vastutus ... 56
11.2 Vastavusdeklaratsioon ... 57
11.3 Patendikaitse / Juhis kasutusjuhendi kohta ... 59

VÕTKE ÜHENDUST ... **60**

SISSEJUHATUS

PALJU ÕNNE!

LIFTKAR PT on turvaline trepikäru. Kasutusotstarve on üksnes kõndimisraskustega isikute transportimine treppidest üles või alla saatja abil.

LIFTKAR PT on mobiilne seade, mis tähendab, et seda saab kasutada kõikjal ja peaaegu kõikidel treppidel. See annab teile tagasi tükikese vabadust ja tähendab samal ajal ka seljale mõjuva koormuse vähenemist nendel inimestel, kes seni pidid liikumispuudega isikuid kandma.

LIFTKAR PT-d saab lihtsal viisil - kruvihooba lahti keerates (mugaval seisukõrgusel) kolmeks käepäraseks osaks lahti võtta: Tõsteüksuse kaal on umbes 15 kg, aku ja käepide kumbki umbes 4 kg. Kõiki osi on kerge kanda ja neid saab kompaktselt hoiustada.

Treppidel iseloomustab LIFTKAR PT-d sujuv ja turvaline liikumine. Olenemata sellest, kas olete sõiduteenuse pakkuja, partner, sugulane või sõber, soovime teile meeldivat seadme kasutamist ja loodame, et see kasutusjuhend on abiks LIFTKAR PT käsitsemise õppimisel.

Kui registreerite oma toote internetis, teavitame teid automaatselt e-kirja teel uudistest ja tehnilistest muudatustest (lisavarustused, tarvikud jne):
https://www.sano-stairclimbers.com/product-registration

JUHIS
KASUTUSJUHEND EI ASENDA NÕUTAVAT INSTRUEERIMIST VOLITATUD SPETSIALISTIDE POOLT.

1 ÜLDISED OHUTUSJUHISED

JUHIS
Tootja teave

ETTEVAATUST - VÕIMALIK ÄHVARDAV OHT VÕI OHTLIK OLUKORD
Kui seda ei väldita, võivad tekkida kerged kehavigastused või varaline kahju!

HOIATUS – VÕIMALIK ÄHVARDAV OHT

Kui seda ei väldita, võib tagajärjeks olla surm või raskeimad kehavigastused!

OHT – VAHETULT ÄHVARDAV OHT

Kui seda ei väldita, on tagajärjeks surm ja raskeimad kehavigastused!

JUHIS

- Lugege see kasutusjuhend hoolikalt läbi. Järgige kõiki käesolevas kasutusjuhendis toodud juhiseid ja arvestage seadme külge kinnitatud hoiatussilte. Treppidel liikumine kujutab endast ohtu ja nende juhiste eiramisel võivad juhtuda õnnetused.
- Trepikäru tohib kasutada ainult sihipäraselt - inimeste transportimiseks treppidel.
- LIFTKAR PT-d võivad käsitseda ainult isikud,
  - keda on tõendatavalt instrueeritud trepikäru käsitsemise osas;
  - kes on võimelised minema trepist üles tagurpidi;
  - on heas füüsilises ja vaimses vormis;
  - suudavad oma tasakaalu säilitada ilma suurte pingutusteta.
- LIFTKAR PT-d EI tohi käsitseda järgmised isikud
  - alla 16-aastased noorukid;
  - ravimite, narkootikumide või alkoholi mõju all olevad isikud;
  - rasedad isikud.
  - Lastel on LIFTKAR PT mudelite kasutamine põhimõtteliselt keelatud.
- Kui trepikäruga peaks juhtuma õnnetus, tuleb sellest viivitamatult teavitada oma edasimüüjat (järelevalve)!
- Optimaalset liikumisnurka treenitakse eelkõige kasutaja koolituse käigus. See sõltub mitmetest teguritest, nagu transporditava isiku kaal ja pikkus, ratastooli liik jne. Ka käituspersonali pikkus mõjutab optimaalset liikumisnurka. Reeglina saavutatakse optimaalne liikumisnurk, kui LIFTKAR PT on tasakaalus.

ETTEVAATUST

- Kõigepealt harjutage alati ilma inimeseta, kuni suudate liikuda veatult. Seejärel proovige uuesti võimalikult kergekaalulise ja mitte liikumispuudega isikuga. See isik peaks end trepi käsipuust kinni hoides ise kindlustama või laskma teisel isikul end kindlustada.
- Liikuge alati esmalt madalaimal kiirusel (aste 1) ja ärge lülitage üksikastme-lülituselt pidevkäitusele.
- Kui aku on sisestatud, siis ärge mitte kunagi pange käsi liikumismehhanismi sisse! (Valitseb kinnikiilumis-/muljumisoht).
- Seadme enda transportimiseks on soovitatav LIFTKAR lahti võtta, keerates selleks lahti kruvihoova (kaotsiminekukaitse). Välditakse tahtmatut sisselülitamist ja LIFTKARi on lihtsam

transportida.

- LIFTKAR PT on varustatud võimsa, vahetatava 5 Ah / 24 V akuga, mis peaks olema alati täis laetud, kui trepikäru kasutatakse. Kui aga peaks juhtuma, et aku tühjeneb trepil, siis liikuge kohe alla, vahetage aku välja või laadige see uuesti. Isegi tühja akuga saate veel vähemalt ühe korruse võrra alla liikuda. Esimesena märkate aku tühjenemisest selle liikumisomaduste järgi. LIFTKAR PT muutub aeglasemaks ja tundub väsinud. Mittekogenud kasutajaid hoiatab LED-näit: Kui akut tuleb laadida, hakkab LED-näit vaheldumisi punaselt ja roheliselt vilkuma ning kostub vahelduv akustiline hoiatussignaal.
- Järgmised juhised kehtivad keskkonnatingimuste kohta LIFTKAR trepikäru ladustamise ja käituse ajal: Ärge laske trepikärule mõjuda väga kõrgetel temperatuuridel (üle 40 °C), nagu otsene päikesekiirgus, samuti kõrgel õhuniiskusel (üle 70%), nt käitamisel saunaruumides, vihma käes vms, kuna esineb toote ülekuumenemis- või põetusoht ning seadme kahjustuse oht! Ärge laske trepikärule mõjuda ka äärmiselt madalatel temperatuuridel alla 5 °C.

HOIATUS

- Hoidke turvavöö alati trepikäru käituse ajal kinni olenemata sellest, kas trepikäruga liigutakse koos inimesega või ilma. Turvavöö ei tohi mingil juhul rippuda paremal või vasakul pool alla. Rataste vahele kinnikiilumise oht - allakukkumisoht! Võimalik on seadme kahjustamine!
- Inimeste transportimisel LIFTKAR trepikärudega võib samuti kasutada ainult ratastoole, millel on turvavöö või muu isiku turvasüsteem.
- Isikud, kes ei suuda stabiilselt istuda, tuleb kindlasti turvavööga kinnitada.
- Kui LIFTKAR trepikäru käituse ajal tekib ebatavaline müra ja/või vibratsioonid, ei tohi seadet enam kasutada. Trepikäru kasutamine tuleb lõpetada ja see tuleb tagastada volitatud edasimüüjale remondiks.

OHT

- Ärge kunagi liikuge LIFTKAR PT-ga märjal, libedal, töödeldud või vahatatud, siledal, jäisel või muul sarnasel pinnal, millel saateisik ei saa piisavalt turvaliselt liikuda ja rattapidurite pidurdustõhusus ei ole tagatud. Ka lahtiselt paigaldatud vaibad või vaippõrandad võivad olla ohtlikud.
- Ärge mitte mingil juhul laske trepil liikudes käepidemest lahti! (Allakukkumise oht!)
- Jälgige, et liikumise ajal ei viibi ükski isik trepi peal seadmest allpool. (Kokkupõrkeoht!)
- Kasutage inimeste transportimisel LIFTKAR trepikärudega eranditult turvavööd. (Väljakaldumise oht!)
- **Kandke alati kinniseid ja libisemiskindlaid jalatseid. (Kukkumisoht!)**
- Trepikäru kasutamine plahvatusohtlikes piirkondades on eranditult keelatud.
- Trepist alla minnes viige Liftkar PT alati trepi esiservale, enne kui tugirattaid sisaldav tõsteosa taas välja tõmmatakse (kukkumisoht!).



HERSTELLUNGSDATUM
Date of manufacture



HERSTELLER
Manufacturer



TROCKEN AUFBEWAHREN
Keep dry



ANWENDUNGSBEREICH 5 º C BIS 40 º C
Range of application 5 º C till 40 º C (41 º F till 104 º F)



GEBRAUCHSANWEISUNG BEACHTEN
Consult instructions for use



EINDEUTIGE PRODUKTIDENTIFIZIERUNG
Unique product identification



MEDIZINPRODUKT
Medical device



SERBISCHE CE-KENNZEICHEN
Serbian CE-Marking



ELEKTROSCHROTT
Electronic Waste



CE-KENNZEICHNUNG
CE Marking

SN **SERIENNUMMER**
Serial number

2 TOOTEKIRJELDUS / TEHNILISED ANDMED

2.1 INTEGREERITUD ISTMEGA MUDEL LIFTKAR PT S

Trepist ülesliikuv lükandtool, millel on käepideme külge kinnitatud seljaosa ja pööratavad käetoed on reguleeritavad. Käepideme, aku ja tõsteüksuse saab kiiresti lahti võtta ainult ühe kaotsiminekukaitsega varustatud kruvihoovaga. Ruumisäästlik tänu allapoole pööratavale istmeosale. Kaks mudelit 130 kg ja 160 kg **kaaluva inimese** jaoks. Sobib väga hästi eriti järskude ja kitsaste keerdtreppide jaoks, kuna ainult 200 mm suuruste veererataste ja kompaktse istme konstruktsiooni tõttu on ruumivajadus väike.

LIFTKAR PT S 130.....Art-nr. 045 723
LIFTKAR PT S 160.....Art-nr. 045 724



(Seade koos tarvikutega)

OHT
Kasutage inimeste transportimisel LIFTKAR trepikäruga eranditult turvavööd!

2.1.1 MUDELI LIFTKAR PT S TEHNILISED ANDMED

- **Max kandejõud** (Inimese kaal): 130 kg (PT S 130) / 160 kg (PT S 160)
- **Ratta läbimõõt**: 200 mm
- **Rattavahe** (väline): 297 mm
- **Kaal** (kokku): 30,5 kg
- **Kaal** (tõsteüksus+iste): 18,5 kg
- **Kogukõrgus**: 1130 mm
- **Kogulaius**: 505 mm (koos käetugedega)
- **Kogusügavus**: 675 mm (600 mm, kui iste ja käetoed on sisse pööratud)

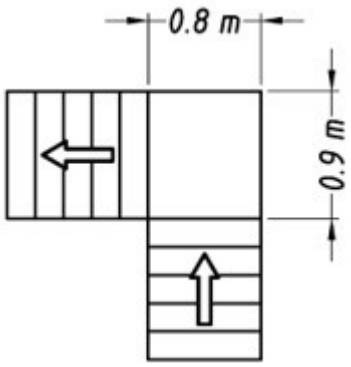

Ligikaudne ruumivajadus trepimademel

2.1.2 MUDELI LIFTKAR PT S TARNEKOMPLEKT

Kartongis peavad sisalduma järgmised tarnekomplekti kuuluvad osad:

- Tõsteüksus koos istmega (koos sülevööga)
- Seljatoe ja pööratavate käetugedega käepide
- Aku
- Laadimisseade
- Algupärase kasutusjuhendi tõlge

Kui mõni neist osadest puudub või on kahjustatud, võtke palun ühendust trepikäru tarninud edasimüüjaga.

2.1.3 JALATOE (LISAVARUSTUS) KINNITAMINE LIFTKAR PT-S MUDELILE

Jalatoe kinnitamiseks lükatakse see ülaltpoolt tagumise risttala külge!







Jalatoe kohandamiseks individuaalsele säärepikkusele saab jalatuge reguleerida kolmele erinevale kõrgusele. Selleks tõmmake jalatoe vasakul ja paremal pool asuv nupp välja ja liigutage jalatuge samaaegselt soovitud kõrgusele/asendisse. Laske nuppudel uuesti kinnituda, et fikseerida jalatugi soovitud kõrgusel.



2.2 MUDEL LIFTKAR PT OUTDOOR KOOS ISTMEGA

Trepist ülesliikuv lükandtool nagu PT S (vt 2.1), kuid 260 mm suuruste veereratastе ja 430 mm rattavahega. Tugev astmepidur, mille läbimõõt on 100 mm ratta sees; veereb vaikselt ja ületab probleemideta eespool asuvad kuni 25 mm kõrgendused. Sissepoole paigutatud rattapidur väldib kergeid vastupõrkeid ukse nurkades ja väldib sellega kahjustusi.

Tänu suurematele veereratastele liigub välitingimustes väga hästi ebatasasel aluspinnal. Suurem rattavahe tagab vajaliku stabiilsuse kaldu oleval liikumisteel.

LIFTKAR PT Outdoor 120.....Art-nr. 045 725

LIFTKAR PT Outdoor 150.....Art-nrr. 045 726



OHT
Kasutage inimeste transportimisel LIFTKAR trepikäruga eranditult turvavööd!

2.2.1 MUDELI LIFTKAR PT OUTDOOR TEHNILISED ANDMED

- **Max kandejõud** (Inimese kaal): 120 kg (PT Outdoor 120) / 150 kg (PT Outdoor 150)
- **Ratta läbimõõt**: 260 mm
- **Rattavahe** (väline): 430 mm
- **Kaal** (kokku): 34,3 kg
- **Kaal** (tõsteüksus+iste): 22,3 kg
- **Kogukõrgus**: 1130 mm
- **Kogulaius**: 505 mm (koos käetugedega)
- **Kogusügavus**: 675 mm (600 mm, kui iste ja käetoed on sisse pööratud)

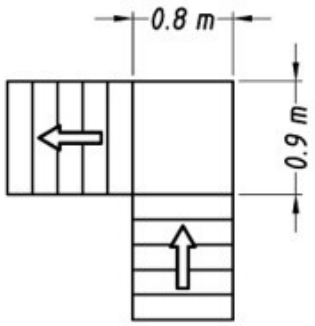

Ligikaudne ruumivajadus trepimademel

2.2.2 MUDELI LIFTKAR PT OUTDOOR TARNEKOMPLEKT

Kartongis peavad sisalduma järgmised tarnekomplekti kuuluvad osad:

- Suurte veereratastega tõsteüksus (läbimõõt 260 mm)
- Käepide koos istme, seljatoe ja pööratavate käetugedega
- Aku
- Laadimisseade
- Algupärase kasutusjuhendi tõlge

Kui mõni neist osadest puudub või on kahjustatud, võtke palun ühendust trepikäru tarninud edasimüüjaga.

2.3 MUDEL LIFTKAR PT UNIVERSAL PALJUDE RATASTOOLI TÜÜPIDE

Selle mudeliga on võimalik trepi peal transportida igat tüüpi ratastoole (ka spordiratastoole) ilma igasuguste adapteriteta ja **komplektselt koos ratastega**. Külgmiste lahtipööratavate alusplaatidega ratastooli rataste jaoks ja käsitsi reguleeritava kinnitusklambriga seljatoe hõlpsaks kinnitamiseks (maksimaalne laius 495 mm). Sobib kõikidele levinud ratastoolidele (lükatavad ja iseliikuvad ratastoolid). **Eeliseks on see, et ratastooli rattaid ei pea eemaldama**. Sobib nii professionaalsele transporditeenuse osutajale kui ka eraisikutele. Vajab teiste mudelitega võrreldes veidi rohkem ruumi trepikojas. Ratastooli pealevõtmine ja mahapanek on võimalik ühe minuti jooksul. See mudel sobib väga hästi ka laste ratastoolide jaoks.



LIFTKAR PT Universal 130.....Art-nr. 045 727
LIFTKAR PT Universal 160.....Art-nr. 045 728

JUHIS

Vajalik on ainult, et ratastooli kaldumistoed oleksid üles keeratud või eemaldatud. Fikseeritud kaldumistugede puhul tuleb need ümber ehitada eemaldatavateks või ülespoole pööratavateks tugedeks.

HOIATUS

Inimeste transportimisel LIFTKAR trepikärudega võib kasutada ainult ratastoole, millel on turvavöö või muu isiku turvasüsteem!

Lisavarustus Kinnitusrihm on saadaval tarvikuna!

JUHIS

Järgige ratastooli maksimaalset koormust!

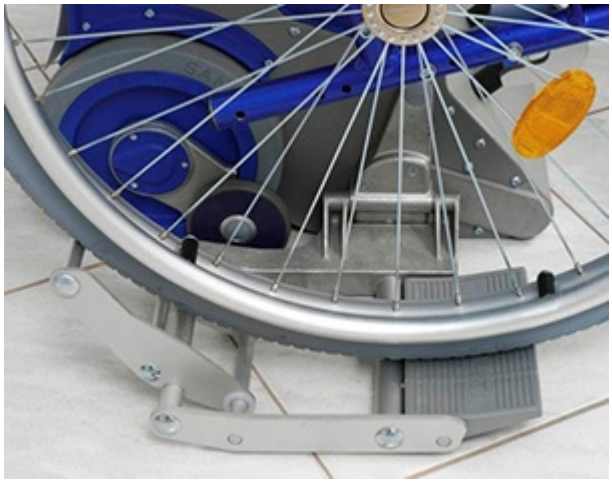



2.3.1 MUDELI LIFTKAR PT UNIVERSAL TEHNILISED ANDMED

- **Max kandejõud** (koos ratastooliga): 130 kg (PT Universal 130) / 160 kg (PT Universal 160)
- **Seljatoe maksimaalne laius**: 495 mm
- **Ratastooli rataste maksimaalne rattavahe**: 730 mm (mõõdetuna rataste välisküljelt)
- **Ratta läbimõõt**: 200 mm
- **Rattavahe** (väline): 297 mm
- **Kaal** (kokku): 27,6 kg
- **Kaal** (tõsteüksus): 16,7 kg (koos külgmiste alusplaatidega)
- **Kogukõrgus**: 1130 mm
- **Kogulaius**: 760 mm (külgmised alusplaadid väljapööratud), 395 mm (külgmised alusplaadid ülespööratud), 482 mm (käepide)
- **Kogusügavus**: 385 mm

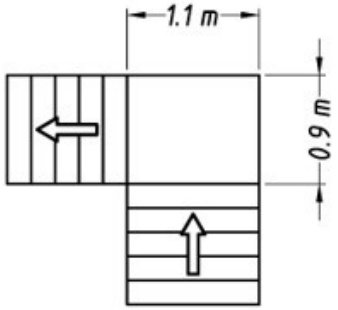

Ligikaudne ruumivajadus trepimademel

2.3.2 MUDELI LIFTKAR PT UNIVERSAL TARNEKOMPLEKT

Kartongis peavad sisalduma järgmised tarnekomplekti kuuluvad osad:

- Tõsteüksus külgmiste väljapööratavate alusplaatidega
- Käepide koos kinnitusklambriga
- Aku
- Laadimisseade
- Algupärase kasutusjuhendi tõlge

Kui mõni neist osadest puudub või on kahjustatud, võtke palun ühendust trepikäru tarninud edasimüüjaga.

2.4 MUDEL LIFTKAR PT FOLD

See on lihtne lahendus patsiendi transportimiseks. LIFTKAR PT Fold on 200 mm läbimõõduga rataste ja ainult 297 mm laiuse rattavahega ideaalne väga järskude ja kitsaste keerdtreppide jaoks.

Pestavat istmekatet saab puhtaks pühkida ja eemaldada lihtsalt tõmbluku abil. Kui LIFTKAR PT Foldi ei kasutata, saab selle sõna otseses mõttes kokku voltida! Ruumisäästlik töökohal ja teel olles.

LIFTKAR PT Fold 130.....Art-nr. 045 731

LIFTKAR PT Fold 160.....Art-nr. 045 732







OHT
Kasutage inimeste transportimisel LIFTKAR trepikäruga eranditult turvavööd!

2.4.1 MUDELI LIFTKAR PT FOLD TEHNILISED ANDMED

- **Max kandejõud** (Inimese kaal): 130 kg (PT Fold 130) / 160 kg (PT Fold 160)
- **Ratta läbimõõt**: 200 mm
- **Rattavahe** (väline): 297 mm
- **Kogukaal**: 28 kg
- **Kõrgus**: 1130 mm
- **Laius**: 430 mm (tool), 482 mm (käepide)
- **Sügavus**: 660 mm (405 mm kui tool on üles pööratud)

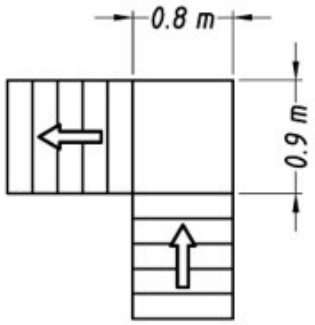

Ligikaudne ruumivajadus trepimademel

2.4.2 MUDELI LIFTKAR PT FOLD TARNEKOMPLEKT

Kartongis peavad sisalduma järgmised tarnekomplekti kuuluvad osad:

- Komplektne trepikäru (koosneb tõsteüksusest, akust, käepidemest ja klapptoolist)
- Laadimisseade
- Algupärase kasutusjuhendi tõlge

Kui mõni neist osadest puudub või on kahjustatud, võtke palun ühendust trepikäru tarninud edasimüüjaga.

2.5 MUDEL LIFTKAR PT PLUS (KOOS RATASTOOLIGA)

Trepikäru koos täisväärtusliku ratastooli (iseliikuv) ja integreeritud adapteriga. Trepikäru saab seega külge- ja lahtiühendada. Tasasel pinnal kasutatav kui tavaline ratastool, ka koos külgeühendatud trepikäruga. Trepi peal liikumiseks kinnitatakse ratastooli rattad (koos teljega) kõrgemasse asendisse (vt joonis paremal). Tänu sellele on olemas vaba ruum trepist ülesliikumiseks ja rattad jäävad sellest hoolimata ratastooli külge. Ratastool ise on hästi ja kompaktselt kokkupandav ja stabiilse konstruktsiooniga.





Ratastooli varustusse kuulub:

- Eemaldatavad jalatoed koos reguleeritava kõrguse ja kaldega jalaplaatidega
- Kallutatavad ja eemaldatavad käetoed
- Istepadi 457 mm lai ja 430 mm sügav

LIFTKAR PT Plus 125.....Art-nr. 045 729





OHT

Inimeste transportimisel LIFTKAR trepikärudega võib kasutada ainult ratastoole, millel on turvavöö või muu isiku turvasüsteem!

Lisavarustus
Kinnitusrihm on saadaval tarvikuna!

2.5.1 MUDELI LIFTKAR PT PLUS TEHNILISED ANDMED

- **Max kandejõud** (Personengewicht): 125 kg
- **Ratta läbimõõt**: 200 mm
- **Rattavahe** (väline): 297 mm
- **Kaal** (kokku): 23,5 kg
- **Kaal** (tõsteüksus): 14 kg
- **Kogukõrgus**: 1130 mm
- **Kogulaius**: 430 mm (ilma ratastoolita)
- **Kogusügavus**: 385 mm (ilma ratastoolita)

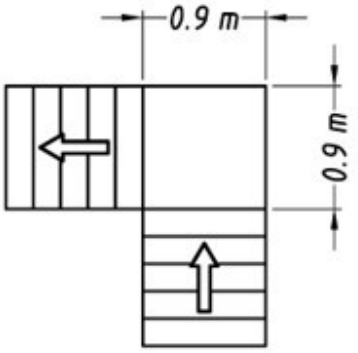

Ligikaudne ruumivajadus trepimademel

Ratastool:

- **Istme laius**: 450 mm
- **Rataste läbimõõt**: 610 mm
- **Tühimass**: 18 kg

2.5.2 MUDELI PT-PLUS TARNEKOMPLEKT

Kartongis peavad sisalduma järgmised tarnekomplekti kuuluvad osad:

- Tõsteüksus
- Ratastool, tüüp WTB koos adapteritega
- Käepide
- Aku
- Laadimisseade
- Algupärase kasutusjuhendi tõlge

Kui mõni neist osadest puudub või on kahjustatud, võtke palun ühendust trepikäru tarninud edasimüüjaga.

2.6 MUDEL LIFTKAR PT ADAPT

Trepikäru ratastoolide kinnitamiseks adapteri abil. Kaks mudelit kandejõuga 130 kg ja 160 kg k.a ratastool.

LIFTKAR PT Adapt 130.....Art-nr. 045 721
LIFTKAR PT Adapt 160.....Art-nr. 045 722

Adapteri paigaldamisel ja eemaldamisel ei muudeta ratastooli struktuuri. Ratastooli ümberseadmestamise saab täielikult eemaldada.

Loendi vastava ratastooli jaoks kasutatava(te) adapteri(te)ga ja montaažijuhised saate tellida meie käest!



OHT

Inimeste transportimisel LIFTKAR trepikärudega võib kasutada ainult ratastoole, millel on turvavöö või muu isiku turvasüsteem!

Lisavarustus Kinnitusrihm on saadaval tarvikuna!

JUHIS

Järgige ratastooli maksimaalset koormust!

2.6.1 MUDELI LIFTKAR PT ADAPT TEHNILISED ANDMED

- **Max kandejõud** (inkl. Rollstuhl): 130 kg (PT Adapt 130) / 160 kg (PT Adapt 160)
- **Minimaalne ratastooli laius** (Raami sisekülg): 320 mm
- **Ratta läbimõõt**: 200 mm
- **Rattavahe** (väline): 297 mm
- **Kaal** (kokku): 24,7 kg
- **Kaal** (tõsteüksus): 15,2 kg
- **Kogukõrgus**: 1130 mm
- **Kogulaius**: 482 mm (ilma ratastoolita)
- **Kogusügavus**: 385 mm (ilma ratastoolita)

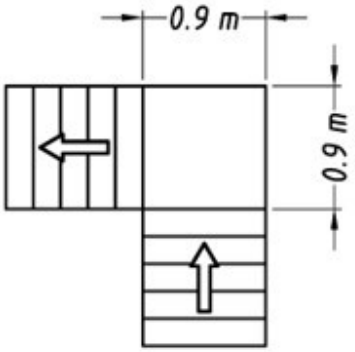

Ligikaudne ruumivajadus trepimademel

2.6.2 MUDELI LIFTKAR PT ADAPT TARNEKOMPLEKT

Kartongis peavad sisalduma järgmised tarnekomplekti kuuluvad osad:

- Tõsteüksus
- Käepide
- Aku
- Laadimisseade
- Algupärase kasutusjuhendi tõlge

Kui mõni neist osadest puudub või on kahjustatud, võtke palun ühendust trepikäru tarninud edasimüüjaga.

JUHIS

Ratastooli küljes peavad olema olemas spetsiaalsed kinnitused LIFTKAR PT kinnitamiseks. Kui see nii ei ole, siis pöörduge palun vahetult oma edasimüüja poole!

2.7 KÕIKIDELE MUDELITELE KEHTIVAD TEHNILISED ANDMED

- **Ülesliikumiskiirus**: Lülitusmooduli peal on võimalik kolm seadistust:
  - I aste = 10 astet minutis
  - II aste = 14 astet minutis
  - III aste = 18 astet minutis
- **Maksimaalne astme kõrgus**: 205 kuni 220 mm (kui on võimalik liikuda järsema kaldega, siis saavutatakse maksimaalne astme kõrgus)
- **Helirõhu tase**: alla 80dB
- **Liikumisulatus ühe aku laadimisega**: sõltub suurel määral isiku kaalust ja sellest, kas liigutakse trepist üles või alla. Samas tuleks liikumisulatusena arvestada astmete arvuks 250 kuni 500 astet. Sagedasel kasutamisel (nt transpordi teenusepakkuja) on igal ajal võimalik kasutada teist akut. Pakume ka autolaadijat (*vt 7.2*), millega saab akut sõidu ajal kiirlaadimisrežiimiga laadida.
- **Kaitse ülekoormuse vastu**:

1. Mehaanilise ülekoormuskaitse abil (liugrumm)
2. Elektroonilise ülekoormuskaitse abil

- **Koguseadme kaitseklass**: IPX4
- **Elektriajam**:

  Kaitseaste: IPX4

  Nimipinge: 24 VDC

  Nimivool max.: 30 A

- **Käitamisel vajalik survejõud:**

  maksimaalselt 5 N

> **JUHIS**
> Tunnuskoodid kaitseks vee vastu!

Tunnuskood	Kirjeldus
IPX0	Kaitse vee eest puudub
IPX1	Kaitse vertikaalsete veetilkade eest
IPX2	Kaitse vertikaalsete veetilkade eest, korpuse kuni 15° kaldega
IPX3	Kaitse veepritsmete eest, mis langevad kaldega kuni 60° kummalgi pool vertikaali
IPX4	Kaitse igast suunast veepritsmete eest
IPX5	Kaitse igast suunast veejugade eest
IPX6	Kaitse igast suunast tugevate veejugade eest
IPX7	Kaitse lühiajalise vette kastmise eest
IPX8	Kaitse pideva vette kastmise eest (veekindel)
IPX9	Kaitse vee sissetungimise eest surve all (vastupidav veesurvele)

Andmed tõsteüksuse elektromagnetilise ühilduvuse (EMÜ) kohta

EMÜ üldised andmed			
Emissioon			Vastavus
RF-emissioon vastavalt EN 55011 nõuetele			1 grupp
RF-emissioon vastavalt EN 55011 nõuetele			B-klass
Harmoonilised kiirgused IEC 61000-3-2			Aku talitlus, ei ole kohaldatav
Harmoonilised kiirgused IEC 61000-3-3			Aku talitlus, ei ole kohaldatav
EMÜ tabel 202			
Tundlikkus	IEC 60601-testitase		Tegelik tase
ESD IEC 61000-4-2	±6kV cd ±8kV ad		±2kV,±4kV ±6kV cd ±8kV ad
Pursked IEC 61000-4-4	±2kV liinid ±1kV I/O		Aku talitlus, ei ole kohaldatav
Pingemuhud IEC 61000-4-5	±1kV dm ±2kV cm		Aku talitlus, ei ole kohaldatav
Pinge langused jne IEC 61000-4-11	Alandamine kuni		Alandamine kuni
	5% 10 ms jooksul/ positiivne amplituud		Aku talitlus, ei ole kohaldatav
	5% 10 ms jooksul/ negatiivne amplituud		Aku talitlus, ei ole kohaldatav
	40% 100 ms jooksul		Aku talitlus, ei ole kohaldatav
	30% 500 ms jooksul		Aku talitlus, ei ole kohaldatav
	0% 500 ms jooksul		Aku talitlus, ei ole kohaldatav
Võrgusageduslik 50/60 Hz magnetväli IEC 61000-4-8	3A/m		ei ole magnetiliselt tundlikke andureid ega osi, ei ole kohaldatav
EMÜ tabel 204			
Tundlikkus	IEC 60601-testitase		Tegelik tase
Juhtivuslik raadiosagedus IEC 61000-4-6	3Veff 150kHz kuni 80 MHz		3Veff
Kiirguslik raadiosagedus IEC 61000-4-3	3V/mf 80 MHz kuni 2,5 GHz		3V/m
EMÜ tabel 206			
Saatja väljundvõimsus W	Ohutuskaugus sõltuvalt sagedusest/m		
	150kHz kuni 80MHz	80MHz kuni 800MHz	800MHz kuni 2,5 GHz
0,01	0,12m	0,12m	0,24m
0,1	0,37m	0,37m	0,74m
1	1,17m	1,17m	2,34m
10	3,69m	3,69m	7,38m
100	11,67m	11,67m	23,34m

Tehniliste muudatuste tegemise õigus

JUHIS ELEKTROMAGNETILISE ÜHILDUVUSE KOHTA (EMÜ)

Elektriajamid vastavad Euroopa nõukogu elektromagnetilist ühilduvust (EMÜ) käsitlevate liikmesriikide õigusaktide ühtlustamist käsitlevas direktiivis (2004/108/EÜ) nimetatud kaitsenõuetele. Siiski ei saa täielikult välistada, et teatud tingimustes võivad elektriseadmete vahel tekkida vastastikused häired, eriti mobiiltelefonide kasutamisel. Ärge kasutage trepikäru läheduses elushoidvaid, elu alalhoiufunktsioone toetavaid või talitlushäirete korral kasutajat ohustavaid seadmeid. Teatud tingimustes võidakse neid häirida või segada trepikäru veatut talitlust. Kui märkate trepikäru või selle läheduses töötavate seadmete talitlushäireid või ebatavalist talitlust, eemaldage trepikäru käitusest ja võtke ühendust oma edasimüüjaga.

2.8 AKU TEHNILISED ANDMED

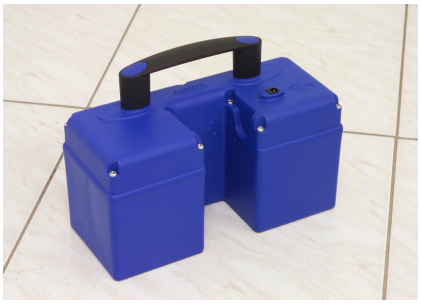

- **Tühimass**: 4.3 kg
- **Mahtuvus**: 5.2 Ah
- **Pinge**: 24 VDC (2x 12 VDC – 5.2 Ah)
- **Aku liik**: Pliigeel hooldusvaba ja lekkekindel (lennutranspordi jaoks DOT ja IATA poolt heakskiidetud)
- **Kaitse**: sisene sulavkaitse (30 A) ja laadimiskontakti elektrooniline kaitse
- **Laadimiskontakt**: DC-Jack ø 2,1 x 9,5
- **Vooluedastus**: 2 tugeva lamekontakti kaudu tõsteüksuse kahel vedrutihvtil

---

2.9 TÄHTSAIMATE ÜKSIKOSADE NIMETUS

2.9.1 KÄEPIDE

1. Tugipost
2. Reguleerimiskäepide
3. Reguleerimiskäepideme kinnituskruvi (käsitsuselement)
4. Ristkäepide
5. Kruvihoob
6. Lülitusmoodul (käsitsuselement)
7. ÜLES/ALLA-klahv (käsitsuselement)



2.9.2 AKU

1. Laadimispistikupesa
2. Vooluväljund
3. Käepide

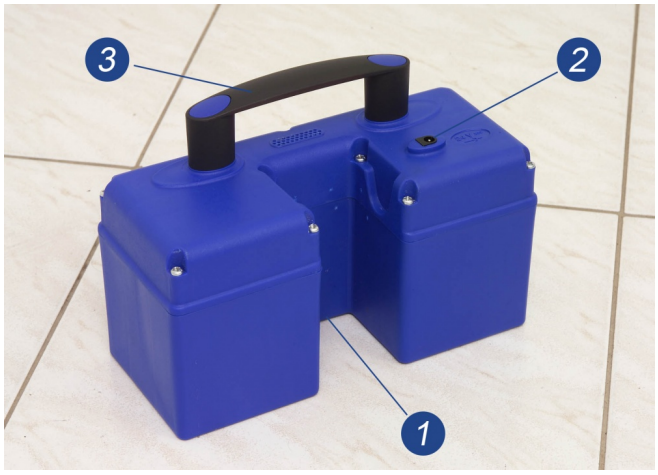

2.9.3 TÕSTEÜKSUS

1. Tõstemoodul
2. Tõstemooduli tugirattad

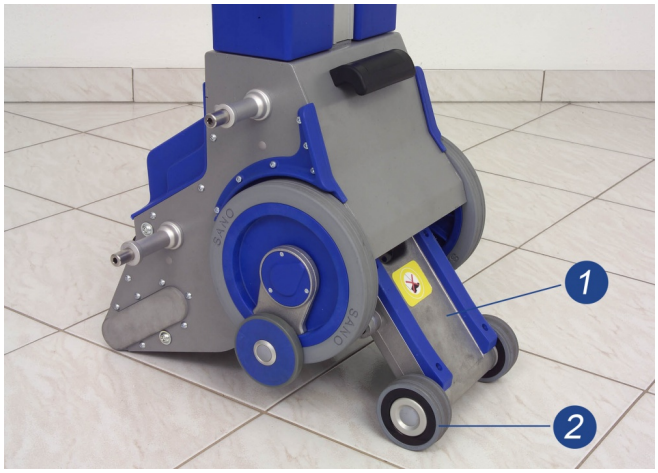

3. Veererattad
4. Astmeserva pidur
5. Akukontaktid
6. Tugiposti paigaldusalus

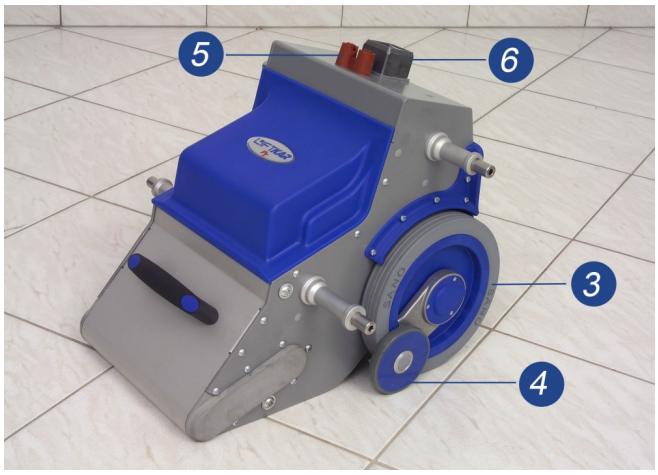

7. Võtilüliti pesa (lisavarustus)
8. Võtilüliti (lisavarustus)

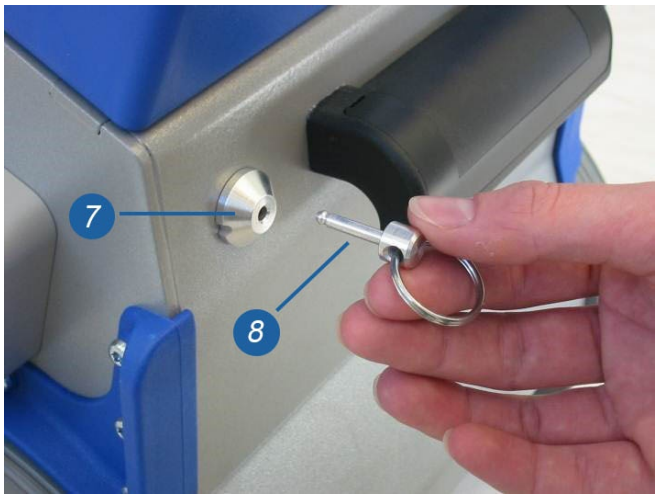

3 KÄSITSUSELEMENDID

3.1 LÜLITUSMOODUL TUGIPOSTI ÜLEMISES OTSAS

3.1.1 PEALÜLITI

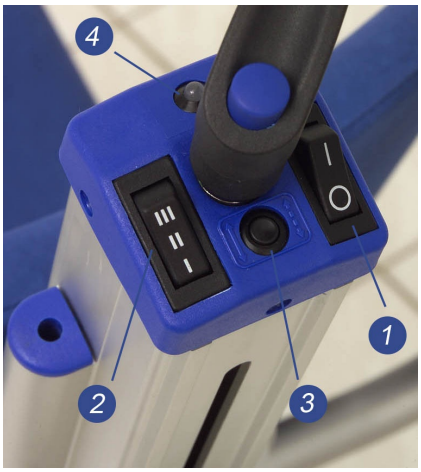

Pealüliti (tumblerlüliti) abil lülitatakse seade turvalülituse kaudu sisse. Veelkordsel vajutamisel lülitub seade uuesti välja! Mittekasutamisel lülitub seade 10 minuti möödumisel automaatselt välja.

3.1.2 KIIRUSLÜLITI

Lülitab tõstesüsteemi erinevaid ülesliikumiskiiruseid. (Vt 2.7 absoluutsete arvude kohta)

I aste: aeglane
II aste: keskmine
III aste: kiire

3.1.3 SURUNUPP



A: Üksikastme-lülitus B: Pidevastme-lülitus

Selle surunupuga lülitatakse **üksikastme-lülitus** ümber **pidevastme-lülitusele** või pidevastme-lülituselt tagasi üksikastme-lülitusele. Kas on seadistatud üksikastme-lülitus või pidevastme-lülitus, näitab LED-näit (vt peatükk 3.1.4).

Ohutusest tulenevatel põhjustel aktiveeritakse LIFTKAR PT pärast pealüliti rakendamist automaatselt alati esmalt üksikastme-lülituse režiimil. Selles režiimis seiskub tugiratastega tõstemoodul pärast igat täispööret neutraalses asendis põhirataste vahel. Uus tõusutsükkel aktiveeritakse ÜLES/ALLA-klahvi (3.2) uuel vajutamisel.

Kui käituspersonal valitseb seadet täielikult ja trepi peal on lihtne liikuda, siis võib ümber lülitada püsirežiimile, et vältida pidevat ÜLES/ALLA-klahvi uut vajutamist.

3.1.4 LED-NÄIT

See näitab LIFTKAR PT käitusolekut lihtsal viisil:

Põleb roheliselt: Tavaline käitusvalmidus ja seade on lülitatud üksikastmerežiimi.

Vilgub roheliselt: Tähelepanu! Pidevastme-lülitus on sisse lülitatud! Muus osas tavaline käitusvalmidus.

Põleb punaselt: LIFTKAR on liiga lauges asendis tahapoole kallutatud või liiga järsult ettepoole kallutatud. Kui liikumisnurk on liiga lauge, takistab kaldeandur liikumistoimingu käivitumist. Kui vajutatakse ühte ÜLES/ALLA-klahvi, süttib LED punaselt! Kui liikumisnurk on liiga järsk, lülitab andur kõigepealt liikumisfunktsiooni välja ja LED põleb punaselt nii kaua, kuni nuppu ÜLES/ALLA hoitakse vajutatult.

Vilgub punaselt: LIFTKAR on ülekoormatud ja elektrooniline ülekoormuskaitse seiskab seadme. (See vilkumine jätkub nii kaua, kuni ÜLES/ALLA-klahv vabastatakse. Vajutades uuesti ÜLES/ALLA-klahvi saate jälle edasi või tagasi liikuda).

Vilgub vaheldumisi punaselt ja roheliselt: Aku on tühjenemas ja vajab kohest laadimist. Ühe korruse võrra saab turvaliselt veel liikuda, kuid siiski on soovitatav alla liikuda ja aku kas välja vahetada või seda kaasasoleva kiirlaadimisseadmega uuesti laadida. Lisaks sellele annab madalast laetustasemest akustiliselt märku integreeritud helisignaal. Helisignaali sagedus suureneb, kui laetustase alaneb.

3.1.5 HELISIGNAALI FUNKTSIOON NÕUETEKOHASE LIIKUMISNURGA JAOKS

Selle funktsiooni aktiveerimiseks peab trepikäru olema välja lülitatud. Vajutage pealülitit (1) ja hoidke seda umbes 30 sekundit vajutatult. Funktsiooni aktiveerimist kinnitab lühike helisignaal. Hoiatusfunktsiooni väljalülitamiseks korrake kirjeldatud protseduuri. Kui helisignaali funktsioon on aktiveeritud, kõlab helisignaal kohe, kui optimaalne tõusunurk trepi peal on ületatud.

3.2 ÜLES/ALLA-KLAHVID VASAKUL JA PAREMAL KÄEPIDEME PEAL

ÜLES/ALLA-klahvi peal on tähistatud neutraalne keskasend (0) ja kaks kolmnurka, mis on suunatud kasutajast eemale (ettepoole) ja käituspersonali suunas (tahapoole).



1. **Allapoole**liikumine või **Alla**:
   Vajutage noolt **ettepoole**
2. **Ülespoole**liikumine või **Üles**:
   Vajutage noolt **tahapoole**

3.3 KINNITUSKRUVI REGULEERIMISKÄEPIDEMEL



Kinnituskruvi on fikseeritud kaotsiminekukaitsega ja seda kasutatakse reguleeritava kõrgusega käepideme kinnitamiseks. Erilise konstruktsiooni tõttu piisab tavalisest kinnikeeramisest. **Äärmuslik kinnikeeramine ei ole vajalik.** Selleks, et katsetada, kui tugevalt tuleks kruvi kinni keerata, on soovitatav seda kõigepealt madalal kõrgusel veidi päripäeva pingutada ja seejärel proovida käepidet ülakeha raskusega allapoole suruda. Keerake kruvi nii kaua edasi kinni, kuni käepidet ei saa enam nihutada. Treppidel liikudes rakendub käepidemele niikuinii vähe jõudu, sest liikumine toimub tasakaalustatult. Ainult kallutamisel avaldub käepidemele suurim jõud. Kruvi lahtikeeramiseks piisab pöördest ja käepidet saab juba kergelt nihutada. Lõtku seadistamine toimub teise varjatud reguleerimiskruviga (patenteeritud), mis on ühtlasi mõeldud ka turvakruviks ja mida võib reguleerida ainult spetsialiseeritud töökoda. Seetõttu ei ole mõtet kruvi laialt lahti keerata, sest lõtk ei muutu niikuinii. Pärast umbes kolme pööret kruvi blokeeritakse, et see oleks kaotsimineku vastu kaitstud.

JUHIS

Juhul kui kruvi ei saa lahti keerata, siis on see enamasti juba lahti keeratud. Sellisel juhul proovige palun kõigepealt, kas käepidet saab nihutada või kas kruvi ja käepideme vahel on osaliselt näha vaba keeret.

JUHIS

Reguleerimiskäepideme kõrguse seadistamisele kehtib järgmine rusikareegel: Käepideme ülemine serv (kuhu on paigutatud ka ÜLES/ALLA-klahvid) peaks olema umbes samal kõrgusel nagu saateisiku õlad (vt ka peatükk 4.1).

4 KASUTUSELEVÕTMINE

4.1 TÕSTEÜKSUS, AKU JA KÄEPIDE

LIFTKAR PT kui põhiseadme kasutuselevõtmine koosneb järgmistest etappidest:

1. Paigaldage aku süvendiga aluse suunas punakaspruuni tõsteüksuse kontaktkorpuse peale (foto 1).



2. Nihutage käepideme tugipost aku väljalõikesse (foto 2) ja paigaldage aluse peale.



Suruge käepide nii kaugele alla aluse sisse, kuni kruvihoob surutakse lülitusmooduli seest üles (foto 3).

3. Keerake kruvihoob paremale kinni.



4. Trepikäru blokeeringust vabastamiseks lükake võtilüliti laadimispessa või võtilüliti pessa (vt joonis 4 + 5). (lisavarustus)


4


5

5. Lülitage seade pealülitiga sisse (LED-näit peaks põlema roheliselt!).

6. Valige sõidukiirus I-II-III.

7. Viige läbi piduritest (vt 8.4).

8. **Ainult kogenud käitajatele:** lülitage vajadusel surunupuga 3 ümber seadistatud üksikastme-juhtimisest pidevastme-juhtimisele.

JUHIS

kruvispindel surub vedruga alusele. Selline konstruktsioon tagab suurema turvalisuse, sest vedru püüab tugiposti üles suruda, kui võll ei ole kinni keeratud või on liiga vähe külge keeratud. Sellega lahutatakse elektriühendus lülitusmooduliga (pistikühendus aluse ja tugiposti vahel on lahutatud) ja LIFTKAR PT-d ei saa enam sisse lülitada. Vedru ei suuda küll tugiposti igas olukorras üles suruda, kuid kui võll ei ole kinni keeratud või on halvasti külge keeratud, piisab tugiposti vähesest liikumisest pistikühenduse katkestamiseks ja seadet ei saa trepil kasutada.

4.1.1 REGULEERIMISKÄEPIDEME SEADISTAMINE

Reguleerimiskäepideme kõrguse seadistamisele kehtib järgmine rusikareegel: Käepideme ülemine serv (kus asuvad ÜLES/ALLA-klahvid) peaks olema umbes sama kõrgusel kui saateisiku õlad. (vt ka punkt 3.3 kruvikäepideme pingutusjõu kohta).

4.1.2 PEATUGI (LISAVARUSTUS)

Kõikidele mudelitele on võimalik lisavarustusena monteerida peatuge.
Paigaldamine on lihtne: sisestage peatoe kaks kroomitud varrast vastavatesse aukudesse (vahetult juhtmooduli all tugiposti mõlemal küljel) ja nihutage need alla. Kõrgust saab vastava kehapikkuse jaoks lihtsasti seadistada. Tänu varraste vedrutoimele püsib peatugi kõigis asendites (ilma lukustusmehhanismita).

4.2 LAIENDATUD KASUTUSELEVÕTMINE MUDELIST SÕLTUVALT

Trepikäru kasutamise ajal on esmatähtis transporditava isiku ohutus ja heaolu. Seepärast järgige käesoleva kasutusjuhendi alguses toodud ohutusjuhiseid ja arvestage seadme kasutamise instrueerimise käigus antud soovitusi. Järgnevalt esitatud erandlikes olukordades, mis mõningatel juhtudel tekkida võivad, toimige järgmiselt:

- Kui transporditav isik kurdab, et tunneb end halvasti või tal on iiveldus, lõpetage liikumistoiming ja hoolitsege isiku eest.
- Kui ratastoolis liikujal on üldised seljaprobleemid, soovitame vähendada ülesliikumiskiirust.
- Kaelalihaste toetamiseks kallutusasendis liikumistoimingu ajal võib olla soovitatav paigaldada peatugi.
- Transporditav isik peaks olema liikumistoimingu ajal lõõgastunud ja rahulikus seisundis. Trepi peal liikumisel tuleks igal juhul vältida äkilisi liigutusi.

4.2.1 MUDELITE LIFTKAR PT S JA PT OUTDOOR MUDELITE ISTMEASENDID

Integreeritud istmega mudelitel, nagu PT S ja PT Outdoor, tuleb ainult istmeosa üles tõmmata. Tänu iselukustuvale käärkonstruktsioonile on seadmed kohe käitusvalmis.

Istme kokkupanekuks saab käärkonstruktsiooni uuesti kokku pöörata, vajutades külgmiseid nuppe ettepoole või tõmmates eestpoolt käärkonstruktsiooni pealmisest osast (foto 1, 2 ja 3).

ETTEVAATUST

Peale- ja mahaminekuks peab käitaja liigutama trepikäru ÜLES/ALLA-klahvi abil Üles-suunas tõstemooduli tugirataste peale (madal kiirus), et trepikäru ei saaks pealeistumisel ja püstitõusmisel eemale veereda (foto 4).









Mahamineku võimaldamine

JUHIS

Jälgige seadme ettekavatsematu kasutuselevõtmise vältimiseks, et enne peale- ja mahaminekut on seade välja lülitatud.

4.3 RATASTOOLI KINNITUS LIFKTAR PT UNIVERSAL

ÜLDINE TEAVE

LIFTKAR PT Universaliga on võimalik transportida trepi peal kõiki ratastoolitüüpe kuni maksimaalse laiuseni 495 mm, mõõdetuna ratastooli tagaosast (ka spordirattatoolid), ilma igasuguste kohandusteta ja komplektselt koos ratastega.
Ratastooli rattavahe ei tohiks olla suurem kui 730 mm (mõõdetuna rataste välisküljelt).

JUHIS

Vajalik on ainult, et ratastooli kaldumistoed oleksid üles keeratud või eemaldatud. Fikseeritud kaldumistugede puhul tuleb need ümber ehitada eemaldatavateks või ülespoole pööratavateks tugedeks.

Enne kasutuselevõtmist tuleb toimida järgnevalt:

- Monteerige tõsteüksus, aku ja käepide kokku punktis 4.1 kirjeldatud viisil.
- Pöörake külgmised alusplaadid välja (joonis 1, **osa A**)
- Kallutage väljapööratavad osad tahapoole (joonis 1, **osa B**)
- Seadistage väljapööratavad osad ratastooli rataste laiuse järgi.
- Kontrollige, kas klamber (fikseerib ratastooli seljaosa) on õigesti tugiposti peale monteeritud. Eespool on kleebised nooltega, mis peaksid näitama ülespoole.

Niikaua kui ratastooli ei ole veel peale võetud, kinnitatakse klamber ainult õrnalt, et see ei nihkuks omakaalu mõjul allapoole. See kinnitus on piisav, kui klamber on vastu tugiposti. Kohe kui tugipost keeratakse üles, vabastatakse see kinnitus ja klambrit saab vabalt nihutada (joonis 2 + 3).

JUHIS

Jälgige, et ratastoolide seisupidurid on õigesti seadistatud ja nende pidurdustoime on nõuetekohane. Eriti iseliikuvate ratastoolide (suured rattad) puhul on LIFTKAR PT Universaliga trepist liikumisel hea seisupidurite korral turvalisus vastavalt suurem.

JUHIS

Juhul kui klamber monteeritakse tugiposti peale hiljem, tuleks jälgida, et piisava lõtku jaoks oleksid liugdetailid pööratult, et klambrit oleks võimalik vaevata nihutada tugiposti külgmiste siinide peale. Kui on paigaldatud peatugi, tuleb see klambri paigaldamiseks eemaldada.

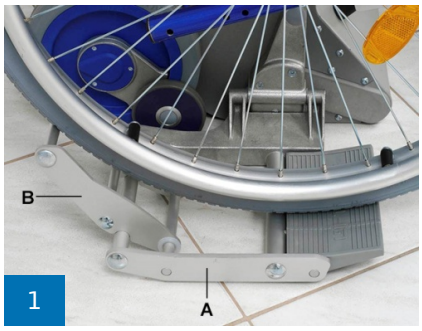





4.3.1 PEALEVÕTMISEKS SOBIVAD: „ISELIIKUV RATASTOOL JA/VÕI RATASTOOL“



Kinnitage kinnitusrihm/ (vt lisavarustuse tarvikuid) turvavöö enne, kui ratastool võetakse LiftKari peale



Sõitke keskasendis kuni alusplaatideni. Iseliikuvate ratastoolide puhul ärge sõitke veel peale.



Transportimistoolide puhul võib sõita juba alusplaadi peale.



Tõmmake klambrid teineteisest eemale. Kallutage trepikäru ettepoole, kuni klambrit on võimalik peale panna.



Joonis 5: Seda toimingut **saab teha käsitsi või mootoriabil**, et hõlbustada seadet kasutava isiku tööd. Ajami abil saab seda toimingut veelgi lihtsustada.

Liikuge liikumissüsteemiga aeglaselt üles (klahv ’Ülespoole’) kuni klambrit on võimalik peale panna



Libistage klambrid mõlemal küljel seljatoe peale ja fikseerige kergelt pöördnupu abil



Peatoe seadistamine



Kontrollige siin kinnitusrihma



Trepikäru tõmbamine tahapoole (Laske liikumissüsteemil esmalt aeglaselt sisse liikuda (klahv „Allapoole“)



Pidurdage ratastooli rattaid



Tõmmake ratastool mõlema käega alusplaadi peale, võimaluse korral saab siin ratastoolis liikuja ise kaasa aidata



Kallutage PT tagasi (kuni tasakaalu saavutamiseni), seejärel hakake liikuma

Inimeste transportimisel LIFTKAR trepikärudega võib kasutada ainult ratastoole, millel on turvavöö või muu isiku turvasüsteem!

Lisavarustus Kinnitusrihm on saadaval tarvikuna!

4.4 RATASTOOLI MAHAPANEK LIFTKAR PT UNIVERSAL

4.4.1 ISELIIKUVA RATASTOOLI MAHAPANEK



Kallutage trepikäru ettepoole kuni ratastooli juhtrullikud toetuvad maapinnale



Suruge PT-d ühe käega ettepoole, teise käega vabastage klamber ühel küljel



vahetage käed ja vabastage klamber teisel küljel



Kallutage PT-d tagasi, kuni trepikäru seisab maapinnal



Vabastage pidurid ja sõitke eemale

4.5 RATASTOOLI KINNITUS LIFTKAR PT-PLUS JA PT-ADAPT

Nende mõlema trepikäru mudeli puhul kinnitatakse tõsteüksused adapterkinnituste abil ratastoolide külge. (PT-Plusi puhul on adapterkinnitused juba meie poolt tarnimisel kaasasoleva ratastooli külge monteeritud ja te peate ainult veel tõsteüksuse külge ripitama või soovi kohaselt uuesti eemaldama). Mudeli Adapt puhul paigaldatakse ratastooli külge spetsialiseeritud töökojas oma kinnitused. Nendesse kinnitustesse sobivad tõsteüksuse külgedele kinnitatud seadistusrõngastega vardad (**PT-Adapt A**, foto 1) või jäigalt kinnitatud teljed (**PT-Plus**, foto 2)


1


2

Trepikäru kinnitamine ratastooli külge:

1. Fikseerige ratastooli rattad seisupiduri abil.
2. Sõitke LIFTKAR PT nüüd võimalikult keskel tagantpoolt ratastooli alla ja suunake alumised poldid alumistesse hoidikutesse (foto 3, **nool A** fotol 4).



3

JUHIS

Tugiratastega tõstemoodul peab olema veereraataste vahel keskasendis, et tugirattad ei puutuks vastu aluspinda (see toimub automaatselt, kui tõsteüksus on seisatud üksikastme-kontrolleri poolt, vt ka 3.1.3)

JUHIS

Kui ratastool oli transpordiasendis, st kokkupanduna, tuleb jälgida, et ratastool oleks täielikult lahti surutud; kõige lihtsam on seda teha istet tugevalt alla vajutades. Muidu võib juhtuda, et ei saavutata raami kogu laiust, mille tõttu ei mahu tõsteseade alumiste kinnituste vahele.

3. Seadistage madalaim kiirusaste (vt ka 3.1.2)
4. Liigutage ÜLES/ALLA-klahviga tõsteüksus aeglaselt **Üles**-suunas kuni ülemised kinnituspoldid fikseeruvad ratastooli ülemiste hoidikute kahvlite sees (foto 4).
5. Blokeerige kuulpoltidega ainult ülemine kinnitus vasakul ja paremal (foto 5).

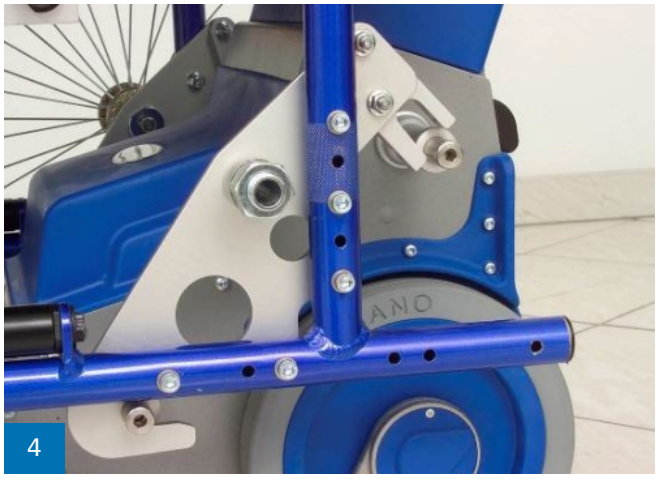



JUHIS

Kuulpolte kasutatakse sageli ning need fikseeruvad ise vedrusurvel, sisemise koonuse ja kolme väikese kuuli abil, mida surutakse väljaspoole. Hoidke poldipead keskmise ja nimetissõrme vahel ja suruge pöidlaga vedrutihvti peale. Kuulid vabastatakse surve alt ja saate tihvti kinnituse avasse sisse lükata, kuni poldipea fikseerub. Pärast vabastamist on kuulpoldid fikseeritud. **Samas tuleks iga kord enne kasutamist kontrollida nende poltide tõhusust.**

6. Kui soovite esmalt ilma trepikäru kasutamata edasi liikuda, siis vajutage ÜLES/ALLA-klahvi **Alla**-suunas, selliselt liigub tõstemoodul uuesti sisse (seisatakse üksikastme-kontrolleri poolt automaatselt uuesti õiges asendis).
7. Kui soovite kohe trepi peale liikuda, siis peaksite ÜLES/ALLA-klahviga **Üles**-suunas kogu üksuse veidi rohkem üles tõstma, et ratastooli rattad tõuseksid maapinnalt üles. Pärast seisupiduri vabastamist **peab rattad (koos teljega) eemaldama (vastasel juhul kukkumisoht!) ja neid saab PT-Plus mudeli puhul transportimisel kaasavõtmiseks paigutada ettenähtud kõrgemal asuvatesse aukudesse** (foto 6 - 7). Kui vajutate nüüd ÜLES/ALLA-klahvi Alla-suunas, langetatakse ratastool koos trepikäruga LIFTKAR PT veereratastе peale. Sellega on üksus valmis trepist ülesliikumiseks. (Järgmises peatükis 5 kirjeldatakse trepist liikumist põhjalikult.)



6



7

JUHIS

Kui ratastooli rattad on eemaldatud, siis saab tasasel pinnal sõita loomulikult ka LIFTKAR PT veererataste peal. Ainult veeremisomadused ei ole võrreldavad suurte ratastega. Kuna astmeserva piduri rattad ei saa edasisuunas liikumisel liikuda üle kõrgemate lävendite kui 15 mm, on soovitav liikuda nii palju kui võimalik tagurpidi.

4.6 LIFTKAR PT-PLUSI JA PT-ADAPTI EEMALDAMINE RATASTOOLI KÜLJEST

1. Eemaldamiseks rakendage esmalt uuesti ÜLES/ALLA-klahvi **Üles**-suunas ja tõstke kogu üksus üles, kuni ratastooli suuri rattaid on võimalik uuesti paigaldada (mõelge sellele, et ülestõstmise juures kasutada madalat kiiruse seadistust).
2. Lükake rattad nende teljekinnitustesse ja rakendage kohe seisupidur, et ratastool ei saaks trepikäru eemaldamisel eemale veereda.
3. Nüüd võite kuulpoldid ülemistest kinnitustest välja tõmmata (vajutage uuesti pöidlaga tihvti peale ning hoidke keskmise- ja nimetissõrmega poldipea tagant kinni).
4. Vajutage ÜLES/ALLA-klahvi **Alla**-suunas, et tõstemoodul liiguks uuesti sisse (seisatakse üksikastme-kontrolleri poolt automaatselt uuesti õiges asendis). Trepikärumoodul langetatakse ülemisest kinnitusest välja oma rataste peale ja selle saab eemaldada.

5 LIIKUMINE TREPI PEAL

5.1 ÜLDISED JUHISED TREPI PEAL LIIKUMISEKS

OHT

Testige iga kord enne trepi peal liikumist astmeserva pidurit (vt 8.4). Kukkumisoht!

OHT

Mudelite PT-Adapt ja PT-Plus puhul peate välimised käsilükkerattad eemaldama, sest vastasel juhul valitseb kukkumisoht! PT-Plus puhul saab rattad siis ümber paigaldada kõrgemal asuvasse avasse, et rattaid saaks transportimisel kaasa võtta.

OHT

Jälgige, et LIFTKAR PT all ohupiirkonnas ei viibiks ükski isik!

HOIATUS

Ainult isikud, kes on saanud piisava väljaõppe ja kes on kõigepealt harjutanud LIFTKAR PT-ga ilma inimeseta ja seejärel kerge raskusega, näiteks 20-liitrise veekanistriga, võivad LIFTKAR PT-ga inimesi trepil transportida. Harjutage nii kaua, kui te ei tee enam vigu. Harjutage ka pidevastmelülituse seadistust, kuid kasutage seda alles siis, kui olete pikemalt harjutanud inimestega liikumist.

HOIATUS

Trepi pealt mahalibisemise vältimiseks veenduge, et kannate libisemiskindlaid jalatseid.

HOIATUS

Kukkumiste vältimiseks ärge liikuge märgade, libedate või pestud treppide peal. Ka pealepandud vaibad peavad olema libisemiskindlad!

HOIATUS

Transporditava isiku käed ei tohi rippuda külgedel alla ja neid ei tohi tugevalt liigutada. Selle asemel tuleb käed asetada käetugedele või reitele!

HOIATUS
Isikud, kes ei suuda iseseisvalt istuda, tuleb väljakukkumise vältimiseks kindlasti turvavöö abil fikseerida!

HOIATUS
Kui märkate trepikäru talitlushäireid või ebatavalist talitlust, eemaldage trepikäru käitusest ja võtke ühendust edasimüüjaga.

JUHIS
Optimaalset liikumisnurka treenitakse eelkõige kasutaja koolituse käigus. See sõltub mitmetest teguritest, nagu transporditava isiku kaal ja pikkus, ratastooli liik jne. Ka käituspersonali pikkus mõjutab optimaalset liikumisnurka. Reeglina saavutatakse optimaalne liikumisnurk, kui LIFTKAR PT on tasakaalus.

JUHIS
Üldjuhul tuleks igast trepist üle liikuda ilma katkestuseta. Kui siiski peaks olema vajalik katkestus, siis on võimalik paigaldada seade tahapoole trepi peale. Turvapidurid takistavad allaveeremist üle trepiserva.

JUHIS
Proovige toetada ristkäepide jala, puusa või kõhu peale (vt ka 5.2). Sel viisil võtab keha üle koormuse muutumisest tingitud raskuse. Käsivarred ja käelabad peavad ainult stabiliseerima ja fikseerima, et seade ei kalduks ettepoole. Kui kasutaja suudab sellise liikumisstiili omaks võtta, on vajalik jõupingutus väga väike. Tahaksime siiski rõhutada, et mõlemad käed tuleb alati hoida käepidemel isegi siis, kui raskus toetub hetkel kasutaja kehale.

JUHIS
Kui patsiendil on probleeme seljaga, siis on soovitav alandada ülesliikumiskiirust. LIFTKAR PT laskumine aluspinnale toimub siis pehmemalt.

JUHIS
Kallutatud asendis on mõnede patsientide puhul soovitav kasutada peatuge. See on saadaval lisavarustusena (vt ka 4.1.2) ja lihtne paigaldada.

JUHIS
Jälgige trepiastmete sügavust ja nende omadusi! Allakukkumisoht!

JUHIS
SWL „Safe working load“: Veenduge, et ei ületata kindlaksmääratud maksimaalset kaalu – see on toodud tüübisildil tähisena „SWL:xxx kg“.

JUHIS
LIFTKAR PT käsitsemiseks kallutamisel sobib ristvarras ka paremini kui käepidemed. Seetõttu soovitame alati hoida üks käsi ristkäepideme peal ja üks käsi (lülitiga) käepideme peal vasakul või paremal.

5.2 TREPPIDEST ÜLESLIIKUMINE

1. Seadistage reguleerimiskäepide õigele kõrgusele (vt 3.3 ja 4.1.1)
2. Lülitage LIFTKAR PT pealülitist sisse (kui seda ei ole veel tehtud).
3. Lülitage kiiruslüliti madalamaile seadistusele (I aste). (Kui olete kogenud, siis võite valida kõrgema astme.)

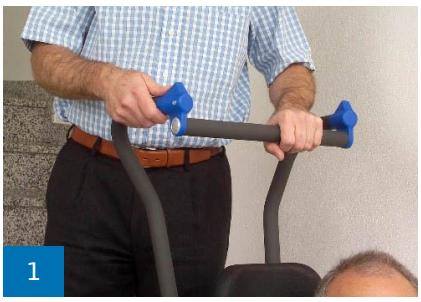
1

4. Kallutage LIFTKAR PT enda poole tasakaalus asendisse.
   Tasakaalus asendis tajute veel ainult minimaalset survet ettepoole või tahapoole.


2

JUHIS

Kõige parem on hoida käepidet ühe käega ristkäepidemest ja vasaku või parema nupuga käepideme lülitamiseks mõeldud käega. Tavaliselt lülitavad paremakäelised inimesed parema käega ja hoiavad vasakut kätt ristkäepidemel. Vasakukäelised loomulikult vastupidi. (Foto 1)



3

5. Liikuge tagurpidi trepi juurde, astuge teisele või kolmandale astmele või asetage üks jalg teisele ja teine jalg kolmandale astmele. Hoidke keha veidi kaldu, et saaksite käepideme koos ristvardaga toetada vastu keha. (Foto 2) **Tõmmake tõsteüksuse veererattad täiesti vastu astet!**
6. Vajutage nüüd käepideme lüliti peal (noolele, mis on suunatud trepi poole, seega näitab teie suunas). Mõelge selle peale, et teil on üks käsi ristkäepideme peal ja üks käsi lülitamiseks. (Seega piisab, kui vajutate ühte klahvi.)
7. LIFTKAR PT tõuseb nüüd kõrgemale ja te tunnete esmalt kerget tõmmet ettepoole, samas väheneb see uuesti väga kiiresti ja kõrgeima asendi saavutamisel on LIFTKAR uuesti tasakaalus. Kõrgeima asendi saavutamisel liigub LIFTKAR PT tahapoole ja langeb sujuvalt veereratastega järgmise kõrgema astme peale. Te peaksite siiski hoidma klahvi vajutatult, kuni üksikastme-kontroller lülitab tugiratastega tõstemooduli sissetõmbamise automaatselt välja.

JUHIS

Kui LIFTKAR PT liigub vahetult enne järgmise astme peale toetumist tahapoole, tekib koormusvahetuse tõttu surve tahapoole, seega käitaja suunas. Proovige seda survet toetada ristkäepideme abil vastu jalga või puusa. Seeläbi võtab keha koormuse vastu. Käsivarred ja käelabad peavad ainult stabiliseerima ja fikseerima, et seade ei saaks ettepoole kalduda. Kui kasutaja suudab sellise liikumisstiili omaks võtta, on vajalik jõupingutus väga väike. Tahaksime siiski rõhutada, et alati tuleb hoida vähemalt üks käsi käepidemel isegi siis, kui raskus toetub hetkel käitaja kehale.



4

8. Nüüd saate LIFTKARi tõmmata järgmise astme juurde ja korrata sama toimingut.
9. Kui ületate trepi viimaseid astmeid, liigub käepide järjest kõrgemale, kuna teie ise asute juba trepi lõpus. Kitsastes ruumitingimustes, väikestel trepimademetel ei ole alati võimalik tasakaalu hoida, kuna selleks on tahapoole lihtsalt liiga vähe ruumi. Et siiski „kurvist läbi sõita“, võib olla vajalik liigutada LIFTKAR tasakaalust välja ettepoole, mille tõttu tekib tõmme ettepoole. Me soovitame sellistes olukordades fikseerida ristkäepide kaenla alla (foto 3) või suruda küünarnukk käepideme ülespoole suunatud osa peale (foto 4). Sellega kasutate ära käsivarre turvalist asendit ja saate LIFTKAR PT tõmmata endale väga lähedale. Selliselt vajate keeramiseks ja järgmise trepi peale edasiliikumiseks väga vähe ruumi.

5.3 TREPPIDEST ALLALIIKUMINE

Treppidest **alla** liikumisel on **Juhis 2** punktis 5.2 Treppidest ülesliikumine ristvarda kasutamise kohta peaaegu **tähtsamgi** kui treppidest ülesliikumisel. Kui tõstemoodul langeb alla alumise astme peale, tekib juba kirjeldatud veidi **äkiline** surve tahapoole. Kui sellisel juhul on ristvarras vastu keha, tajub ratastoolis olev inimene kõige vähem seda vastuliikumist. Lisaks sellele ei rakendu selle liikumisstiili puhul kätele ja käsivartele (foto 1 ja 2) peaaegu üldse jõudu.


1

Treppidest **alla** liikumisel kehtivad jälle samad algustoimingud 1-4:


2

1. Seadistage reguleerimiskäepide õigele kõrgusele (vt 3.3 ja 4.1.1).
2. Lülitage LIFTKAR PT pealülitist sisse (kui seda ei ole veel tehtud).
3. Lülitage kiiruslüliti madalamaile seadistusele (I aste). (Kui olete kogenud, siis võite valida kõrgema astme.)
4. Kallutage LIFTKAR PT enda poole tasakaalus asendisse. Tasakaalus asendis tajute veel ainult minimaalset survet ettepoole või tahapoole.

JUHIS

Kõige parem on hoida käepidet ühe käega ristkäepidemest ja vasaku või parema nupuga käepideme lülitamiseks mõeldud käega. Tavaliselt lülitavad paremakäelised inimesed parema käega ja hoiavad vasakut kätt ristkäepidemel. Vasakukäelised loomulikult vastupidi. (Foto 1)


3

5. Liikuge aeglaselt edasisuunas repiservani kuni astmeserva pidur seiskab automaatselt LIFTKAR PT veererattad (foto 3). Vajutage nüüd käepideme lüliti peale (noolele, mis on suunatud ettepoole). Mõelge selle peale, et teil on üks käsi ristkäepideme peal ja üks käsi lülitamiseks. (Seega on piisav, kui vajutatakse ühte klahvi.)
6. Tugiratastega tõstemoodul liigub nüüd välja ja järgmisele allpool asuvale astmele. Kohe kui tugiratastega tõstemoodul toetub aluspinnale, tõstab LIFTKAR PT end veidi üles (sõltuvalt astme kõrgusest), liigub siis ettepoole, laseb seadmel aeglaselt ja kontrollitavalt alla langeda ja seiskub lõpuks üksikastme-kontrolleri poolt juhitult neutraalasendis.
7. Nüüd saate LIFTKAR PT-ga liikuda ettepoole astmeserva suunas ja korrata sama toimingut.

OHTU

Fahren Sie mit dem Liftkar PT beim Treppensteigen abwärts immer an die vordere Stufenkante, bevor das Hubteil mit den Stützrädern erneut ausgefahren wird, (Sturzgefahr!)

5.4 KEERDTREPI PEAL SÕITMINE

Palun järgige keerdtrepi peal sõitmisel järgnevat:

- Alustage **ülespoole** liikkumisel **välimisest** servast. (**Ülespoole** liikumisel nihkub LIFTKAR sissepoole)
- Alustage **allapoole** liikumisel **sisemisest** servast. (**Allapoole** liikumisel nihkub LIFTKAR väljapoole)

Kui peaks siiski „liikumisel kinni kiiluma“: liigutage reversseerimise abil külgsuunas madalama tõusukõrgusega vahepodestile (olemasolu korral).

5.5 LIFTKAR PT-D SAAB ASETADA TREPI PEALE

Hädaolukorras saab LIFTKAR PT-d asetada trepi peale. Astmeserva pidur takistab allaveeremist. Ärge jätke trepikäru peal transporditavat isikut järelevalveta!



5.6 OPTIMAALNE LIIKUMISNURK

LIFTKAR PT on varustatud elektroonilise liikumisnurga seirega. Nurgaseire seiskab liikumistoimingu kohe, kui seadet hoitakse väljaspool optimaalset liikumisnurka. Trepi suhtes äärmusliku kaldasendi puhul põleb lülitusmmoodulisse paigaldatud LED punaselt, kuni vajutatakse ühte ÜLES/ALLA nuppudest. Liikumistoimingut saab jätkata alles pärast tõusunurga korrigeerimist.

Trepikäru liiga püstise asendi korral lõpetab nurgaseire esmalt liikumistoimingu. ÜLES/ALLA-klahvi teadlikul vajutamisel saab sammrežiimil jätkata trepi peal liikumist.

5.7 VÄLJUMISABI

Kohe kui trepikäru asub püstises asendis, liigub ÜLES/ALLA-klahvi vajutamisel liikumisüksus sammrežiimil välja. See funktsioon võimaldab transporditaval isikul mugavalt istuda ja püsti tõusta.

Lisaks lihtsustab see funktsioon ratastoolide pealevõtmist (LIFTKAR PT Universal / LIFTKAR PT Adapt ja LIFTKAR PT Plus). See funktsioon on sõltumata valitud ülesliikumiskiirusest alati aktiivne.

6 KALDTEE PEALE LIIKUMINE

Trepikäru LIFTKAR PT veereratastega kaldtee peale sõitmisel võite turvalisuse suurendamiseks rakendada astmeserva pidureid.

6.1 ALLAPOOLE KALDTEE PEALE LIIKUMINE

Allapoole liikumisel peaksite hoidma LIFTKAR PT trepikäru edasisuunas; astmeserva piduritega saate pidurdada, selleks peate LIFTKAR PT-d (koos ratastooliga) kallutama sellisel määral tahapoole, kuni pidurid hakkavad rakenduma.

6.2 ÜLESPOOLE KALDTEE PEALE LIIKUMINE

Ülespoole liikumisel peaksite hoidma LIFTKAR PT trepikäru tagasisuunas; astmeserva piduritega saate pidurdada, selleks peate LIFTKAR PT-d (koos ratastooliga) kallutama sellisel määral tahapoole, kuni pidurid hakkavad rakenduma. Nüüd talitleb astmeserva pidur nagu tagasiliikumise blokeering.

JUHIS

Tugeval tahapoole kallutamisel ei saa te sõita tasakaalustatult. Sellest tulenevalt on soovitav reguleerimiskäepide seadistada juba eelnevalt kõrgemaks, et lisakaalu oleks võimalik kergemini hoida. Ratastoolis liikuja ja kaldtee pikkusest sõltuvalt peaks turvalisuse huvides olema abiks veel üks isik.

7 AKU LAADIMINE

Aku sees olevad pliiakud on hooldusvabad, gaasitihedad ja taaslaetavad. Nende kasutusiga sõltub oluliselt laadimis-/tühjenemistsüklite arvust. Kui vältida süvatühjenemisi, siis võimaldavad näiteks pliiakud enam kui 1000 osalist tühjenemist ja enam kui 200 korda täismahtuvuslikku tühjenemist.

- Vältige seetõttu täielikke tühjenemisi. Laadige akut nii sageli kui võimalik.
- Pliiakude puhul toimub niinimetatud isetühjenemine. Seetõttu tuleks akud uuesti laadida maksimaalselt 3 nädala pärast, kui neid ei kasutata.
- Soovitatav on jätta laadimisseade ühendatuks, kuni aku kasutamiseni – selliselt saab aku kasutusiga pikendada.
- Ärge jätke akut seisma tühjalt või pooltühjalt. Laadige akut alati kohe uuesti.
- Kui pliiakud saavad kahjustada, saab neid vahetada igas heas mehaanikakojas. Vanad pliiakud on täielikult ringlussevõetavad ja ei ole ohtlikud jäätmed.
- Optimaalne temperatuur laadimiseks on 20 – 25 °C. Liiga külm või liiga soe mõjutab mahtuvust.

JUHIS

Kui aku ei ole korralikult laetud või laetustase langeb kiiresti, siis ei vähene mitte ainult LIFTKARi kiirus, vaid väheneb ka mahtuvus. Selle tulemusena võib ülekoormusrežiimi jõuda juba väikese lasti korra (vt ’Käitus’).

7.1 VÕRGULAADIJA

Tarnimisel kaasasolev laadimisseade on äärmiselt võimas. LED-näit näitab üheselt mõistetavalt laetustaset. Laetustaseme näidik näitab, kas aku on täielikult laetud või mitte. Enne LIFTKAR PT kasutamist tasub kontrollida, kas aku on täielikult laetud.



Laadimisolekut näitab põlev LED:

- Kui LED põleb pidevalt punaselt, laetakse akut.
- Kui LED põleb pidevalt roheliselt, on aku täielikult laetud. Laadimisseade võib pärast aku täielikku laadimist (roheline tuli) jääda ühendatuks, ilma et see kahjustaks akut. Laadimisseade tarbib selles ooterežiimis (pärast aku täielikku laadimist) minimaalselt energiat, hoiab aku täielikult laetuna ja pikendab selle kasutusiga. Kõik need tegurid saavutatakse elektroonilise lülituse abil, mis kontrollib ja reguleerib laadimisseadme poolt laetavale akule edastatavat laadimisvoolu.

7.1.1 TEHNILISED ANDMED

Võrgupinge (50/60 Hz, 0,7A): 100-240 V AC

Nimivõimsus (sisend): 24 W

Laadimispinge: 24 V DC

Aritmeetiline laadimisvool: 1,0

Kaitseklass: IPX4

Kontrollmärgis: UL, cUL, CE

7.1.2 OHUTUSJUHISED

Järgige järgnevaid juhiseid:

- Kaitske niiskuse eest.
- Laadige ainult piisavalt õhutatavas keskkonnas.
- Pistiku pistikupesast väljatõmbamisel ärge hoidke kinni kaablist.
- Ärge mitte kunagi kasutage laadimisseadet kahjustatud kaabli või pistikuga, vaid asendage need viivitamatult.

7.1.3 SIHIPÄRANE KASUTAMINE

- Laadimisseade on eranditult ette nähtud **vedela, geel- ja fliis-tüüpi elektrolüüdiga plii-happeakude** (nagu LIFTKAR PT akuplokis) laadimiseks.
- NiCd- ja NiMH-akude või primaarelementide laadimine on keelatud.

7.2 AUTOLAADIJA (LISAVARUSTUS)

Samuti väga võimas tänu juba 3-astmelisele automaatikale ja digitaalsele reguleerimistehnoloogiale. Esimesel astmel on kiirlaadimine, teisel astmel laetustaseme hoiderežiim. Lisaks on tänu 3-astmelisele automaatikale veel selgemini nähtav, milline on aku laetustase. Tänu kolmele eri värvi LED-näidule on laadimisseadme korpusel selge ülevaade laetustasemest (tulba kõrgus näitab, kui täis on aku laetud).



7.2.1 TEHNILISED ANDMED



Sisendpinge: 12 -30 V DC

Tühikäigu võimsustarve: umbes 2 W

Võimsustarve laetustaseme hoidmiseks: umbes 5 W

Nimivõimsus: umbes 50 W

Laadimispinge: 24 V DC

aritmeetiline laadimisvool 230 V / 50 Hz juures: umbes 1,3 A

Kaitseaste: IP 30

Turvaväljalülitusnach: 3,3 möödumisel

7.2.2 OHUTUSJUHISED

Järgige järgnevaid juhiseid:

HOIATUS

- Kaitske niiskuse eest.
- Laadige ainult piisavalt õhutatavas keskkonnas.
- Pistiku pistikupesast väljatõmbamisel ärge hoidke kinni kaablist.

SIHIPÄRANE KASUTAMINE

- Laadimisseade on eranditult ette nähtud **vedela, geel- ja fliis-tüüpi elektrolüüdiga plii-happeakude** (nagu LIFTKAR PT akuplokis) laadimiseks.
- NiCd- ja NiMH-akude või primaarelementide laadimine on keelatud.

7.3 LAADIMISSEADMEST AKUSSE

Akut saab laadida lahtisena või vahetult seadme küljes (vtmõlemat joonist allpool). Trepikäru ei ole käitusvalmis, kui akut laetakse vahetult seadme küljes.

Kui laadite vahetult seadme küljes, siis eemaldage enne trepikäru kasutamist laadimisseadme laadimispistik.





7.4 LAADIMISSEADMETE CE-MÄRGISTUS

Laadimisseadmed vastavad madalpinge- ja elektromagnetilise ühilduvuse direktiivide olulistele nõuetele ja kannavad seetõttu CE-märgistust.

8 KORRASHOID, HOOLDUS, TRANSPORT, JÄÄTMEKÄITLUS, TAASKASUTAMINE/EDASIANDMINE

8.1 HOOLDUS / PUHASTAMINE JA DESINFITSEERIMINE

8.1.1 PUHASTAMINE JA DESINFITSEERIMINE

Meie motoks on: Puhta seadmega on parem sõita. Piisav on puhastamine kodumajapidamises kasutatava puhastusvahendiga. Ärge kasutage survepesurit või muud samalaadset seadet. Vajaduse korral võib pealispindu desinfitseerida kaubanduses saadaoleva alkoholipõhise desinfitseerimisvahendiga (nt Sagrotan®).

On oluline, et rattad - nii veljed kui ka rehvid - hoitakse puhtad ja rasvavabad, sest see tagab pidurdusvõime. Rataste veerepinnad on valmistatud kvaliteetsest polüuretaanist ja neilt saab kõige paremini rasva eemaldada piduripuhastusvahendi või piirituse abil.

LIFTKAR PT on suures osas valmistatud kvaliteetsest alumiiniumist. Pealispinnad (korpus, liikumisüksus, käepide jne), mis puutuvad kokku keskkonnamõjudega, on samuti pulbervärvitud või anodeeritud.
Kui need osad määrduvad, saab neid lihtsalt puhastada kaubanduses saadaoleva puhastusvahendiga.

8.1.2 HOOLDUS

Trepikäru LIFTKAR PT on pika kasutuseaga ja hooldusvaba toode. Siiski tuleb vähemalt iga kahe aasta tagant kontrollida kõiki liikuvaid osi, elektrilisi ja mehaanilisi pistikuühendusi, kiirvahetatavat akut ja laadimisseadet. Lisaks nimetatud kontrollintervallidele tuleb iga kord kasutaja vahetumisel ja enne seadme taaskasutamist läbi viia täielik ohutustehniline kontroll, isegi kui nähtavaid kahjustusi või talitlushäireid ei esine.

Hoolduse teostamiseks volitatud edasimüüjate kohta võite teha meile päringu!

KONTROLLNIMEKIRI „LIFTKAR PT TREPIKÄRU SOOVITATAVAD OHUTUSTEHNILISED KONTROLLIMISED“

LIFTKAR PT soovitatavad ohutustehnilised kontrollimised

Tööd	Intervall	Märkused	Kontrollitud
Ajam ja korpus			
Ajamiketi pinguse kontrollimine / seadistamine	2-aasta järel	Vända lõtk max 3 mm või talitlustest (lõtk koormuse liikumise korral üle surnud punkti)	
Korpusel mõrade esinemise kontrollimine	2-aasta järel	Probleemide korral saatke seade tehasesse	
Korpuse poltide kontrollimine ja pingutamine	2-aasta järel	Kruvide fikseerimine Loctite 243-ga	
Kinnituspoltide kruvide kontrollimine ja vajadusel pingutamine	2-aasta järel		
Töömüra kontrollimine	regulaarselt	Probleemide korral saatke seade tehasesse	
Rattad ja veljed			
Ekstsentrikhoova kinnituspoltide kontrollimine	2-aasta järel		
Pidurite rakenduspindade kontrollimine / puhastamine	2-aasta järel		
Rehvidel kahjustuste esinemise kontrollimine / väljavahetamine	regulaarselt		
Pidurid			
Puuterullikute kontrollimine	2-aasta järel	vajadusel vahetage välja	
Pidurduspunkti kontrollimine	regulaarselt		
Pidurite kerge liikuvuse kontrollimine	2-aasta järel		
Pingutusvedru kontrollimine	2-aasta järel	Pingutage rattarummu 21 Nm!	
Elektroonika ja käepide			
Liikumissuuna ja kiiruse talitluskontroll	2-aasta järel		
Üksikastme-lülituse ja pidevastme-lülituse talitluskontroll	2-aasta järel		
Näitmõõteriistade talitluskontroll	2-aasta järel	kui defektne, saatke seade tehasesse	
Aku, akukinnituse ja liitmike kontrollimine	2-aasta järel		
Akul ja laadimisseadmel mehaaniliste. kahjustuste esinemise kontrollimine	2-aasta järel	Probleemide korral saatke laadimisseade/aku tehasesse	
Käepideme kinnitushoobade keerme kontrollimine	2-aasta järel	kui defektne, saatke seade tehasesse	
Paigalduskomplektid PT-Adapt, istemoodul PT-S, juhikud PT-Universal			
Kõikide keermesliitmike kontrollimine ja vajadusel pingutamine	2-aasta järel	Mõrade tekkimisel viivitamatult välja vahetada	
Kõikide liigendipunktide kontrollimine ja vajadusel määrimine	2-aasta järel	Mõrade tekkimisel/kahjustuste korral viivitamatult välja vahetada	
Kõikide keermesliitmike kontrollimine ja vajadusel pingutamine	2-aasta järel	Kahjustuse korral viivitamatult välja vahetada	

TÄHTIS

Lisaks nimetatud kontrollintervallidele tuleb **iga kord kasutaja vahetumisel ja enne seadme taaskasutamist** läbi viia täielik ohutustehniline kontroll, isegi kui nähtavaid kahjustusi või talitlushäireid ei esine!

8.2 TOOTE KASUTUSIGA

LIFTKAR PT hinnanguline kasutusiga on umbes 5 aastat. Eelduseks on, et toodet kasutatakse sihipäraselt ja järgitakse kõiki hooldus- ja teenindusnõudeid. LIFTKAR PT kasutusiga saab pikendada, kui seda käsitsetakse, hooldatakse, hoitakse korras ja kasutatakse hoolikalt. Samuti võib kasutusiga äärmusliku kasutamise ja asjatundmatu käituse tõttu ka oluliselt lühendada.

Normatiivselt nõutava kasutusea kindlaksmääramine ei kujuta endast täiendavat garantiid.

8.3 AKU

Ka aku vajab korrashoidu ja peaks alati olema täislaetud. Aku süvatühjenemine lühendab selle kasutusiga. Pliigeelakudel (mitte nikkel-kaadmium) on pikk kasutusiga, kui neid laetakse täis regulaarselt ja peale kasutamist esimesel võimalusel. Seetõttu tuleb aku iga kord pärast kasutamist kohe uuesti laadimisseadmega ühendada. (Vt selle kohta rohkem peatükis ’Aku laadimine’).

8.3.1 TULETÕRJEMEETMED

- **Kustutusvahendid**:

Sobib: kustutuspulber, liivane pinnas, süsinikdioksiid, sobiv vaht

- **Tuletõrje**:

Kaitsevarustus: Kandke autonoomset hingamisaparaati ja kaitseriietust, et vältida kokkupuudet naha ja silmadega.

- **Erilised ohud**:

Tulekahju korral vabanevad mürgised aurud.

8.4 PIDURID JA PIDURITRUMLID (VELG)

Veererataste pidurdustõhusus on oluline ja seetõttu soovitame teil regulaarselt kontrollida piduriosasid ja velgi või piduritrumleid pragude või kahjustuste suhtes ning vajadusel puhastada. Palun kontrollige pärast puhastamist pidurdustõhusust. Kõige lihtsam ja ohutum viis pidurdustõhususe kontrollimiseks on viia LIFTKAR PT tahapoole äärmiselt kaldu asendisse (LED põleb siis punaselt). Selles asendis ei tohi olla võimalik LIFTKAR PT-d isegi tugeva surve korral ettepoole nihutada. Palun testige iga pidurit eraldi, proovige selleks ühte ratast pidurdada ja seadet vasakule või paremale kallutades vabastada teine ratas koormuse alt. Kui pidurid ei tööta selles asendis hästi, siis pöörduge palun volitatud töökotta.

8.5 VARUOSAD JA REMONT

Meie poolt volitatud edasimüüjad on saanud meilt kui tootjalt täieliku nimekirja vajalikest varuosadest koos vajalike koostejooniste, remondijuhendite ja eritööriistadega. Vajaliku remondi, toote hoolduse ja kõigi muude rakendusspetsiifiliste ja ohutusega seotud küsimuste korral pöörduge palun oma edasimüüja poole. Volitatud edasimüüjate kohta saate teavet meie käest!

8.6 TRANSPORT / JÄÄTMEKÄITLUS / TAASKASUTUSELEVÕTMINE / EDASIANDMINE

8.6.1 TRANSPORT

LIFTKAR PT saab põhimõtteliselt ühe kruvi lahtikeeramisel lahti võtta kolmeks osaks (aku, tõsteseade, käepide). Seadme tahtmatu sisselülitamise vältimiseks on soovitatav enne transportimist aku seadmest eemaldada. Kindlasti tuleb koorem nõuetekohaselt kinnitada.

8.6.2 JÄÄTMEKÄITLUS



Trepikäru LIFTKAR PT on pika kasutuseaga toode. Toote kasutusea lõpus tuleb trepikäru ja laadimisseadme kõik koostisosad nõuetekohaselt jäätmekäidelda. Veenduge, et materjalid oleksid hoolikalt sortide kaupa eraldatud vastavalt üksikosade materjalimärgistusele.

Trepikäru ei sisalda ohtlikke komponente ja on täielikult ringlussevõetav. Elektroonika juhtplaadid ja aku tuleb anda vastavasse jäätmete ringlussevõttu:

Akut ei tohi käidelda olmejäätmete hulgas! Üksikasjaliste küsimustega pöörduge oma edasimüüja poole.

Trepikäru nõuetekohase ja täieliku jäätmekäitluse võib tootja tasu eest üle võtta.

8.6.3 TAASKASUTUSELEVÕTMINE / EDASIANDMINE

OHT

Enne trepikäru taaskasutuselevõtmist või kolmandale isikule üleandmist peab kvalifitseeritud personal vastavalt tootja juhistele läbi viima ohutustehnilise kontrollimise koos puhastamisega. Lisaks sellele tuleb tõendatavalt läbi viia instrueerimine trepikäru käsitsemise kohta.

---

9 ABI TALITLUSHÄIRETE KORRAL

Viga: LED põleb punaselt ja sisselülitamine ei ole võimalik.
Põhjus: Seadme kalle on liiga lauge ja kaldeandur blokeerib sisselülitamise.

Viga: Kuigi käepide on paigaldatud, ei ole võimalik pealülitist sisse lülitada.
Põhjus: Kruvihoob ei ole piisavalt kaugele pingutatud või käepide on 180° pööratult monteeritud.

Viga: Tõsteüksusega on põhirataste peal liikumine raskendatud, tõsteüksus pidurdab korduvalt!
Põhjus: Tugiratastega tõstemoodul ei seisa oma neutraalasendis põhirataste vahel. Liikuge üksikastme-kontrolleri abil (vt ka 4.1.3) edasi ja tagasi, kuni tõstemoodul seiskub automaatselt neutraalasendis.

9.1 OHUTUSTEHNILINE KONTROLLIMINE

JUHIS

Ohutustehnilisi kontrollimisi võivad teostada ainult tootja, SANO välisteenindus või volitatud edasimüüjad.

JUHIS

Me soovitame ohutustehnilise kontrollimise läbi viia iga kahe aasta järel. Kontrollimärgis teavitab ülevaatuse viimasest tähtajast. Kontrollimine on soovitatav eelkõige pärast käitaja vahetust või taaskasutuselevõtmist.



Ohutustehnilised kontrollimised on olulised, et tagada seadme veatu talitlus. Meie poolt volitatud edasimüüjad võivad teostada teie seadme kontrolli.

10 TAGASIKUTSUMISED JA KORRIGEERIVAD MEETMED

Kui teie LIFTKAR PT käsitsemise kohta koostatakse uus oluline ohutusalane teave, siis teavitame teid sellest. Kasutusjuhendi kehtiva versiooni leiate aadressilt www.sano.at. Kui tootes on vaja teha hilisemaid muudatusi või viia läbi korrigeerivaid meetmeid, teavitame teid ja/või meie volitatud edasimüüjaid kirjalikult kõigist asjaomastest seerianumbritest. Kui teie LIFTKAR PT kuulub tagasikutsutavate toodete hulka, teavitatakse teid hiljem kõigist edasistest toimingutest. Soovitame teil oma seade registreerida meie kodulehel jaotises „Toote registreerimine“.

11 GARANTII JA VASTUTUS

11.1 GARANTII / VASTUTUS

11.1.1 GARANTII

SANO Transportgeraete GmbH garanteerib, et LIFTKAR PT trepikärul ei esine üleandmise ajal puuduseid. Need garantiiõiguse nõuded aeguvad 24 kuud pärast LIFTKAR PT tarnimist.

Kõigi LIFTKAR PT trepikäru mudelite tõsteüksuste ja käepidemete garantii on 24 kuud, akule/patareile kehtib 6 kuud ja see algab päeval, mil seade ostjale üle antakse.
Garantii alla ei kuulu järgnev:

- loomulikult kuluvad osad;
- kahjustused, mis tekivad ebanormaalse kasutamise tagajärjel;
- seadme või täiendosade lubamatud muutmised;
- pidevast kasutamisest põhjustatud hooldustööd;
- puudused, mis tulenevad väärkäsitsemisest ja/või kasutusjuhendi eiramisest, õnnetustest, hooletusest või vägivaldsest kahjustamisest, tulest ja veest, vääramatust jõust ja muudest meie mõjusfääri mittekuuluvatest põhjustest;
- seadmed, mille seerianumbrid on muudetud, kahjustatud või eemaldatud;
- seadme kontrollimine ilma defekti tuvastamata.

11.1.2 VASTUTUS

SANO Transportgeraete GmbH kui tootja ei vastuta võimalike kahjude korral, kui:

- LIFTKAR PT-d kasutatakse asjatundmatult;
- remondi-, montaaži- või muid töid on läbi viinud volitamata isikud;
- selle kasutusjuhendi juhiseid ei järgita;
- LIFTKAR PT-le on kinnitatud või ühendatud võõrosad;
- originaalosad on demonteeritud.

Nimekirja remondiks/hoolduseks volitatud edasimüüjate aadressidega saate meilt!

11.2 VASTAVUSDEKLARATSIOON

SANO Transportgeraete GmbH (actor ID/SRN: **AT-MF-000053609**) declares under its sole responsibility that the following mobile LIFTKAR stair climber models for passenger transport comply with the requirements of the Medical Device Regulation (EU) 2017/745 MDR as Class I medical devices.

Product classification: Class I based on (EU) 2017/745 MDR Annex VIII, Chapter III, Rule I. Conformity assessment procedure according to (EU) 2017/745 MDR Annex IX.

Intended use: For transporting people with walking difficulties up and down stairs indoors and outdoors. Transport must be carried out exclusively by a demonstrably trained attendant, and the model-specific maximum permissible load must not be exceeded.

Any changes made to the product without our prior consent render this declaration void.

Relevant standards:

ISO 7176-28:2012

ISO 7176-14:2008

ISO 7176-21:2009

Article data specifically for Germany					
Article number	**Trade name**	**Product name/Type**	**Basic-UDI-DI**	**UDI-DI**	**Firmware-Version**
045801	LIFTKAR PT-Adapt 130 - HM	LIFTKAR PT-AD	912004777PTS2	9120047770566	2.10
045802	LIFTKAR PT-Adapt 160 - HM	LIFTKAR PT-AD	912004777PTS2	9120047770573	2.10
045803	LIFTKAR PT-S 130 - HM	LIFTKAR PT-S	912004777PTS2	9120047770580	2.10
045813	LIFTKAR PT-S 130 - HM – with adapter plate	LIFTKAR PT-S	912004777PTS2	9120047770696	2.10
045804	LIFTKAR PT-S 160 - HM	LIFTKAR PT-S	912004777PTS2	9120047770597	2.10
045807	LIFTKAR PT-Universal 130 - HM	LIFTKAR PT-UN	912004777PTS2	9120047770627	2.10
045808	LIFTKAR PT-Universal 160 - HM	LIFTKAR PT-UN	912004777PTS2	9120047770634	2.10

Article data for other countries					
Article number	**Trade name**	**Product name/Type**	**Basic-UDI-DI**	**UDI-DI**	**Firmware-Version**
045721	LIFTKAR PT-Adapt 130	LIFTKAR PT-AD	912004777PTS2	9120047770214	2.10
045722	LIFTKAR PT-Adapt 160	LIFTKAR PT-AD	912004777PTS2	9120047770221	2.10
045723	LIFTKAR PT-S 130	LIFTKAR PT-S	912004777PTS2	9120047770238	2.10
045724	LIFTKAR PT-S 160	LIFTKAR PT-S	912004777PTS2	9120047770245	2.10
045725	LIFTKAR PT-Outdoor 120	LIFTKAR PT-OD	912004777PTS2	9120047770252	2.10
045726	LIFTKAR PT-Outdoor 150	LIFTKAR PT-OD	912004777PTS2	9120047770269	2.10
045727	LIFTKAR PT-Universal 130	LIFTKAR PT-UN	912004777PTS2	9120047770276	2.10
045728	LIFTKAR PT-Universal 160	LIFTKAR PT-UN	912004777PTS2	9120047770283	2.10
045729	LIFTKAR PT-Plus 125	LIFTKAR PT-PL	912004777PTS2	9120047770290	2.10
045731	LIFTKAR PT Fold 130	LIFTKAR PT-FO	912004777PTS2	9120047770313	2.10
045732	LIFTKAR PT Fold 160	LIFTKAR PT-FO	912004777PTS2	9120047770320	2.10
045738	LIFTKAR PT-S 130 narrow	LIFTKAR PT-SN	912004777PTS2	9120047770382	2.10
045739	LIFTKAR PT-S 160 narrow	LIFTKAR PT-SN	912004777PTS2	9120047770399	2.10
045745	LIFTKAR PT-ECO 130	LIFTKAR PT-EC	912004777PTS2	9120047770641	2.10
045746	LIFTKAR PT-ECO 160	LIFTKAR PT-EC	912004777PTS2	9120047770658	2.10
045750	LIFTKAR PT Uni/S-Kombi 160	LIFTKAR PT-US	912004777PTS2	9120047770207	2.10

This declaration of conformity is valid until one of the listed types is changed.



Ing. Jochum Bierma, tegevdirektor

11.3 PATENDIKAITSE / JUHIS KASUTUSJUHENDI KOHTA

11.3.1 PATENDIKAITSE

Liikumissüsteem on kaitstud rahvusvaheliselt registreeritud patentidega Euroopas, USAs ja Jaapanis. Käepidememoodul on samuti kaitstud kahe patendiga. Mudeli LIFTKAR PT Universal kohta on samuti registreeritud patent.

11.3.2 HINWEIS ZUR GEBRAUCHSANWEISUNG

Käesolev kasutusjuhend on koostatud väga hoolikalt. Me ei vastuta illustratsioonide, jooniste, tehniliste andmete ja elektriliste väärtuste õigsuse eest. Me ei vastuta trükivigade eest.

Igasugune käesoleva kasutusjuhendi kordustrükk nõuab meie eelnevat heakskiitu. Tehniliste muudatuste tegemise õigus, võivad esineda vead.

MÄRKUSED

Model:
Serial number:
Date of manufacture:
Date of purchase:
Sales representative:

VÕTKE ÜHENDUST

SANO Transportgeraete GmbH
Gewerbezeile 15
4040 Linz, Austria
Tel.: +43 7239 51010
Fax: +43 7239 51010 001
office@sano.at

www.sano.at

SANO Deutschland GmbH
Geigelsteinstraße 10
83080 Oberaudorf
Saksamaa

Tel. +49 8033 / 308 96 0
Fax +49 8033 / 308 96 17
info@sano-treppensteiger.de

www.sano-treppensteiger.de

SANO UK Powered Stairclimbers Ltd.
Bristol Court, Betts Avenue
Martlesham Heath
Ipswich, Suffolk / IP5 3RY, Inglismaa

Tel. +44 1473 / 333 889
Fax +44 1473 / 333 742
info@sano-uk.com

www.sano-uk.com

Võivad esineda eksimused ja muudatused / 2026-09 (V1.0)