LIFTKAR PT

ELEKTRIČNI UREĐAJ ZA SVLADAVANJE STEPENICA ZA LJUDE S POTEŠKOĆAMA U HODANJU



UPUTE ZA UPORABU

Hrvatski

SANO
makes life easier.

UVOD ... **3**

1 OPĆE SIGURNOSNE UPUTE ... **3**

2 OPIS / TEHNIČKI PODACI ... **7**

2.1 PT-S model s integriranim sjedalom ... 7
2.2 PT-Vanjski model s integriranim sjedalom ... 10
2.3 PT-Univerzalni model za široki raspon kolica ... 11
2.4 PT-Presavijeni model ... 13
2.5 PT-Plus model (plus invalidska kolica) ... 15
2.6 PT-Adaptivni model ... 17
2.7 Tehnički podaci koji se odnose na sve modele ... 19
2.8 Tehnički podaci za akumulator ... 22
2.9 Nazivi glavnih dijelova ... 23

3 KONTROLNE ZNAČAJKE ... **25**

3.1 Kontrolni klaster na vrhu stupca jedinice ručke ... 25
3.2 Prekidač gore/dolje lijevo i desno na ručki ... 26
3.3 Stezne matice na podesivoj ručki ... 27

4 PRIPREME POTREBNE PRIJE POČETKA RADA ... **28**

4.1 Jedinica za penjanje, akumulator i jedinica ručke ... 28
4.2 Dodatne pripreme (ovisno o modelu) ... 30
4.3 Postavite invalidska kolica na LIFTKAR PT UNIVERSAL ... 32
4.4 Uklonite invalidska kolica s LIFTKAR PT UNIVERSAL ... 35
4.5 Postavite invalidska kolica na LIFTKAR PT-Plus i PT-Adapt ... 36
4.6 Odvajanje Liftkar PT-Plus i PT-Adaptivnog od invalidskih kolica ... 38

5 RAD NA STEPENICAMA ... **39**

5.1 Opće upute za rad na stepenicama ... 39
5.2 Penjanje uz stepenice ... 41
5.3 Spuštanje niz stepenice ... 43
5.4 Rad na spiralnim stepenicama ... 44
5.5 Stavljanje Liftkar-a PT na stepenice ... 44
5.6 Idealni kut transporta ... 44
5.7 Penjanje i silaženje sa penjaćih stuba ... 45

6 RAD NA RAMPI ... **45**

6.1 Kretanje niz rampu ... 45
6.2 Kretanje uz rampu ... 45

7 PUNJENJE AKUMULATORA ... **46**

7.1 Punjač ... 46
7.2 Mobilni punjač (opcija) ... 48
7.3 Spajanje jedinice za punjenje na akumulator ... 49
7.4 CE oznaka za jedinicu za punjenje ... 49

8 NJEGA, ODRŽAVANJE, TRANSPORT, ODLAGANJE I PONOVNA UPORABA ... **50**

8.1 Održavanje / Čišćenje ... 50
8.2 Životni vijek proizvoda ... 52
8.3 Akumulator ... 52
8.4 Kočnice i unutarnji naplaci glavnih kotača ... 53
8.5 Dijelovi i popravci ... 53
8.6 Transport / Odlaganje / Ponovno korištenje / Korištenje rabljenog uređaja ... 53

9 RJEŠAVANJE PROBLEMA ... **54**

9.1 Sigurnosna inspekcija ... 55

10 OPOZIVI I KOREKTIVNI POSTUPCI ... **55**

11 JAMSTVO I ODGOVORNOST ZA PROIZVOD ... **56**

11.1 Jamstvo / Odgovornost ... 56
11.2 Deklaracija o sukladnosti ... 57
11.3 Registrirani patenti ... 59

KONTAKT ... **60**

UVOD

ČESTITAMO!

VAŠ LIFTKAR PT SIGURAN JE I POUZDAN UREĐAJ ZA KRETANJE NA STUBAMA. DIZAJNIRAN JE ZA SPECIFIČNU SVRHU PRIJEVOZA KORISNIKA INVALIDSKIH KOLICA UZ I NIZ STUBE, UZ POMOĆ OSOBE U PRATNJI KOJA ĆE UPRAVLJATI UREĐAJEM ZA KRETANJE NA STUBAMA.

Vaš novi Sano Liftkar PT pruža vam jednostavan način prenošenja invalidskih kolica korisnika uz i niz stepenice na siguran način. Liftkar PT su mobilne penjaće stube, što znači da ih možete ponijeti sa sobom za korištenje na svim stepenicama. Liftkar vam daje više slobode kao rezultat. U isto vrijeme, pomagači više ne moraju naprezati leđa na stubama.

Otpuštanje poluge koja je lako dostupna, bez da se operator saginje, omogućuje da se Liftkar PT rastavi na 3 praktična dijela: jedinica za penjanje (15 kg) i akumulator te jedinica ručke (4 kg svaki). Sve dijelove je lako pohraniti jer su lagani i kompaktni.

Na stubama Liftkar PT izuzetno glatko radi i njime se sigurno rukuje. Kao davatelj pokretljivosti, partneru, rođaku ili prijatelju, Sano vam želi sve najbolje u korištenju ovih penjaćih stuba. Nadamo se da će vam ove upute za uporabu koristiti da saznate kako radi vaš Liftkar PT.

Kako bismo vas obavijestili o novostima o proizvodu, kao i tehničkim promjenama (npr. opcije, oprema) molimo Vas da registrirate svoj proizvod na Internetu.
https://www.sano-stairclimbers.com/product-registration

NAPOMENA
UPUTE ZA UPORABU NE ZAMJENJUJU OBAVEZNU OBUKU OD STRANE OVLAŠTENOG OSOBLJA.

1 OPĆE SIGURNOSNE UPUTE

NAPOMENA
Informacije proizvođača

PAŽNJA- MOGUĆA OPASNOST ILI OPASNA SITUACIJA.
Ako je ne izbjegnete, može doći do manje fizičke ozljede ili oštećenja imovine.

UPOZORENJE – MOGUĆA OPASNOST

Ako je ne izbjegnete, može doći do smrti ili ozbiljne fizičke ozljede!

OPASNOST – NEPOSREDNA PRIJETNJA OPASNOSTI

Ako je ne izbjegnete, posljedica će biti smrt ili ozbiljna fizička ozljeda!

NAPOMENA

- Pažljivo pročitajte ove upute. Provjerite jeste li u skladu sa svim uputama u ovom priručniku i prema znakovima opremljeni opremom. Penjanje stepenicama predstavlja rizik za sebe, a ako niste u skladu s ovim uputama može doći do nesreće.
- Penjaće stube mogu se koristiti samo u svrhu za koju su namijenjene - prijevoz ljudi na stepenicama.
- Uređajem LIFTKAR PT mogu upravljati osobe koje,
  - imaju dokaz da su obučene kako upravljati uređajem za kretanje po stubama
  - mogu natraške hodati uz stube
  - su fizički i psihički stabilne
  - mogu održavati ravnotežu bez velikog fizičkog napora.
- Uređajem LIFTKAR PT NE SMIJU upravljati sljedeće osobe
  - osobe mlađe od 16 godina
  - osobe koje su pod utjecajem lijekova, droge ili alkohola
  - trudnice
  - Djeci općenito nije dozvoljeno korištenje LIFTKAR PT modela.
- Ako dođe do nezgode s uređajem za kretanje po stubama, to se odmah mora javiti Vašem specijaliziranom prodavaču (oprez!).
- Optimalni kut vožnje se posebno uvježbava tijekom obuke korisnika. To ovisi o različitim čimbenicima, kao što su masa i veličina osobe koja se transportira, vrsta invalidskih kolica itd. Veličina operatera isto tako utječe na optimalni kut vožnje. Obično se optimalni kut vožnje postiže kad je LIFTKAR PT u ravnoteži.

PAŽNJA

- Ne koristite Liftkar PT s putnikom dok niste uvježbali njime upravljati savršeno i bez tereta. Zatim, pokušajte ponovno s nekim manje težine, koja nije invalid. Testni putnik treba se držati za rukohvat ili drugu osobu za vrijeme uspona.
- Uvijek započnite pomoću najniže brzine (postavka 1). Ne prebacujte s jednog stupnja pripravnosti u kontinuirani način rada.
- Nikada ne posežite u transportni mehanizam s rukama dok je akumulator spojen. (Opasnost od zaplitanja / gnječenja).
- Pri transportu samog Liftkar PT, Sano preporučuje otpustiti vijak poluge (ostaje na ručki, tako da ne postoji opasnost od gubitka) i rastavljanje penjaćih stuba. To će spriječiti nehotično ponovno uključivanje, a na ovaj način Liftkar PT je lakši za transport.
- Liftkar PT se isporučuje sa snažnim, zamjenjivim 5 Ah / 24 Voltnim akumulatorom, koji uvijek treba biti potpuno napunjen prije korištenja penjaćih stuba. Ako, iz bilo kojeg razloga, akumulator treba raditi bez napajanja dok je u radu na stepenicama, pomaknite penjaće stube niz stepenice i zamijenite ili napunite akumulator. Uvijek je moguće spustiti uređaj barem jedno stepenište, čak i s praznim akumulatorom. Prvi znak da je akumulator prazan je rad penjaćih stuba. Liftkar PT postaje sporiji i čini se da se bori. Neiskusne operatere upozorava LED zaslon: ako akumulator treba ponovno napuniti LED zaslon počne treperiti, naizmjence crveno i zeleno i isprekidani zvučni signal upozorenja vas upozorava.
- Izbjegavajte izlaganje uređaja za kretanje po stubama visokim temperaturama (preko 40 °C/ 104 F), kao što je izravno sunčevo svjetlo i velikoj vlazi (preko 70%), npr. za uporabu u saunama, na kiši itd., jer postoji opasnost od pregrijavanja, gorenja i oštećenja uređaja. Izbjegavajte izlaganje penjača vrlo niskim temperaturama ispod 5 °C/ 41 F.

UPOZORENJE

- Sigurnosni pojas uvijek mora biti zatvoren dok se penjaće stube u radu, bez obzira na to transportira li se osoba ili ne. Nikad ne dopustite da sigurnosni pojas visi preko ruba s lijeva i desna. Opasnost od blokade kotača - opasnost od pada. Opasnost od oštećenja penjaćih stuba.
- Za prijevoz ljudi koristeći Liftkar penjaće stube, koristiti samo invalidska kolica opremljena sigurnosnim pojasom ili drugim sustavom za zadržavanje osoblja.
- Putnici koji nisu u mogućnosti sjediti sigurno morat će nositi pojas.
- Ne koristite penjaće stube ako se pojave neobični zvukovi i/ili vibracije dok su Liftkar penjaće stube u pogonu. Povucite penjaće stube iz uporabe, te neka ga pregleda ovlašteni stručnjak.

OPASNOST

- Nikada nemojte koristiti Liftkar PT na površinama koje su mokre, skliske, polirane ili tretirane voskom, glatke, zaleđene ili općenito ne daju operatoru dovoljno stabilnosti i narušavaju performanse kočenja kočnica na transportnim kotačima. Prostirke i tepisi mogu predstavljati rizik.
- Ni pod kojim uvjetima ne smijete otpustiti ručke za vrijeme rada penjaćih stuba na stepenicama.
- Pobrinite se da nitko ne bude ispod Liftkar PT dok se odvija rad na stepenicama.
- Sigurnosni pojas mora uvijek bio korišten prilikom transporta ljudi s Liftkar penjaćim stubama.
- **Uvijek provjerite nosite li zatvorene, neklizave cipele tijekom rada Liftkar PT.**
- Uporaba penjača u područjima otpornim na eksplozije je zabranjena, bez izuzetka.
- Kada se penjete stepenicama, uvijek vozite Liftkar PT do prednjeg ruba stepenice prije nego što se dio za podizanje s kotačima za vježbanje ponovno izvuče (opasnost od pada!)

HERSTELLUNGSDATUM
Date of manufacture

HERSTELLER
Manufacturer

TROCKEN AUFBEWAHREN
Keep dry

ANWENDUNGSBEREICH 5 º C BIS 40 º C
Range of application 5 º C till 40 º C (41 º F till 104 º F)

GEBRAUCHSANWEISUNG BEACHTEN
Consult instructions for use

EINDEUTIGE PRODUKTIDENTIFIZIERUNG
Unique product identification

MEDIZINPRODUKT
Medical device

SERBISCHE CE-KENNZEICHEN
Serbian CE-Marking

ELEKTROSCHROTT
Electronic Waste

CE-KENNZEICHNUNG
CE Marking

SN **SERIENNUMMER**
Serial number

2 OPIS / TEHNIČKI PODACI

2.1 PT-S MODEL S INTEGRIRANIM SJEDALOM

Transportni stolac za penjanje stepenicama s podesivim naslonom i naslonima za ruke priključen na jedinicu ručke. Jedinica ručke, akumulator i jedinica za penjanje mogu se brzo skinuti otpuštanjem jednostrukog vijka (ostaje na ručki, tako da ne postoji opasnost od gubitka). Sjedište se presavija radi uštede prostora. Dvije verzije su dostupne za **težinu putnika**, 130 kg i 160 kg. Vrlo pogodan za vrlo strme i uske spiralne stube, jer postoji kompaktni dizajn sjedala i glavnih kotača od samo 200 mm u promjeru.

LIFTKAR PT S 130.....artikl.-br. 045 723
LIFTKAR PT S 160.....artikl.-br. 045 724



(Uređaj uključujući pribor)

OPASNOST
Uvijek koristite sigurnosni pojas kod prijevoza ljudi pomoću Liftkar uređaja za kretanje po stubama.

2.1.1 TEHNIČKI PODACI ZA PT-S MODEL

- **Radno opterećenje** (težina putnika): 130 kg (PT-S 130) / 160 kg (PT-S 160)
- **Opseg kotača**: 200 mm
- **Širina tračnica** (vanjska): 297 mm
- **Težina** (ukupna): 30,5 kg
- **Težina** (jedinica za penjanje + sjedalo): 18,5 kg
- **Ukupna visina**: 1130 mm
- **Ukupna širina**: 505 mm (uključujući naslone za ruke)
- **Ukupna dužina**: 675 mm (600 mm sa sjedalom i naslonima za ruke koji su presavijeni)

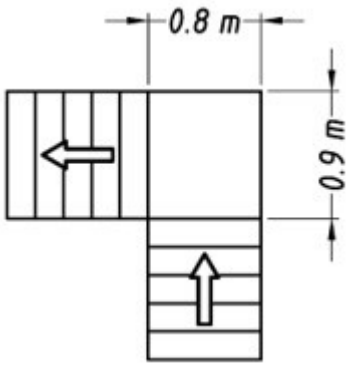

Zahtjevi za prostorom tijekom spuštanja

2.1.2 OPSEG ISPORUKE ZA MODEL PT-S

Tijekom isporuke kutija treba sadržavati sljedeće komponente:

- Jedinica za penjanje
- Jedinica ručke uključujući sjedalo, naslon i presavijene naslone za ruke
- Akumulator
- Punjač
- Upute za uporabu

Ako jedna od tih komponenti nedostaje ili je oštećena, obratite se prodavatelju koji je dostavio penjaće stube.

2.1.3 POSTAVITE OSLONCE ZA NOGE (NEOBAVEZAN) NA LIFTKAR PT-S

Za postavljanje oslonca za noge, zakačite ga na dijagonalni stražnji križ s gornje strane.







Oslonac za noge može se namjestiti na tri različite visine, kako bi odgovarao manjoj dužini nogu svakog korisnika. Kako biste to napravili, izvucite ručice s lijeve i desne strane oslonca i zatim ga pomaknite na potrebnu visinu/ položaj. Gurnite ručice na mjesto kako biste fiksirali oslonac za noge na namještenoj visini.



2.2 PT-VANJSKI MODEL S INTEGRIRANIM SJEDALOM

Transportni stolac za penjanje stepenicama kao PT-S (pogledati 2.1), ali s **opsegom kotača** od **260 mm** i **širinom tračnica** od **430 mm**. Robusni automatski kotači s rubnim kočnicama unutar glavnih kotača promjera 100 mm s glavnim kotačima; kreće se tiho i bez napora penje do visine od 25 mm. S automatskim nožnim kočnicama kotača koji se nalaze na unutarnjoj strani ne postoji opasnost od sudara s okvirima vrata, a oštećenja su izbjegnuta.



Zahvaljujući velikom promjeru glavnih kotača ovaj uređaj radi vrlo dobro vani na neravnom terenu. Dodatnu stabilnost na padinama pružaju šire tračnice.

LIFTKAR PT-Vanjski 120.....artikl. br. 045 725

LIFTKAR PT-Vanjski 150.....artikl.-br. 045 726

OPASNOST
Uvijek koristite sigurnosni pojas kod prijevoza ljudi pomoću Liftkar uređaja za kretanje po stubama.

2.2.1 TEHNIČKI PODACI ZA PT-VANJSKI MODEL

- **Radno opterećenje** (težina putnika): 120 kg (PT-Vanjski 120) / 150 kg (PT-Vanjski 150)
- **Opseg kotača**: 260 mm
- **Širina tračnica** (vanjska): 430 mm
- **Težina** (ukupno): 34,3 kg
- **Težina** (Jedinica za penjanje + sjedaloz): 22,3 kg
- **Ukupna visina**: 1130 mm
- **Ukupna širina**: 505 mm (uključujući naslone za ruke)
- **Ukupna dužina**: 675 mm (600 mm sa sjedalom i naslonima za ruke koji supresavijeni)

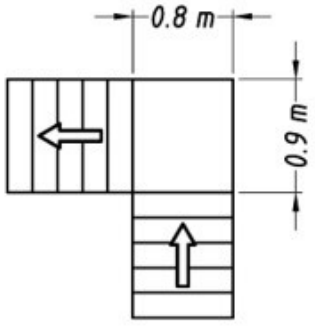

Zahtjevi za prostorom tijekom spuštanja

2.2.2 OPSEG ISPORUKE ZA MODEL PT-VANJSKI

Tijekom isporuke kutija treba sadržavati sljedeće komponente:

- Jedinica za penjanje s velikim kotacima (opsega 260mm)
- Jedinica ručke uključujući sjedal, naslon i presavijene naslone za ruke
- Akumulator
- Punjač
- Upute za uporabu

Ako jedna od tih komponenti nedostaje ili je oštećena, obratite se prodavatelju koji je dostavio penjaće stube.

2.3 PT-UNIVERZALNI MODEL ZA ŠIROKI RASPON KOLICA



Ovaj model omogućuje vam prevesti bilo koja invalidska kolica (uključujući sportska invalidska kolica) uz stepenice bez ikakvih izmjena na invalidskim kolicima, kompletna, **bez skidanja kotača**. Značajke presavijajućih platforma s obje strane za potporu kotača invalidskih kolica i praktičan, jednostavan za korištenje podesivi držač koji steže naslon na mjestu (maksimalna širina 495 mm). Pogodan za sva standardna invalidska kolica i invalidska kolica na vlastiti pogon. **Prednost je da kotače invalidskih kolica ne treba uklanjati**. Pogodan za profesionalne pružatelje mobilnosti i privatne korisnike. Zauzima nešto više prostora na stubištu od ostalih modela. Utovar i istovar invalidskih kolica traje manje od minute na svakom kraju putovanja. Ovaj model je također vrlo pogodan za transport dječjih invalidskih kolica.

LIFTKAR PT-Univerzalni 130.....artikl.-br. 045 727
LIFTKAR PT-Univerzalni 160.....artikl.-br. 045 728

> **BILJEŠKA**
> S nekim invalidskim kolicima možda će biti potrebno podići ili ukloniti bilo koji anti-tip uređaja. Ako su anti-tip uređaji fiksni, onda će se morati izmijeniti na uklonjivi ili tip koji se presavija.

UPOZORENJE

Za prijevoz osoba s uređajem LIFTKAR PT uspinjač stepenice smiju se upotrebljavati samo kolica koji imaju sigurnosni pojas ili drugi sustav zadržavanja osoba!

Opcionalno Pojas zadržavanja dostupan je kao pribor!

IMAJTE NA UMU

Uzmite u obzir maksimalno opterećenje invalidskih kolica!

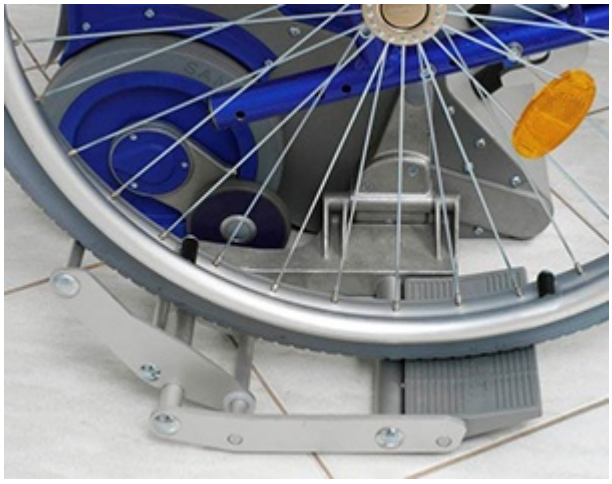



2.3.1 TEHNIČKI PODACI ZA PT-UNIVERZALNI MODEL

- **Radno opterećenje** (uključujući invalidska kolica): 130 kg (PT-Univerzalni 130) / 160 kg (PT-Univerzalni 160)
- **Maksimalna širina naslona**: 495 mm
- **Maksimalna širina tračnica invalidskih kolica**: 730 mm (mjereno s vanjske strane kotača)
- **Opseg kotača**: 200 mm
- **Širina tračnica** (vanjska): 297 mm
- **Težina** (ukupno): 27,6 kg
- **Težina** (Jedinica za penjanje): 16,7 kg (uključujući bočne platforme)
- **Ukupna visina**: 1130 mm
- **Ukupna širina**: 760 mm (sa spuštenim bočnim platformama), 395 mm (395. s podignutim platformama), 482 mm (Jedinica ručke)
- **Ukupna dužina**: 385 mm

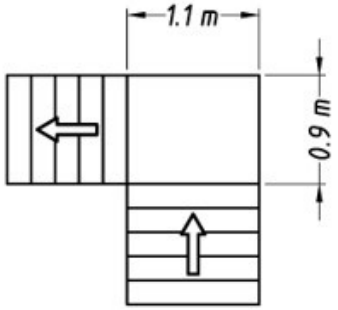

Zahtjevi za prostorom tijekom spuštanja

2.3.2 OPSEG ISPORUKE ZA MODEL PT-UNIVERZALNI

Tijekom isporuke kutija treba sadržavati sljedeće komponente:

- Jedinica za penjanje s presavijajućim bočnim platformama
- Jedinica ručke uključujući stezaljku naslona
- Akumulator
- Punjač
- Upute za uporabu

Ako jedna od tih komponenti nedostaje ili je oštećena, obratite se prodavatelju koji je dostavio penjaće stube.

2.4 PT-PRESAVIJENI MODEL

Ovo je jednostavno rješenje za transport pacijenata. Uz promjer kotača od 200 mm i širinu tračnica od samo 297 mm PT-Presavijeni je idealan za vrlo strme i uske spiralne stube.

Periva navlaka sjedala može se očistiti krpom i jednostavno skinuti otvaranjem patentnog zatvarača. Kada ne koristite Liftkar PT, jednostavno se može presaviti! Štedi prostor na poslu i na cesti.

LIFTKAR PT-Presavijeni 130.....artikl.br. 045 731

LIFTKAR PT-Presavijeni 160.....artikl.br. 045 732







OPASNOST
Uvijek koristite sigurnosni pojas kod prijevoza ljudi pomoću Liftkar uređaja za kretanje po stubama.

2.4.1 TEHNIČKI PODACI ZA PT-PRESAVIJENI MODEL

- **Radno opterećenje** (Težina putnika): 130 kg (PT-Presavijeni 130) / 160 kg (PT-Presavijeni 160)
- **Opseg kotača**: 200 mm
- **Širina tračnica** (vanjska): 297 mm
- **Ukupna težina**: 28 kg
- **Visina**: 1130 mm
- **Širina**: 430 mm (sjedalo), 482 mm (Jedinica ručke)
- **Dubina**: 660 mm (405 mm s presavijenim sjedalom)

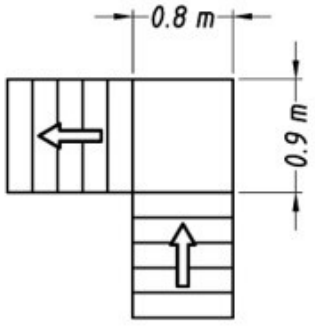

Zahtjevi za prostorom tijekom spuštanja

2.4.2 OPSEG ISPORUKE ZA MODEL PT-PRESAVIJENI

Tijekom isporuke kutija treba sadržavati sljedeće komponente:

- Kompletne penjace stube (sastoje se od jedinice za penjanje, akumulatora, jedinice ručke i presavijenog sjedala)
- Punjač
- Upute za uporabu

Ako jedna od tih komponenti nedostaje ili je oštećena, obratite se prodavatelju koji je dostavio penjaće stube.

2.5 PT-PLUS MODEL (PLUS INVALIDSKA KOLICA)

Penjaće stube plus visoko kvalitetna invalidska kolica (samohodna) s integriranim adapterom. Penjaće stube se mogu priključiti i odvojiti. Može se koristiti na ravnini kao i normalna invalidska kolica, čak i kada je jedinica za penjanje pričvršćena. Za kretanje uz stepenice kotači invalidskih kolica, koji sadrže umetnute osovine, su prebačeni u viši položaj (vidjeti sliku). Kao rezultat toga postoji dovoljan zazor za penjanje uz stepenice, a kotači ostaju na invalidskim kolicima. Sama invalidska kolica su vrlo stabilna, pa se ipak lako mogu kompaktno presaviti.





Karakteristike:

- Uklonjive potpore za noge s podlogom za noge podesivom po visini i kutu.
- Uklonjivi nasloni za ruke koji se presavijaju
- Jastuk sjedala 457 mm širok i 430 mm dubok

LIFTKAR PT-Plus 125.....artikl.-br. 045 729





UPOZORENJE

Za prijevoz osoba s uređajem LIFTKAR PT uspinjač stepenice smiju se upotrebljavati samo kolica koji imaju sigurnosni pojas ili drugi sustav zadržavanja osoba!

Opcionalno Pojas zadržavanja dostupan je kao pribor!

2.5.1 TEHNIČKI PODACI ZA PT-PLUS MODEL

- **Radno opterećenje** (težina putnika): 125 kg
- **Opseg kotača**: 200 mm
- **Širina tračnica** (vanjska): 297 mm
- **Težina** (ukupno): 23,5 kg
- **Težina** (Jedinica za penjanje): 14 kg
- **Ukupna visina**: 1130 mm
- **Ukupna širina**: 430 mm (bez invalidskih kolica)
- **Ukupna dužina**: 385 mm (bez invalidskih kolica)

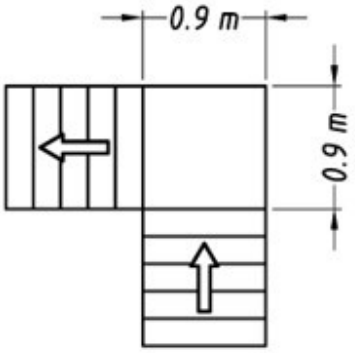

Zahtjevi za prostorom tijekom spuštanja

Invalidska kolica:

- **Širina sjedala**: 450 mm
- **Opseg kotača**: 610 mm
- **Težina invalidskih kolica**: 18 kg

2.5.2 OPSEG ISPORUKE ZA MODEL PT-PLUS

Tijekom isporuke kutija treba sadržavati sljedeće komponente:

- Jedinica za penjanje
- Invalidska kolica WTB uključujući adaptere
- Jedinica ručke
- Akumulator
- Punjač
- Upute za uporabu

Ako jedna od tih komponenti nedostaje ili je oštećena, obratite se prodavatelju koji je dostavio penjaće stube.

2.6 PT-ADAPTIVNI MODEL

Penjaće stube za smještaj invalidskih kolica pomoću adaptera. Dvije verzije dostupne s radnim opterećenjem od 130 kg i 160 kg, uključujući invalidska kolica.

LIFTKAR PT-Adaptivni 130..... artikl.-br. 045 721
LIFTKAR PT-Adaptivni 160..... artikl.-br. 045 722

Struktura invalidskih kolica se ne mijenja kada se adapter pričvrsti ili skine. Invalidska kolica su potpuno konvertibilna.

Popis adaptera(a) koji se mogu koristiti za svaka invalidska kolica i upute za montažu dostupni su kod nas!



UPOZORENJE

Za prijevoz osoba s uređajem LIFTKAR PT uspinjač stepenice smiju se upotrebljavati samo kolica koji imaju sigurnosni pojas ili drugi sustav zadržavanja osoba!

Opcionalno Pojas zadržavanja dostupan je kao pribor!

IMAJTE NA UMU

Uzmite u obzir maksimalno opterećenje invalidskih kolica!

2.6.1 TEHNIČKI PODACI ZA PT-ADAPTIVNI MODEL

- **Radno opterećenje** (uključujući invalidska kolica): 130 kg (PT-Adaptivni 130) / 160 kg (PT-Adaptivni 160)
- **Min. invaldiska kolica širina** (unutarnji okvir): 320 mm
- **Opseg kotača**: 200 mm
- **Širina tračnica** (vanjska): 297 mm
- **Težina** (ukupno): 24,7 kg
- **Težina** (Jedinica za penjanje): 15,2 kg
- **Ukupna visina**: 1130 mm
- **Ukupna širina**: 482 mm (bez invalidskih kolica)
- **Ukupna dužina**: 385 mm (bez invalidskih kolica)

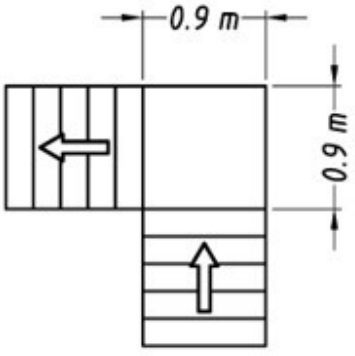

Zahtjevi za prostorom tijekom spuštanja

2.6.2 OPSEG ISPORUKE ZA MODEL PT-ADAPTIVNI

Tijekom isporuke kutija treba sadržavati sljedeće komponente:

- Jedinica za penjanje
- Jedinica ručke
- Akumulator
- Punjač
- Upute za uporabu

Ako jedna od tih komponenti nedostaje ili je oštećena, obratite se prodavatelju koji je dostavio penjaće stube.



VAŽNO

Vaš invalidska kolica moraju biti opremljena posebnim adapterima prije nego što se transportiraju pomoću Liftkar PT penjaćih stuba. Molimo obratite se dobavljaču odmah, ako to nije slučaj.

2.7 TEHNIČKI PODACI KOJI SE ODNOSE NA SVE MODELE

- **Brzina penjana**: tri brzine mogu se odabrati na kontrolnom klasteru:
  - Brzina I = 10 stepenica u minuti
  - Brzina II = 14 stepenica u minuti
  - Brzina III = 18 stepenica u minuti
- **Maksimalna visina stepenice**: 205 do 220 mm (maksimum se doseže naginjanjem penjaćih stuba pod strmijim kutom)
- **Razina zvučnog tlaka:** ispod 80 dB
- **Raspon pu punjenju**: ovisi puno o težina putnika i idu li prema gore ili dolje. Međutim, između 250 i 500 stepenica može se navesti kao grubi vodič. Ako su penjaće stube u stalnoj upotrebi (na primjer, stručne službe mobilnosti), tada se zamjena akumulatora može ugraditi u bilo kojem trenutku. Mobilni punjač (vidjeti 7.2.) je također dostupan za brzo punjenje akumulatora tijekom putovanja automobilom.
- **Zaštita od preopterećenja**:

1. Mehanička zaštita od preopterećenja (klizni čvor)
2. Elektronska zaštita od preopterećenja

- **Razred zaštite cijelog uređaja**: IPX4
- **Električni podaci**:

  Klasa zaštite: IPX4

  Nominalna voltaža: 24 VDC

  Maks. Struja: 30 A

- **Potrebna sila za upravljače:**

  najviše 5 N

> **NAPOMENA**
> Šifra za zaštitu od vode!

Šifra	Definicija
IPX0	Bez zaštite.
IPX1	Zaštita od kapi vode.
IPX2	Zaštita od kapi vode pod kutom od 15 stupnjeva.
IPX3	Zaštita od prskanja vode pod kutom od 60 stupnjeva.
IPX4	Zaštita od zapljuskivanja vode pod bilo kojim kutom.
IPX5	Zaštita od mlazova vode pod bilo kojim kutom.
IPX6	Zaštita od snažnih mlazova vode i uzburkanog mora.
IPX7	Zaštita od učinaka privremenog uranjanja u vodu. Test zahtijeva 30 minuta na dubini od metar.
IPX8	Zaštita od privremenog uranjanja. Primjenjuje se specifikacija korisnika i može biti potrebno specifično testiranje.
IPX9	Zaštita od visokog tlaka povezanog s parnim čišćenjem.

Podaci za elektromagnetsku kompatibilnost (EMC)

EMC-Opći podaci			
Emisija			
RF-Emisija prema EN 55011			grupa 1
RF-Emisija prema EN 55011			klasa B
Generiranje sekundarnih frekvencija prema IEC 61000-3-2			Rad akumulatora, ne primjenjuje se
Generiranje sekundarnih frekvencija prema IEC 61000-3-3			Rad akumulatora, ne primjenjuje se
EMC-Tabela 202			
Osjetljivost	IEC 60601-testna razina		Stvarna razina
ESD IEC 61000-4-2	±6kV cd ±8kV ad		±2kV,±4kV ±6kV cd ±8kV ad
Prsnucé IEC 61000-4-4	±2kV mrežni ±1kV I/O		Rad akumulatora, ne primjenjuje se
Udari IEC 61000-4-5	±1kV dm ±2kV cm		Rad akumulatora, ne primjenjuje se
Pad voltaže, itd. IEC 61000-4-11	Smanjenje na		Smanjenje na
	5% za 10ms/ pozitivna amplituda		Rad akumulatora, ne primjenjuje se
	5% za 10ms/ negativna amplituda		Rad akumulatora, ne primjenjuje se
	40% za 100ms		Rad akumulatora, ne primjenjuje se
	30% za 500ms		Rad akumulatora, ne primjenjuje se
	0% za 5000ms		Rad akumulatora, ne primjenjuje se
H-polje na 50/60Hz IEC 61000-4-8	3A/m		Nema magnetski osjetljivih senzora i dijelova, ne primjenjuje se
EMC-Tabela 204			
Osjetljivost	IEC 60601-testna razina		Stvarna razina
Izvršeni RF IEC 61000-4-6	3Veff 150kHz do 80 MHz		3Veff
Ozračeni RF IEC 61000-4-3	3V/mf 80 MHz do 2,5 GHz		3V/m
EMC-Tabela 206			
Izlazna snaga odašiljača W	Sigurnosna udaljenost ovisno o frekvenciji/m		
	150kHz do 80MHz	80MHz do 800MHz	800MHz do 2,5 GHz
0,01	0,12m	0,12m	0,24m
0,1	0,37m	0,37m	0,74m
1	1,17m	1,17m	2,34m
10	3,69m	3,69m	7,38m
100	11,67m	11,67m	23,34m

Specifikacije su podložne promjenama bez prethodne najave.

NAPOMENA O ELEKTROMAGNETSKOJ KOMPATIBILNOSTI (EMC)

Elektromotori odgovaraju zahtjevima zaštite utvrđenim u Direktivi Europskog Vijeća o pravnim propisima država članica u vezi elektromagnetske kompatibilnosti (EMC) (2004/108/EC). Međutim, ne može se u potpunosti isključiti mogućnost da pod određenim uvjetima dođe do električnog kvara, posebno u vezi s uporabom mobilnih telefona. Ne koristite penjaće stube u blizini sustava za održavanje života ili opreme koja bi mogla ozlijediti korisnika ako se pokvari. To bi moglo negativno utjecati pod određenim uvjetima, a rad penjaćih stuba biti umanjen. Ako ste primijetili da penjaće stube rade neispravno ili se ponašaju čudno u blizini druge električne opreme, uklonite penjaće stube iz rada i neka ih pregleda specijalizirani trgovac.

2.8 TEHNIČKI PODACI ZA AKUMULATOR

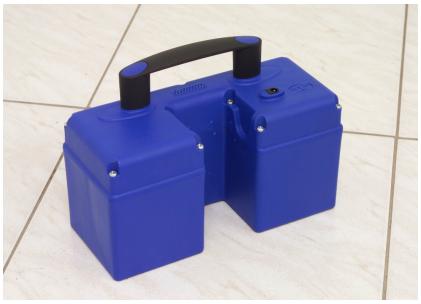

- **Težina akumulatora**: 4.3 kg
- **Kapacitet**: 5.2 Ah
- **Voltaža**: 24 VDC (2x 12 VDC – 5.2 Ah)
- **Tip akumulatora**: Bez održavanja, sigurna gel stanica bez curenja (odobreno od strane DOT i IATA za zračni prijevoz)
- **Osigurač**: interni osigurač (30 Amp) i elektronički sklop za punjenje
- **Punjenje na kontakt**: DC utičnica ø 2,1 x 9,5
- **Priključak za struju**: preko 2 robusna ravna kontakta na dva dodira s oprugom na jedinici za penjanje

---

2.9 NAZIVI GLAVNIH DIJELOVA

2.9.1 JEDINICA RUČKE

1. Stup jedinice ručke
2. Podesiva ručka
3. Stezaljka za podesivu ručku (kontrolna karakteristika)
4. Prečka
5. Ravni vijak
6. Kontrolni klaster (kontrolna karakteristika)
7. Prekidač gore/dolje (kontrolna karakteristika)



2.9.2 AKUMULATOR

1. Utičnica za punjenje
2. Utičnica
3. Ručka za nošenje

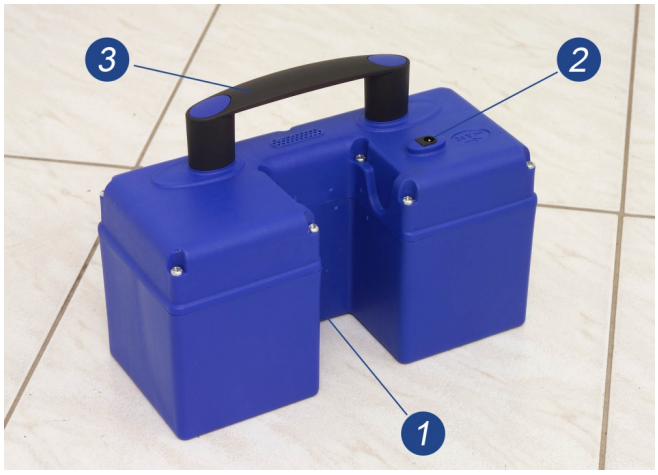

2.9.3 JEDINICA ZA PENJANJE

1. Okvir za podizanje
2. Potporni kotači na okviru za podizanje

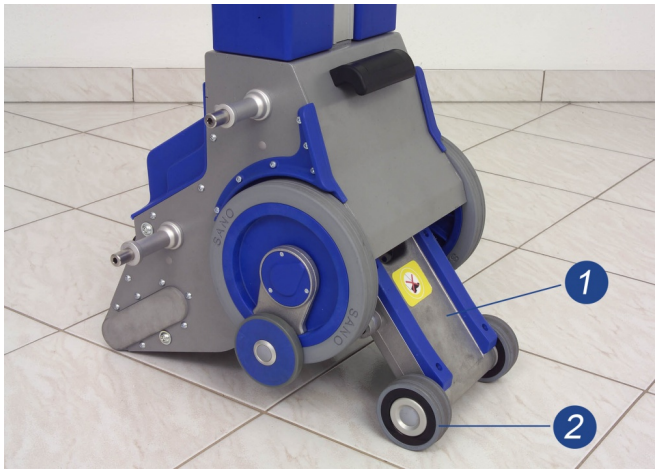

3. Glavni kotači
4. Automatske nagazne rubne kočnice
5. Kontakti opruge za utičnicu akumulatora
6. Utičnica za punjenje na stupu jedinice ručke

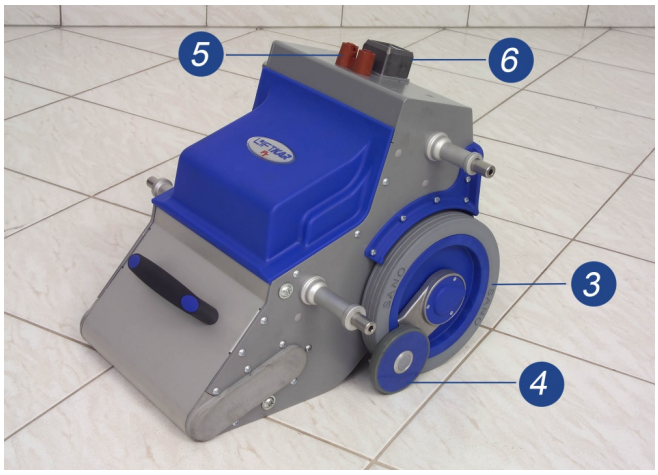

7. Sigurnosna brava (opcija)
8. Sigurnosni ključ (opcija)

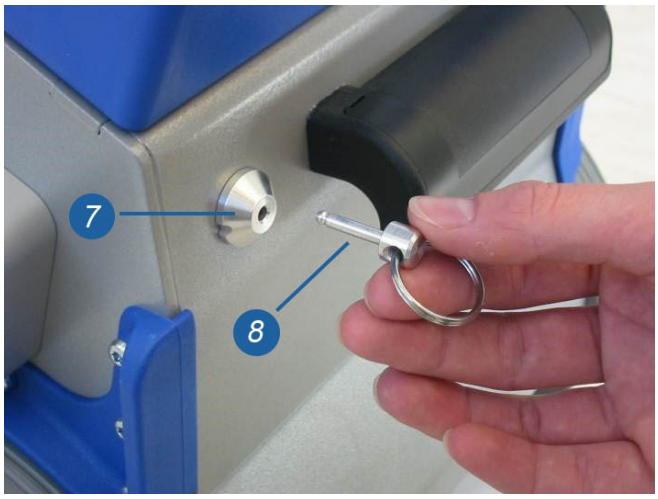

3 KONTROLNE ZNAČAJKE

3.1 KONTROLNI KLASTER NA VRHU STUPCA JEDINICE RUČKE

3.1.1 GLAVNI PREKIDAČ

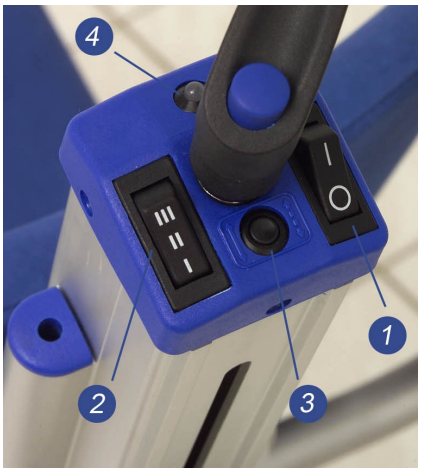

Koristite ovaj prekidač za uključenje penjaćih stuba preko sigurnosnog kruga. Ponovno pritisnite za isključenje. Liftkar PT se automatski isključuje nakon 10 minuta.

3.1.2 PREKIDAČ ZA ODABIR BRZINE

Koristite ovaj prekidač za odabir brzine penjanja mehanizma za dizanje okvira. (Vidjeti poglavlje 2.7 za apsolutne brojke).

Brzina I: Sporo
Brzina II: Srednje
Brzina III: Brzo

3.1.3 PREKIDAČ ZA NAČIN RADA

Koristite ovaj prekidač za način rada za prebacivanje između **rada jedne po jedne stepenice i kontinuiranog načina rada** te natrag za način rada pojedinačne stepenice. Zbog sigurnosnih razloga, način rada jedne po jedne stepenice je uvijek prvi odabir na glavnom prekidaču kada je Liftkar PT uključen (3.1.4).

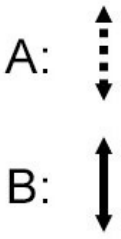

A: Jednostepeni krug B: Neprekidni korakni krug

U ovom načinu rada okvir za dizanje i kotači potpore zastaju u neutralnom položaju između glavnih kotača nakon što je svaki potpuni ciklus završen. Sljedeći korak ciklusa započinje ponovnim pritiskom na prekidač gore/dolje (3.2).

Operateri ne bi trebali prijeći na kontinuirani način rada, osim ako potpuno ne vladaju penjaćim stubama i stepenicama. U ovom načinu rada prekidač gore/dolje ne treba biti pritisnut za svaki korak.

3.1.4 LED ZASLON

LED zaslon daje jasnu indikaciju statusa Liftkar-a:

Zeleno (ne treperi): normalno i u načinu rada jedne po jedne stepenice.

Treperi zeleno: Upozorenje! Kontinuirani način rada je uključen. Inače normalno.

Crveno (ne treperi): Liftkar PT je na suviše ravnom kutu na stražnjem dijelu ili naslonjen predaleko. Ako kut nije dovoljno strm, senzor kuta blokira rad mehanizma za penjanje. Pritisak na prekidač gore / dolje uzrokuje LED zaslon crvenim. Ako je kut prijevoz previše strm, senzor isključuje funkciju penjanja i LED svijetli crveno sve dok je pritisnut prekidač gore / dolje.

Treperi crveno: penjaće stube su pretrpane, a elektronička zaštita od preopterećenja zaustavlja Liftkar PT. (LED treperi dok se ne otpusti prekidač gore / dolje. Pritiskom na prekidač gore / dolje opet se omogućuje ići gore ili dolje).

Izmjenično crveno i zeleno: akumulator je prazan i hitno ga treba ponovno napuniti. Penjaće stube će sigurno uspjeti prijeći set stuba, ali se preporučuje da se spusti niz stepenice i ili mijenja akumulator ili ga se napuni brzim punjačem. Osim toga, integrirani dojavljivač daje zvučni signal koji javlja da je baterija prazna. Učestalost dojavljivača povećava se što je niža razina napunjenosti.

3.1.5 FUNKCIJA DOJAVLJIVAČA ZA ISPRAVNI KUT TRANSPORTA

Penjaće stube moraju biti isključene za aktiviranje ove funkcije.

Pritisnite Glavni prekidač (1) na cca. 30 sekundi. Kratki akustični zvučni signal ukazuje na to da je funkcija sada aktivna. Ponovite postupak za isključivanje ove funkcije. Dok je funkcija dojavljivača aktivna, zvučni signal se oglašava sve dok penjaće stube ne budu u idealnom kutu za penjanje po stepenicama.

3.2 PREKIDAČ GORE/DOLJE LIJEVO I DESNO NA RUČKI

Prekidač gore/dolje je označen neutralnim položajem (0), i s dva trokuta koji upućuju od operatera (naprijed) i prema korisniku (unatrag).



1. **Dolje**:
   pritisnite trokut pokazujući prema **naprijed**
2. **Gore**:
   pritisnite trokut pokazujući prema **natrag**

3.3 STEZNE MATICE NA PODESIVOJ RUČKI



Stezaljka je pričvršćena (ne može se izgubiti) i osmišljena kako bi podešavala visinu podesive jedinice ručke. Stezaljka ima poseban dizajn koji omogućava stezanje rukom. **Nije potrebno stegnuti maticu silom.** Kako biste saznali koliko treba pritegnuti vijak stezaljke, Sano preporučuje okretanje vijka u smjeru kazaljke sata s nisko postavljenom ručkom, tako da operater može pokušati gurnuti ručicu prema dolje pomoću težine gornjeg dijela tijela. Zatežite vijak sve dok se ručka više ne može prebaciti. Vrlo mala sila se koristi na ručici dok se kreće po stepenicama jer su penjaće stube uravnotežene dok su u pogonu. Jedini put kada je potreban blagi pritisak je tijekom opuštanja jedinice za vrijeme utovara i istovara. Otpuštanjem vijka stezaljke za jedan okretaj je dovoljan da bi ručka jednostavno klizila. Postavke raspona stezaljke podešavaju se pomoću skrivenog vijka za podešavanje (patentirani dizajn), koji ujedno služi kao sigurnosni vijak i može se podesiti samo od strane ovlaštene radionice. Nema smisla okretati vijak dalje, jer se raspon stezaljke ne mijenja. Nakon otprilike tri okretaja vijak stezaljke se blokira, tako da ne može biti izgubljen.

BILJEŠKA

Ako se vijak stezaljke ne može više okretati, onda je obično došao do kraja. Molimo provjerite klizi li ručica slobodno gore i dolje, ili možete li vidjeti odjeljak navoja između matice i ručke.

BILJEŠKA

Sljedeće opće pravilo vrijedi i za postavke visine ručke: Gornji rub ručke (gdje se nalazi Prekidač gore/dolje) bi trebao biti otprilike na istoj visini kao i ramena operatora (vidjeti 4.1).

4 PRIPREME POTREBNE PRIJE POČETKA RADA

4.1 JEDINICA ZA PENJANJE, AKUMULATOR I JEDINICA RUČKE

Sljedeće pripremne radnje treba izvršiti Liftkar-u PT kao osnovnoj jedinici:



1

1. Stavite akumulator preko smeđeg kontaktnog kućišta na jedinicu za penjanje s prazninom okrenutom prema ručki s montažnom utičnicom (slika 1).


2

2. Umetnite stupac jedinice ručke u udubljenje za akumulator (slika 2) i na montažnu utičnicu.


3

Pritisnite jedinicu ručke dolje u montažnu utičnicu dok se vijak poluge vijak na vrhu upravljačkog sklopa ne pritisne prema gore (slika 3).

3. Pritegnite vijak poluge u smjeru kazaljke na satu.

4. Umetnite ključ u sigurnosnu bravu za otključavanje penjaćih stuba (slika 4 + 5). (opcija)


4


5

5. Uključite glavni prekidač (LED zaslon bi trebao svijetliti zeleno!).

6. Odaberite brzinu penjanja I-II-III.

7. Testirajte kočnice (vidjeti 8.4).

8. **Samo za iskusne operatere**: ako je potrebno, pritisnite prekidač za način rada 3 kako biste prebacili iz načina rada jedne stepenice na kontinuirani način rada.

BILJEŠKA

Osovina je opterećena oprugom kada se pritišće na montažnu utičnicu. Ovaj dizajn daje dodatni stupanj sigurnosti, jer opruga pritišće stupac jedinice ručke gore ako osovina nije u dobrom položaju ili nije dovoljno zategnuta. Kao rezultat toga ne postoji priključak struje na kontrolnoj ploči (kabel je izvučen između utičnice i stupca) i Liftkar PT se više ne može uključiti. Opruga možda neće biti dovoljno snažna da gura stupac gore u svim situacijama, ali ako osovina nije dobro postavljena, samo vrlo blagi pokret stupca uzrokovat će da se kabel prekine, pa se tako uređaj neće moći koristiti na stubama.

4.1.1 RUČICA ZA PODEŠAVANJE

Sljedeće opće pravilo vrijedi i za postavljanje visine ručke: gornji rub ručke (gdje je smješten prekidač gore/dolje) bi trebao biti otprilike na istoj visini kao i ramena operatora. (Vidjeti također odjeljak 3.3 o zatezanju matice stezaljke).

4.1.2 NASLON ZA GLAVU (OPCIJA)

Svi modeli mogu se opremiti naslonom za glavu, dostupnim kao dodatna oprema.

Montaža naslona za glavu je jednostavna: samo umetnite obje kromirane šipke u otvore na obje strane stupa ispod kontrolnog klastera i gurnite prema dolje. Visina se lako može prilagoditi zahtjevima svakog pojedinog putnika. Svojstva opruge na šipki drže naslon za glavu u bilo kojem položaju, bez potrebe za sustavom stezanja.

4.2 DODATNE PRIPREME (OVISNO O MODELU)

Sigurnost i udobnost osobe koja se prevozi ima najviši prioritet, dok su penjaće stube u upotrebi.

Provjerite jeste li obratili pozornost na sigurnosne upute na početku ovog priručnika i slijedite sve preporuke za vrijeme treninga. Ako se dogodi bilo koja od niže navedenih iznimnih situacija, molimo postupite na sljedeći način:

- Ako se putnik žali da se osjeća loše ili da ima vrtoglavicu, zaustavite penjaće stube i pobrinite se za tu osobu.
- Ako putnik općenito ima problema s leđima, preporuča se da se koristi najsporija brzina penjanja.
- Preporučuje se da se montira naslon za glavu za potporu mišićima vrata dok su penjaće stube u nagnutom položaju.
- Putnik treba biti opušten i biti miran dok su penjaće stube u radu. Bitno je da se izbjegnu nagli udari tijekom rada.

4.2.1 PODEŠAVANJE POZICIJE SJEDENJA NA LIFTKAR PT-S I PT-VANJSKOM MODELU

Na Liftkar PT modelima s integralnim sjedalom kao što su PT-S i PT-Vanjski samo trebate povući sjedalo prema gore na svoje mjesto. Penjaće stube su odmah spremne za rad zahvaljujući dizajnu samoblokirajućih škara.

Sve što trebate učiniti kako biste opet presavili sjedalo je pritisnuti tipke naprijed na obje strane, ili povucite gornju škarastu ručku prema naprijed (slika 1, 2 i 3).

OPREZ

Kada putnik napušta Liftkar PT Sano preporučuje se podizanje jedinice pritiskom prekidača gore/dolje u smjeru prema gore (mala brzina) (slika 4).









Napuštanje Liftkar PT

NAPOMENA

Osigurajte da je napajanje isključeno prije penjanja ili silaženja s penjača kako biste osigurali da se on slučajno ne pokrene.

4.3 POSTAVITE INVALIDSKA KOLICA NA LIFTKAR PT UNIVERSAL

OPĆE INFORMACIJE

Liftkar PT-univerzalni omogućava prijevoz bilo kojih invalidskih kolica do maksimalne širine od 495 mm, mjereno u stražnjem dijelu invalidskih kolica (uključujući sportska invalidska kolica), bez ikakvih izmjena na invalidskim kolicima, i bez skidanja kotača.
Širina invalidskih kolica ne smije prelaziti 730 mm (mjereno na vanjskoj strani kotača).

BILJEŠKA

Na nekim invalidskim kolicima možda će biti potrebno podići ili ukloniti bilo koji anti-tip uređaja. Ako je anti-tip uređaja fiksni, onda će morati biti izmijenjen na izmjenjivi ili presavijeni tip.

Potrebno je izvršiti sljedeće pripreme prije početka rada:

- Sastavite jedinicu za penjanje, akumulator i jedinicu ručke kako je opisano u 4.1.
- Presavijte prema dolje platforme sa strane (slika 5, **dio A**)
- Presavijte do stražnjih stopera (slika 5, **dio B**)
- Podesite bočne platforme na širinu staze invalidskih kolica
- Uvjerite se da je ručka zadržavanja sa stezaljkama za naslon invalidskih kolica pravilno montirana na jedinica ručke na stupcu. Naljepnice sa strelicama na ručki zadržavanja trebaju pokazivati prema gore.

Ručka za zadržavanje zaključa se na mjestu, tako da se ne može klizati prema dolje dok nema invalidskih kolica na penjaćim stubama. Ručka za zadržavanje je zaključana na mjestu dok je naslonjena na stup. Čim se podigne, ručka se otključava i možete je slobodno pomicati gore i dolje niz stup (slika 2 - 3).

BILJEŠKA

Pobrinite se da je ručna kočnica invalidskih kolica pravilno podešena i u punom radnom stanju. Pogotovo na invalidskim kolicima na vlastiti pogon (veliki kotači), sigurnost je uvelike povećana tijekom rada Liftkar PT-univerzalnog po stepenicama, ako parkirna kočnica radi učinkovito.

BILJEŠKA

Ako se ručka za zadržavanje nadograđuje na stup jedinice ručke imajte na umu da je potrebno unutarnje klizne blokove rotirati na način da postoji dovoljno zazora da ručka stane na tračnice dolje sa strane stupa jedinice ručke. Ako je ugrađen naslon za glavu, to će se morati ukloniti, dok je ručka za zadržavanje na mjestu.

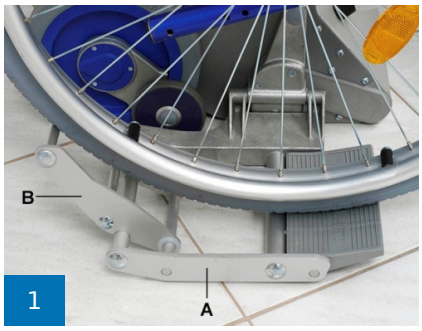





4.3.1 PRIHVAT: „SAMOVOZEĆA TRANSPORTNA STOLICA I / ILI KOLICA”



Pojas za zadržavanje / (vidi mogućnosti za dodatke) pojas povezati, prije nego se kolica uvezu u liftkar



Dovesti se do sredine nosača. Kod samovozećih kolica nemojte kolica dovesti još gore.



Kod transportnih kolica možete se odmah dovesti na nosače.



Otvorite spojku. Podizač stepenica nagnuti prema naprijed, sve dok se spojka može zakačiti.



Slika 5: Taj se postupak **može manualno** provesti **ili pomoću motora** kako bi se rasteretila osoba koja upravlja uređajem. Korištenjem pogona taj se postupak dodatno olakšava.

Sustavom za uspinjanje lagano se uspinjati (tipka prema gore) dok se kuka ne postavi



6

Kuku obostrano gurnuti na naslon i lagano fiksirati rotirajućom sklopkom



7

Podešavanje naslona za glavu



Ovdje kontrolirate zadržavajući pojas



8

Uspinjač stepenica povući prema natrag (Sustav za uspinjanje prvo lagano dovesti do ruba (tipka dolje)



9

Kotače kolica zakočiti



10

Kolica obim rukama povući na nosače, pri tome može pomoći i vozač kolica, ako je to moguće



11

Nagnuti PT prema nazad (do ravnoteže) i nakon toga pokrenuti vožnju

Za prijevoz osoba s uređajem LIFTKAR PT uspinjač stepenice smiju se upotrebljavati samo kolica koji imaju sigurnosni pojas ili drugi sustav zadržavanja osoba!

Opcionalno Pojas zadržavanja dostupan je kao pribor!

4.4 UKLONITE INVALIDSKA KOLICA S LIFTKAR PT UNIVERSAL

4.4.1 KAKO SKINUTI INVALIDSKA KOLICA NA VLASTITI POGON (PT-UNIVERZALNI)



Nagnite PT prema naprijed dok prednji kotači invalidskih kolica ne dodirnu tlo



Nagnite PT prema naprijed s jednom rukom i otpustite stezaljke naslona s jedne strane s drugom rukom



Sada otpustite stezaljku naslona na drugoj strani



Nagnite PT unazad dok se ne spusti na tlo



Otpustite kočnice invalidskih kolica i krenite dalje bez PV

4.5 POSTAVITE INVALIDSKA KOLICA NA LIFTKAR PT-PLUS I PT-ADAPT

Na oba ova modela jedinica za penjanje je pričvršćena na invalidska kolica pomoću adaptera za montažu. (S PT-Plus montažni adapter je već postavljen na invalidska kolica isporučena s Liftkar PT, a vi samo trebate spojiti i odvojiti penjaće stube po potrebi). Uz Adaptivni model kupac treba dobiti alat da bi postavio poseban adapter za montažu na invalidska kolica. Ovi nosači su postavljeni na svakoj strani jedinice za penjanje za sidrenje osovina s prstenom za podešavanje (**PT-Adaptivni**, slika 1) ili s fiksnom osovinom (**PT-Plus**, slika 2).



1



2

Kako pričvrstiti penjaće stube na invalidska kolica:

1. Zaključajte kotače invalidskih kolica primjenom ručne kočnice
2. Pomaknite Liftkar PT ispod invalidskih kolica od straga što je bliže moguće centru i pomaknite donje šipke u donje nosače (slika 3, **strelica** na slici 4).



3

BILJEŠKA

Podizni okvir s potpornim kotačima treba biti postavljen između kotača invalidskih kolica, tako da potporni kotači ne dodiruju pod (podizni okvir je u ispravnom položaju kada je zaustavljen pomoću kontrola načina rada jedne stepenice, vidjeti također 3.1.3).

BILJEŠKA

Ako su invalidska kolica presavijena za transport, uvjerite se da su ispravno postavljena jednostavnim pritiskom prema dolje oštro na sjedalo. Inače, moguće je da bočni okviri neće biti dovoljno udaljeni da dopuste jedinici za penjanje da stanu između donjih nosača.

3. Postavite najnižu brzinu (vidjeti također 3.1.2).
4. Pritisnite **GORE** na Prekidaču gore/dolje tako da se jedinica za penjanje pomakne prema gore dok se gornje šipke ne spoje s polugom na gornjem dijelu invalidskih kolica (slika 4).
5. Pomoću igli za brzo otpuštanje osigurajte držače s lijeva i desna (slika 5).

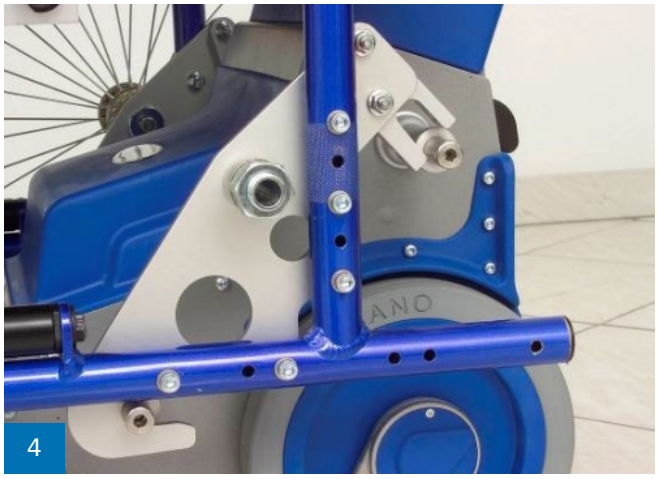
4


5

BILJEŠKA

Igle s brzim otpuštanjem često se koriste jer imaju sigurnosnu ulogu zbog pritiska opruge koja se primjenjuje unutarnjim konusom i s tri male loptice koje pritišću prema van. Držite glavu gljive između kažiprsta i srednjeg prsta i pritisnite iglu poluge dolje s palcem. Kada popusti pritisak možete umetnuti iglu u rupu na montažni dio sve do glave gljive. Igla za brzo otpuštanje zaglavljuje se kada je pustite. **Provjerite radi li ispravno igla s brzim otpuštanjem ispravno svaki put kada je koristite.**

6. Ako želite koristiti invalidska kolica/penjaće stube, ali ne i na stubama, pritisnite **Dolje** na Prekidaču gore/dolje tako da se uvuče podizni okvir (kontrola jedne stepenice se automatski zaustavlja na pravom mjestu).
7. Ako želite koristiti invalidska kolica/penjaće stube na stepenicama pritisnite **GORE** na Prekidaču gore/dolje tako da se cijela jedinica podigne prema gore sve dok kotači invalidskih kolica ne budu na podu. Nakon otpuštanja ručne kočnice **na invalidskim kolicima morate ukloniti kotače (inače postoji rizik od izazivanja nesreće) i umetnite ih u rupe koje se nalaze na višem položaju na PT-Plus** (slika 6 - 7). Pritisnite prekidač gore/dolje da biste spustili invalidska kolica i penjaće stube na kotače Liftkar PT. Uređaj je sada spreman za penjanje stepenicama. (Sljedeći dio (poglavlje 5) detaljno opisuje postupak penjanja na stepenice.)



6



7

BILJEŠKA

Ako su kotači invalidskih kolica uklonjeni, također je moguće micati invalidska kolica na kotačima Liftkar PT. Ipak imajte na umu da je rukovanje sasvim drugačije od velikih kotača invalidskih kolica. Budući da rubne automatske kočnice kotača nisu u mogućnosti ukloniti prepreke veće od 15 mm u smjeru prema naprijed, Sano preporučuje korištenje uređaja unatrag koliko je god moguće.

4.6 ODVAJANJE LIFTKAR PT-PLUS I PT-ADAPTIVNOG OD INVALIDSKIH KOLICA

1. Prvo pritisnite **GORE** na Prekidaču gore/dolje da podignete cijelu jedinicu dok ne bude dovoljno prostora da stanu veliki kotači invalidskih kolica (ne zaboravite uključiti najnižu brzinu).
2. Umetnite osovine kotača u spojnice i koristite ručnu kočnicu, tako da se invalidska kolica ne mogu otkotrljati dok se ne spoje penjaće stube.
3. Sada možete ukloniti igle za brzo otpuštanje iz gornjeg nosača (držite glavu gljive između kažiprsta i srednjeg prsta i pritisnite oprugu palcem).
4. Pritisnite **DOLJE** na Prekidaču gore/dolje kako bi se uvukao podizni okvir (kontrola jedne stepenice ga automatski zaustavlja na pravom mjestu). Penjaće stube pomiču se prema dolje od gornjih nosača kako bi se naslonile na glavne kotače, i sada se mogu ukloniti.

5 RAD NA STEPENICAMA

5.1 OPĆE UPUTE ZA RAD NA STEPENICAMA



OPASNOST

Provjerite funkcioniraju li automatske rubne kočnice ispravno svaki put prije uporabe Liftkar PT (vidjeti poglavlje 8.4).



OPASNOST

Na modelima PT-Adaptivni i PT-PLUS bitno je ukloniti kotače invalidskih kolica, u protivnom postoji opasnost od uzrokovanja nesreće. Na PT-PLUS modelu kotači mogu biti umetnuti u rupe proreza tako da se može transportirati uz invalidska kolica.



OPASNOST

Osigurajte da nitko nije ispod LIFTKAR PT tijekom njegovog kretanja stubama. (opasnost od sudara!)



UPOZORENJE

Ne upravljajte penjaćim stubama s putnikom na stepenicama, osim ako nemate odgovarajuću obuku i ako niste vježbali korištenje Liftkar PT bez putnika, a onda s teretom, kao što je spremnik od 20 litara vode. Nastavite trenirati dok više ne bude bilo pogreške. Vježbajte korištenje kontinuiranog načina, ali ne dok ne budete imali praksu prijevoza putnika u načinu rada jedne po jedne stepenice.



UPOZORENJE

Uvijek tijekom upravljanja LIFTKAR PT morate nositi zatvorene cipele koje se ne kližu (opasnosti od pada!).



UPOZORENJE

Kako biste izbjegli padove, nemojte se penjati mokrim, kliskim ili stubama na koje je nanesen vosak. I tepisi se ne smiju klizati!

UPOZORENJE

Ruke osobe koja se transportira ne smiju visiti sa strane ili se jako micati. Umjesto toga, postavite ruke na naslone za ruke ili u krilo!

UPOZORENJE

Putnici koji ne mogu sigurno sjediti moraju zakopčati pojas.

UPOZORENJE

Nemojte koristiti penjač ako dođe do neuobičajene buke i/ ili vibracija dok LIFTKAR penjač radi. Povucite uređaj za kretanje stubama iz uporabe i tražite da ga pregleda ovlašteni tehničar.

NAPOMENA

Optimalni kut vožnje se posebno uvježbava tijekom obuke korisnika. To ovisi o različitim čimbenicima, kao što su masa i veličina osobe koja se transportira, vrsta invalidskih kolica itd. Veličina operatera isto tako utječe na optimalni kut vožnje. Obično se optimalni kut vožnje postiže kad je LIFTKAR PT u ravnoteži.

NAPOMENA

Inače, svaki korak po stepenici treba biti bez zaustavljanja. Međutim, ako je potrebno uzeti pauzu, penjaće stube mogu se nagnuti unatrag na stubi. Sigurnosne kočnice sprječavaju kotrljanje penjaćih stuba niz stepenice.

NAPOMENA

Pokušajte nasloniti gredu na svoju nogu, kuk ili trbuh (vidjeti također 5.2). Vaše tijelo ublažuje silu koja se primjenjuje kada postoji promjena opterećenja. Vi samo trebate koristiti svoje ruke i šake da stabilizirate i osigurate da se penjaće stube ne naginju naprijed. Gotovo nikakva sila nije potrebna ako operater može primijeniti ovu metodu rada. Imajte na umu da uvijek imate jednu ruku na ručki, čak i dok se težina oslanja na vas.

NAPOMENA

Ako putnik ima problema s leđima, preporuča se da se koristi najsporija brzina penjanja. Liftkar PT spušta se nježnije na toj brzini.

NAPOMENA

Zbog nagnutog kuta penjaćih stuba tijekom rada neki putnici možda trebaju naslon za glavu. To je dostupno kao dodatna oprema (vidjeti također dio 4.1.2) i lako ga je uklopiti.

NAPOMENA

Pripazite na dubinu stube, kao i na njeno stanje! Opasnost od pada!

NAPOMENA

SWL „Sigurno radno opterećenje“: Ne smijete prelaziti navedenu maksimalnu težinu - navedena je na pločici tipa, pod "SWL: xxx kg".

NAPOMENA

Greda je bolja za podešavanje kuta Liftkar PT od ručice. Stoga preporučamo da uvijek imate jednu ruku na gredi, a drugu ruku na lijevoj ili desnoj ručki (s prekidačem gore/dolje).

5.2 PENJANJE UZ STEPENICE

1. Postavite podesivu ručku na ispravnu visinu (vidjeti 3.3 i 4.1.1).
2. Uključite Liftkar PT s glavnim prekidačem (ako već nije uključen).
3. Postavite Prekidač za odabir brzine na najnižu brzinu (I). (Nemojte odabrati višu brzinu dok nemate prakse).

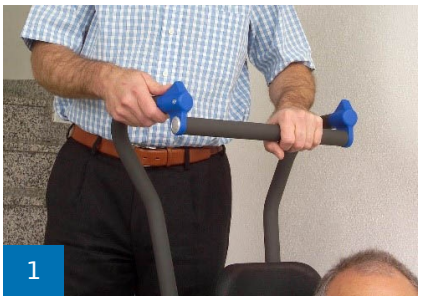
1

4. Nagnite Liftkar PT prema vama sve dok ne bude uravnotežen. U uravnoteženom položaju trebate samo lagani pritisak kako biste pomaknuli penjaće stube prema naprijed ili natrag.


2

BILJEŠKA

Držite gredu s jednom rukom, a lijevu ili desnu ručicu pored Prekidača gore/dolje s rukom koja upravlja prekidačem. Normalno, dešnjaci operateri upravljaju Prekidačem gore/dolje sa svojom desnom rukom, a svoju lijevu ruku koriste za gredu. Za ljevoruke operatore obično je obrnuto (slika 1).



3

5. Pomaknite se natrag do stubišta i stanite na drugoj ili trećoj stepenici, ili stojte s jednom nogom na drugoj stepenici, a drugom na trećoj stepenici. Stojte pod blagim kutom, tako da može podržati gredu o svoje tijelo (slika 2).
   Glavni kotači jedinice za penjanje moraju dodirivati najdonju stepenicu!
6. Sada pritisnite Prekidač gore/dolje (strelica okrenuta prema stepenicama, tj. prema vama). Pobrinite se da imate jednu ruku na gredi, a da je druga slobodna za upravljanje prekidačem. (Vi samo trebate pritisnuti jedan od prekidača.)

7. Liftkar PT sada se podiže prema gore i prva stvar koju ćete primijetiti je malo povlačenje prema naprijed koje traje nekoliko sekundi. Kada se dosegne najviša točka Liftkar PT je ponovno uravnotežen. Nakon što se prođe najviša točka Liftkar PT se pomiče unatrag i postupno stavlja svoje glavne kotače na sljedeću stepenicu. Nastavite pritiskati prekidač dok se ne isključi način rada pojedinačne stepenice i kada podizni okvir i kotači potpore budu potpuno uvučeni.

BILJEŠKA

Kad se Liftkar PT pomiče unatrag, neposredno prije nego što se spusti na sljedeću stepenicu, promjena opterećenja primjenjuje silu na stražnjoj strani, tj. prema korisniku. Pokušajte ublažiti taj pritisak gredom na svoju nogu ili kuk. Vaše tijelo ublažuje težinu. Vi samo trebate koristiti svoje ruke i šake da stabilizirate i osigurate da se penjaće stube ne naginju naprijed. Gotovo nikakva sila nije potrebna ako operater može primijeniti ovu metodu rada. Imajte na umu da uvijek imate jednu ruku na ručki, čak i dok se težina oslanja na vas.



4

8. Sada možete vratiti Liftkar PT natrag na sljedeću stepenicu i ponoviti isti postupak.
9. Kada dođete do zadnje stepenice ručka se nastavlja podizati, jer, iako ste došli do kraja stubišta, penjaće stube i dalje rade uzlazno. Na mjestima gdje nema puno prostora, na malim ravnim površinama na primjer, nije uvijek moguće zadržati jedinicu uravnoteženom, jer možda neće biti dovoljno prostora iza vas. Kako biste riješili ovaj problem, potrebno je nagnuti Liftkar PT prema naprijed - iz ravnoteže - tako da će biti blagog povlačenja prema naprijed. U takvoj situaciji Sano preporučuje stavljanje grede ispod ruke (slika 3) ili zabadanje vlastitog lakta kao blokade kroz ručku uspravno (slika 4). Korištenjem ruke kao potpore možete izvući Liftkar PT vrlo blizu svog tijela. Tada vam je potreban samo vrlo mali prostor za okretanje i nastavljanje na sljedeći set stepenica.

5.3 SPUŠTANJE NIZ STEPENICE

Za spuštanje niz stepenice, **bilješka 2** gore koja se odnosi na uporabu grede je gotovo važnija ovdje nego kretanje po stepenicama. Kada podizni okvir dotakne sljedeću stepenicu sila naglo djeluje unazad kako je gore opisano. Putnik u invalidskim kolicima to jedva osjeti ako je prečka naslonjena na tijelo operatora. Još jedna prednost je da vaše ruke i šake jedva trebaju primijeniti bilo kakvu silu pri korištenju ove metode (slika 1 i 2).


1

Za kretanje niz stepenice koristi se isti postupak pokretanja 1-4:


2

1. Postavite podesivu ručku na ispravnu visinu (vidjeti 3.3 i 4.1.1).
2. Uključite Liftkar PT s glavnim prekidačem (ako već nije uključen).
3. Postavite Prekidač za odabir brzine na najnižu brzinu (I). (Nemojte odabrati višu brzinu dok nemate prakse).
4. Nagnite Liftkar PT prema vama sve dok ne bude uravnotežen. U uravnoteženom položaju trebate samo lagani pritisak kako biste pomaknuli penjaće stube prema naprijed ili natrag.

> **BILJEŠKA**
>
> Držite gredu s jednom rukom, a lijevu ili desnu ručicu pored Prekidača gore/dolje s rukom koja upravlja prekidačem. Normalno, dešnjaci operateri upravljaju Prekidačem gore/dolje sa svojom desnom rukom, a svoju lijevu ruku koriste za gredu. Za ljevoruke operatore obično je obrnuto (slika 1).


3

5. Pomičite se postupno prema naprijed do ruba stepenice dok rubna kočnica automatski ne zaustavi glavne kotače na Liftkar PT (slika 3). Sada pritisnite Prekidač gore/dolje (strelica prema naprijed). Pobrinite se da imate jednu ruku na gredi, a da je druga slobodna za upravljanje prekidačem. (Vi samo trebate pritisnuti jedan od prekidača.)
6. Podizni okvir s potpornim kotačima sada se proteže kako bi došao u kontakt sa sljedećom nižom stepenicom. Čim podizni okvir dodirne stepenicu s potpornim kotačima Liftkar PT se lagano podiže (ovisno o visini stepenice), pomiče naprijed i spušta penjač postupno i na kontrolirani način te se zaustavlja u neutralnom položaju u načinu rada jedne po jedne stepenice.
7. Sada možete pomaknuti Liftkar PT prema naprijed na sljedeći rub stepenice i ponoviti isti postupak.

> **OPASNOST**
>
> Kada se penjete stepenicama, uvijek vozite Liftkar PT do prednjeg ruba stepenice prije nego što se dio za podizanje s kotačima za vježbanje ponovno izvuče (opasnost od pada!)

5.4 RAD NA SPIRALNIM STEPENICAMA

Obratite pozornost na sljedeće točke tijekom uporabe penjaćih stuba na spiralnim stepenicama:

- Za kretanje prema **gore** započnite na vanjskoj strani stubišta. (Liftkar PT pomiče se prema unutra kada se penje)
- Za pomicanje prema **dolje** započnite na unutarnjoj strani stubišta. (Liftkar PT pomiče se prema van kada se spušta prema dolje)

Ako se počnete kretati preblizu ograde/zida, prebacite uređaj na stranu unazad (na odredište ili širu stepenicu, ako je to moguće) i počnite ponovno pod manjim kutom.

5.5 STAVLJANJE LIFTKAR-A PT NA STEPENICE

U slučaju nužde Liftkar PT može se ostaviti na stubama. Automatske rubne kočnice sprečavaju kotrljanje. Međutim, iz sigurnosnih razloga, važno je da ne ostavite putnika samog na duže vrijeme.



5.6 IDEALNI KUT TRANSPORTA

Liftkar PT je opremljen elektronskim sustavom nadzora kuta. Čim penjaće stube više nisu u idealnom kutu, sustav nadzora kuta zaustavlja mehanizam za penjanje. Ako je kut prenizak u odnosu na stepenice, onda LED na upravljačkoj jedinici svijetli crveno dok god je pritisnut jedan od Prekidača gore/dolje. Mehanizam penjanja ne može se ponovno aktivirati dok se kut ne ispravi.

Ako je kut penjaćih stuba previše strm, sustav nadzora kuta također isključuje mehanizam za penjanje. Pritisak na Prekidač gore/dolje opet uzrokuje nastavak rada penjaćih stuba.

5.7 PENJANJE I SILAŽENJE SA PENJAĆIH STUBA

Ako su penjaće stube u uspravnom položaju, pritisak na jedan od Prekidača gore/dolje uzrokuje penjanje da jedinica nastavi rad. Ova funkcija omogućuje osobi koja se prevozi da se lakše popne ili siđe s penjaćih stuba.

Ova funkcija također olakšava da stanu invalidska kolica (PT Uni / PT Adaptivni i PT Plus). Ova funkcija je uvijek aktivna neovisno o odabranoj brzini penjanja.

6 RAD NA RAMPI

Ako koristite Liftkar PT penjaće stube za pomicanje gore i dolje po rampi, možete povećati sigurnost aktiviranjem rubnih kočnica.

6.1 KRETANJE NIZ RAMPU

Za kretanje niz rampu potrebno je držati Liftkar PT okrenutim prema naprijed; pomoću rubnih kočnica možete kontrolirati silazak Liftkar PT (uz invalidska kolica) oslanjajući jedinicu prema nazad dok kočnice ne počnu djelovati.

6.2 KRETANJE UZ RAMPU

Za kretanje uz rampu potrebno je držati Liftkar PT okrenut prema natrag; pomoću rubnih kočnica možete kontrolirati silazak Liftkar PT (uz invalidska kolica) oslanjajući jedinicu prema nazad dok kočnice ne počnu djelovati. Rubne kočnice djeluju poput kočnica za vožnju unatrag.

BILJEŠKA

Zato što je Liftkar PT nagnut prema natrag tijekom rada, neće biti moguće uspostaviti ravnotežu jedinice. Preporučujemo produženje podesive ručke prema naprijed, tako da bude lakše rukovati dodatnom težinom. Ovisno o težini putnika i dužini rampe, može biti dobra ideja imati drugu osobu na raspolaganju kako bi pomogla.

7 PUNJENJE AKUMULATORA

Gel stanice olova unutar akumulatora ne treba održavati, nepropusne su na plinove i punjive. Njihov životni vijek u velikoj mjeri ovisi o broju ciklusa punjenja / pražnjenja. Na primjer, moguće je djelomično pražnjenje olovne baterije 1000 puta, izvući više od 200 puta puni kapacitet baterije, pod uvjetom da baterija nije potpuno ispražnjena.

- Izbjegavajte potpuno pražnjenje baterije. Napunite akumulator, što je češće moguće.
- Olovne baterije su osjetljive na samopražnjenje. Stoga je potrebno puniti akumulator nakon 3 tjedna, čak i ako nije bio u upotrebi.
- Isporučena jedinica za punjenje se automatski prebacuje na punjenje, tako da nije moguće prepuniti baterije.
- Ne ostavljajte akumulator ispražnjen ili polu-ispražnjen. Uvijek odmah napunite bateriju.
- Ako baterije postanu oštećene, moguće ih je zamijeniti u bilo kojoj uglednoj mehaničkoj radionici. Stare olovne baterije u potpunosti se recikliraju i ne smiju se odlagati.
- Idealna temperatura za punjenje je između 20 i 25°C. Temperature koje su previše hladne ili prevruće će utjecati na kapacitet baterije.

BILJEŠKA

Ako baterija nije potpuno napunjena ili se brzo gubi, ne samo da će se smanjiti brzina LIFTKAR-a, već će se smanjiti i kapacitet. Kao rezultat, način preopterećenja može se postići čak i s malim opterećenjem (vidi rad).

7.1 PUNJAČ

Dostavljeni punjač baterije je iznimno jak. LED prikaz daje jasnu sliku statusa punjenja. Indikator punjenja omogućava Vam uvid u to je li pakiranje baterije do kraja napunjeno ili ne. Vrijedi provjeriti je li pakiranje baterije do kraja napunjeno prije uporabe LIFTKAR PT.



Status punjenja je prikazan kako slijedi crvenim LED:

- Ako je LED neprekidno osvijetljen crveno, pakiranje baterije se puni.
- Ako je LED neprekidno osvijetljen zeleno, pakiranje baterije je do kraja napunjeno. Punjač se može ostaviti povezan s baterijama kad su one do kraja napunjene (zeleno svjetlo), bez oštećenja baterije. Punjač koristi minimalnu energiju u svom stanju pripravnosti (kad je baterija do kraja napunjenja), održava baterije do kraja napunjenima i produljuje baterije. To se postiže elektronskim sklopom koji kontrolira i regulira količinu struje za napajanje koja se šalje iz punjača u bateriju koja se puni.

7.1.1 TEHNIČKI PODACI

Napon napajanja (50/60 Hz, 0,7 A): 100-240 V izmjenična struja

Nominalno opterećenje (ulaz): 24 W

Napon punjenja: 24 V istosmjerna struja

Teoretska struja punjenja: 1,'0 A

Razred zaštite: IP40

Sigurnosno odobrenje: UL, cUL, CE

7.1.2 SIGURNOSNE UPUTE

Pazite na sljedeće:

- Zaštitite od vlage!
- Punite samo u dobro provjetrenoj sobi
- Nemojte isključivati utikač iz utičnice držeći za kabel
- Ne koristite punjač s oštećenim kabelom ili utikačem - odmah zamijenite!

7.1.3 KORISTITE SAMO ZA NAMJENSKU SVRHU

- Jedinica punjača dizajnirana je isključivo za punjenje **olovnih baterija koje sadrže tekućinu i gel i tvorničke elektrolite** (kao što je pakiranje baterije dostavljeno uz LIFTKAR PT).
- Nije dozvoljeno punjenje NiCd ili NiMH baterija ili primarnih ćelija.

7.2 MOBILNI PUNJAČ (OPCIJA)

Ovaj izuzetno snažan punjač ima automatski sustav u 3-faze pomoću digitalne tehnologije nadzora. Prva faza je brzo punjenje, a druga faza je održavanje naboja. Uz sustav od tri faze još je lakše vidjeti koliko je pun akumulator. Tri različite boje LED lampica na kućištu jedinice za punjenje daju jasnu naznaku statusa punjenja (visina traka pokazuje koliko je pun akumulator).



7.2.1 TEHNIČKI PODACI



Ulazni napon: 12 -30 V DC

Snaga izvlačenja (bez opterećenja): cca. 2 W

Snaga izvlačenja (punjenje): cca. 5 W

Nazivni napon: cca. 50 W

Napon punjenja: 24 V DC

Aritmetička struja punjenja na 230 V / 50 Hz: cca. 1,3 A

Razred zaštite: IP 30

Sigurnosno isključivanje nakon: 3,3 sati

7.2.2 SIGURNOSNE SMJERNICE

Imajte na umu sljedeće:

UPOZORENJE

- Zaštitite od vlage
- Punite samo u dobro prozračenom prostoru
- Ne povlačite utikač iz utičnice po kabelu

KORIŠTENJE SAMO ZA NAMIJENJENU SVRHU

- Jedinica za punjenje je namijenjena isključivo za punjenje **baterija s olovnim stanicama koje sadrže tekuće elektrolite, tipa gel i tkanina** (kao što je akumulator isporučen s Liftkar PT).
- Nije dopušteno puniti NiCd ili NiMH baterije ili primarne stanice.

7.3 SPAJANJE JEDINICE ZA PUNJENJE NA AKUMULATOR

Akumulator se može puniti odvojeno ili dok je montiran na penjaće stube. (vidjeti dvije slike ispod) Liftkar PT nije spreman za rad ako se akumulator puni na penjaćim stubama.

Ako napunite akumulator na penjaćim stubama, provjerite jeste li ga isključili iz punjača prije uporabe Liftkar PT.





7.4 CE OZNAKA ZA JEDINICU ZA PUNJENJE

Jedinica za punjenje ispunjava kriterije utvrđene u direktivi o niskonaponskoj i elektromagnetskoj kompatibilnosti te je stoga označena CE znakom.

8 NJEGA, ODRŽAVANJE, TRANSPORT, ODLAGANJE I PONOVNA UPORABA

8.1 ODRŽAVANJE / ČIŠĆENJE

8.1.1 ČIŠĆENJE

Naš moto je: "Čist stroj glatko radi". Čišćenje sa standardnim kućnim deterdžentom je sasvim dovoljno. Molimo vas da ne koristite visokotlačni čistač ili slično. Ako je potrebno, površina se može čistiti komercijalno dostupnim sredstvom za dezinfekciju na bazi alkohola (kao što je Sagrotan®).

Važno je da se kotači - felge i gume - održavaju čistima i bez masti kako bi se jamčila puna snaga kočenja. Gume na glavnim kotačima izrađene su od visoko kvalitetnog poliuretana i najbolje se mogu čistiti čistačom za kočnice ili alkoholom.

LIFTKAR PT je napravljen većinom uporabom vrlo kvalitetnog aluminija. Površine (kućište, jedinica za penjanje, jedinica za rukovanje itd.) koje su izložene utjecajima okoliša imaju dodatni premaz ili eloksirani sloj. Ako se ovi dijelovi zaprljaju, može ih se jednostavno očistiti standardnim sredstvom za čišćenje.

8.1.2 ODRŽAVANJE

Liftkar PT penjaće stube su izdržljive, i nije potrebno puno održavanja. Međutim, Sano preporučuje provođenje provjere najmanje jednom svake dvije godine na svim pokretnim komponentama, električnim i mehaničkim spojevima, akumulatoru i jedinici za punjenje. Uz gore opisane intervale, moraju se cjelovito provoditi sve sigurnosne provjere svaki put kad se promijeni operater i svaki put kad se uređaj za kretanje stubama stavi u uporabu nakon razdoblja kvara, čak i ako se čini da uređaj za kretanje stubama nije oštećen i na prvi pogled normalno radi. Molimo kontaktirajte nas za detalje o svom najbližem Sano ovlaštenom servisnom centru!

LISTA PROVJERE PREPORUČENIH SIGURNOSNIH PROVJERA ZA LIFTKAR PT UREĐAJE ZA KRETANJE STUBAMA

Provjere Liftkar PT sigurnosti

Provjera	Interval	Komentari	Provjerio
Motor i kućište			
Provjera / podešavanje napetosti pogonskog lanca	svake 2 godine	Provjera na ručici maksimalno 3 mm ili funkcionalni test (provjera promjene opterećenja iznad mrtvog središta)	
Provjera kućišta za napuknuća	svake 2 godine	Vratite uređaj za kretanje stubama proizvođaču ako su otkriveni bilo kakvi nedostaci	
Provjerite vijke na kućištu i zategnite	svake 2 godine	Osigurajte pomoću Loctite 243	
Provjerite vijke na igli za zadržavanje i zategnite ako je potrebno	svake 2 godine		
Provjerite na buku	stalno	Vratite uređaj za kretanje stubama proizvođaču ako su otkriveni bilo kakvi nedostaci	
Kotači i gume			
Provjerite vijke na ekscentričnu ruku	svake 2 godine		
Provjerite / očistite kontaktne površine kočnica	svake 2 godine		
Provjerite gume na oštećenja i zamijenite ako je potrebno	stalno		
Kočnice			
Provjerite rubne kotače za stube	svake 2 godine	zamijenite ako je potrebno	
Provjerite točku kočenja	stalno		
Provjerite kočnice za jednostavan rad	svake 2 godine		
Provjerite zatik	svake 2 godine	Zategnite središte kotača na 21 Nm	
Elektronika i kontrolna jedinica			
Provjerite smjer kretanja i brzine	svake 2 godine		
Provjerite način rada pojedinačne stepenice i kontinuirani način rada	svake 2 godine		
Provjerite funkciju LED zaslona	svake 2 godine	Vratite penjaće stube proizvođaču ako je pokvaren	
Provjerite akumulator, držač akumulatora i spojeve	svake 2 godine		
Provjerite akumulator i punjač na mehaničko oštećenje prüfen	svake 2 godine	Vratite punjač/ pakiranje baterije proizvođaču ako su otkriveni bilo kakvi nedostaci	
Provjerite nit na vijku poluge na upravljačkoj jedinici	svake 2 godine	Vratite penjaće stube proizvođaču ako otkrijete oštećenje	
Pribor za PT Adaptivni, jedinicu sjedala za PT S, vodiče na PT Univerzalnom			
Provjerite sve pričvršćene veze i zategnuti ako je potrebno	svake 2 godine	Odmah zamijeniti ako su otkrivena napuknuća	
Provjerite sve viseće točke i podmažite ako je potrebno	svake 2 godine	Zamijenite odmah ako se otkriju pukotine / oštećenja	
Provjerite sav dodatni pribor i zategnite ako je potrebno	svake 2 godine	Zamijenite odmah ako se otkrije oštećenje	

VAZNO

Uz gore opisane intervale, moraju se cjelovito provoditi sve sigurnosne provjere svaki put kad se promijeni operater i svaki put kad se uređaj za kretanje stubama stavi u uporabu nakon razdoblja kvara, čak i ako se čini da uređaj za kretanje stubama nije oštećen i na prvi pogled normalno radi.

8.2 ŽIVOTNI VIJEK PROIZVODA

Predviđeno vrijeme korištenja LIFTKAR PT je približno 5 godina. Ako se proizvod koristi namjenski i ako se ispune svi uvjeti održavanja i servisiranja. Životni se vijek može produžiti ako se uređajem LIFTKAR PT pažljivo rukuje, održava i koristi i ako se on redovno servisira. Međutim, životni vijek se može i znatno skratiti kod ekstremne uporabe i nepravilne uporabe.

Normativno zahtijevane specifikacije od životnog vijeka ne čine dodatno jamstvo.

8.3 AKUMULATOR

Akumulator također treba biti zbrinut na način da uvijek mora biti u cijelosti napunjen. Potpuno pražnjenje baterije će skratiti vijek trajanja. Olovne gel stanice (ne nikal-kadmij) imaju dugi vijek trajanja, ako se redovito potpuno pune odmah nakon upotrebe. Zato akumulator treba biti spojen na jedinicu za punjenje nakon svake uporabe. (Pročitajte više o ovoj temi u poglavlju 7, Punjenje akumulatora).

8.3.1 PROTUPOŽARNE MJERE

- **Sredstvo za gašenje požara:**
  Pogodni: suhi prah, pijesak, ugljikov dioksid, odgovarajuća pjena
- **Gašenje požara:**
  Zaštitna oprema: Nosite aparat za kisik za disanje i zaštitnu odjeću kako biste izbjegli kontakt s kožom i očima.
- **Specifične opasnosti:**
  U uvjetima požara otpušta otrovne pare.

8.4 KOČNICE I UNUTARNJI NAPLACI GLAVNIH KOTAČA

Efekt kočenja glavnih kotača je važan i Sano stoga predlaže da se dijelovi kočnica i felge redovito provjeravaju za pukotine ili oštećenja i čiste ako je to potrebno. Molimo provjerite kočnice nakon svakog čišćenja. Najjednostavniji i najpouzdaniji način provjere kočnica je nagnuti Liftkar PT unatrag pod ekstremnim kutom (LED je onda crven). U tom položaju ne smije biti moguće pomaknuti Liftkar PT prema naprijed. Molimo testirati svaku kočnicu zasebno pokušavajući osloboditi kočnice na jednoj strani okretanjem penjaćih stuba oštro ulijevo ili udesno. Molimo kontaktirajte ovlašteni servis ako kočnice ne rade dobro u tom položaju.

8.5 DIJELOVI I POPRAVCI

Sano je izdao ovlaštenim radionicama potpuni popis svih rezervnih dijelova i potrebne nacrte s uvećanim pregledom, upute za popravak i specijalne alate. Ukoliko je potreban popravak, obratite se direktno Sano-u ili trgovcu. Mi ćemo vas savjetovati odmah o tome kako dobiti svoje penjaće stube natrag u dobrom stanju što je brže moguće. Molimo kontaktirajte nas za detalje o svom najbližem ovlaštenom Sano servisnom centru!

8.6 TRANSPORT / ODLAGANJE / PONOVNO KORIŠTENJE / KORIŠTENJE RABLJENOG UREĐAJA

8.6.1 TRANSPORT

Liftkar PT može se rastaviti na tri dijela (akumulator, jedinica za penjanje, jedinica ručke) ili transportirati kao cjelina. Molimo provjerite je li pravilno osiguran tijekom transporta.

8.6.2 ODLAGANJE



Liftkar PT penjaće stube su trajni proizvod. Na kraju svog životnog vijeka penjaće komponente i punjač treba zbrinuti. Uvjerite se da su materijali odvojeni pažljivo u skladu s materijalnim kodovima koji se odnose na svaku pojedinu komponentu.

Penjaće stube ne sadrže nikakve opasne materijale te se u potpunosti mogu reciklirati. Tiskane ploče i punjive baterije moraju se odlagati koristeći odgovarajući proces recikliranja.

Nemojte jednostavno baciti akumulator u kantu za otpatke u kućanstvu. Ako imate kakvih dodatnih pitanja, obratite se svom stručnom trgovcu.

Sano može organizirati stručno odlaganje cijele jedinice za penjanje, uz plaćanje, ako je potrebno.

8.6.3 PONOVNO KORIŠTENJE / KORIŠTENJE RABLJENOG UREĐAJA

OPASNOST

Prije ponovnog korištenja penjaćih stuba ili korištenja rabljenih, pobrinite se da prođu kroz sigurnosnu provjeru i čišćenje prema Sano uputama (pitajte Sano za popis) od strane stručnog osoblja. Svi operateri moraju imati dokaz da su obučeni kako upravljati penjaćim stubama.

---

9 RJEŠAVANJE PROBLEMA

Problem: LED je crven i penjaće stube se ne uključuju.
Uzrok: Penjaće stube su pod suviše ravnim kutom i prekidač razine sprječava uključivanje.

Problem: Glavni prekidač ne radi iako je jedinica ručke na mjestu.
Uzrok: Vijak poluge nije dovoljno zategnut, odnosno jedinica ručke je montirana straga prema naprijed.

Problem: jedinica za penjanje ne radi glatko na glavnim kotačima; stalno koči!

Uzrok: Podizni okvir s kotačima potpore nije u neutralnom položaju između glavnih kotača. Pomaknite se prema naprijed ili natrag koristeći način rada jedne stepenice (vidjeti odjeljak 3.1.3) sve dok se podizni okvir ne zaustavi u neutralnom položaju.

9.1 SIGURNOSNA INSPEKCIJA

NAPOMENA

Sigurnosne provjere može provoditi samo proizvođač, SANO servis ili ovlašteni prodavač.

NAPOMENA

Preporučujemo sigurnosnu inspekciju svake dvije godine. Naljepnica o inspekciji obavještava o najkasnijem datumu inspekcije. Inspekcija se posebno preporučuje nakon promjene korisnika ili ponovne uporabe.



Sigurnosni testovi su važni, jer osiguravaju da uređaj pravilno radi. Specijalizirani prodavač kojeg smo ovlastili može provesti pregled Vašeg uređaja.

10 OPOZIVI I KOREKTIVNI POSTUPCI

Ako budu dostupne nove važne sigurnosne informacije o rukovanju Vašim LIFTKAR PT, obavijestit ćemo Vas. Trenutnu verziju ovih uputa za uporabu možete naći na www.sano.at. Ako su potrebne dodatne promjene ili korekcije na proizvodu, pisanim ćemo putem obavijestiti Vas i/ ili našeg ovlaštenog prodavača o svim obuhvaćenim serijskim brojevima. Ako je Vaš LIFTKAR PT obuhvaćen opozivom proizvoda, obavijestit ćemo Vas o svim daljnjim postupcima. Preporučujemo da svoj uređaj registrirate na našoj početnoj stranici u "Registraciji proizvoda".

11 JAMSTVO I ODGOVORNOST ZA PROIZVOD

11.1 JAMSTVO / ODGOVORNOST

11.1.1 JAMSTVO

Jamstveno razdoblje za jedinicu penjanja i jedinicu ručke na svim Liftkar PT penjaćim stubama je 24 mjeseca. Akumulatori imaju jamstveni rok od 6 mjeseci. U oba slučaja jamstveni rok počinje teći od dana kada je proizvod predan Kupcu.

Sljedeće je isključeno iz jamstva:

- Potrošni dijelovi
- Štete koja nastaje iz uporabe uređaja u svrhu za koju nije namijenjen
- Neovlaštene preinake na uređaju ili priboru
- Održavanje potrebno zbog kontinuiranog rada
- Kvarovi nastali zbog nepravilne uporabe i/ili neispunjavanja uvjeta iz priručnika za uporabu, nesreće, nemar ili nasilje, oštećenje zbog vatre i vode, viša sila i drugi uzroci izvan kontrole Sano.
- uređaji imaju serijski broj koji je mijenjan, brisan ili uklonjen
- uređaji su testirani bez certifikata o testiranju.

11.1.2 ODGOVORNOST

SANO Transportgeraete GmbH ne preuzima odgovornost kao proizvođač za bilo kakvu štetu na LIFTKAR PT ako:

- se Liftkar PT koristi u svrhe za koje nije namijenjen.
- popravke, instalaciju ili druge poslove provele su neovlaštene osobe
- niste u skladu s uputama u ovom priručniku.
- su ugrađeni ili povezani dijelovi na Liftkar PT koji nisu Sano.
- su uklonjeni originalni dijelovi.

Molimo da nas kontaktirate za popis ovlaštenih Sano servisnih centara.

11.2 DEKLARACIJA O SUKLADNOSTI



SANO Transportgeraete GmbH (ID/SRN podnositelja: AT-MF-000053609) izjavljuje pod svojom jedinstvenom odgovornošću da sljedeći mobilni modeli penjača za stepenice LIFTKAR za prijevoz putnika zadovoljavaju zahtjeve Uredbe o medicinskim proizvodima (EU) 2017/745 MDR kao medicinski proizvodi klase I.

Klasifikacija proizvoda: Klasa I na temelju Priloga VIII, Poglavlja III, Pravila I Uredbe (EU) 2017/745 MDR. Postupak ocjenjivanja sukladnosti prema Prilogu IX Uredbe (EU) 2017/745 MDR.

Namjena: Za prijevoz osoba s poteškoćama pri hodanju uz i niz stube, u zatvorenom i na otvorenom prostoru. Prijevoz smije obavljati isključivo osoba koja je prošla odgovarajuću obuku, a ne smije se prekoračiti maksimalna dopuštena nosivost za određeni model.
Svaka izmjena proizvoda bez naše prethodne suglasnosti poništava ovu izjavu.

Relevantni standardi:
ISO 7176-28:2012
ISO 7176-14:2008
ISO 7176-21:2009

Article data specifically for Germany					
Article number	**Trade name**	**Product name/Type**	**Basic-UDI-DI**	**UDI-DI**	**Firmware-Version**
045801	LIFTKAR PT-Adapt 130 - HM	LIFTKAR PT-AD	912004777PTS2	9120047770566	2.10
045802	LIFTKAR PT-Adapt 160 - HM	LIFTKAR PT-AD	912004777PTS2	9120047770573	2.10
045803	LIFTKAR PT-S 130 - HM	LIFTKAR PT-S	912004777PTS2	9120047770580	2.10
045813	LIFTKAR PT-S 130 - HM – with adapter plate	LIFTKAR PT-S	912004777PTS2	9120047770696	2.10
045804	LIFTKAR PT-S 160 - HM	LIFTKAR PT-S	912004777PTS2	9120047770597	2.10
045807	LIFTKAR PT-Universal 130 - HM	LIFTKAR PT-UN	912004777PTS2	9120047770627	2.10
045808	LIFTKAR PT-Universal 160 - HM	LIFTKAR PT-UN	912004777PTS2	9120047770634	2.10

Article data for other countries					
Article number	**Trade name**	**Product name/Type**	**Basic-UDI-DI**	**UDI-DI**	**Firmware-Version**
045721	LIFTKAR PT-Adapt 130	LIFTKAR PT-AD	912004777PTS2	9120047770214	2.10
045722	LIFTKAR PT-Adapt 160	LIFTKAR PT-AD	912004777PTS2	9120047770221	2.10
045723	LIFTKAR PT-S 130	LIFTKAR PT-S	912004777PTS2	9120047770238	2.10
045724	LIFTKAR PT-S 160	LIFTKAR PT-S	912004777PTS2	9120047770245	2.10
045725	LIFTKAR PT-Outdoor 120	LIFTKAR PT-OD	912004777PTS2	9120047770252	2.10
045726	LIFTKAR PT-Outdoor 150	LIFTKAR PT-OD	912004777PTS2	9120047770269	2.10
045727	LIFTKAR PT-Universal 130	LIFTKAR PT-UN	912004777PTS2	9120047770276	2.10
045728	LIFTKAR PT-Universal 160	LIFTKAR PT-UN	912004777PTS2	9120047770283	2.10
045729	LIFTKAR PT-Plus 125	LIFTKAR PT-PL	912004777PTS2	9120047770290	2.10
045731	LIFTKAR PT Fold 130	LIFTKAR PT-FO	912004777PTS2	9120047770313	2.10
045732	LIFTKAR PT Fold 160	LIFTKAR PT-FO	912004777PTS2	9120047770320	2.10
045738	LIFTKAR PT-S 130 narrow	LIFTKAR PT-SN	912004777PTS2	9120047770382	2.10
045739	LIFTKAR PT-S 160 narrow	LIFTKAR PT-SN	912004777PTS2	9120047770399	2.10
045745	LIFTKAR PT-ECO 130	LIFTKAR PT-EC	912004777PTS2	9120047770641	2.10
045746	LIFTKAR PT-ECO 160	LIFTKAR PT-EC	912004777PTS2	9120047770658	2.10
045750	LIFTKAR PT Uni/S-Kombi 160	LIFTKAR PT-US	912004777PTS2	9120047770207	2.10

Ova izjava o sukladnosti vrijedi dok se ne promijeni jedna od navedenih vrsta.



Ing. Jochum Bierma, poslovođa

11.3 REGISTRIRANI PATENTI

11.3.1 REGISTRIRANI PATENTI

Sustav penjanja je zaštićen međunarodnim patentima registriranim u Europi, SAD-u i Japanu. Jedinica ručke također je zaštićena s dva patenta. Patent je također registriran za sustav utovara invalidskih kolica sadržanim na univerzalnom modelu.

11.3.2 IMAJTE NA UMU

Priručnik je pažljivo izrađen. Mi ne čuvamo valjanost slika, grafika, inženjerskih podataka i električnih podataka. Nismo odgovorni za tipografske pogreške. Svaki primjerak priručnika mora biti odobren s naše strane. Tehničke promjene i pogreške s prihvaćaju.

BILJEŠKE

Model:
Serial number:
Date of manufacture:
Date of purchase:
Dealer:

KONTAKT

SANO Transportgeraete GmbH
Gewerbezeile 15
4040 Linz, Austrija
Tel.: +43 7239 51010
Fax: +43 7239 51010 001
office@sano.at

www.sano.at

SANO Deutschland GmbH
Geigelsteinstraße 10
83080 Oberaudorf
Njemačka

Tel. +49 8033 / 308 96 0
Fax +49 8033 / 308 96 17
info@sano-treppensteiger.de

www.sano-treppensteiger.de

SANO UK Powered Stairclimbers Ltd.
Bristol Court, Betts Avenue
Martlesham Heath
Ipswich, Suffolk / IP5 3RY, Engleska

Tel. +44 1473 / 333 889
Fax +44 1473 / 333 742
info@sano-uk.com

www.sano-uk.com

Podložno ažuriranjima! / LIFTKAR PT 2026-09 (V1.0)