LIFTKAR PT

HORDOZHATÓ ELEKTROMOS LÉPCSŐJÁRÓ FŐKÉNT KEREKESSZÉKET HASZNÁLÓ SZEMÉLYEK SZÁMÁRA



ÜZEMELTETŐI KÉZIKÖNYV

Magyar

SANO makes life easier.

BEVEZETŐ ... **3**

1 ÁLTALÁNOS BIZTONSÁGI ELŐÍRÁSOK ... **3**

2 TERMÉKLEÍRÁS / MŰSZAKI ADATOK ... **7**

2.1 LIFTKAR PT S modell integrált üléssel ... 7
2.2 LIFTKAR PT Outdoor modell saját üléssel ... 10
2.3 LIFTKAR PT Universal modell számos kerekesszék típushoz ... 11
2.4 LIFTKAR PT Fold modell ... 13
2.5 LIFTKAR PT Plus modell (kerekesszékkel) ... 15
2.6 LIFTKAR PT Adapt modell ... 17
2.7 Minden modellre érvényes műszaki adatok ... 19
2.8 Az akkumulátor műszaki adatai ... 22
2.9 A legfontosabb részek megnevezése ... 23

3 VEZÉRLŐELEMEK ... **25**

3.1 Kapcsolófej az oszlop felső végén ... 25
3.2 FEL/LE gombok a fogantyú bal és jobb oldalán ... 26
3.3 Szorítócsavar az állító fogantyún ... 27

4 ÜZEMBE HELYEZÉS ... **28**

4.1 Emelőegység, akkumulátor és fogantyúegység ... 28
4.2 Bővített üzembe helyezés modelltől függően ... 30
4.3 LIFKTAR PT UNIVERSAL kerekesszék fogadása ... 32
4.4 LIFTKAR PT UNIVERSAL kerekesszék leállítása ... 35
4.5 LIFTKAR PT-Plus és PT-Adapt kerekesszék fogadása ... 36
4.6 A LIFTKAR PT-Plus és PT-Adapt eltávolítása a kerekesszékről ... 38

5 HALADÁS A LÉPCSŐN ... **39**

5.1 Általános utasítások a lépcsőn való haladáshoz ... 39
5.2 Lépcsőzés felfelé ... 41
5.3 Lépcsőn haladás lefelé ... 43
5.4 Haladás csigalépcsőn ... 44
5.5 A LIFTKAR PT-t a lépcsőn is leteheti ... 44
5.6 Optimális menetszög ... 44
5.7 Kiszállási segítség ... 45

6 FELHAJTÁS A RÁMPÁRA ... **45**

6.1 Lehajtás a rámpáról ... 45
6.2 Felhajtás egy rámpára ... 45

7 AZ AKKUMULÁTOR TÖLTÉSE ... **46**

7.1 Hálózati töltő ... 46
7.2 Autótöltő (opcionális) ... 48
7.3 A töltőtől az akkumulátorig ... 49
7.4 A töltők CE-jelölése ... 49

8 GONDOZÁS, KARBANTARTÁS, SZÁLLÍTÁS, ÁRTALMATLANÍTÁS, ÚJRAFELHASZNÁLÁS/TOVÁBBADÁS ... **50**

8.1 Karbantartás / Tisztítás és fertőtlenítés ... 50
8.2 A termék élettartama ... 52
8.3 Akkumulátor ... 52
8.4 Fékek és fékdob (felni) ... 52
8.5 Pótalkatrészek és javítás ... 53
8.6 Szállítás / Ártalmatlanítás / Újrafelhasználás / átadás ... 53

9 SEGÍTSÉG MŰKÖDÉSI HIBÁK ESETÉN ... **54**

9.1 Biztonságitechnikai ellenőrzés ... 54

10 VISSZAHÍVÁSOK ÉS HELYREÁLLÍTÓ INTÉZKEDÉSEK ... **56**

11 GARANCIA ÉS FELELŐSSÉGVÁLLALÁS ... **56**

11.1 Garancia / Kötelezettségvállalás ... 56
11.2 Megfelelőségi nyilatkozat ... 57
11.3 Szabadalmi védelem ... 59

KAPCSOLATOKAT ... **60**

BEVEZETŐ

GRATULÁLUNK!

A LIFTKAR PT-vel egy biztonságos lépcsőjárót kap. Rendeltetése kizárólag a járáskorlátozott személyek szállítása lépcsőn felfelé vagy lefelé, kísérő segítségével.

A LIFTKAR PT egy mobil eszköz, ami azt jelenti, hogy bárhol vagy szinte bármilyen lépcsőn használhatja. Ezáltal nagyobb szabadságra tesz szert, és ez egyúttal a gerinc tehermentesítését is jelenti azon személyek számára, akiknek a járáskorlátozott személyeket eddig cipelniük kellett.

Egyszerűen - egy emelőkar csavar meglazításával (kényelmes állómagasságban) - a LIFTKAR PT három kézre álló részre szerelhető szét: Az emelőegység súlya kb. 15 kg, az akkumulátor és a fogantyú súlya kb. 4 kg. Minden alkatrésze könnyen szállítható és kompakt módon tárolható.

A lépcsőkön a LIFTKAR PT-t könnyed és biztonságos haladás jellemzi. Legyen szó szállítószolgálatról, partnerről, családtagról vagy barátokról, mindenkinek sok sikert kívánunk a készülék használatához, és reméljük, hogy ez a használati utasítás segítséget nyújt a LIFTKAR PT használatának elsajátításában.

Ha online regisztrálja termékét, automatikusan értesítjük Önt e-mailben az újdonságokról és technikai változásokról (opciók, tartozékok stb.).
https://www.sano-stairclimbers.com/product-registration

MEGJEGYZÉS
A HASZNÁLATI ÚTMUTATÓ NEM HELYETTESÍTI A HIVATALOS SZEMÉLYEK KÖTELEZŐ ÚTMUTATÁSÁT.

1 ÁLTALÁNOS BIZTONSÁGI ELŐÍRÁSOK

MEGJEGYZÉS
Gyártói információk

FIGYELEM - KÖZVETLEN VESZÉLY VAGY KÁRESET LEHETŐSÉGE ÁLL FENN
Ezek figyelmen kívül hagyása könnyű fizikai sérülést vagy anyagi kárt eredményezhet!

FIGYELMEZTETÉS – KÖZVETLEN VESZÉLY KOCKÁZATA ÁLL FENN
Ennek figyelmen kívül hagyása halált vagy súlyos, maradandó fizikai sérüléseket eredményezhet!

VESZÉLY – KÖZVETLENÜL FENYEGETŐ VESZÉLY

Ennek figyelmen kívül hagyása halált és súlyos, maradandó fizikai sérüléseket eredményezhet!

ÉRTESÍTÉS

- Olvassa el figyelmesen ezt a használati útmutatót. Kövesse az ebben a kézikönyvben található összes utasítást, és tartsa be a készüléken található figyelmeztető táblák figyelmeztetéseit. A lépcsőjáró használata veszélyeket rejt magában, és az utasítások figyelmen kívül hagyása balesetekhez vezethet.
- A lépcsőjárót csak rendeltetésének megfelelően – személyek lépcsőn történő szállítására – szabad használni.
- A LIFTKAR-PT-t csak olyan személyek használhatják, akik
  - a lépcsőjáró használatáról igazolhatóan oktatásban részesültek,
  - képesek hátrafelé haladni a lépcsőn,
  - fizikailag és szellemileg jó állapotban vannak,
  - és képesek az egyensúlyukat nagy erőfeszítés nélkül megtartani.
- A LIFTKAR PT-t a következő személyek NEM használhatják:
  - 16 év alatti fiatalok
  - gyógyszer, kábítószer vagy alkohol hatása alatt álló személyek
  - várandós személyek
  - A gyerekek számára főszabályként tilos a LIFTKAR PT modellek használata.
- Ha a lépcsőjáróval baleset történik, azt azonnal jelenteni kell a szakkereskedőnek (készenlét)!
- Az optimális haladási szög gyakorlása a felhasználói képzés során különösen hangsúlyos. Ez számos tényezőtől függ, például a szállítandó személy súlyától és méretétől, a kerekesszék típusától stb. A kerekesszék magassága szintén befolyásolja az optimális menetszöget. A kezelő magassága szintén befolyásolja az optimális haladási szöget. Az optimális haladási szög általában akkor érhető el, amikor a LIFTKAR PT egyensúlyban van.

VIGYÁZAT

- Először mindig személy nélkül gyakorolja használatát, amíg nem tudja hibátlanul vezérelni. Ezután próbálja ki újra a lehető legkönnyebb, nem mozgáskorlátozott személlyel. Ennek a személynek a korláthoz kell rögzítenie magát vagy egy második személynek kell őt rögzítenie.
- Először mindig a legalacsonyabb sebességgel (1. fokozatban) haladjon, és ne váltson át egyfokozatúról folyamatos üzemmódra.
- Soha ne nyúljon kézzel a mozgatószerkezetbe, amikor az akkumulátor be van helyezve! (becsípődés/zúzódás veszélye áll fenn).
- Magának a készüléknek a szállításához ajánlott a LIFTKAR-t szétszedni a karcsavar meglazításával (azok elvesztése nélkül). A véletlen bekapcsolás elkerülhető, és a LIFTKAR könnyebben szállítható.
- A LIFTKAR PT erős, cserélhető 5Ah / 24 Voltos akkumulátorral rendelkezik, amelyet a lépcsőjáró használatakor mindig teljesen fel kell tölteni. Ha mégis előfordulna, hogy az akkumulátor lemerül a lépcsőn, akkor azonnal ereszkedjen le, és töltse fel teljesen. Még az üres akkumulátorral is lehetséges legalább egy emeletet leereszkedni. Amikor az akkumulátor lemerül, ez először a vezérlésen vehető észre. A LIFTKAR PT lelassul és lomhának tűnik. A

kevésbé tapasztalt felhasználókat a LED kijelző figyelmezteti: Amikor az akkumulátort fel kell tölteni, a LED kijelző felváltva pirosan és zölden kezd villogni, és váltakozó figyelmeztető hangjelzések hallhatók.

- A LIFTKAR lépcsőjárógép tárolása és üzemeltetése melletti környezeti feltételekre az alábbi utasítások vonatkoznak: Ne tegye ki a lépcsőjárót rendkívül magas (40 °C feletti) hőmérsékletnek, közvetlen napfénynek, valamint magas (70% feletti) páratartalomnak pl. szaunában, esőben vagy hasonló helyen történő üzemeltetés által, mivel túlmelegedés, égési sérülés vagy a készülék károsodásának veszélye áll fenn! Hasonlóképpen ne tegye ki a lépcsőjárót rendkívül alacsony, 5 °C alatti hőmérsékletnek.

FIGYELMEZTETÉS

- A biztonsági övet mindig tartsa bekötve a lépcsőjárógép működése közben, függetlenül attól, hogy a készüléket személyzettel vagy anélkül használja. Semmilyen körülmények között nem lóghat ki jobbra vagy balra. A kerekekbe való beakadás veszélye – zuhanásveszély! A készülék károsodhat!
- A LIFTKAR lépcsőjárókkal történő személyszállításhoz csak olyan kerekesszékek használhatók, amelyek biztonsági övvel vagy más személybiztonsági rendszerrel is rendelkeznek.
- Azoka a személyeket, akik nem tudnak stabilan ülni, feltétlenül be kell szíjazni.
- Ha a LIFTKAR lépcsőjáró működése közben szokatlan zajok és/vagy rezgések lépnek fel, a készüléket nem szabad tovább használni. A készüléket ki kell vonni a forgalomból, és át kell adni egy erre felhatalmazott szakkereskedőnek

VESZÉLY

- Soha ne használja a LIFTKAR PT-t nedves, csúszós, kezelt vagy viaszos, síkos, jeges vagy hasonló felületen, amelyen a kísérő cipőjének nincs kellő tapadása, és a kerékfékek fékhatásossága sem biztosított. A lazán lerakott szőnyegek vagy padlószőnyegek szintén veszélyesek lehetnek.
- A lépcsőn való közlekedés közben semmilyen körülmények között ne engedje el a fogantyút! (Zuhanásveszély!)
- Győződjön meg arról, hogy a készülék alatti lépcsőn menet közben nem tartózkodnak személyek. (Ütközésveszély!)
- A LIFTKAR lépcsőmászókkal történő személyszállításkor kivétel nélkül használja a biztonsági övet. (Kibillenés veszélye!)
- **Mindig zárt és csúszásmentes cipőt viseljen. (Zuhanásveszély!)**
- A lépcsőjárógép használata robbanásveszélyes területeken kivétel nélkül tilos.
- Lépcsőn való leereszkedéskor a Liftkar PT-t mindig vigye a lépcső első széléhez, mielőtt a támasztókerékkel ellátott emelőrész ismét kihúzódik (leesésveszély!).

HERSTELLUNGSDATUM
Date of manufacture

HERSTELLER
Manufacturer

TROCKEN AUFBEWAHREN
Keep dry

ANWENDUNGSBEREICH 5 º C BIS 40 º C
Range of application 5 º C till 40 º C (41 º F till 104 º F)

GEBRAUCHSANWEISUNG BEACHTEN
Consult instructions for use

EINDEUTIGE PRODUKTIDENTIFIZIERUNG
Unique product identification

MEDIZINPRODUKT
Medical device

SERBISCHE CE-KENNZEICHEN
Serbian CE-Marking

ELEKTROSCHROTT
Electronic Waste

CE-KENNZEICHNUNG
CE Marking

SN **SERIENNUMMER**
Serial number

2 TERMÉKLEÍRÁS / MŰSZAKI ADATOK

2.1 LIFTKAR PT S MODELL INTEGRÁLT ÜLÉSSEL

Lépcsőjáró tolószék háttámlával és a fogantyúrészhez állíthatóan rögzített, összecsukható karfákkal. A fogantyúrész, az akkumulátor és az emelőegység gyorsan szétszerelhető csupán egyetlen, veszteségmentes emelőkar csavarral. Helytakarékos lehajtható ülőrésszel. Két változat 130 kg-os és 160 kg-os **testsúlyhoz**. Kiválóan alkalmas nagyon meredek és keskeny csigalépcsőkhöz a mindössze 200 mm-es kerekek kis helyigénye és a kompakt ülésszerkezet miatt.

LIFTKAR PT S 130.....Art. Nr. 045 723
LIFTKAR PT S 160.....Art. Nr. 045 724



(készülék tartozékokkal együtt)

VESZÉLY
A LIFTKAR lépcsőjárókkal történő személyszállításkor kivétel nélkül használja a biztonsági övet!

2.1.1 A LIFTKAR PT S MODELL MŰSZAKI ADATAI

- **Max. teherbírás** (Testsúly): 130 kg (PT S 130) / 160 kg (PT S 160)
- **Kerékátmérő**: 200 mm
- **Nyomvonalszélesség** (kívül): 297 mm
- **Súly** (összesen): 30,5 kg
- **Súly** (emelőegység+ülés): 18,5 kg
- **Teljes magasság**: 1130 mm
- **Teljes szélesség**: 505 mm (kartámaszokkal együtt)
- **Teljes mélység**: 675 mm (600 mm, ha az ülés és a kartámaszok be vannak hajtva)

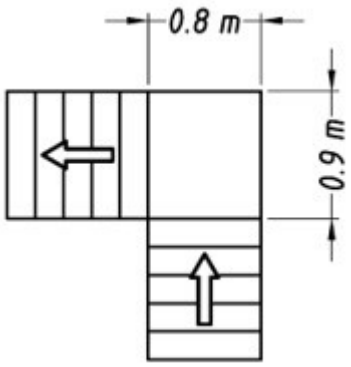

Körülbelüli helyigény a lépcsőről való leérkezésnél

2.1.2 A LIFTKAR PT S MODELL SZÁLLÍTÁSI TERJEDELME

A doboznak a leszállításkor a következő alkatrészeket kell tartalmaznia:

- Emelőegység üléssel együtt (medenceövvel)
- Fogantyúegység háttámlával és összecsukható kartámasszal
- Akkumulátor
- Töltő
- Használati útmutató

Ha ezen alkatrészek bármelyike hiányzik vagy sérült, kérjük, forduljon a lépcsőjárót szállító szakkereskedőhöz.

2.1.3 LÁBTARTÓ FELSZERELÉSE (OPCIONÁLIS) A LIFTKAR PT-S MODELLRE

A lábtartó rögzítéséhez azt felülről a hátsó keresztrúdba kell beakasztani!







A lábtartó három különböző magasságba állítható az egyén alsó lábszárhosszúságának megfelelően. Ehhez húzza ki a lábtartó bal és jobb oldalán lévő gombot, és ezzel egyidejűleg emelje a lábtartót a kívánt magasságba/helyzetbe. Pattintsa vissza a gombokat a helyükre, hogy a lábtartót a kívánt magasságban rögzítse.



2.2 LIFTKAR PT OUTDOOR MODELL SAJÁT ÜLÉSSEL

Lépcsőjáró tolószék, mint a PT S (lásd 2.1.), de 260 mm-es kerekekkel és 430 mm-es nyomtávolsággal. Robusztus kerékfék 100 mm-es átmérővel a kerék belsejében; csendesen gördül és könnyedén leküzdi az akár 25 mm-es emelkedéseket. A belül elhelyezett kerékfék megakadályozza a kisebb ütközést az ajtósarkoknál, és így megelőzi a sérüléseket.

A nagyobb kerekeknek köszönhetően szabadtéren, egyenetlen talajon is nagyon jól halad. A nagyobb nyomtáv biztosítja a szükséges stabilitást a lejtős utakon.



LIFTKAR PT Outdoor 120.....Art. Nr. 045 725

LIFTKAR PT Outdoor 150.....Art. Nr. 045 726

VESZÉLY
A LIFTKAR lépcsőjárókkal történő személyszállításkor kivétel nélkül használja a biztonsági övet!

2.2.1 A LIFTKAR PT OUTDOOR MODELL MŰSZAKI ADATAI

- **Max. teherbírás** (Testsúly): 120 kg (PT Outdoor 120) / 150 kg (PT Outdoor 150)
- **Kerékátmérő**: 260 mm
- **Nyomvonalszélesség** (kívül): 430 mm
- **Súly** (összesen): 34,3 kg
- **Súly** (emelőegység+ülés): 22,3 kg
- **Teljes magasság**: 1130 mm
- **Teljes szélesség**: 505 mm (kartámaszokkal együtt)
- **Teljes mélység**: 675 mm (600 mm, ha az ülés és a kartámaszok be vannak hajtva)

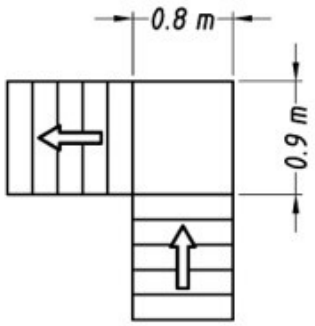

Körülbelüli helyigény a lépcsőről való leérkezésnél

2.2.2 A LIFTKAR PT OUTDOOR MODELL SZÁLLÍTÁSI TERJEDELME

A doboznak a leszállításkor a következő alkatrészeket kell tartalmaznia:

- Emelőegység nagy kerekekkel (260 mm átmérőjű)
- Fogantyúegység üléssel, háttámlával és összecsukható kartámaszokkal
- Akkumulátor
- Töltő
- Használati útmutató

Ha ezen alkatrészek bármelyike hiányzik vagy sérült, kérjük, forduljon a lépcsőjárót szállító szakkereskedőhöz.

2.3 LIFTKAR PT UNIVERSAL MODELL SZÁMOS KEREKESSZÉK TÍPUSHOZ

Ezzel a modellel minden típusú kerekesszék (beleértve a sportkerekesszékeket is) mindenféle átalakítás nélkül és **teljes egészében, a kerekekkel** együtt szállítható a lépcsőn. Oldalra kihajtható kitámaszokkal a kerekesszék kerekeihez és egy praktikus, kézzel állítható rögzítőkapoccsal a háttámla könnyű beakasztásához (maximális szélessége 495 mm). Alkalmas minden általános kerekesszékhez (tolókocsi és önjáró kerekesszék). **Előnye, hogy a kerekesszék kerekeit nem kell eltávolítani.** Mind a hivatásos szállítószolgálat, mind a magánfelhasználók számára. Kicsit több helyet foglal a lépcsőházban, mint a többi modell. A kerekesszék egy percen belüli időre felemelhető és letehető. Ez a modell kiválóan alkalmas gyermek kerekesszékekhez is.



LIFTKAR PT Universal 130.....Art. Nr. 045 727
LIFTKAR PT Universal 160.....Art. Nr. 045 728

MEGJEGYZÉS

Csak arra van szükség, hogy a kerekesszéken lévő billenésgátlót felfelé fordítsa vagy eltávolítsa. A rögzített billenésgátlók esetében át kell állítani a levehető vagy felfelé fordítható támasztékokra.

FIGYELMEZTETÉS

A LIFTKAR PT lépcsőjárókkal közlekedő személyek szállítására csak biztonsági övvel vagy más személybiztonsági rendszerrel felszerelt kerekesszékek használhatók!

Opcionális Tartóöv tartozékként kapható!

MEGJEGYZÉS

Tartsa be a kerekesszék maximális terhelését!

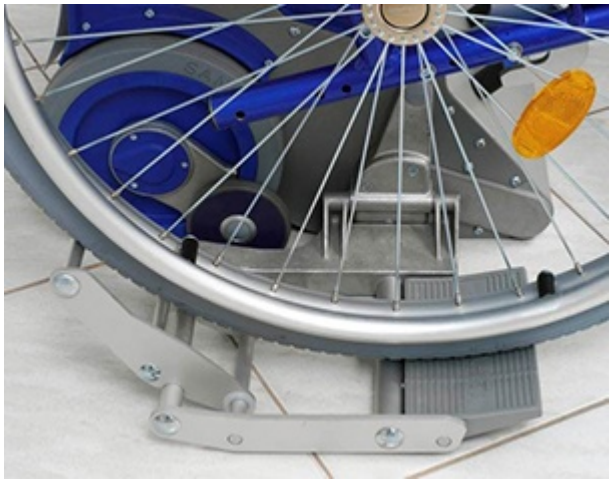



2.3.1 A LIFTKAR PT UNIVERSAL MODELL MŰSZAKI ADATAI

- **Max. teherbírás** (kerekesszékkel együtt): 130 kg (PT Universal 130) / 160 kg (PT Universal 160)
- **A háttámla maximális szélessége**: 495 mm
- **A kerekesszék kerekeinek maximális nyomtávja**: 730 mm (a kerekek külső oldalán mérve)
- **Kerékátmérő**: 200 mm
- **Nyomvonalszélesség** (kívül): 297 mm
- **Súly** (összesen): 27,6 kg
- **Súly** (Emelőegység): 16,7 kg (oldalsó kitámasztókkal együtt)
- **Teljes magasság**: 1130 mm
- **Teljes szélesség**: 760 mm (oldalsó kitámasztók kihajtva), 395 mm (oldalsó kitámasztók kihajtva)), 482 mm (Fogantyúegység)
- **Teljes mélység**: 385 mm

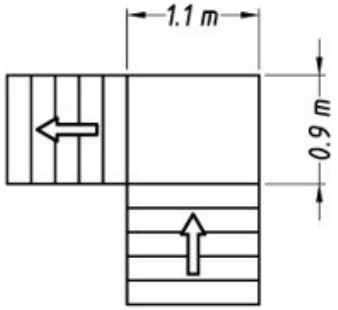

Körülbelüli helyigény a lépcsőről való leérkezésnél

2.3.2 A LIFTKAR PT UNIVERSAL MODELL SZÁLLÍTÁSI TERJEDELME

A doboznak a leszállításkor a következő alkatrészeket kell tartalmaznia:

- Emelőegység oldalra kihajtható kitámasztókkal
- Fogantyúegység a rögzítőkapoccsal együtt
- Akkumulátor
- Töltő
- Használati útmutató

Ha ezen alkatrészek bármelyike hiányzik vagy sérült, kérjük, forduljon a lépcsőjárót szállító szakkereskedőhöz.

2.4 LIFTKAR PT FOLD MODELL

Ez az egyszerű megoldás a betegszállításhoz. A 200 mm átmérőjű kerekekkel és mindössze 297 mm nyomtávval a LIFTKAR PT Fold ideális a nagyon meredek és keskeny csigalépcsőkhöz.

A mosható üléshuzat tisztára törölhető és egy egyszerű cipzárral eltávolítható. Amikor nem használja a LIFTKAR PT Foldot, szó szerint félrehajtható! Helytakarékos a munkahelyen és útközben.

LIFTKAR PT Fold 130.....Art. Nr. 045 731

LIFTKAR PT Fold 160.....Art. Nr. 045 732







VESZÉLY
A LIFTKAR lépcsőjárókkal történő személyszállításkor kivétel nélkül használja a biztonsági övet!

2.4.1 LIFTKAR PT FOLD MODELL MŰSZAKI ADATAI

- **Max. teherbírás** (Testsúly): 130 kg (PT Fold 130) / 160 kg (PT Fold 160)
- **Kerékátmérő**: 200 mm
- **Nyomvonalszélesség** (kívül): 297 mm
- **Teljes súly**: 28 kg
- **Magasság**: 1130 mm
- **Szélesség**: 430 mm (szék), 482 mm (fogantyúegység)
- **Mélység**: 660 mm (405 mm, ha a szék fel van hajtva)

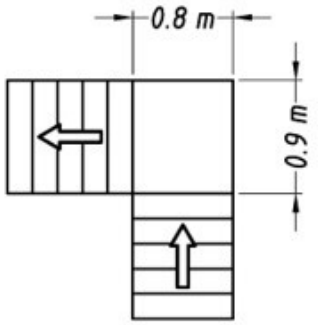

Körülbelüli helyigény a lépcsőről való leérkezésnél

2.4.2 LIEFERUMFANG MODELL LIFTKAR PT FOLD

A doboznak a leszállításkor a következő alkatrészeket kell tartalmaznia:

- Lépcsőjáró teljesen összeszerelve (emelőegységből, akkumulátorból, fogantyúegységből és felhajtható székből áll)
- Töltő
- Kezelési útmutató

Ha ezen alkatrészek bármelyike hiányzik vagy sérült, kérjük, forduljon a lépcsőjárót szállító szakkereskedőhöz.

2.5 LIFTKAR PT PLUS MODELL (KEREKESSZÉKKEL)

Lépcsőjáró teljes (önjáró) kerekesszékkel, beépített adapterrel. A lépcsőjáró tehát össze- és szétkapcsolható. Egyenletes talajon használható normál kerekesszékként, a csatlakoztatott lépcsőjáróval is. A lépcsőn való közlekedéshez a kerekesszék kerekeit (gyorskioldó tengelyekkel) magasabbra kell helyezni (lásd a jobb oldali ábrát). Ez felszabadítja a helyet a lépcsőjáráshoz, a kerekek mégis a kerekesszéken maradnak. Maga a kerekesszék jól és kompakt módon összehajtható és stabil kialakítású.





Az alábbiakkal van felszerelve:

- Levehető lábtartók állítható magasságú és dőlésszögű tartólemezekkel
- Forgatható és levehető kartámaszok
- 457 mm széles és 430 mm mély ülőpárna

LIFTKAR PT Plus 125.....Art. Nr. 045 729





VESZÉLY

A LIFTKAR PT lépcsőjárókkal közlekedő személyek szállítására csak biztonsági övvel vagy más személybiztonsági rendszerrel felszerelt kerekesszékek használhatók!

Opcionális Tartóöv tartozékként kapható!

2.5.1 A LIFTKAR PT PLUS MODELL MŰSZAKI ADATAI

- **Max. teherbírás** (Testsúly): 125 kg
- **Kerékátmérő**: 200 mm
- **Nyomvonalszélesség** (kívül): 297 mm
- **Súly** (összesen): 23,5 kg
- **Súly** (Emelőegység): 14 kg
- **Teljes magasság**: 1130 mm
- **Teljes szélesség**: 430 mm (kerekesszék nélkül)
- **Teljes mélység**: 385 mm (kerekesszék nélkül)

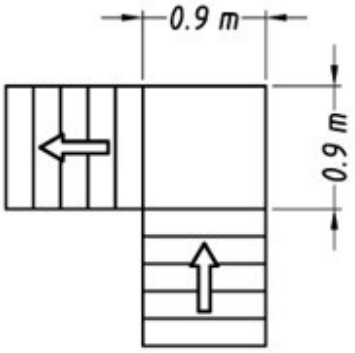

Körülbelüli helyigény a lépcsőről való leérkezésnél

Kerekesszék:

- **Ülés szélessége**: 450 mm
- **Kerékátmérő**: 610 mm
- **Saját súly**: 18 kg

2.5.2 A MODELL PT-PLUS SZÁLLÍTÁSI TERJEDELME

A doboznak a leszállításkor a következő alkatrészeket kell tartalmaznia:

- Emelőegység
- WTB típusú kerekesszék adapterekkel együtt
- Fogantyúegység
- Akkumulátor
- Töltő
- Használati útmutató

Ha ezen alkatrészek bármelyike hiányzik vagy sérült, kérjük, forduljon a lépcsőjárót szállító szakkereskedőhöz.

2.6 LIFTKAR PT ADAPT MODELL

Lépcsőjáró kerekesszékek rögzítésére adapter segítségével. Két változat 130 kg és 160 kg terhelhetőséggel, beleértve a kerekesszéket.

LIFTKAR PT Adapt 130.....Art. Nr. 045 721
LIFTKAR PT Adapt 160.....Art. Nr. 045 722

Az adapterek fel- és leszerelésekor a kerekesszék szerkezete nem változik. A kerekesszék utólag teljesen felszerelhető.

Az adott kerekesszékhez használható adapter(ek) listája, valamint az összeszerelési útmutató tőlünk beszerezhető!



VESZÉLY

A LIFTKAR PT lépcsőjárókkal közlekedő személyek szállítására csak biztonsági övvel vagy más személybiztonsági rendszerrel felszerelt kerekesszékek használhatók!

Opcionális Tartóöv tartozékként kapható!

MEGJEGYZÉS

Tartsa be a kerekesszék maximális terhelését!

2.6.1 A LIFTKAR PT ADAPT MODELL MŰSZAKI ADATAI

- **Max. teherbírás** (kerekesszékkel együtt): 130 kg (PT Adapt 130) / 160 kg (PT Adapt 160)
- **Minimális kerekesszék-szélesség** (Keret belülről): 320 mm
- **Kerékátmérő**: 200 mm
- **Nyomvonalszélesség** (kívül): 297 mm
- **Súly** (összesen): 24,7 kg
- **Súly** (Emelőegység): 15,2 kg
- **Teljes magasság**: 1130 mm
- **Teljes szélesség**: 482 mm (kerekesszék nélkül)
- **Teljes mélység**: 385 mm (kerekesszék nélkül)

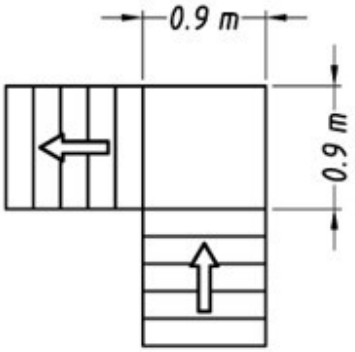

Körülbelüli helyigény a lépcsőről való leérkezésnél

2.6.2 LIFTKAR PT ADAPT MODELL SZÁLLÍTÁSI TERJEDELME

A doboznak a leszállításkor a következő alkatrészeket kell tartalmaznia:

- Emelőegység
- Fogantyúegység
- Akkumulátor
- Töltő
- Használati útmutató

Ha ezen alkatrészek bármelyike hiányzik vagy sérült, kérjük, forduljon a lépcsőjárót szállító szakkereskedőhöz.

> **MEGJEGYZÉS**
> A kerekesszéknek rendelkeznie kell a LIFTKAR PT lépcsőjáró rögzítéséhez szükséges speciális konzolokkal. Ha ezek nem állnak rendelkezésre, kérjük, forduljon közvetlenül a szakkereskedőhöz!

2.7 MINDEN MODELLRE ÉRVÉNYES MŰSZAKI ADATOK

- **Emelkedési sebesség**: A kapcsolófejen három beállítás lehetséges:
  - I. szakasz = 10 lépcsőfok percenként
  - II. szakasz = 14 lépcsőfok percenként
  - III. szakasz = 18 lépcsőfok percenként
- **Maximális lépcsőmagasság**: 205-220 mm (amikor meredekebben lehet haladni, eléri a maximális lépcsőmagasságot)
- **Hangnyomásszint**: 80dB alatt
- **Hatótávolság egy akkumulátortöltésre vetítve**: erősen függ a személy súlyától és attól, hogy felfelé vagy lefelé halad. Iránymutatásként azonban 250 és 500 lépcsőfok közötti távot lehet feltételezni. Gyakori használat esetén (pl. szállítási szolgáltatásnál) bármikor használható egy második akkumulátor. Egy autós töltőt is kínálunk (lásd 7.2), amellyel az akkumulátor az autóút közben gyorstöltéssel feltölthető.
- **Túlterhelés elleni védelem:**

1. A mechanikus túlterhelésvédelemnek köszönhetően (csúszókerékagy)
2. Az elektronikus túlterhelésvédelemnek köszönhetően

- **A teljes készülék védelmi osztálya**: IPX4
- **Elektromos meghajtás**:

  Védelmi fokozat: IPX4

  Névleges feszültség: 24 VDC

  Névleges áram max.: 30 A

- **A kezelőelemek működtetéséhez szükséges nyomóerő:**

  max. 5 N

> **MEGJEGYZÉS**
> Víz elleni védelem mutatószámai!

Azonosítószám	Leírás
IPX0	Nincs víz elleni védelem
IPX1	Függőlegesen lezúduló víz elleni védelem (csöpögő víz)
IPX2	Ferdén lezúduló víz elleni védelem (csöpögő víz), 15° a normál üzemi helyzethez képest
IPX3	Vízpermet elleni védelem, akár 60° a normál üzemi helyzethez képest
IPX4	Minden irányból érkező fröccsenő víz elleni védelem
IPX5	Minden irányból érkező vízsugarak elleni védelem
IPX6	Védelem erős vízsugárral vagy átmeneti elárasztással szemben
IPX7	Védelem az átmeneti vízbemerülés ellen
IPX8	Tartós víz alá merülés elleni védelem (vízálló)
IPX9	Víz nyomás alatti behatolása elleni védelem (víznyomásálló)

Az emelőegység elektromágneses összeférhetőségére (EMC) vonatkozó adatok

EMC általános adatok			
Kibocsátás			Megfelelés
RF kibocsátás az EN 55011 szerint			1. csoport
RF kibocsátás az EN 55011 szerint			B osztály
Hálózati felharmonikusok előállítása az IEC 61000-3-2 szabvány szerint			Akkumulátoros működés, nem alkalmazható
Hálózati felharmonikusok előállítása az IEC 61000-3-3 szabvány szerint			Akkumulátoros működés, nem alkalmazható
EMC-táblázat 202			
Érzékenység	IEC 60601 vizsgálati szint		tényleges szint
ESD IEC 61000-4-2	±6kV cd ±8kV ad		±2kV,±4kV ±6kV cd ±8kV ad
Kitörések IEC 61000-4-4	±2kV hálózatok ±1kV I/O		Akkumulátoros működés, nem alkalmazható
Túlfeszültség IEC 61000-4-5	±1kV dm ±2kV cm		Akkumulátoros működés, nem alkalmazható
Feszültségesések stb. IEC 61000-4-11	Csökkentés		Csökkentés
	5% 10ms-ig/ pozitív amplitúdó esetén		Akkumulátoros működés, nem alkalmazható
	5% 10ms-ig/ negatív amplitúdó esetén		Akkumulátoros működés, nem alkalmazható
	40% 100ms-ig		Akkumulátoros működés, nem alkalmazható
	30% 500 ms-ig		Akkumulátoros működés, nem alkalmazható
	0% 5000ms-ig		Akkumulátoros működés, nem alkalmazható
H-mező 50/60Hz-en IEC 61000-4-8	3A/m		nincs mágnesesen érzékeny érzékelő vagy alkatrész, nem alkalmazható
EMC-táblázat 204			
Érzékenység	IEC 60601 vizsgálati szint		Tényleges szint
Vezetett RF IEC 61000-4-6	3Veff 150kHz - 80 MHz		3Veff
Sugárzott RF IEC 61000-4-3	3V/mf 80 MHz - 2,5 GHz		3V/m
EMC-táblázat 206			
A transzmitter kimenő teljesítménye W	Biztonsági távolság a frekvenciától függően/m		
	150kHz - 80MHz	80MHz - 800MHz	800MHz - 2,5 GHz
0,01	0,12m	0,12m	0,24m
0,1	0,37m	0,37m	0,74m
1	1,17m	1,17m	2,34m
10	3,69m	3,69m	7,38m
100	11,67m	11,67m	23,34m

Műszaki változtatások jogát fenntartjuk

MEGJEGYZÉS AZ ELEKTROMÁGNESES ÖSSZEFÉRHETŐSÉGHEZ (EMC)

Az elektromos hajtások megfelelnek az elektromágneses összeférhetőségre (EMC) vonatkozó tagállami jogszabályok közelítéséről szóló tanácsi irányelvben (2004/108/EK) meghatározott védelmi követelményeknek. Nem zárható ki azonban teljesen, hogy bizonyos körülmények között - különösen mobiltelefonok használata esetén - kölcsönös interferencia léphet fel az elektromos készülékek között. Meghibásodás esetén a lépcsőjáró közelében ne működtessen semmilyen életfenntartó, az élet fenntartásához kapcsolódó vagy hibás működés esetén a felhasználót veszélyeztető berendezéseket. Bizonyos körülmények között ezek működésében zavar léphet fel, vagy ezek zavarhatják a lépcsőjáró megfelelő működését. Ha bármilyen meghibásodást vagy szokatlan viselkedést észlel a lépcsőjárón vagy a közelében üzemeltetett elektromos berendezésen, vonja ki a forgalomból a lépcsőjárót, és értesítse a szakkereskedőt.

2.8 AZ AKKUMULÁTOR MŰSZAKI ADATAI

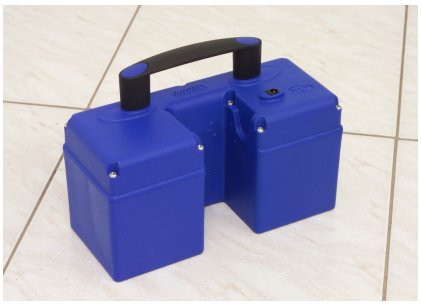

- **Saját súly**: 4.3 kg
- **Kapacitás**: 5.2 Ah
- **Feszültség**: 24 VDC (2x 12 VDC – 5.2 Ah)
- **Akkumulátor típusa**: Ólomgél karbantartásmentes és szivárgásmentes (a DOT és az IATA által légi szállításra jóváhagyott)
- **Biztosíték**: belső biztosíték (30 Amp) és a töltőérintkező elektronikus biztosítéka
- **Töltőérintkező**: DC-Jack ø 2,1 x 9,5
- **Áramkimenet**: 2 robusztus lapos érintkezőn keresztül az emelőegység két rugós csapján

---

2.9 A LEGFONTOSABB RÉSZEK MEGNEVEZÉSE

2.9.1 FOGANTYÚEGYSÉG

1. Oszlop
2. Állítható fogantyú
3. Szorítócsavar az állítható fogantyúhoz (vezérlőelem)
4. Keresztfogantyú
5. Emelőkar csavar
6. Kapcsolófej (vezérlőelem)
7. FEL/LE gomb (vezérlőelem)



2.9.2 AKKUMULÁTOR

1. Töltőaljzat
2. Kimenő áram
3. Kapaszkodó fogantyú

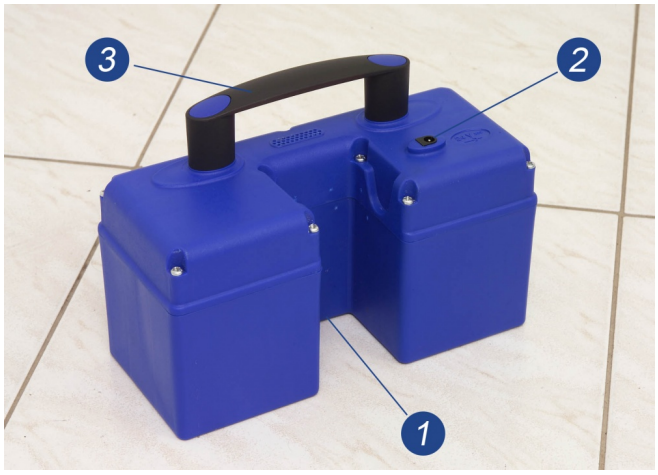

2.9.3 EMELŐEGYSÉG

1. Emelőrész
2. Támasztókerekek az emelőrészen

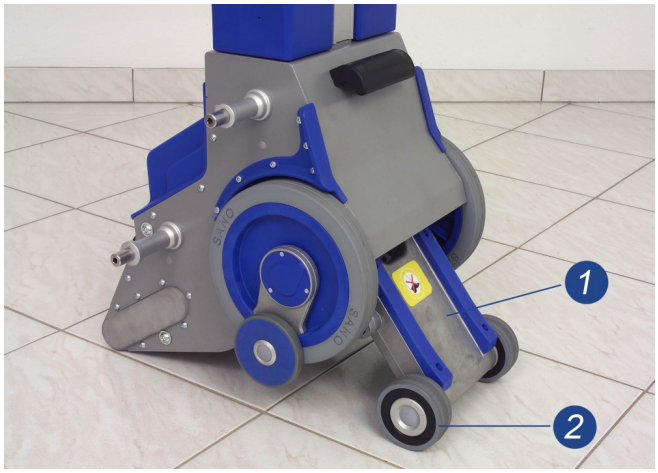

3. Futókerekek
4. Lépcsőszegély-fékek
5. Akkumulátor-érintkezők
6. Talapzat oszlophoz

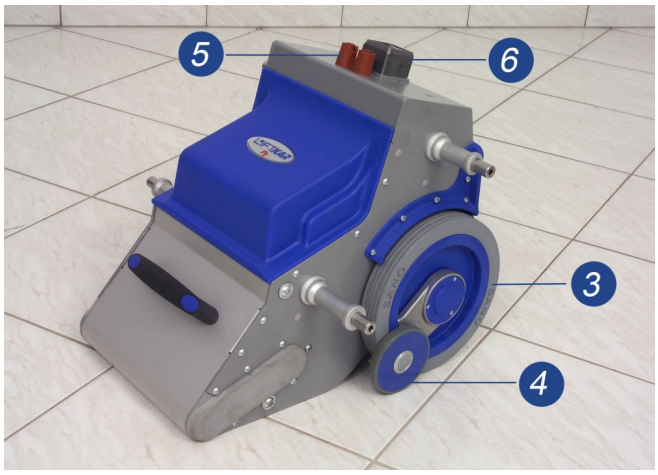

7. Aljzat a kulcsos kapcsolóhoz (opcionális)
8. Kulcsos kapcsoló (opcionális)

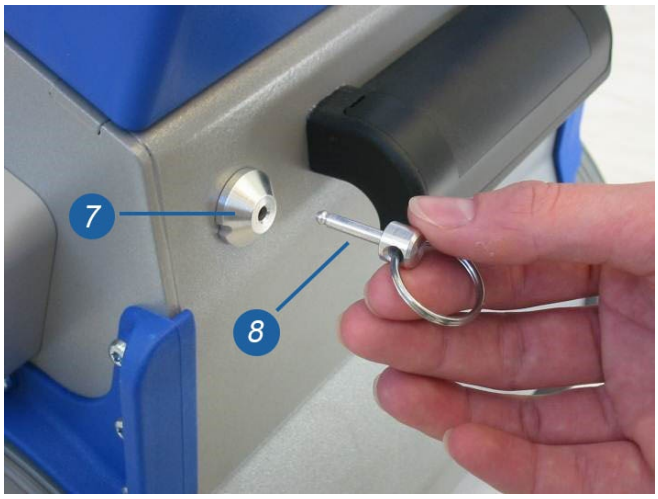

3 VEZÉRLŐELEMEK

3.1 KAPCSOLÓFEJ AZ OSZLOP FELSŐ VÉGÉN

3.1.1 FŐKAPCSOLÓ

A készülék bekapcsolása a főkapcsolón (billenőkapcsoló) keresztül történik egy biztonsági kapcsoló segítségével. Újbóli megnyomása ismét kikapcsolja a készüléket! Ha nincs használatban, a készülék 10 perc után automatikusan kikapcsol.

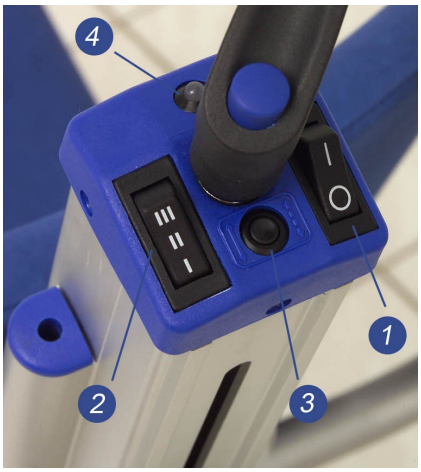

3.1.2 SEBESSÉGKAPCSOLÓ

Átkapcsolja az emelőrendszer különböző emelkedési sebességeit. (Az abszolút számadatokat lásd a 2.7. pontban)

I. fázis: lassú
II. fázis: közepes
III. fázis: gyors

3.1.3 NYOMÓGOMB

Ez a nyomógomb az **egyfokozatú kapcsolásról** a folyamatos kapcsolásra, illetve a folyamatos kapcsolásról az egyfokozatú kapcsolásra való visszakapcsolásra szolgál. A LED-kijelzőn látható, hogy egyfokozatú vagy folyamatos lépcsős kapcsolás van-e beállítva (lásd a 3.1.4. fejezetet).

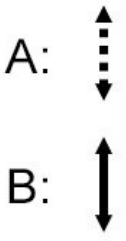

A: Egyfokozatú kapcsolás B: Folyamatos kapcsolás

Biztonsági okokból a LIFTKAR PT a főkapcsoló megnyomásakor mindig automatikusan először **egyfokozatú üzemmódba** kapcsol. Ebben az üzemmódban a támasztókerekekkel ellátott emelőrész minden egyes teljes fordulat után semleges helyzetben megáll a főkerekek között. A következő emelkedési ciklus a FEL/LE gomb (3.2) ismételt megnyomásával indul.
Ha a kezelő teljes mértékben uralja a készüléket, és a lépcső könnyen járható, lehetőség van folyamatos üzemmódra váltani, hogy elkerülhető legyen a FEL/LE gomb állandó újbóli megnyomása.

3.1.4 LED KIJELZŐ

Egyszerűen mutatja a LIFTKAR PT működési állapotát:

Zölden világít: Normál üzemi készenlét és egyfokozatú vezérlés van beállítva.

Zölden villog: Figyelem! Folyamatos kapcsolás bekapcsolva! Egyébként normál készenlét.

Pirosan világít: A LIFTKAR túl lapos helyzetben dől hátrafelé vagy túlságosan előre. Ha a haladási szög túlságosan lapos, a dőlésérzékelő megakadályozza a felfelé haladás aktiválódását. Az FEL/LE gomb megnyomásakor a LED pirosan világít! Ha a haladási szög túlságosan függőleges, az érzékelő először kikapcsolja a felfelé haladás funkcióját, és a LED pirosan világít, amíg a FEL/LE gombot nyomva tartjuk.

Pirosan villog: A LIFTKAR túlterhelődik, és az elektronikus túlterhelésvédelem leállítja a készüléket. (Ez a villogás addig folytatódik, amíg el nem engedi a FEL/LE gombot. A FEL/LE gomb ismételt megnyomásával továbbhaladhat vagy visszamehet).

Pirosan és zölden váltakozva világít: Az akkumulátor lemerülőben van, és sürgősen töltésre van szükség. Egy szintet még biztosan meg lehet tenni, de ajánlott lenne lemenni, és/vagy kicserélni az akkumulátort, vagy feltölteni a mellékelt gyorstöltővel. Ezenkívül egy beépített hangjelző jelzőhangja jelzi az alacsony töltöttségi állapotot. A hangjelzés gyakorisága a töltöttségi szint csökkenésével nő.

3.1.5 CSIPOGÓ FUNKCIÓ A HELYES HALADÁSI SZÖG ÉRDEKÉBEN

A funkció aktiválásához a lépcsőjárót ki kell kapcsolni.
Nyomja meg a főkapcsolót (1), és tartsa lenyomva kb. 30 másodpercig. A funkció aktiválását egy rövid hangjelzés erősíti meg. A figyelmeztető funkció kikapcsolásához ismételje meg az eljárást.
A csipogó funkció aktiválásakor egy hangjelzés hallatszik, amint elhagyja az optimális lépcsőjárási szöget.

3.2 FEL/LE GOMBOK A FOGANTYÚ BAL ÉS JOBB OLDALÁN

A **FEL/LE gombot** egy semleges középállás (0) és két háromszög jellemzi, **amelyek** a kezelőtől elfelé (előre) és **a** kezelő felé (hátra) mutatnak.



1. Le**felé**haladás vagy **Le**:
   Nyomja meg **az előre** mutató nyilat
2. Fel**felé**haladás vagy **Fel**:
   Nyomja meg a **visszafelé** mutató nyilat

3.3 SZORÍTÓCSAVAR AZ ÁLLÍTÓ FOGANTYÚN



A szorítócsavar biztosítva van az eltűnése ellen, és az állítható magasságú fogantyú rögzítésére szolgál. A speciális kialakításnak köszönhetően elegendő a normál meghúzás. **Nem szükséges nagyon szorosan meghúzni**. Annak teszteléséhez, hogy mennyire kell meghúzni a csavart, célszerű először alacsony magasságban az óramutató járásával megegyező irányban enyhén meghúzni, majd a felsőtest súlyával megpróbálni lenyomni a fogantyút. Addig húzza meg a csavart, amíg a fogantyú már nem mozdítható. A lépcsőn való haladáskor amúgy is kevés a nyomás a fogantyún, mivel a haladás egyensúlyban történik. Csak billenés közben éri a legnagyobb erő a fogantyút. A csavar meglazításához elegendő egy fordulat, és a fogantyú kissé máris elmozdítható. A holtjáték beállítása egy második, nem látható (szabadalmaztatott) beállítócsavarral történik, amely egyben biztonsági csavar is, és csak szakszervizben állítható be. Ezért nincs értelme a csavart teljesen felcsavarni, mivel ez a holtjátékán nem változtat. Kb. három fordulat után a csavar blokkolva van, így nem eshet le.

MEGJEGYZÉS

Ha a csavart nem lehet meglazítani, akkor az általában már meglazult. Ebben az esetben először próbálja megnézni, hogy a fogantyú mozgatható-e, vagy hogy a csavar és a fogantyú között esetleg látható-e egy szabad menet.

MEGJEGYZÉS

Az állítófogantyú magasságának beállítására a következő ökölszabály vonatkozik: A fogantyú felső szélének (ahol a FEL/LE gombok találhatók) körülbelül a kezelő vállának magasságában kell lennie (lásd még a 4.1 fejezetet).

4 ÜZEMBE HELYEZÉS

4.1 EMELŐEGYSÉG, AKKUMULÁTOR ÉS FOGANTYÚEGYSÉG

A LIFTKAR PT alapegységként történő üzembe helyezése a következő lépésekből áll:

1. Helyezze az akkumulátort az emelőegység vörösesbarna érintkezőházára (1. kép) úgy, hogy a mélyedés az aljzat felé nézzen.



1

2. Csúsztassa a fogantyúegység oszlopát az akkumulátor mélyedésébe (2. kép) és helyezze az aljzatra.


2

Nyomja lefelé a fogantyúegységet az alapra, amíg a kapcsolófej tetején lévő emelőkar csavar fel nem nyomódik (3. kép).

3. Húzza meg az emelőkar csavart az óramutató járásával megegyező irányba.


3

4. A lépcsőjáró feloldásához dugja be a kulcsos kapcsolót a töltőaljzatba vagy a kulcsos kapcsoló aljzatába (lásd a 4. + 5. képet). (opcionális)


4


5

5. Kapcsolja be a készüléket a főkapcsolóval (a LED-kijelzőnek zöld színnel kell világítania!).

6. I-II-III Vezetési sebesség kiválasztása.

7. Végezze el a fékpróbát (lásd a 8.4. pontot).

8. **Csak tapasztalt felhasználók számára**: szükség esetén a 3. nyomógombbal váltson át folyamatos lépcsős vezérlésre.

MEGJEGYZÉS

A csavarorsó rugóval nyomódik az alapra. Ez a kialakítás nagyobb biztonságot nyújt, mivel a rugó megpróbálja felfelé tolni az oszlopot, ha az orsó nincs felcsavarozva vagy túl alacsonyan van felcsavarozva. Ez megszakítja az elektromos kapcsolatot a kapcsolófejjel (az aljzat és az oszlop közötti dugócsatlakozás megszakad), és a LIFTKAR PT többé nem kapcsolható be. A rugó nem minden körülmények között képes az oszlopot felfelé tolni, de ha az orsó nincs vagy rosszul van felcsavarozva, az oszlop enyhe elmozdulása elegendő ahhoz, hogy a dugókapcsolat meglazuljon, és hogy a készülék ne legyen használható a lépcsőn.

4.1.1 AZ ÁLLÍTÓFOGANTYÚ BEÁLLÍTÁSA

Az állítófogantyú magasságának beállítására a következő ökölszabály vonatkozik: A fogantyú felső szélének (ahol a FEL/LE gombok találhatók) körülbelül olyan magasnak kell lennie, mint a kezelő vállának. (lásd még a 3.3 pontot a fogantyúcsavar reteszelőerejére vonatkozóan).

4.1.2 FEJTÁMLA (OPCIONÁLIS)

Minden modellhez tartozékként fejtámla is felszerelhető. Az összeszerelés egyszerű: helyezze be a tartó két krómozott rúdját a megfelelő lyukakba (közvetlenül a kapcsolófej alatt, az oszlop mindkét oldalán), és nyomja lefelé. A magasság a megfelelő testmérethez könnyen beállítható. A rudak rugóhatásának köszönhetően a támasz minden helyzetben megmarad (reteszelés nélkül).

4.2 BŐVÍTETT ÜZEMBE HELYEZÉS MODELLTŐL FÜGGŐEN

A lépcsőjáró használata során a szállított személy biztonsága és jóléte a legfontosabb. Ezért kövesse a jelen kézikönyv elején található biztonsági utasításokat, és tartsa be az ajánlásokat a készülék használatba vétele során. Az adott körülmények között fellépő rendkívüli helyzetekben az alábbiak szerint járjon el:

- Ha a szállított személy rosszullétre vagy émelygésre panaszkodik, állítsa le a haladást, és gondoskodjon a személyről.
- Ha a kerekesszéket használónak általános hátproblémái vannak, javasoljuk, hogy csökkentse az emelkedési sebességet.
- A nyakizmok támogatása érdekében a haladás közbeni billenő helyzetben ajánlatos fejtámlát felszerelni.
- A szállított személynek a felfelé haladás során ellazult, nyugodt állapotban kell lennie. A lépcsőzés közben feltétlenül kerülje a heves mozdulatokat.

4.2.1 A LIFTKAR PT S ÉS PT OUTDOOR MODELLEK ÜLÉSPOZÍCIÓI

A saját üléssel rendelkező modelleknél, mint például a PT S és a PT Outdoor, csak az ülésrészt kell felhúzni. Az önzáró ollós szerkezetnek köszönhetően az készülékek azonnal üzemkészek.

Az ülés összecsukásához az ollót újra össze lehet hajtani az oldalán lévő gombok előrenyomásával vagy az olló elején lévő felső részen történő húzással (1., 2. és 3. kép).

> **VIGYÁZAT**
>
> A lépcsőjáróba való be- és kiszálláshoz a felhasználónak a lépcsőjárót az emelőrész támasztókerekeire kell helyeznie - a FEL/LE gomb segítségével felfelé (alacsony sebességgel) -, hogy a lépcsőjáró leüléskor és felálláskor ne gurulhasson el (4. kép).









elengedni

MEGJEGYZÉS

Be- vagy kiszállás előtt győződjön meg arról, hogy a készülék ki van kapcsolva, hogy elkerülje a véletlen elindulást.

4.3 LIFKTAR PT UNIVERSAL KEREKESSZÉK FOGADÁSA

ÁLTALÁNOS INFORMÁCIÓK

A LIFTKAR PT Universal segítségével a kerekesszék hátuljánál mért legfeljebb 495 mm szélességű kerekesszékek (beleértve a sportkerekesszékeket is), mindenféle átalakítás nélkül és kerekekkel együtt szállíthatók a lépcsőn.
A kerekesszék kerekeinek nyomtávja nem haladhatja meg a 730 mm-t (a kerekek külső oldalán mérve).

MEGJEGYZÉS

Csak arra van szükség, hogy a kerekesszéken lévő billenésgátlót felfelé fordítsa vagy eltávolítsa. A rögzített billenésgátlók esetében szükséges ezek átszerelése kivehető vagy felfelé forduló támasztékokra.

Az üzembe helyezés előtt az alábbiak szerint járjon el:

- Szerelje össze az emelőegységet, az akkumulátort és a fogantyúegységet a 4.1 pontban leírtak szerint.
- Hajtsa ki az oldalsó kitámasztókat (1. kép, **A rész**)
- Hajtsa ki a kihajtható részeket hátrafelé (1. kép, **B rész**)
- A kihajtható részek beállítása a kerekesszék nyomtávjához
- Ellenőrizze, hogy a bilincs (a kerekesszéket a hátsó részhez rögzíti) megfelelően van-e felszerelve az oszlopra. Az elején nyilakkal ellátott matricák vannak, amelyeknek felfelé kell mutatniuk.

A bilincset enyhén rögzítik, hogy saját súlya miatt ne csússzon lefelé, amíg a kerekesszéket még nem veszik fel. Ez a szorítás akkor van jelen, amikor a bilincs az oszlopon nyugszik. Amint felfelé fordítjuk, a szorítás feloldódik, és a bilincs szabadon mozgatható (2. + 3. kép).

MEGJEGYZÉS

Győződjön meg arról, hogy a kerekesszékek rögzítőfékei jól be vannak-e állítva, és fékhatásuk rendben van-e. Különösen az önjáró kerekesszékek (nagy kerekek) esetében a LIFTKAR PT Universallal történő lépcsőzéskor és lépcsőn való fel- és lemenetelkor a biztonság megfelelően nagyobb a jó rögzítőfékkel.

MEGJEGYZÉS

Ha a konzol utólagosan van felszerelve az oszlopra, győződjön meg arról, hogy a csúszó darabok úgy vannak elforgatva, hogy elegendő holtjátékuk legyen ahhoz, hogy a konzol minden erőfeszítés nélkül felcsússzon az oszlop oldalsó sínpárjaira. Ha a fejtámla be van szerelve, azt el kell távolítani, hogy a bilincset be lehessen szerelni.

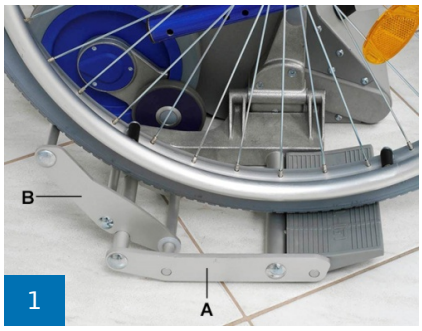





4.3.1 POZÍCIONÁLÁSA: „ÖNJÁRÓ SZÁLLÍTÓSZÉK ÉS/VAGY KEREKESSZÉK“



Rögzítse a biztonsági övet/ (lásd a tartozék opciókat) biztonsági övet, mielőtt a kerekesszéket felhelyezi a LiftKarra.



Hajtson a kitámasztók középpontjáig! Önjáró kerekesszékek esetén még ne hajtson fel!



A szállító kerekesszékek már a kitámasztókon is hajthatók.



Bilincs széthúzása. Döntse előre a lépcsőjárót, amíg a bilincset nem lehet alkalmazni.



5. kép: Ez a folyamat **elvégezhető manuálisan vagy motorral,** hogy a készülék a kezelő személy számára könnyebben kezelhető legyen. Ez a folyamat a hajtás használatával tovább egyszerűsíthető.

Lassan haladjon felfelé a járórendszerrel ("Fel" gomb), amíg a bilincset fel nem lehet helyezni



Csúsztassa a bilincset a háttámlára mindkét oldalon, és enyhén rögzítse a forgatógombbal



Fejtámla beállítása



Biztonsági öv ellenőrzése itt



Húzza hátrafelé a lépcsőjárót (A járórendszert először lassan visszahúzni (Le gomb)



Fékezze le a kerekesszék kerekeit



Húzza a kerekesszéket mindkét kezével a kitámasztókra, a kerekesszék használója, ha lehetséges, segíthet ebben



Döntse hátra a PT-t (amíg egyensúlyba nem kerül), utána induljon el

A LIFTKAR PT lépcsőjárókkal közlekedő személyek szállítására csak biztonsági övvel vagy más személybiztonsági rendszerrel felszerelt kerekesszékek használhatók!

Opcionális Tartóöv tartozékként kapható!

4.4 LIFTKAR PT UNIVERSAL KEREKESSZÉK LEÁLLÍTÁSA

4.4.1 ÖNJÁRÓ KEREKESSZÉK LEÁLLÍTÁSA



Döntse előre a lépcsőjárót, amíg a kerekesszék görgői földet érnek



Egyik kezével nyomja előre a PT-t, a másik kezével oldja ki a bilincset az egyik oldalon,



nyúljon át és oldja ki a bilincset a másik oldalon



Döntse hátra a PT-t, amíg a lépcsőjáró a földön van



Engedje ki a fékeket és hajtson el

4.5 LIFTKAR PT-PLUS ÉS PT-ADAPT KEREKESSZÉK FOGADÁSA

E két lépcsőjáró modellnél az emelőegységeket adaptertartókkal rögzítik a kerekesszékekhez. (A PT-Plus esetében az adaptertartók már fel vannak szerelve az általunk szállított kerekesszékre, és Önnek csak az emelőegységet kell felrögzítenie vagy tetszés szerint eltávolítania). Az Adapt modell esetében az egyedi konzolokat egy szakműhely szereli fel a kerekesszékre. Az emelőegység oldalára szerelt állítógyűrűs (**PT-Adapt A**, 1. kép) vagy fix tengelyes (**PT-Plus**, 2. kép) rudak ezekbe a konzolokba illeszkednek


1


2

A lépcsőjáró beakasztása a kerekesszékbe:

1. Rögzítse a kerekesszék kerekeit a rögzítőfékkel.
2. Most vezesse a LIFTKAR PT-t a lehetőség szerint középen hátulról a kerekesszék alá, és helyezze az alsó rudakat az alsó konzolokba (3. kép, **A nyíl** a 4. képen).



3

MEGJEGYZÉS

A támasztókerekekkel ellátott emelőrésznek középen kell elhelyezkednie a kerekek között, hogy a támasztókerekek ne ütközzenek a talajnak (ez automatikusan bekövetkezik, amikor az emelőrész az egylépcsős vezérléssel megállt, lásd még 3.1.3)

MEGJEGYZÉS

Ha a kerekesszék szállítási helyzetben volt, azaz összecsukva, ügyeljen arra, hogy teljesen szét legyen tolva, ennek legegyszerűbb módja az ülés erőteljes lenyomásával történik. Ellenkező esetben előfordulhat, hogy nem éri el a keret teljes szélességét, ami azt jelentené, hogy az emelőegység nem férne be az alsó konzolok közé.

3. Állítsa be a legalacsonyabb sebességfokozatot (lásd még 3.1.2)
4. A FEL/LE gombbal - Felfelé állítva - lassan emelje fel az emelőegységet, amíg a felső felfogórudak a kerekesszék felső konzoljának villáiba nem akadnak (4. Kép).
5. Most rögzítse a bal és jobb oldali felső konzolt a golyós csapszeggel (5. fotó).

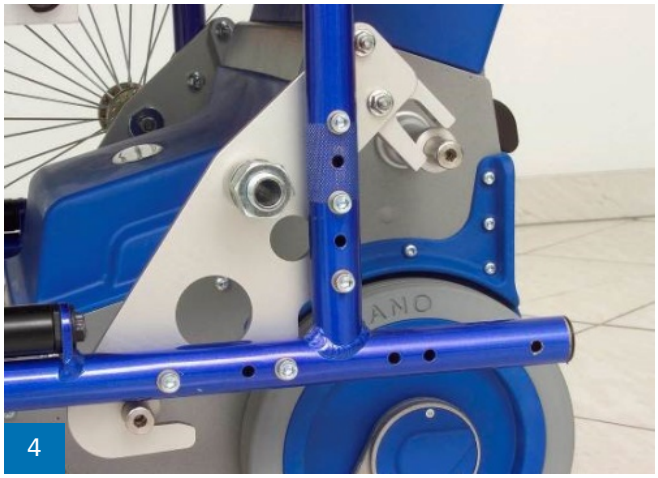



MEGJEGYZÉS

Gyakran használják a golyós csapszegeket, amelyek rugónyomással, egy belső kúppal és három kis kifelé nyomódó golyóval záródnak. Tartsa a gombafogantyút a középső és a mutatóujja között, és a hüvelykujjával nyomja meg a rugós csapot. A golyók kioldódnak, és a csapot be lehet dugni a tartóban lévő lyukba, amíg a gombafogantyú be nem pattan. A kioldás után a golyós csapszegek rögzülnek. **Ezeknél a csavaroknál azonban használat előtt minden alkalommal ellenőrizni kell a hatékonyságukat.**

6. Ha először a lépcsőjáró használata nélkül szeretne továbbmenni, akkor nyomja meg a FEL/LE gombot - **Lefelé** haladva -, hogy az emelőrész ismét visszahúzódjon (azegylépcsős vezérlésnek köszönhetően automatikusan megáll a megfelelő pozícióban).
7. Ha rögtön a lépcsőn szeretne közlekedni, akkor a FEL/LE gombbal az egész egységet egy kicsit feljebb kell emelni - **Felfelé** irányban -, hogy a kerekesszék kerekei felszabaduljanak a talajról. A rögzítőfékek kioldása után **a kerekeket (gyorskioldó tengelyekkel) le kell szerelni (különben zuhanásveszély áll fenn), és a PT-Pluson a szállításhoz előírt magasabb lyukakba lehet őket behelyezni** (6-7. kép). A FEL/LE gomb - **Lefelé** irányuló - megnyomásával a kerekesszék és a lépcsőjáró leereszkedik a LIFTKAR PT kerekeire. Ezáltal a készülék üzemkész lépcsőjáráshoz. (A következő, 6. fejezetben a lépcsőjárást részletesen ismertetjük).



6



7

MEGJEGYZÉS

Ha a kerekeket eltávolítják a kerekesszékről, a LIFTKAR PT kerekein természetesen így is jól haladhat. Csak a haladási jellemzők nem hasonlíthatók a nagy kerekekhez. Mivel a lépcsőszegély-fékek kerekei nem képesek 15 mm-nél magasabb küszöböket leküzdeni az előre haladó irányban, ajánlott amennyire csak lehetséges, hátrafelé haladni.

4.6 A LIFTKAR PT-PLUS ÉS PT-ADAPT ELTÁVOLÍTÁSA A KEREKESSZÉKRŐL

1. Az eltávolításhoz először nyomja meg újra a FEL/LE gombot - **Felfelé**- és emelje fel az egész egységet, amíg a kerekesszék nagy kerekei visszahelyezhetők (emeléskor ne feledje az alacsony sebesség beállítását).
2. Helyezze be a kerekeket a gyorskioldó tengelyaljzatukba, és azonnal állítsa be a rögzítőféket, hogy a kerekesszék ne gurulhasson el, amikor a lépcsőjárót leveszik.
3. Most már kihúzhatja a golyós csapszegeket a felső tartókból (ismét nyomja meg a csapot a hüvelykujjával, a gombafogantyú mögött pedig a középső és a mutatóujjával).
4. Nyomja meg a FEL/LE gombot - **Lefelé** irányban -, hogy az emelőrész ismét visszahúzódjon (azegylépcsős vezérlésnek köszönhetően automatikusan megáll a megfelelő pozícióban). A lépcsőjáró egység a felső konzolból a kerekekre süllyeszthető és eltávolítható.

5 HALADÁS A LÉPCSŐN

5.1 ÁLTALÁNOS UTASÍTÁSOK A LÉPCSŐN VALÓ HALADÁSHOZ

VESZÉLY

Kérjük, minden lépcsőzés előtt tesztelje a lépcsőfékeket (lásd 8.4. pont). Zuhanásveszély!

VESZÉLY

A PT-Adapt és PT-Plus modelleknél a tolófelni kerekeket el kell távolítani, különben zuhanás veszélye áll fenn! A PT-Plus-szal a kerekeket ezután magasabb furatba lehet mozgatni, hogy a kerekeket tovább lehessen szállítani.

VESZÉLY

Győződjön meg arról, hogy a LIFTKAR PT alatt nincsenek személyek a veszélyzónában!

FIGYELMEZTETÉS

Csak olyan személyek használhatják a LIFTKAR PT-t személyek lépcsőn való feljuttatására, akik megfelelő képzésben részesültek, és először személy nélkül, majd egy könnyű teherrel, például egy 20 literes víztartállyal gyakorolták a LIFTKAR PT használatát. Addig gyakoroljon, amíg már nem hibázik. Gyakorolja a folyamatos váltás beállítását is, de csak akkor használja, ha már van némi gyakorlata az emberek szállításában.

FIGYELMEZTETÉS

A lépcsőn való megcsúszás elkerülése érdekében győződjön meg arról, hogy csúszásmentes lábbelit visel.

FIGYELMEZTETÉS

Az esések elkerülése érdekében kerülje a nedves, csúszós vagy viaszos lépcsőt. A szőnyegbetéteknek is csúszásmentesnek kell lenniük!

FIGYELMEZTETÉS

A szállított személy karjai nem lóghatnak le oldalra, és nem mozoghatnak intenzíven. Helyette fektesse a karokat a kartámaszra vagy a combjára!

FIGYELMEZTETÉS

Azokat a személyeket, akik nem tudnak önállóan ülni, be kell szíjazni, hogy ne essenek ki!

FIGYELMEZTETÉS

Ha bármilyen meghibásodást vagy a lépcsőjáró szokatlan viselkedését észleli, távolítsa el a lépcsőjárót a forgalomból, és értesítse a szakkereskedőt.

MEGJEGYZÉS

Az optimális haladási szög gyakorlása a felhasználói képzés során különösen hangsúlyos. Ez számos tényezőtől függ, például a szállítandó személy súlyától és méretétől, a kerekesszék típusától stb. A kerekesszék magassága szintén befolyásolja az optimális menetszöget. A kezelő magassága szintén befolyásolja az optimális haladási szöget. Az optimális haladási szög általában akkor érhető el, amikor a LIFTKAR PT

MEGJEGYZÉS

Általában minden lépcsőn megszakítás nélkül kell áthaladni. Ha mégis megszakításra van szükség, akkor lehetőség van arra, hogy a készüléket a hátsó lépcsőn lerakják. A biztonsági fékek megakadályozzák a lépcső szélén való legurulást.

MEGJEGYZÉS

Próbálja meg a keresztfogantyút a lábára, a csípőjére vagy a hasára támasztani (lásd még az 5.2. pontot). Ily módon a test elnyeli a terhelésváltozásból eredő súlyt. A karokat és a kezeket már csak rögzíteni kell és ki kell biztosítani, hogy az eszköz ne jöjjön előre. Ha a vezető el tudja sajátítani ezt a haladási stílust, a szükséges erőfeszítés már nagyon csekély. Szeretnénk azonban felhívni a figyelmet arra, hogy mindkét kéz mindig a fogantyún maradjon, még akkor is, ha a súly jelenleg a személy testén nyugszik.

MEGJEGYZÉS

Ha a kliensnek hátproblémái vannak, ajánlott csökkenteni a haladási sebességet. A LIFTKAR PT csatlakoztatása ezután zökkenőmentesebb.

MEGJEGYZÉS

A döntött helyzet miatt egyes kliensek számára ajánlott a fejtámla használata. Ez tartozékként kapható (lásd még a 4.1.2 pontot), és könnyen felszerelhető.

MEGJEGYZÉS

Figyelje meg a lépcsőfok mélységét és állapotát! Zuhanásveszély!

MEGJEGYZÉS

SWL "Biztonságos munkaterhelés": Ügyeljen arra, hogy a megadott maximális súlyt – amely a típustáblán a „SWL:xxx kg“ alatt olvasható – ne lépje túl.

MEGJEGYZÉS

A keresztrúd a LIFTKAR PT dőlésszögének kezelésére is alkalmasabb, mint a fogantyúk. Ezért mindig azt javasoljuk, hogy az egyik kezét a keresztfogantyún, a másik kezét pedig a bal vagy jobb oldali (kapcsolóval ellátott) kézi fogantyún tartsa.

5.2 LÉPCSŐZÉS FELFELÉ

1. Állítsa a beállítási fogantyút a megfelelő magasságba (lásd a 3.3. és 4.1.1. pontot)
2. Kapcsolja be a LIFTKAR PT-t a főkapcsolóval (ha ez még nem történt meg).
3. Állítsa a sebességkapcsolót a legalacsonyabb fokozatra (I. szint). (Ha Ön már gyakorlott, magasabb szintet is választhat).

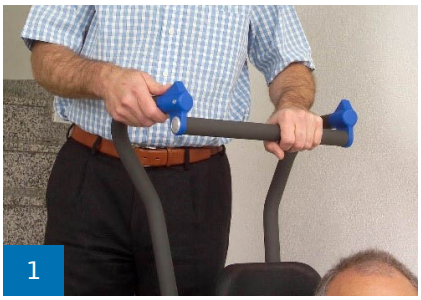
1

4. Billentse meg a LIFTKAR PT-t maga felé, hogy egyensúlyi helyzetbe kerüljön. Az egyensúlyi helyzetben csak minimális nyomást fog érezni előre vagy hátrafelé.


2

MEGJEGYZÉS

Lehetőleg tartsa egyik kezével a keresztfogantyút, a másik kezével pedig a kapcsoláshoz a bal vagy jobb, gombbal ellátott fogantyút. A jobbkezesek általában jobb kézzel váltanak, és a bal kezük a keresztfogantyún van. A balkezeseknél természetesen fordítva. (1. kép)



3

5. Vezessen háttal előre a lépcső felé, lépjen a második vagy harmadik lépcsőfokra, vagy tegye egyik lábát a második, a másikat pedig a harmadik lépcsőfokra. Tartsa a vázat kissé ferdén, hogy a fogantyút a vázon lévő keresztrúddal meg tudja támasztani. (2. kép) **Húzza az emelőegység kerekeit egészen a lépcsőfokig!**
6. Most nyomja meg a fogantyú gombját (a lépcső, vagyis az Ön felé mutató nyilat). Ne feledje, hogy az egyik keze a keresztkormányon van, a másik kezét pedig a váltáshoz használja. (Tehát elég megnyomni egy gombot.)
7. A LIFTKAR PT most emelkedni fog, és először enyhe húzást fog érezni előre, de ez nagyon gyorsan csökkenni fog, és amikor eléri a legmagasabb pozíciót, a LIFTKAR ismét egyensúlyban lesz. A legmagasabb szint elérése után a LIFTKAR PT hátrafelé mozog, és a kerekekkel óvatosan landol a következő magasabb lépcsőfokon. A gombot azonban addig kell nyomva tartani, amíg az egylépcsős vezérlés automatikusan kikapcsolja az emelőrész visszahúzását a támasztókerékkel.

MEGJEGYZÉS

Amikor a LIFTKAR PT hátrafelé mozog, közvetlenül a következő lépcsőfok érintése előtt, a terhelésváltozás következtében hátrafelé, azaz a vezető felé irányuló nyomás keletkezik. Próbálja meg ezt a nyomást a keresztfogantyú lábon vagy a csípőn való tartással letámasztani. Ezáltal a test elnyeli a súlyt. A karokat és a kezeket már csak rögzíteni kell és ki kell biztosítani, hogy az eszköz ne jöjjön előre. Ha a vezető el tudja sajátítani ezt a haladási stílust, a szükséges erőfeszítés már nagyon csekély. Szeretnénk azonban felhívni a figyelmet arra, hogy az egyik kéznek mindig a fogantyún kell maradnia, még akkor is, ha a súly jelenleg a személy testén nyugszik.



4

8. Most húzza a LIFTKAR-t a következő szintre, és ismételje meg ugyanezt a folyamatot.
9. Amikor egy lépcső utolsó lépcsőfokát teljesíti, a fogantyú egyre magasabbra kerül, mert már maga is a lépcső végén van. Szűkös helyeken, a kis lépcsőfordulókban nem mindig lehet megtartani az egyensúlyt, mert egyszerűen túl kevés a hely hátul. Ahhoz, hogy végül is "megkerüljük a kanyart", a LIFTKAR-t egyensúlyából előre kell mozdítani, aminek eredményeként az előre felé húz. Ilyen helyzetekben javasoljuk, hogy a keresztfogantyút vegye a karja alá (3. kép), vagy szorítsa a könyökét a markolat felfelé futó része mögé (4. kép). Ezután használja a kar biztos tartását, és a LIFTKAR PT-t egészen közel húzhatja magához. Ezután a legkisebb helyre van szükség a megforduláshoz és továbbhaladáshoz a következő lépcsőn.

5.3 LÉPCSŐN HALADÁS LEFELÉ

Lépcsőn való **le**felé haladásnál az 5.2 pont alatti **2. megjegyzés** érvényes. A lépcsőn való felfelé haladás a keresztrúd előnyei szempontjából **szinte fontosabb**, mint a lépcsőn való felfelé haladás. Amikor az emelőrész a lépcső aljára ér, a fent leírt, hátrafelé irányuló nyomás kissé **rángatózóan** jelentkezik. Ebben az esetben, ha a keresztrúd a testre támaszkodik, a kerekesszékben ülő személy érzi a legkevésbé ezt az érintkezést. A karok és kezek érdekében is szükséges ez a szállítási stílus. (1. és 2. kép) szinte semmilyen terhelést nem nyel el.


1

A lépcsőn való **le**felé haladásnál ugyanazok a kezdeti 1-4. lépések érvényesek:


2

1. Állítsa az állítófogantyút a megfelelő magasságba (lásd a 3.3 és 4.1.1 pontot).
2. Kapcsolja be a LIFTKAR PT-t a főkapcsolóval (ha ez még nem történt volna meg).
3. Állítsa a sebességkapcsolót a legalacsonyabb fokozatba (I. szint). (Ha Ön már gyakorlott, magasabb szintet is választhat).
4. Billentse meg a LIFTKAR PT-t maga felé, hogy egyensúlyi helyzetbe kerüljön. Az egyensúlyi helyzetben csak minimális nyomást fog érezni előre vagy hátrafelé.

MEGJEGYZÉS

Lehetőleg tartsa egyik kezével a keresztfogantyút, a másik kezével pedig a kapcsoláshoz a bal vagy jobb, gombbal ellátott fogantyút. A jobbkezesek általában jobb kézzel váltanak, és a bal kezük a keresztfogantyún van. A balkezeseknél természetesen fordítva. (1. kép)


3

5. Lassan haladjon előre a lépcső széléig, amíg a lépcsőfék automatikusan megállítja a LIFTKAR PT kerekeit (3. kép). Most nyomja meg a fogantyúgombot (az előre mutató nyilat). Ne feledje, hogy az egyik keze a keresztkormányon van, a másik kezét pedig a váltáshoz használja. (Tehát elég egy gombnyomás).
6. Az emelőrész a támasztókerekekkel most kinyúlik, és a következő, alacsonyabban fekvő lépcsőfokhoz ér. Amint a támasztókerékkel ellátott emelőrész leér, a LIFTKAR PT kissé megemelkedik (a lépésmagasságtól függően), majd előre mozog, lassan és szabályozottan leengedve az egységet, és végül az egylépcsős vezérléssel semleges helyzetben megáll.
7. Most a LIFTKAR PT-t a következő lépcső éléhez tolhatja, és megismételheti ugyanezt az eljárást.

> **VIGYÁZAT**
>
> Lépcsőn való leereszkedéskor a Liftkar PT-t mindig vigye a lépcső első széléhez, mielőtt a támasztókerékkel ellátott emelőrész ismét kihúzódik (leesésveszély!).

5.4 HALADÁS CSIGALÉPCSŐN

Ha csigalépcsőn közlekedik, kérjük, tartsa be az alábbiakat:

- Ha **felfelé** halad, **kezdje** kívülről. (**Felfelé** haladáskor a LIFTKAR befelé tart)
- **Lefelé** haladva **belülről** induljon el. (**Lefelé** haladva a LIFTKAR kifelé tart)

Ha mégis elakadna: tolasson oldalirányban, esetleg egy közbenső lépcsőn (ha van), mélyebb indítással.

5.5 A LIFTKAR PT-T A LÉPCSŐN IS LETEHETI

Vészhelyzetben a LIFTKAR PT a lépcsőn is elhelyezhető. A lépcsőszegély-fékek megakadályozzák a legurulást. Ne hagyja felügyelet nélkül a lépcsőjárón szállított személyt!



5.6 OPTIMÁLIS MENETSZÖG

A LIFTKAR PT elektronikus menetszög-ellenőrző rendszerrel rendelkezik. Amint az egységet az optimális menetszögön kívül tartják, a menetszög-ellenőrző leállítja a haladási folyamatot. Ha a lépcső lejtése túl meredek, a kapcsolófejbe épített LED pirosan világít mindaddig, amíg a két FEL/LE gomb valamelyikét meg nem nyomja. Csak az emelkedési szög korrigálása után lehet folytatni a továbbhaladást.

Ha a lépcsőjáró túlságosan függőlegesen áll, a menetszög-ellenőrző először leállítja a haladási folyamatot. A FEL/LE gomb ismételt szándékos megnyomásával a lépcsőn felfelé haladás kúszó üzemmódban folytatható.

5.7 KISZÁLLÁSI SEGÍTSÉG

Ha a lépcsőjáró függőleges helyzetben van, a FEL/LE gomb megnyomásával a járóegység kúszó üzemmódban kinyúlik. Ez a funkció lehetővé teszi, hogy a szállított személy kényelmesen leüljön és felálljon.

Ezenkívül ez a funkció megkönnyíti a kerekesszékek felvételét (LIFTKAR PT Universal / LIFTKAR PT Adapt és LIFTKAR PT Plus) Ez a funkció a kiválasztott emelkedési sebességtől függetlenül mindig aktív.

6 FELHAJTÁS A RÁMPÁRA

Ha a LIFTKAR PT lépcsőjáró kerekeivel rámpán közlekedik, a biztonság növelése érdekében használhatja a lépcsőfékeket.

6.1 LEHAJTÁS A RÁMPÁRÓL

Lejtmenetben a LIFTKAR PT-t előrefelé kell tartania; a lépcsőfékkel úgy fékezhet, hogy a LIFTKAR PT-t (a kerekesszékkel együtt) hátrabillenti, amíg a fékek működésbe nem lépnek.

6.2 FELHAJTÁS EGY RÁMPÁRA

Felfelé haladáskor a LIFTKAR PT-t hátrafelé kell tartani; a lépcsőperem fékekkel úgy fékezhet, hogy a LIFTKAR PT-t (a kerekesszékkel együtt) hátrafelé dönti, amíg a fékek be nem kapcsolódnak. A lépcsőfék most úgy működik, mint egy tolatózár.

MEGJEGYZÉS

Az erős hátrabillenés miatt nem fog tudni egyensúlyban haladni. Ezért célszerű a beállítási fogantyút előzetesen magasabbra állítani, hogy a súlytöbbletet könnyebb legyen tartani. A kerekesszéket használó súlyától és a rámpa hosszától függően egy második személynek kell segítenie a kerekesszék rögzítésében.

7 AZ AKKUMULÁTOR TÖLTÉSE

Az akkumulátorban lévő ólomelemek karbantartásmentesek, gázzáróak és újratölthetőek. Az élettartamuk nagymértékben függ a töltési/kisülési ciklusok számától. Az ólomakkumulátorokból például jóval több mint 1000 részkisülés és a teljes kapacitás több mint 200-szorosa nyerhető ki, ha elkerüljük a mélykisüléseket.

- Ezért kerülje a teljes lemerítést. A lehető leggyakrabban töltse fel az akkumulátort.
- Az ólomakkumulátorok úgynevezett önkisülésnek vannak kitéve. Ezért az akkumulátorokat legfeljebb 3 hét használat nélküli idő után újra kell tölteni.
- Javasoljuk, hogy az akkumulátor használatáig hagyja bekötve a töltőt – ez meghosszabbíthatja az akkumulátor élettartamát.
- Ne hagyja lemerülve vagy félig lemerülve az akkumulátort. Mindig azonnal töltse újra.
- Ha az ólomakkumulátorok mégis megsérülnének, bármelyik megbízható szerelőműhelyben kicserélhetők. A régi ólomakkumulátorok teljes mértékben újrahasznosíthatók, és nem minősülnek veszélyes hulladéknak.
- A töltés optimális hőmérséklete 20-25 °C. A túl hideg vagy túl meleg környezet befolyásolja a kapacitást.

MEGJEGYZÉS

Ha az akkumulátor nincs jól feltöltve, vagy gyorsan veszít a töltöttségéből, nemcsak a LIFTKAR PTR lépcsőjáró sebessége csökken, hanem a kapacitása is. Ez azt jelenti, hogy a túlterhelési üzemmód már alacsony terhelés mellett is elérhető (lásd Üzemeltetés).

7.1 HÁLÓZATI TÖLTŐ

A mellékelt töltő rendkívül magas teljesítményű. A LED-kijelző egyértelműen mutatja a töltés állapotát. A töltöttségjelző mutatja, hogy az akkumulátor teljesen fel van-e töltve vagy sem. A LIFTKAR PT használata előtt érdemes ellenőrizni, hogy az akkumulátor teljesen fel van-e töltve.



A töltés állapotát egy világító LED jelzi:

- Ha a LED folyamatosan pirosan világít, az akkumulátor töltése folyamatban van.
- Ha a LED folyamatosan zölden világít, az akkumulátor teljesen fel van töltve. A töltő az akkumulátor teljes feltöltése (zöld fény) után is csatlakoztatva maradhat anélkül, hogy az akkumulátor károsodna. A töltő ebben a készenléti üzemmódban (az akkumulátor teljes feltöltése után) minimális energiát fogyaszt, így az akkumulátor teljesen feltöltve marad, és meghosszabbodik az élettartama. Mindezek a tényezők egy elektronikus kapcsoló segítségével valósulnak meg, amely vezérli és szabályozza a töltőből a töltendő akkumulátorhoz küldött töltőáramot.

7.1.1 MŰSZAKI ADATOK

Hálózati feszültség (50/60 Hz, 0,7A): 100-240 V AC

Névleges teljesítmény (bemeneti): 24 W

Töltési feszültség : 24 V DC

Aritmetikai töltőáram: 1,0

Védelmi osztály: IPX4

Jóváhagyási jel: UL, cUL, CE

7.1.2 BIZTONSÁGI UTASÍTÁSOK

Tartsa be a következő utasításokat:

- Védje a nedvességtől.
- Csak megfelelően szellőztetett környezetben töltse fel.
- Kérjük, ne a vezetéknél fogva húzza ki a dugót a konnektorból.
- Soha ne használja a töltőt sérült kábellel vagy dugóval, azonnal cserélje ki ezeket.

7.1.3 RENDELTETÉSSZERŰ HASZNÁLAT

- A töltő csak **ólomsavas akkumulátorok töltésére alkalmas, folyékony, gél és zselés elektrolittal,** (mint a LIFTKAR PT akkumulátorcsomagban).
- NiCd és NiMH akkumulátorok vagy primer elemek töltése tilos.

7.2 AUTÓTÖLTŐ (OPCIONÁLIS)



Szintén nagyon magas teljesítményű a 3 fokozatú automatikus és digitális vezérlési technológiának köszönhetően. Gyorstöltés az első szakaszban, csepptöltés a másodikban. Ezenkívül a 3 fokozatú automata rendszer még könnyebben áttekinthetővé teszi az akkumulátor töltöttségi szintjét. A töltés állapotát három különböző színű LED-kijelző jelzi egyértelműen a töltőházon (a sávok magassága jelzi, hogy mennyire van tele az akkumulátor).

7.2.1 MŰSZAKI ADATOK



Bemeneti feszültség: 12 -30 V DC

Energiafogyasztás üresjáratban: kb. 2 W

Energiafogyasztás csepptöltés közben: kb. 5 W

Névleges teljesítmény: kb. 50 W

Töltési feszültség : 24 V DC

Aritmetikai töltőáram 230 V / 50 Hz esetén: kb. 1,3 A

Védelmi fokozat: IP 30

Biztonsági kikapcsolás: 3,3 óra után

7.2.2 BIZTONSÁGI UTASÍTÁSOK

Tartsa be a következő utasításokat:

FIGYELMEZTETÉS

- Védje a nedvességtől.
- Csak megfelelően szellőztetett környezetben töltse fel.
- Kérjük, ne a vezetéknél fogva húzza ki a dugót a konnektorból.

RENDELTETÉSSZERŰ HASZNÁLAT

- A töltő csak **folyékony, zselés és géles elektrolittal ellátott ólomakkumulátorok töltésére alkalmas** (mint a LIFTKAR PT akkumulátorcsomagban).
- NiCd és NiMH akkumulátorok vagy primer elemek töltése tilos.

7.3 A TÖLTŐTŐL AZ AKKUMULÁTORIG

Az akkumulátort lazán vagy közvetlenül a készüléknél lehet tölteni (lásd mindkét alábbi ábrát). A lépcsőjáró nem üzemkész, ha az akkumulátort közvetlenül a készüléken töltik.

Ha közvetlenül a készüléken tölti, a lépcsőjáró használata előtt húzza ki a töltő csatlakozóját az akkumulátorból.





7.4 A TÖLTŐK CE-JELÖLÉSE

A töltők megfelelnek az alacsony feszültségről és az elektromágneses kompatibilitásról szóló irányelvek alapvető követelményeinek, ezért CE-jelöléssel rendelkeznek.

8 GONDOZÁS, KARBANTARTÁS, SZÁLLÍTÁS, ÁRTALMATLANÍTÁS, ÚJRAFELHASZNÁLÁS/TOVÁBBADÁS

8.1 KARBANTARTÁS / TISZTÍTÁS ÉS FERTŐTLENÍTÉS

8.1.1 TISZTÍTÁS ÉS FERTŐTLENÍTÉS

Mottónk a következő: TISZTA KÉSZÜLÉK JOBBAN IS HALAD. A tisztítás háztartási tisztítószerekkel elegendő. Kérjük, ne használjon magasnyomású tisztítószert vagy hasonlót. Szükség esetén a felületeket a kereskedelemben kapható alkoholalapú eszközfertőtlenítővel (pl. Sagrotan®) lehet kezelni.

Fontos, hogy a kerekek - mind a felni, mind a gumiabroncs - tisztán és zsírmentesen legyenek tartva, mert ez garantálja a fékerőt. A kerekek futóanyaga kiváló minőségű poliuretán, és leginkább féktisztítóval vagy spirituszal lehet zsírmentessé tenni.

A LIFTKAR PT nagyrészt kiváló minőségű alumíniumból készült. A környezeti hatásoknak kitett felületek (ház, járóegység, fogantyúegység stb.) további porbevonattal vagy eloxált réteggel vannak ellátva. Ha ezek az alkatrészek szennyezettek, egyszerűen megtisztíthatók a kereskedelemben kapható tisztítószerrel.

8.1.2 KARBANTARTÁS

A LIFTKAR PT lépcsőjáró tartós és alacsony karbantartási igényű termék. Mindazonáltal minden mozgó alkatrészt, az elektromos és mechanikus csatlakozókat, a gyorsan cserélhető akkumulátort és a töltőt legalább kétévente ellenőrizni kell. A fent említett ellenőrzési időközökön kívül minden felhasználóváltáskor és a gép újbóli használata előtt teljes biztonsági ellenőrzését el kell végezni, még akkor is, ha látszólag nincs sérülés vagy meghibásodás.

Karbantartással foglalkozó hivatalos kereskedők felől nálunk is érdeklődhet!

"AJÁNLOTT BIZTONSÁGI ELLENŐRZÉSEK LIFTKAR PT LÉPCSŐJÁRÓKHOZ" ELLENŐRZŐ LISTA

A LIFTKAR PT ajánlott biztonságtechnikai ellenőrzései

Munka	Intervallum	Megjegyzések	Ellenőrzött
Hajtás és burkolat			
A hajtáslánc feszességének ellenőrzése / beállítása	2 éves	Holtjáték a forgattyúnál max. 3 mm vagy működési vizsgálat (holtjáték a terhelésváltás során a holtpont felett)	
Ellenőrizze, nincsenek-e repedések a házon	2 éves	Ha bármilyen rendellenességet észlel, küldje a készüléket műhelybe	
Ellenőrizze a csavarokat a házon és húzza meg őket újra	2 éves	Biztosítsa a csavarokat Loctite 243-mal	
Ellenőrizze a rögzítőcsapok csavarjait, és szükség esetén húzza meg őket újra	2 éves		
Ellenőrizze az üzemeltetés közbeni zajokat	rendszeresen	Ha bármilyen rendellenességet észlel, küldje a készüléket műhelybe	
Kerekek és felnik			
Ellenőrizze az excentrikus kar rögzítőcsavarjait	2 éves		
Ellenőrizze/tisztítsa meg a fékkapcsoló felületeit	2 éves		
Ellenőrizze, nem található-e sérülés a gumiabroncsokon, szükség esetén cserélje ki őket	rendszeresen		
Fékek			
Ellenőrizze az érzékelő görgőket	2 éves	Szükség esetén cserélje ki	
Ellenőrizze a fékezési pontot	rendszeresen		
Ellenőrizze a fék könnyű mozgathatóságát	2 éves		
Ellenőrizze a feszítőrugót	2 éves	Húzza meg a kerékagyat 21 Nm-rel!	
Elektronika és fogantyúegység			
Funkcióteszt haladási irány és sebesség	2 éves		
Funkcióvizsgálat egylépcsős és folyamatos lépcsős kapcsolás	2 éves		
A kijelzőműszerek működési vizsgálata	2 éves	ha hibás, küldje a készüléket műhelybe	
Ellenőrizze az akkumulátort, az akkumulátortartót és a csatlakozásokat	2 éves		
Akkumulátor és töltők a mechanikán. Ellenőrizze, nem található-e sérülés	2 éves	Ha bármilyen rendellenességet tapasztal, küldje a töltőt/akkumulátort műhelybe	
Ellenőrizze a fogantyúegységen lévő szorítófogantyúk menetét	2 éves	ha hibás, küldje a készüléket műhelybe	
PT-Adapt rögzítőkészletek, PT-S ülésegység, PT-Universal vezetők			
Ellenőrizze az összes csavarkötést, és szükség esetén húzza meg újra	2 éves	repedések esetén azonnal cserélje ki őket	
ellenőrizze az összes forgáspontot, és szükség esetén zsírozza be őket	2 éves	repedés/károsodás esetén azonnal cserélje ki őket	
ellenőrizze az összes rögzítést, és szükség esetén húzza meg őket újra	2 éves	sérülés esetén azonnal cserélje ki	

FONTOS:

A fent említett ellenőrzési időközökön túlmenően **minden felhasználóváltáskor és a készülék újbóli használata előtt** teljes biztonsági ellenőrzést kell végezni, még akkor is, ha látszólag nincs sérülés vagy meghibásodás!

8.2 A TERMÉK ÉLETTARTAMA

A LIFTKAR PT becsült élettartama kb. 5 év. Feltéve, hogy a terméket rendeltetésszerűen használják, és betartják az összes karbantartási és szervizelési előírást. Az élettartam meghosszabbítható, ha a LIFTKAR PT-t gondosan használják, kezelik, karbantartják és ápolják. Az élettartam azonban a szélsőséges használat és a helytelen használat miatt jelentősen le is rövidülhet.

Az élettartam normatívan előírt meghatározása nem jelent további garanciát.

8.3 AKKUMULÁTOR

Az akkumulátorra is vigyázni kell, és mindig teljesen fel kell tölteni. Az akkumulátor erőteljes lemerítése lerövidíti annak élettartamát. Az ólom-gél akkumulátorok (nem nikkel-kadmium) hosszú élettartamúak, ha használat után a lehető leghamarabb, rendszeresen feltöltik őket. Ezért az akkumulátort minden használat után azonnal újra kell csatlakoztatni a töltőhöz. (erről bővebben lásd az Akkumulátor töltése című fejezetben).

8.3.1 TŰZVÉDELMI INTÉZKEDÉSEK

- **Oltóanyag**:

Alkalmas: Száraz oltóanyag, homokos talaj, szén-dioxid, megfelelő hab

- **Tűzoltás**:

Védőfelszerelés: Viseljünk zárt rendszerű légzőkészüléket és védőruházatot, hogy elkerüljük a bőrrel és a szemmel való érintkezést.

- **Különleges veszélyek**:

Tűz esetén mérgező gőzök szabadulnak fel.

8.4 FÉKEK ÉS FÉKDOB (FELNI)

A kerekek fékhatása fontos, ezért javasoljuk, hogy rendszeresen ellenőrizze a fékalkatrészeket és a felniket vagy a fékdobokat, hogy nincs-e rajtuk repedés vagy sérülés, és szükség esetén tisztítsa meg őket. Ellenőrizze a fékhatást a tisztítás után. A fékhatás ellenőrzésének legegyszerűbb és legbiztonságosabb módja, ha a LIFTKAR PT-t ferde helyzetben hátrafelé mozgatja (ekkor a LED pirosan világít). Ebben a helyzetben a LIFTKAR PT-t még erős nyomással sem szabad, hogy előre lehessen tolni. Kérjük, tesztelje az egyes fékeket külön-külön úgy, hogy megpróbálja az egyik kereket fékezni, a másik kereket pedig a készülék balra vagy jobbra történő elfordításával tehermentesíteni. Ha a fékek ebben a helyzetben nem működnek megfelelően, forduljon egy hivatalos szakszervizhez.

8.5 PÓTALKATRÉSZEK ÉS JAVÍTÁS

Az általunk felhatalmazott szakkereskedők rendelkeznek a szükséges pótalkatrészek teljes listájával tőlünk, mint gyártótól, a szükséges robbantott rajzokkal, javítási utasításokkal és speciális szerszámokkal. Szükséges javítás, termékkarbantartás és minden egyéb alkalmazásspecifikus és biztonsággal kapcsolatos kérdés esetén forduljon szakkereskedőjéhez. A hivatalos szakkereskedőkről nálunk érdeklődhet!

8.6 SZÁLLÍTÁS / ÁRTALMATLANÍTÁS / ÚJRAFELHASZNÁLÁS / ÁTADÁS

8.6.1 SZÁLLÍTÁS

A LIFTKAR PT alapvetően három részre (akkumulátor, emelőegység, fogantyúegység) szerelhető szét egy csavar meglazításával. A készülék véletlen bekapcsolásának megakadályozása érdekében ajánlott az akkumulátort szállítás előtt eltávolítani a készülékből. A rakomány megfelelő rögzítése feltétlenül szükséges.

8.6.2 ÁRTALMATLANÍTÁS



A LIFTKAR MTK lépcsőjáró egy hosszú élettartamú termék. A termék élettartamának végén a lépcsőjárót és a töltő alkatrészeit megfelelően ártalmtlanítani kell. Győződjön meg arról, hogy az anyagokat gondosan szétválasztja az egyes részek anyagcímkéi szerint.

A lépcsőjáró nem tartalmaz veszélyes anyagokat, és teljes mértékben újrahasznosítható. Az elektronikus áramköri lapokat és az újratölthető akkumulátort megfelelő újrahasznosítási eljárásnak kell alávetni.

Az akkumulátort nem szabad a háztartási hulladékkal együtt kidobni! Szakkereskedője készséggel áll rendelkezésére a részletekkel kapcsolatban.

A lépcsőjáró helyes és maradéktalan ártalmatlanítását a gyártó térítés ellenében átvállalhatja.

8.6.3 ÚJRAFELHASZNÁLÁS / ÁTADÁS

VESZÉLY

A lépcsőjárógép újbóli használata vagy harmadik félnek történő átadása előtt a biztonsági ellenőrzést, beleértve a gyártó utasításainak megfelelő tisztítást is, az erre felhatalmazott szakszemélyzetnek kell elvégeznie. Ezenkívül igazolható oktatást kell nyújtani a lépcsőjáró kezelésére vonatkozóan.

9 SEGÍTSÉG MŰKÖDÉSI HIBÁK ESETÉN

Hiba: A LED pirosan világít, és a bekapcsolás nem lehetséges.
Ok: A készülék túl laposan fekszik, és a billenőkapcsoló megakadályozza a bekapcsolást

Hiba: A főkapcsolóval nem lehet bekapcsolni, bár a fogantyú be van dugva.
Ok: Az emelőkar csavar nincs eléggé meghúzva, vagy a fogantyú 180°-kal elforgatva van felszerelve.

Hiba: Az emelőegység nem halad megfelelően a főkerekeken; folyamatosan fékez!
Ok: A támasztókerékkel ellátott emelőrész nincs semleges helyzetben a főkerekek között. Az egylépcsős vezérléssel (lásd még a 4.1.3. pontot) mozogjon előre vagy hátra, amíg az emelőrész automatikusan meg nem áll a semleges helyzetben.

9.1 BIZTONSÁGITECHNIKAI ELLENŐRZÉS

MEGJEGYZÉS

A biztonsági ellenőrzéseket csak a gyártó, a SANO helyszíni szervize vagy az erre felhatalmazott szakkereskedők végezhetik el.

MEGJEGYZÉS

Javasoljuk a kétévenkénti biztonságtechnikai ellenőrzést. A minőségjelző matrica tájékoztat a felülvizsgálat legutolsó időpontjáról. A felülvizsgálat különösen felhasználóváltás vagy újrafelhasználás után ajánlott.

A biztonsági ellenőrzések fontosak a készülék hibátlan működésének biztosítása érdekében. Az általunk felhatalmazott szakkereskedők elvégezhetik ezt a felülvizsgálatot az Ön készülékén.


geprüft
SANO
inspected
1
2
3
4
5
6
7
8
9
10
11
12
16
17
18
19
20
21

10 VISSZAHÍVÁSOK ÉS HELYREÁLLÍTÓ INTÉZKEDÉSEK

Ha a LIFTKAR PT kezelésével kapcsolatban új fontos biztonsági információk válnak elérhetővé, tájékoztatni fogjuk Önt. A kezelési útmutató aktuális változata a www.sano.at oldalon található. Amennyiben a terméken utólagos változtatásokat vagy helyreállító intézkedéseket kell végrehajtani, írásban tájékoztatjuk Önt és/vagy hivatalos szakkereskedőinket az érintett sorozatszámokról. Ha az Ön LIFTKAR PT készülékét érinti a termékvisszahívás, akkor tájékoztatjuk Önt minden további teendőről. Javasoljuk, hogy regisztrálja készülékét a honlapunkon a "Termékregisztráció" menüpont alatt.

11 GARANCIA ÉS FELELŐSSÉGVÁLLALÁS

11.1 GARANCIA / KÖTELEZETTSÉGVÁLLALÁS

11.1.1 GARANCIA

A SANO Transportgeraete GmbH biztosítja, hogy a LIFTKAR PT lépcsőjáró az átadás időpontjában hibátlan. Ezek a garanciaigények a LIFTKAR PT leszállítását követő 24 hónap elteltével járnak le.

A garancia a LIFTKAR PT lépcsőjáró minden modelljének emelő- és fogantyúegységére 24 hónap, az akkumulátorra 6 hónap, és a garanciaidő a készülék vevőnek történő átadásának napjától kezdődik.

Az alábbiak nem tartoznak a garancia hatálya alá:

- természetes kopásnak kitett alkatrészek
- rendellenes használat következtében fellépő károk
- a készülék vagy a kiegészítő alkatrészek jogosulatlan megváltoztatása
- az állandó használat okozta karbantartási munkák
- hibás kezelés és/vagy a használati utasítás be nem tartása, baleset, gondatlan vagy erőszakos rongálás, tűz és víz, vis maior és egyéb, rajtunk kívül álló okok miatt keletkezett hibák.
- Olyan eszközök, amelyek sorozatszámát megváltoztatták, elhomályosították vagy eltávolították
- Készülékellenőrzés hiba megállapítása nélkül

11.1.2 KÖTELEZETTSÉGVÁLLALÁS

A SANO Transportgeraete GmbH mint gyártó nem vállal felelősséget semmilyen kárért, ha:

- a LIFTKAR PT-t nem megfelelően használják.
- a javítást, összeszerelést vagy egyéb munkát nem felhatalmazott személyek végezték.
- a jelen kezelési útmutató utasításait nem követik.
- a LIFTKAR PT-hez idegen alkatrészek vannak rögzítve vagy csatlakoztatva.
- az eredeti alkatrészek szétszerelésre kerülnek.

A javításra/karbantartásra jogosult kereskedők címét tartalmazó lista tőlünk beszerezhető!

11.2 MEGFELELŐSÉGI NYILATKOZAT

CE

A SANO Transportgeraete GmbH (szereplői azonosító/SRN: AT-MF-000053609) saját felelősségére kijelenti, hogy az alábbi, személyszállításra szolgáló LIFTKAR lépcsőmászó modellek megfelelnek az (EU) 2017/745 MDR orvostechnikai eszközökről szóló rendelet követelményeinek, mint I. osztályú orvostechnikai eszközök.

Termékbesorolás: I. osztály az (EU) 2017/745 MDR VIII. mellékletének III. fejezete, I. szabálya alapján. Megfelelőségértékelési eljárás az (EU) 2017/745 MDR IX. melléklete szerint.

Rendeltetés: Járáskor nehézségekkel küzdő személyek lépcsőn való fel- és lejutásának segítése beltéri és kültéri környezetben. A szállítást kizárólag igazolhatóan képzett kísérő végezheti, és a modellre vonatkozó legnagyobb megengedett terhelést nem szabad túllépni.

A terméken a mi előzetes hozzájárulásunk nélkül végzett bármilyen módosítás érvénytelenné teszi ezt a nyilatkozatot.

Különösen alkalmazott szabványok:

ISO 7176-28:2012
ISO 7176-14:2008
ISO 7176-21:2009

Artikel Daten f

Article data specifically for Germany					
Article number	**Trade name**	**Product name/Type**	**Basic-UDI-DI**	**UDI-DI**	**Firmware-Version**
045801	LIFTKAR PT-Adapt 130 - HM	LIFTKAR PT-AD	912004777PTS2	9120047770566	2.10
045802	LIFTKAR PT-Adapt 160 - HM	LIFTKAR PT-AD	912004777PTS2	9120047770573	2.10
045803	LIFTKAR PT-S 130 - HM	LIFTKAR PT-S	912004777PTS2	9120047770580	2.10
045813	LIFTKAR PT-S 130 - HM – with adapter plate	LIFTKAR PT-S	912004777PTS2	9120047770696	2.10
045804	LIFTKAR PT-S 160 - HM	LIFTKAR PT-S	912004777PTS2	9120047770597	2.10
045807	LIFTKAR PT-Universal 130 - HM	LIFTKAR PT-UN	912004777PTS2	9120047770627	2.10
045808	LIFTKAR PT-Universal 160 - HM	LIFTKAR PT-UN	912004777PTS2	9120047770634	2.10

Article data for other countries					
Article number	**Trade name**	**Product name/Type**	**Basic-UDI-DI**	**UDI-DI**	**Firmware-Version**
045721	LIFTKAR PT-Adapt 130	LIFTKAR PT-AD	912004777PTS2	9120047770214	2.10
045722	LIFTKAR PT-Adapt 160	LIFTKAR PT-AD	912004777PTS2	9120047770221	2.10
045723	LIFTKAR PT-S 130	LIFTKAR PT-S	912004777PTS2	9120047770238	2.10
045724	LIFTKAR PT-S 160	LIFTKAR PT-S	912004777PTS2	9120047770245	2.10
045725	LIFTKAR PT-Outdoor 120	LIFTKAR PT-OD	912004777PTS2	9120047770252	2.10
045726	LIFTKAR PT-Outdoor 150	LIFTKAR PT-OD	912004777PTS2	9120047770269	2.10
045727	LIFTKAR PT-Universal 130	LIFTKAR PT-UN	912004777PTS2	9120047770276	2.10
045728	LIFTKAR PT-Universal 160	LIFTKAR PT-UN	912004777PTS2	9120047770283	2.10
045729	LIFTKAR PT-Plus 125	LIFTKAR PT-PL	912004777PTS2	9120047770290	2.10
045731	LIFTKAR PT Fold 130	LIFTKAR PT-FO	912004777PTS2	9120047770313	2.10
045732	LIFTKAR PT Fold 160	LIFTKAR PT-FO	912004777PTS2	9120047770320	2.10
045738	LIFTKAR PT-S 130 narrow	LIFTKAR PT-SN	912004777PTS2	9120047770382	2.10
045739	LIFTKAR PT-S 160 narrow	LIFTKAR PT-SN	912004777PTS2	9120047770399	2.10
045745	LIFTKAR PT-ECO 130	LIFTKAR PT-EC	912004777PTS2	9120047770641	2.10
045746	LIFTKAR PT-ECO 160	LIFTKAR PT-EC	912004777PTS2	9120047770658	2.10
045750	LIFTKAR PT Uni/S-Kombi 160	LIFTKAR PT-US	912004777PTS2	9120047770207	2.10

Ez a megfelelőségi nyilatkozat mindaddig érvényes, amíg a felsorolt típusok valamelyike nem változik.



Ing. Jochum Bierma, ügyvezető igazgató

11.3 SZABADALMI VÉDELEM

11.3.1 SZABADALMI VÉDELEM

A járórendszer nemzetközi szabadalmi oltalom alatt áll Európában, az Egyesült Államokban és Japánban. A fogantyúegységet szintén kettős szabadalom védi. A LIFTKAR PT Universal modell kerekesszék felvevő rendszerére szintén szabadalom van folyamatban.

11.3.2 MEGJEGYZÉS A HASZNÁLATI ÚTMUTATÓHOZ

Ez a használati útmutató különös gondossággal készült. Az ábrák, rajzok, műszaki adatok és elektromos értékek helyességére nem vállalunk garanciát. Nyomtatási hibákért nem vállalunk felelősséget.

A jelen használati utasítás újranyomásához előzetes engedélyünkre van szükség. Változtatások és tévedések joga fenntartva

MEGJEGYZÉSEK

Model:
Serial number:
Date of manufacture:
Date of purchase:
Sales representative:

KAPCSOLATOKAT

SANO Transportgeraete GmbH
Gewerbezeile 15
4040 Linz, Ausztria
Tel.: +43 7239 51010
Fax: +43 7239 51010 001
office@sano.at

www.sano.at

SANO Deutschland GmbH
Geigelsteinstraße 10
83080 Oberaudorf
Németország

Tel. +49 8033 / 308 96 0
Fax +49 8033 / 308 96 17
info@sano-treppensteiger.de

www.sano-treppensteiger.de

SANO UK Powered Stairclimbers Ltd.
Bristol Court, Betts Avenue
Martlesham Heath
Ipswich, Suffolk / IP5 3RY, Anglia

Tel. +44 1473 / 333 889
Fax +44 1473 / 333 742
info@sano-uk.com

www.sano-uk.com

A hibák és módosítások jogát fenntartjuk / LIFTKAR PT 2026-09 (V1.0)