LIFTKAR PT

MONTASCALE ELETTRICO PER PERSONE DISABILI



ISTRUZIONI D’USO

Italiano

SANO
makes life easier.

INTRODUZIONE ... **3**

1 INDICAZIONI GENERALI DI SICUREZZA ... **3**

2 DESCRIZIONE DEL PRODOTTO / DATI TECNICI ... **7**

2.1 Modello PT-S con sedile integrato ... 7
2.2 Modello PT-Outdoor con sedile integrato ... 10
2.3 Modello PT-Universal per diversi tipi di carrozzine ... 11
2.4 Modello PT-Fold ... 13
2.5 Modello PT-Plus (con sedia a rotelle) ... 15
2.6 Modello PT-Adapt ... 17
2.7 Dati tecnici validi per tutti i modelli ... 19
2.8 Dati tecnici della batteria ... 22
2.9 Nomi delle parti più importanti ... 23

3 ELEMENTI DI CONTROLLO ... **25**

3.1 Pannello in cima alla colonna ... 25
3.2 Tasto SU/GIÙ a destra e sinistra dell'impugnatura ... 26
3.3 Vite d'arresto sull'impugnatura regolabile ... 27

4 MESSA IN ESERCIZIO ... **28**

4.1 Dispositivo di sollevamento, batteria e impugnatura ... 28
4.2 Ulteriori operazioni di messa in esercizio per ciascun modello ... 30
4.3 Montare la sedia a rotelle sul LIFTKAR PT UNIVERSAL ... 32
4.4 Smontare la sedia a rotelle dal LIFTKAR PT UNIVERSAL ... 35
4.5 Montare la sedia a rotelle sul LIFTKAR PT UNIVERSAL e PT-Adapt ... 36
4.6 Staccare il Liftkar PT-PLUS e PT-Adapt dalla sedia a rotelle ... 38

5 GUIDA SULLA SCALA ... **39**

5.1 Informazioni generali per la guida sulla scala ... 39
5.2 Montascale in salita ... 41
5.3 Montascale in discesa ... 43
5.4 Guida sulla scala a chiocciola ... 44
5.5 Interrompere la salita del Liftkar PT su una scala ... 44
5.6 Angolo di inclinazione ideale durante l'uso ... 45
5.7 Salire e scendere dal montascale ... 45

6 MUOVERSI SU UNA RAMPA ... **45**

6.1 Scendere una rampa ... 45
6.2 Guida su una rampa ... 45

7 CARICARE LA BATTERIA ... **46**

7.1 Caricabatterie ... 46
7.2 Carica batterie per automobili (opzionale) ... 48
7.3 Dal carica batterie alla batteria ... 49
7.4 Contrassegno della Comunità Europea (CE) ... 49

8 CURA, MANUTENZIONE, TRASPORTO, SMALTIMENTO E RIUTILIZZO ... **50**

8.1 Manutenzione / Pulizia ... 50
8.2 Durata del prodotto ... 52
8.3 Batteria ... 52
8.4 Freni e tamburi del freno (cerchione) ... 52
8.5 Pezzi di ricambio e riparazioni ... 53
8.6 Transporto / Smaltimento / Riutilizzo / Passaggio ... 53

9 AIUTO PER I DIFETTI DI FUNZIONAMENTO ... **54**

9.1 Ispezione di sicurezza ... 54

10 RICHIAMI E INTERVENTI CORRETTIVI ... **55**

11 GARANZIA E RESPONSABILITÀ ... **55**

11.1 Garanzia ... 55
11.2 Dichiarazione di conformità ... 57
11.3 Brevetti / Indicazione per l'uso ... 59

CONTATTO ... **60**

INTRODUZIONE

CONGRATULAZIONI!

CON LIFTKAR PT AVETE A DISPOSIZIONE UN MONTASCALE SICURO CHE PERMETTE A TUTTE LE PERSONE CON DIFFICOLTÀ A CAMMINARE E CON L'AIUTO DI UNA SOLA PERSONA DI SALIRE E SCENDERE LE SCALE.

Liftkar PT è uno strumento mobile che può essere trasportato e utilizzato ovunque e su tutti i tipi di scale assicurandoVi quindi una nuova libertà di movimento. Il montascale allieverà notevolmente gli sfozi fatti dalla colonna vertebrale delle persone che hanno finora aiutato il disabile sollevandolo e trasportandolo.

Svitando una vite a leva (posta ad una comoda altezza) il Liftkar PT può essere smontato in tre parti: il dispositivo di sollevamento pesa circa 15 Kg, la batteria e l'impugnatura pesano ognuna circa 4 Kg. Tutte le parti sono facili da trasportare e possono essere sistemate in piccoli spazi.

Sulle scale Liftkar PT si contraddistingue per il suo funzionamento sicuro ed armonioso. Agli accompagnatori, parenti e amici auguriamo il miglior successo nell'utilizzo di questo sistema; siamo certi che le istruzioni per l'uso aiuteranno a capire e gestire al meglio il montascale Liftkar PT.

Grazie alla registrazione online del vostro prodotto vi potremo informare automaticamente per email su tutte le novità e le modifiche tecniche (optional, accessori, etc.).
https://www.sano-stairclimbers.com/product-registration

NOTA BENE
LE ISTRUZIONI MANUALI NON SOSTITUISCONO IL CORSO DI FORMAZIONE OBBLIGATORIO TENUTO DAL PERSONALE AUTORIZZATO.

1 INDICAZIONI GENERALI DI SICUREZZA

NOTA BENE
Informazioni da parte del produttore

ATTENZIONE - POSSIBILE PERICOLO IMMINENTE O SITUAZIONE PERICOLOSA.
Se non è possibile evitarlo, si possono verificare lievi lesioni fisiche o danni alla proprietà.

ATTENZIONE – POSSIBILE PERICOLO IMMINENTE

Se non è possibile evitarlo, si possono provocare la morte o gravi lesioni fisiche!

PERICOLO – MINACCIA IMMEDIATA DI PERICOLO

Se non è possibile evitarlo, si provocano la morte e le lesioni gravi!

NOTA BENE

- Leggete le istruzioni per l'uso con attenzione, seguite tutte le indicazioni e rispettate i segnali di pericolo riportati sull'apparecchio. Salire le scale è di per sé pericoloso e se non verranno seguite le indicazioni qui riportate potrebbero verificarsi incidenti.
- Il montascale deve essere utilizzato solo per il suo uso specifico – il trasporto di persone su scale.
- Il LIFTKAR PT può essere utilizzato soltanto da coloro che
  - possono provare di essere stati addestrati all'uso del montascale
  - riescono a salire le scale all'indietro
  - sono fisicamente e mentalmente stabili
  - possono mantenere l'equilibrio senza grande sforzo fisico.
- Il LIFTKAR PT NON deve essere utilizzato dalle seguenti persone:
  - giovani al di sotto di 16 anni di età
  - persone sotto effetto di farmaci, droghe o alcol
  - donne in gravidanza
  - Ai bambini di solito non è consentito usare modelli di LIFTKAR PT.
- Se dovesse verificarsi un incidente con il montascale, questo dovrà essere comunicato immediatamente al vostro rivenditore specializzato (sorveglianza!).
- L'angolo di guida ottimale verrà allenato specialmente durante l'addestramento dell'utente. Questo dipende da vari fattori, come il peso e le dimensioni della persona da trasportare, il tipo di carrozzina, ecc. Anche la taglia dell'operatore influenza l'angolo di guida ottimale. Di solito, l'angolo di guida ottimale si ottiene quando il LIFTKAR PT è in equilibrio.

ATTENZIONE

- Iniziate utilizzando il Liftkar PT vuoto, e provate finché sarete sicuri di non commettere errori. Provate poi a trasportare prima una persona abbastanza leggera e non disabile. La persona trasportata dovrebbe aggrapparsi alla ringhiera o ad un'altra persona.
- All'inizio iniziate con la velocità più BASSA (livello 1) e non spostate l'interruttore dalla funzione un gradino alla volta alla funzione movimento continuo.
- Quando il montascale è acceso, non inserite mai le mani nel meccanismo in moto! (È pericoloso: le mani potrebbero incastrarsi o venire schiacciate).
- Per il trasporto dell'apparecchio consigliamo di smontare il Liftkar PT svitando la vite a leva (resta attaccata e non c'è pericolo di perderla). Si eviterà un' accensione involontaria e il Liftkar PT è più leggero e facile da trasportare.
- Il Liftkar PT dispone di un potente pacco batteria da 5Ah / 24 Volt, che va sempre pienamente ricaricato quando si utilizza il montascale. Se dovesse capitare che la batteria si scarica sulle scale, riscendete subito, sostituitela o rimettetela in carica. Anche con la batteria scarica è possibile fare almeno un piano di scale in discesa. Vi accorgerete che la batteria si sta scaricando quando il montascale Liftkar PT inizia a perdere potenza rallentando. Chi non è pratico nell'uso si accorgerà quando la batteria è scarica da una spia accesa: quando bisogna ricaricare la batteria, la spia luminosa lampeggia passando dal rosso al verde e si attiva un segnale acustico a intermittenza.
- Evitare di esporre il montascale alle alte temperature (oltre 40°C/104F) come anche alla luce diretta del sole e all'alta umidità (oltre 70%), ad es., a causa dell'utilizzo nella sauna, sotto la pioggia ecc., perché si corre il rischio di surriscaldamento, incendio, oltre a danneggiare lo stesso montascale. Evitare di esporre il montascale a temperature particolarmente basse inferiori a 5°C/41F.

AVVERTIMENTO

- E' necessario che la cintura di sicurezza sia sempre chiusa durante l'uso del montascale, anche quando non si trasporta nessuno. Non lasciare mai che la cintura ricada sul lato destro o sinistro. Il rischio è di inceppare le ruote e provocare una caduta o di danneggiare il montascale.
- Durante il trasporto di persone con i montascale Liftkar, utilizzare solo carrozzine dotate di una cintura di sicurezza o altri sistemi di contenimento.
- Le persone che hanno difficoltà a restare sedute devono essere assicurate con la cintura di sicurezza del sedile.
- Non usare il montascale Liftkar PT in caso si verifichino rumori inconsueti e/o vibrazioni anomale durante il suo utilizzo. Non usare più il montascale e farlo controllare da un tecnico autorizzato.

PERICOLO

- Non utilizzate mai Liftkar PT su superfici bagnate, lisce o scivolose, trattate con cera, ghiacciate o simili, che non assicurano stabilità alla persona che aiuta, e che non garantiscono l'azione del freno della ruota. Anche tappeti e tappetini possono rappresentare un pericolo.
- Durante il tragitto sulla scala non lasciate mai e per nessun motivo la presa del montascale! (pericolo di caduta!)
- AssicurateVi che nessuno si trovi sotto Liftkar PT mentre siete in azione sulla scala. (pericolo di collisione)
- E' sempre necessario utilizzare una cintura di sicurezza quando si trasporta una persona con il montascale.
- **Indossate sempre scarpe chiuse e con una suola antisdrucciolo quando manovrate LIFTKAR PT. (pericolo di caduta!)**
- È vietato l'uso senza eccezioni del montascale nelle aree a prova di esplosione.
- Quando si scendono le scale, spostare sempre l'Liftkar PT sul bordo anteriore del gradino prima di estendere nuovamente la sezione di sollevamento con le ruote di supporto (rischio di caduta!).

HERSTELLUNGSDATUM
Date of manufacture

HERSTELLER
Manufacturer

TROCKEN AUFBEWAHREN
Keep dry

ANWENDUNGSBEREICH 5 º C BIS 40 º C
Range of application 5 º C till 40 º C (41 º F till 104 º F)

GEBRAUCHSANWEISUNG BEACHTEN
Consult instructions for use

EINDEUTIGE PRODUKTIDENTIFIZIERUNG
Unique product identification

MEDIZINPRODUKT
Medical device

SERBISCHE CE-KENNZEICHEN
Serbian CE-Marking

ELEKTROSCHROTT
Electronic Waste

CE-KENNZEICHNUNG
CE Marking

SN **SERIENNUMMER**
Serial number

2 DESCRIZIONE DEL PRODOTTO / DATI TECNICI

2.1 MODELLO PT-S CON SEDILE INTEGRATO

Sedia a ruote-montascale, con schienale e braccioli ribaltabili regolabili, fissati all'unità di impugnatura. L'unità d'impugnatura, la batteria e il dispositivo di sollevamento sono facilmente smontabili grazie ad una vite a leva che resta sempre attaccata al montascale. Il sedile è abbassabile e poco ingombrante. Sono disponibili due versioni a seconda del **peso della persona** da trasportare, fino a 130 Kg e fino a 160 kg. Grazie ad una struttura poco ingombrante, a ruote che misurano solo 200 mm e alla linea compatta del sedile, il montascale è ideale per scale ripide e strette e per scale a chiocciola.

LIFTKAR PT S 130.....Art. Nr. 045 723
LIFTKAR PT S 160.....Art. Nr. 045 724



(Dispositivo comprensivo di accessori)

PERICOLO
Usare sempre la cintura di sicurezza durante il trasporto di persone con i montascale Liftkar.

2.1.1 DATI TECNICI DEL MODELLO PT-S

- **Portata MAX** (peso della persona): 130 kg (PT S 130) / 160 kg (PT S 160)
- **Diametro della ruota**: 200 mm
- **Distanza tra ruote** (esterno): 297 mm
- **Peso** (totale): 30,5 kg
- **Peso** (dispositivo disollevamento+sedile): 18,5 kg
- **Altezza complessiva**: 1130 mm
- **Larghezza complessiva**: 505 mm (braccioli inclusi)
- **Profondità complessiva**: 675 mm (600 mm se sedile e braccioli sono chiusi)

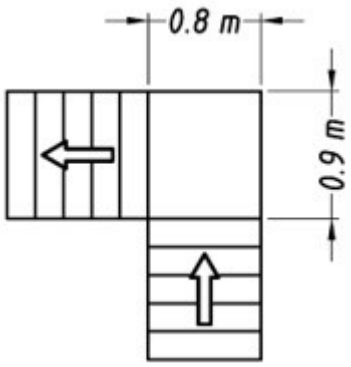

Spazio necessario sul pianerottolo della scala

2.1.2 CONFEZIONE DI FORNITURA DEL MODELLO PT-S

La scatola, al momento della consegna, deve contenere le seguenti parti:

- dispositivo di sollevamento
- impugnatura, inclusi il sedile, lo schienale e i braccioli ribaltabili
- batteria
- carica batteria
- istruzioni d’uso

Se una di queste parti dovesse mancare o fosse danneggiata, rivolgeteVi subito al rivenditore specializzato che Vi ha fornito il montascale.

2.1.3 ATTACCARE IL POGGIAPIEDI (COME OPTIONAL) A UN LIFTKAR PT-S

Per attaccare il poggiapiedi, agganciarlo dall’alto sul montante trasversale posteriore.







Il poggiapiedi può essere impostato su tre diverse altezze in base alla lunghezza inferiore della gamba di ogni utente. A tale scopo tirare fuori le manopole sul lato sinistro e destro del poggiapiedi e muovere il poggiapiedi fino a raggiungere l’altezza/posizione desiderata. Respingere le manopole in posizione per fissare il poggiapiedi all’altezza desiderata.



2.2 MODELLO PT-OUTDOOR CON SEDILE INTEGRATO

Sedia a ruote-montascale, come il modello PT-S (vedi punto 2.1), ma con grandi ruote di 260 mm e distanza tra le ruote di 430 mm. Nelle ruote principali si trova un robusto freno per il gradino del diametro di 100 mm. Il freno della ruota posto all'interno impedisce che si sbatta contro gli spigoli delle porte ed protegge da eventuali danni.

È facile da maneggiare, grazie alle sue grandi ruote, all'aperto e su suoli anche accidentati. Il maggiore scarto fra le ruote assicura stabilità anche in pendenza.



LIFTKAR PT Outdoor 120.....Art. Nr. 045 725

LIFTKAR PT Outdoor 150.....Art. Nr. 045 726

> **PERICOLO**
> Usare sempre la cintura di sicurezza durante il trasporto di persone con i montascale Liftkar.

2.2.1 DATI TECNICI DEL MODELLO PT- OUTDOOR

- **Portata MAX** (peso della persona): 120 kg (PT Outdoor 120) / 150 kg (PT Outdoor 150)
- **Diametro della ruota**: 260 mm
- **Distanza tra ruote** (esterno): 430 mm
- **Peso** (totale): 34,3 kg
- **Peso** (dispositivo disollevamento+sedile): 22,3 kg
- **Altezza complessiva**: 1130 mm
- **Larghezza complessiva**: 505 mm (braccioli inclusi)
- **Profondità complessiva**: 675 mm (600 mm quando il sedile e i braccioli sono chiusi)

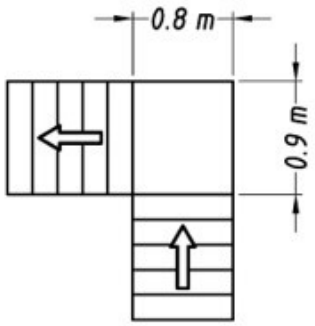

Spazio necessario sul pianerottolo della scala

2.2.2 CONFEZIONE DI FORNITURA DEL MODELLO PT-OUTDOOR

La scatola, al momento della consegna, deve contenere le seguenti parti:

- dispositivo di sollevamento con le ruote grandi (diametro 260 mm)
- impugnatura, inclusi il sedile, lo schienale e i braccioli ribaltabili
- batteria
- carica batteria
- istruzioni d’uso

Se una di queste parti dovesse mancare o fosse danneggiata, rivolgeteVi subito al rivenditore specializzato che Vi ha fornito il montascale.

2.3 MODELLO PT-UNIVERSAL PER DIVERSI TIPI DI CARROZZINE

Con questo modello è possibile trasportare sulle scale i diversi tipi di carrozzine (anche carrozzine sportive) **con le loro ruote** e senza dover apportare ulteriori adattamenti. Il modello ha pedane ribaltabili laterali per appoggiare le ruote della carrozzina e un gancio di sostegno regolabile a mano per agganciare facilmente lo schienale (larghezza massima di 495 mm). Si adatta a tutte le carrozzine in commercio (a spinta manuale o a motore). **Il grande vantaggio è che le ruote non vanno smontate**. Adatto per contesti sia professionali specifici che privati. Questo modello occupa più spazio sulla tromba della scala rispetto agli altri. Agganciare e sganciare la sedia rotelle è un’operazione eseguibile in qualche secondo. Questo modello è adattissimo anche alle carrozzine per bambini.



LIFTKAR PT Universal 130.....Art. Nr. 045 727
LIFTKAR PT Universal 160.....Art. Nr. 045 728

NOTA BENE

Con alcune sedie a rotelle potrebbe essere necessario sollevare o rimuovere qualsiasi dispositivo antiribaltamento. Se i dispositivi antiribaltamento sono fissi, allora sarà necessario passare al modello rimovibile o richiudibile.

ATTENZIONE

Per il trasporto di persone con il montascale LIFTKAR PT, si possono usare solo sedie a rotelle dotate di una cintura di sicurezza o di un altro sistema di ritenuta delle persone.

Cintura di sicurezza **opzionale** disponibile come accessorio!

ATTENZIONE

Non oltrepassare il carico massimo della sedia a rotelle!

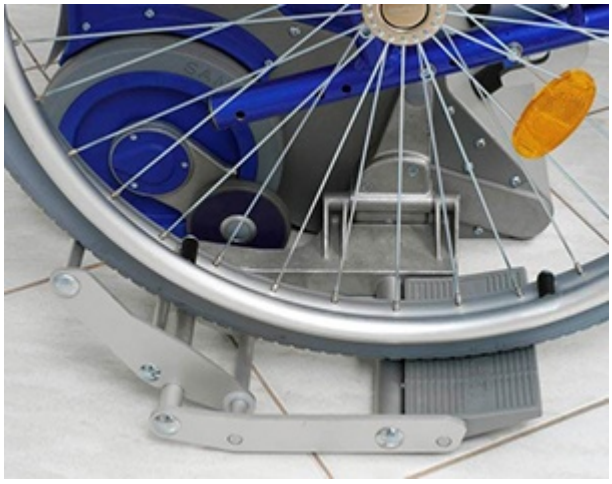



2.3.1 DATI TECNICI DEL MODELLO PT-UNIVERSAL

- **Portata MAX** (carrozzina inclusa): 130 kg (PT Universal 130) / 160 kg (PT Universal 160)
- **Larghezza massima dello schienale**: 495 mm
- **Ingombro totale MAX.**: 730 mm (misurato sul lato esterno delle ruote)
- **Diametro della ruota**: 200 mm
- **Distanza tra le ruote** (esterno): 297 mm
- **Peso** (totale): 27,6 kg
- **Peso** (disp. di sollevamento): 16,7 kg (pedane laterali incluse)
- **Altezza complessiva**: 1130 mm
- **Larghezza complessiva**: 760 mm (pedane laterali abbassate), 395 mm (pedane laterali sollevate), 482 mm (impugnatura)
- **Profondità complessiva**: 385 mm

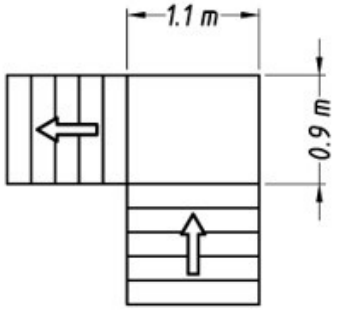

Spazio necessario sul pianerottolo della scala

2.3.2 CONFEZIONE DI FORNITURA DEL MODELLO PT-UNIVERSAL

La scatola, al momento della consegna, deve contenere le seguenti parti:

- dispositivo di sollevamento con pedane laterali ribaltabili
- impugnatura con gancio di sostegno incluso
- batteria
- carica batteria
- istruzioni d’uso

Se una di queste parti dovesse mancare o fosse danneggiata, rivolgeteVi subito al rivenditore specializzato che Vi ha fornito il montascale.

2.4 MODELLO PT-FOLD

Questa è la soluzione più semplice per il trasporto di persone malate. Grazie alle sue ruote con un diametro di 200 mm e alla distanza fra le ruote di soli 297 mm, PT-Fold è ideale per scale ripide e strette e per scale a chiocciola.

La fodera del sedile ha una cerniera a lampo, si può togliere facilmente e lavarla. Quando non utilizzate il Liftkar PT, potete praticamente farlo sparire! Si risparmia spazio al lavoro e in giro.

LIFTKAR PT Fold 130.....Art. Nr. 045 731

LIFTKAR PT Fold 160.....Art. Nr. 045 732







PERICOLO
Usare sempre la cintura di sicurezza durante il trasporto di persone con i montascale Liftkar.

2.4.1 DATI TECNICI DEL MODELLO PT- FOLD

- **Portata MAX** (peso della persona): 130 kg (PT Fold 130) / 160 kg (PT Fold 160)
- **Diametro della ruota**: 200 mm
- **Distanza tra le ruote** (esterno): 297 mm
- **Peso complessivo**: 28 kg
- **Altezza**: 1130 mm
- **Larghezza**: 430 mm (sedia), 482 mm (impugnatura)
- **Profondità**: 660 mm (405 mm con il sedile sollevato)

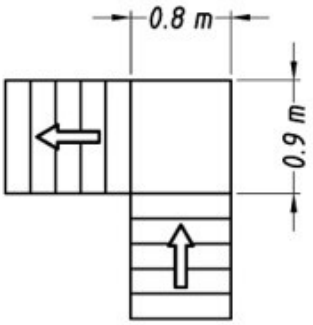

Spazio necessario sul pianerottolo della scala

2.4.2 CONFEZIONE DI FORNITURA DEL MODELLO PT-FOLD

La scatola, al momento della consegna, deve contenere le seguenti parti:

- montascale completo (costituito da un dispositivo di sollevamento, una batteria, l’impugnatura e da una sedia pieghevole)
- carica batteria
- istruzioni d’uso

Se una di queste parti dovesse mancare o fosse danneggiata, rivolgeteVi subito al rivenditore specializzato che Vi ha fornito il montascale.

2.5 MODELLO PT-PLUS (CON SEDIA A ROTELLE)

Montascale integrato con un’ottima sedia a rotelle (a motore) e adattatore. IL montascale può essere attaccato e staccato. Questo modello può esere utilizzato in piano come una normale sedia a rotelle, anche con la struttura del montascale attaccata. Quando si salgono le scale, le ruote della sedia (con un asse di collegamento) vengono portate in una posizione più alta (vedi la figura). In questo modo c’è posto per salire le scale senza dover smontare le ruote. La sedia a rotelle in sè è molto stabile, facilmente piegabile e compatta.



Realizzata con:

- poggiapiedi rimovibili con altezza e inclinazione delle pedane regolabile
- braccioli orientabili e removibili
- cuscino del sedile largo 457 mm x 430 mm

LIFTKAR PT Plus 125.....Art. Nr. 045 729





ATTENZIONE

Per il trasporto di persone con il montascale LIFTKAR PT, si possono usare solo sedie a rotelle dotate di una cintura di sicurezza o di un altro sistema di ritenuta delle persone.

Cintura di sicurezza **opzionale** disponibile come accessorio!

2.5.1 DATI TECNICI DEL MODELLO PT-PLUS

- **Portata MAX** (peso della persona): 125 kg
- **Diametro della ruota**: 200 mm
- **Scarto delle ruote** (esterno): 297 mm
- **Peso** (totale): 23,5 kg
- **Peso** (disp. di sollevamento): 14 kg
- **Altezza complessiva**: 1130 mm
- **Larghezza complessiva**: 430 mm (senza sedia a rotelle)
- **Profondità complessiva**: 385 mm (senza sedia a rotelle)

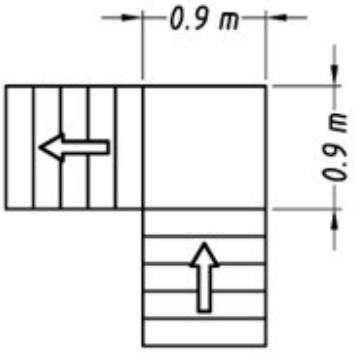

Spazio necessario sul pianerottolo della scala

Sedia a rotelle:

- **Larghezza del sedile**: 450 mm
- **Diametro delle ruote** : 610 mm
- **Peso**: 18 kg

2.5.2 CONFEZIONE DI FORNITURA DEL MODELLO PT-PLUS

La scatola, al momento della consegna, deve contenere le seguenti parti:

- dispositivo di sollevamento
- sedia a rotelle WTB incluso l’adattatore
- impugnatura
- batteria
- carica batteria
- istruzioni d’uso

Se una di queste parti dovesse mancare o fosse danneggiata, rivolgeteVi subito al commerciante specializzato che Vi ha fornito il montascale.

2.6 MODELLO PT-ADAPT

Montascale per trasportare le sedie a rotelle con un adattatore. Due versioni con portata di 130 kg e 160 kg, carrozzina inclusa.

LIFTKAR PT Adapt 130.....Art. Nr. 045 721
LIFTKAR PT Adapt 160.....Art. Nr. 045 722

La struttura della sedia a rotelle non cambia qualora gli adattatori vengono applicati e rimossi. La sedia a rotelle può essere completamente riadattata.

Da parte nostra possiamo mettere a disposizione un elenco dell'adattatore/degli adattatori che possono essere utilizzati per la rispettiva sedia a rotelle oltre alle istruzioni di montaggio!



ATTENZIONE

Per il trasporto di persone con il montascale LIFTKAR PT, si possono usare solo sedie a rotelle dotate di una cintura di sicurezza o di un altro sistema di ritenuta delle persone.

Cintura di sicurezza **opzionale** disponibile come accessorio!

ATTENZIONE

Non oltrepassare il carico massimo della sedia a rotelle!

2.6.1 DATI TECNICI DEL MODELLO PT-ADAPT

- **Portata MAX** (carrozzina inclusa): 130 kg (PT Adapt 130) / 160 kg (PT Adapt 160)
- **Larghezza minima della carrozzina** (telaio-parte interna): 320 mm
- **Diametro della ruota**: 200 mm
- **Distanza tra le ruote** (esterno): 297 mm
- **Peso** (totale): 24,7 kg
- **Peso** (disp. di sollevamento): 15,2 kg
- **Altezza complessiva**: 1130 mm
- **Larghezza complessiva**: 482 mm (senza carrozzina)
- **Profondità complessiva**: 385 mm (senza carrozzina)

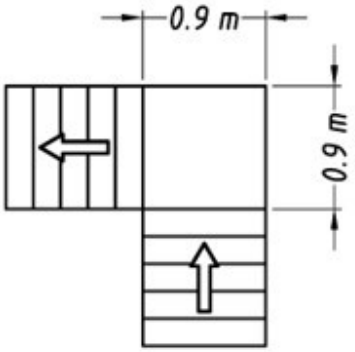

Spazio necessario sul pianerottolo della scala

2.6.2 CONFEZIONE DI FORNITURA DEL MODELLO PT-ADAPT

La scatola, al momento della consegna, deve contenere le seguenti parti:

- dispositivo di sollevamento
- impugnatura
- batteria
- carica batteria
- istruzioni d’uso

Se una di queste parti dovesse mancare o fosse danneggiata, rivolgeteVi subito al commerciante specializzato che Vi ha fornito il montascale.

IMPORTANTE

Sulla carrozzina devono esserci i supporti speciali per poter montare il montascale Liftkar PT. Qualora mancassero, rivolgeteVi immediatamente al rivenditore specializzato che Vi ha fornito il montascale.

2.7 DATI TECNICI VALIDI PER TUTTI I MODELLI

- **Velocità di salita**: Sul pannello si può scegliere fra tre velocità:
  - Veloce I = 10 gradini al minuto
  - Veloce II = 14 gradini al minuto
  - Veloce III = 18 gradini al minuto
- **Altezza massima del gradino**: da 205 fino a 220 mm (il massimo si raggiunge inclinando al massimo il montascale)
- **Livello di pressione acustica**: inferiore a 80dB
- **Autonomia della batteria**: Dipende dal peso della persona trasportata e varia se si salgono e si scendono le scale. Come valore indicativo ci si basa su un numero di gradini che varia fra 250 e 500. Se c'è un utilizzo frequente (contesto professionale) si può sempre utilizzare una seconda batteria. Offriamo anche un caricabatterie per automobili (vedi punto 7.2) con cui è possibile ricaricare velocemente la batteria mentre ci si sposta con la macchina.
- **Protezione contro sovraccarico**:

1. Con una protezione da sovraccarico di tipo meccanico (mozzo a slittamento)
2. Con una protezione da sovraccarico di tipo elettrico

- **Classe di protezione dell'intero dispositivo:** IPX4
- **Dati elettrici**:

  Tipo di protezione: IPX4

  Tensione nominale: 24 VDC

  Corrente nominale mass.: 30 A

- **Forza di pressione necessaria per gli elementi di comando:**

  max. 5 N

> **NOTA BENE**
> Numeri di codice di protezione dall'acqua!

Numero di codice	Definizione
IPX0	Nessuna protezione
IPX1	Protetto dalle gocce d’acqua
IPX2	Protetto dalle gocce d’acqua ad un angolo di 15°.
IPX3	Protetto dall’acqua nebulizzata ad un angolo di 60°.
IPX4	Protetto dagli spruzzi d’acqua da qualsiasi angolo.
IPX5	Protetto dai getti d’acqua da qualsiasi angolo.
IPX6	Protetto dai potenti getti d’acqua e dal mare grosso.
IPX7	Protetto dagli effetti dell’immersione temporanea in acqua. Il test richiede 30 minuti a 1 metro di profondità.
IPX8	Protetto dagli effetti dell’immersione temporanea. Viene applicata la specifica del cliente e si può richiedere un test specifico.
IPX9	Protegge dall’alta pressione associata alla pulizia a vapore.

Dati sulla compatibilità elettromagnetica (EMC)

Dati generali di EMV			
Emission			Conformità
RF-Emission according EN 55011			group 1
RF-Emission according EN 55011			class B
Generation of mains harmonics following IEC 6100-3-2			Battery operation, not applicable
Generation of mains harmonics following IEC 6100-3-3			Battery operation, not applicable
Tavola EMV 202			
Susceptibility	IEC 60601-test level		actual level
ESD IEC 61000-4-2	±6kV cd ±8kV ad		±2kV,±4kV ±6kV cd ±8kV ad
Bursts IEC 61000-4-4	±2kV mains ±1kV I/O		Battery operation, not applicable
Surges IEC 61000-4-5	±1kV dm ±2kV cm		Battery operation, not applicable
Voltage drops etc. IEC 61000-4-11	Reduction to		Reduction to
	5% for 10ms/ positive amplitude		Battery operation, not applicable
	5% for 10ms/ negative amplitude		Battery operation, not applicable
	40% for 100ms		Battery operation, not applicable
	30% for 500ms		Battery operation, not applicable
	0% for 5000ms		Battery operation, not applicable
H-field at 50/60Hz IEC 61000-4-8	3A/m		No magnetically sensitive sensors or parts, not applicable
Tavola EMV 204			
Susceptibility	IEC 60601-test level		actual level
Conducted RF IEC 61000-4-6	3Veff 150kHz to 80 MHz		3Veff
Radiated RF IEC 61000-4-3	3V/mf 80 MHz to 2,5 GHz		3V/m
Tavola EMV 206			
Output power of transmitter W	Safety distance depending on frequency/m		
	150kHz to 80MHz	80MHz to 800MHz	800MHz to 2,5 GHz
0,01	0,12m	0,12m	0,24m
0,1	0,37m	0,37m	0,74m
1	1,17m	1,17m	2,34m
10	3,69m	3,69m	7,38m
100	11,67m	11,67m	23,34m

Con riserva di modifiche tecniche

NOTA SULLA COMPATIBILITÀ ELETTROMAGNETICA (EMC)

I motori elettrici assolvono i requisiti di protezione stabiliti dalla Direttiva del Consiglio Europeo riguardanti le norme legali degli stati membri in relazione alla compatibilità elettromagnetica (EMC) (2004/108/EC). Tuttavia non è da escludersi del tutto che, in certe condizioni, possa verificarsi un malfunzionamento elettrico soprattutto se vengono utilizzati telefoni cellulari. Non manovrare il montascale vicino a sistemi o a macchinari di supporto vitale che potrebbero arrecare seri danni al paziente nel caso in cui si disattivassero. In particolari circostanze questi apparecchi potrebbero subire un influsso negativo e ostacolare l'utilizzo corretto del montascale. Se notate un funzionamento improprio o inusuale del montascale vicino ad un altro apparecchio elettrico, cessate di utilizzarlo e fatelo controllare da un rivenditore autorizzato.

2.8 DATI TECNICI DELLA BATTERIA

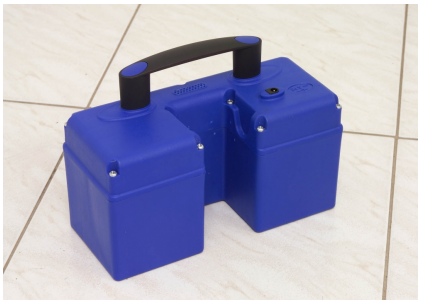

- **Peso**: 4.3 kg
- **Capacità**: 5.2 Ah
- **Tensione**: 24 VDC (2x 12 VDC – 5.2 Ah)
- **Tipo di batteria**: Gel in piombo, non richiede manutenzione, a prova di perdite (approvata da DOT e IATA per il trasporto aereo)
- **Sicurezza**: fusibile interno (30 Amp) e sicurezza elettronica del contatto di carica
- **Contatto di carica**: DC-Jack ø 2,1 x 9,5
- **Erogazione della corrente**: tramite due robuste superfici di contatto a due spine a molla presso il dispositivo di sollevamento

---

2.9 NOMI DELLE PARTI PIÙ IMPORTANTI

2.9.1 IMPUGNATURA

1. Colonna
2. Impugnatura regolabile
3. Vite d’arresto per impugnatura regolabile (elemento di controllo)
4. Barra trasversale
5. Vite a leva
6. Pannello (elemento di controllo)
7. Interruttore SU/GIÙ (elemento di controllo)



2.9.2 BATTERIA

1. Presa per caricare
2. Erogazione della corrente
3. Manico

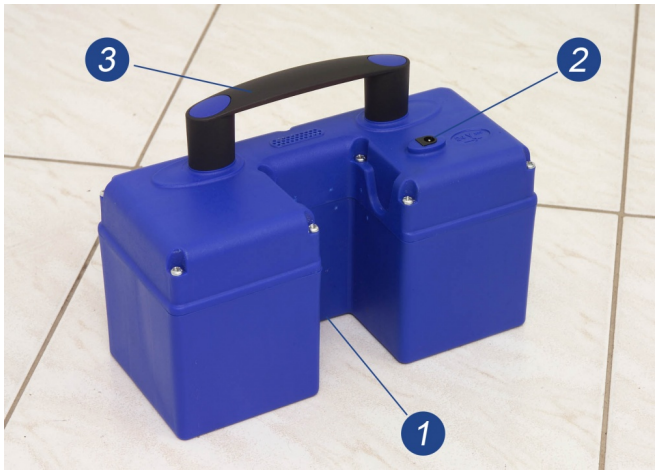

2.9.3 DISPOSITIVO DI SOLLEVAMENTO

1. Unità di sollevamento
2. Rotelle di supporto sull’unità di sollevamento

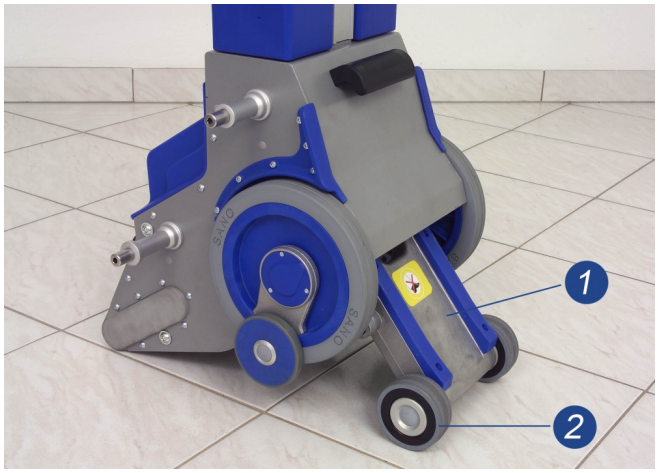

3. Ruote principali
4. Freni smussa gradini
5. Contatto della batteria
6. Base di montaggio della colonna

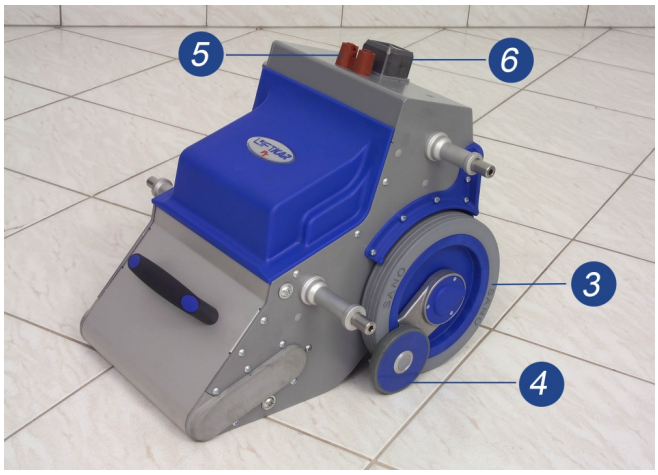

7. Serratura di sicurezza (opzionale)
8. Spina di sicurezza (opzionale)

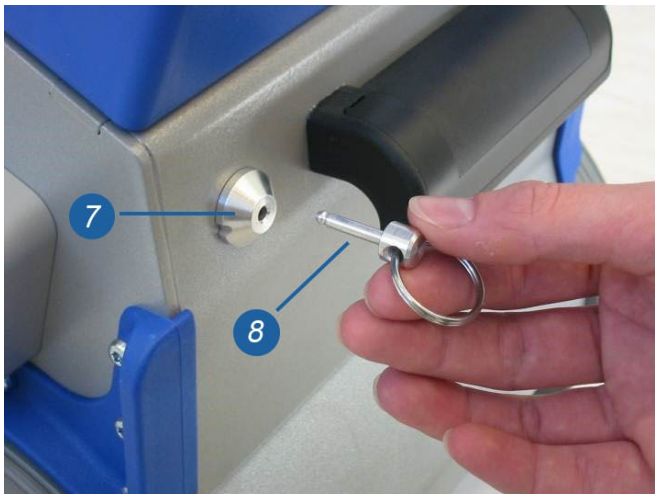

3 ELEMENTI DI CONTROLLO

3.1 PANNELLO IN CIMA ALLA COLONNA

3.1.1 INTERRUTTORE PRINCIPALE

Accende l'apparecchio tramite un circuito di sicurezza. Premere nuovamente per spegnere. IL Liftkar si spegne comunque automaticamente dopo 10 minuti.

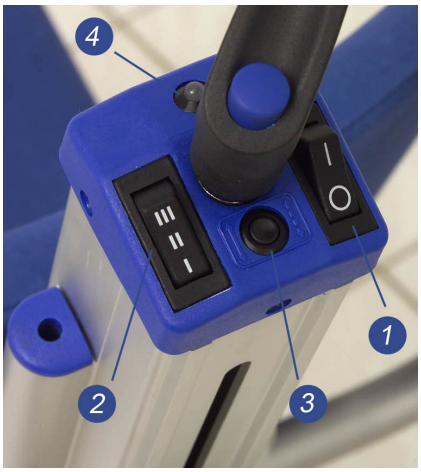

3.1.2 INTERRUTTORE DELLA VELOCITÀ

Interruttore per inserire una fra le opzioni di velocità di salita del sistema di sollevamento (vedi 2.7 per il numero di gradini al minuto)

Livello I: lento
Livello II: medio
Livello III: veloce

3.1.3 PULSANTE

Questo pulsante si usa per passare dalla funzione **un gradino per volta** alla funzione **moto continuo** e per tornare poi alla funzione un gradino per volta.

Il Liftkar PT, non appena si inserisce l'interruttore principale, per ragioni di sicurezza si trova sempre e automaticamente sulla funzione un gradino per volta. In questa funzione, dopo ogni rotazione completa, l'unità di sollevamento e le ruote di supporto si trovano fra le ruote principali in posizione neutrale. Il ciclo di salita successivo va avviato premendo nuovamente il tasto SU/GIÙ (3.2).

Quando la persona che aiuta sa manovrare l'apparecchio senza problemi e se la scala è facile da percorrere, si può inserire la funzione di moto continuo evitando cosí di dover premere ogni volta il tasto SU/GIÙ.

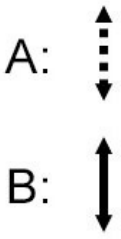

A: Modalità in un'unica fase B: Modalità continua

3.1.4 INDICAZIONI DELLA SPIA

La spia segnala in modo efficace lo stato di funzionamento del Liftkar PT:

Luce verde (senza lampeggi): funzionamento normale, è inserita la funzione di un gradino alla volta.

Luce verde lampeggiante: attenzione! È inserita la funzione di moto continuo. Per il resto tutto normale.

Luce rossa (senza lampeggi): Liftkar PT ha un angolo di inclinazione all'indietro troppo abbassato oppure è troppo inclinato in avanti. Se l'angolo di inclinazione non è nel range corretto, un sensore blocca il meccanismo di salita. Premendo uno dei tasti SU/GIÙ la spia diventa rossa. Nel caso di un'inclinazione eccessiva in avanti il sensore disattiva la funzione disalita/discesa e la spia rimane rossa fino a quando il tasto SU/GIÙ viene tenuto premuto. Premendo nuovamente il tasto SU/GIU' la spia rimane rossa, ma la macchina può essere movimentata a velocità molto ridotta; questa possibilità è molto utile nel caso si affrontino scale che necessitano di un'impugnatura molto dritta (verticale) e quando (modelli PT Adapt e PT UNI) ci si accinge ad agganciare una carrozzina.

Luce rossa lampeggiante: il montascale è sovraccarico e la protezione elettronica da sovraccarico ferma l'apparecchio (La spia lampeggia finché non si lascia il tasto SU/GIÙ. Premendo nuovamente il tasto SU/GIÙ, si può continuare a salire o a scendere).

La luce lampeggia dal rosso al verde: La batteria è quasi scarica ed occorre ricaricarla urgentemente. Si può sicuramente fare un altro piano di scale, comunque si consiglia di ridiscendere il piano e sostituire la batteria oppure ricaricarla con il dispositivo di ricarica veloce fornito. Inoltre si attiva un segnale acustico per indicare l'esigua carica della batteria.La frequenza del segnale acustico andrà aumentando man mano che il livello di carica della batteria diminuisce.

3.1.5 SEGNALE ACUSTICO PER IL CORRETTO ANGOLO DI INCLINAZIONE DURANTE L'USO

Per attivare questa funzione, il montascale deve essere spento. Riaccendere e premere il tasto principale (1) per circa 30 secondi. Un breve segnale acustico indicherà che la funzione è stata attivata. Ripetere la procedura per disattivare questa funzione. Quando la funzione è stata attivata, viene emesso un segnale acustico nel momento in cui il montascale non ha più un angolo di inclinazione corretto

---

3.2 TASTO SU/GIÙ A DESTRA E SINISTRA DELL'IMPUGNATURA

Il **tasto SU/GIÙ** presenta una posizione neutrale in mezzo (0) e due triangoli che indicano la direzione davanti (in avanti) e verso (indietro) la persona che manovra l'apparecchio.



1. Posizione **GIÙ**:
   premere l'interruttore sul triangolo che indica **in avanti**.
2. Posizione **SU**:
   premere l'interruttore sul triangolo che indica **indietro**.

3.3 VITE D’ARRESTO SULL’IMPUGNATURA REGOLABILE



La vite d’arresto è fissata in modo che non possa essere persa e serve per regolare e bloccare l’altezza dell’impugnatura. È sufficiente avvitarla normalmente, grazie al suo speciale design. **Non è necessario avvitare con forza estrema**. Per sperimentare qual’è la forza necessaria per avvitare la vite, consigliamo di fare questo piccolo test: fissate prima la vite in senso orario ad un’altezza bassa e quindi provate ad premere con il vostro peso per abbassare l’impugnatura. Stringere la vite finchè l’impugnatura non si sposta più. Mentre si percorre la scala si farà comunque poca forza sull’impugnatura, poichè ci si muove mantenendo il montascale in uno stato d’equilibrio. Soltanto quando s’inclina il montascale si fa forza sull’impugnatura. Per allentare la vite è sufficiente dare un giro e l’impugnatura può essere subito spostata. La registrazione del gioco avviene grazie ad una seconda vite per la regolazione che non è visibile (brevettata), che funziona allo stesso tempo come vite di sicurezza e che deve essere regolata solo da un’officina specializzata. Per questo non ha senso avvitare la vite con estrema forza perchè comunque il gioco della vite non varia. Dopo circa tre giri la vite è bloccata e non è possibile perderla.

INDICAZIONE

Se la vite non si svita, vuol dire che in realtà è già svitata. In questo caso controllate se l’impugnatura si lascia spostare oppure controllate eventualmente se è visibile un pezzo di filettatura scoperto fra la vite e l’unità dell’impugnatura.

INDICAZIONE

Per alzare l’impugnatura regolabile vale la seguente regola: lo spigolo superiore dell’impugnatura (dove si trova il tasto SU/GIÙ) dovrebbe trovarsi alla stessa altezza delle spalle della persona che aziona l’apparecchio. (vedi anche messa in esercizio).

4 MESSA IN ESERCIZIO

4.1 DISPOSITIVO DI SOLLEVAMENTO, BATTERIA E IMPUGNATURA

Per mettere in funzione il Liftkar PT come apparcchio base, procedere seguendo questi passi:

1. Collocare la batteria con la presa di ricezione puntata verso la base sul contatto marrone rivestito che si trova sul dispositivo di sollevamento (foto 1).


1

2. Inserire la colonna dell'unità d'impugnatura nella presa di ricezione della batteria (foto 2) e montarla sulla base.


2

Spingere in giù l'unità dell'impugnatura nella base finchè la vite a leva posta sopra al pannello dei comandi risulta essere premuta con forza (foto 3).

3. Stringere la vite a leva verso destra.


3

4. Inserire la spina di sicurezza nella presa o nella serratura di sicurezza per togliere la sicura al saliscale (vedi fig. 4 e 5).(opzionale).


4


5

5. Accendere l’apparecchio con l’interruttore principale (la spia luminosa dovrebbe essere verde!).

6. Scegliere la velocità di marcia: I, II, III.

7. Fare la prova dei freni (vedi 8.4).

8. **Solo per i più esperti**: il comando predisposto per il moto „un gradino alla volta“ può essere eventualmente spostato a “moto continuo” con il pulsante 3.

INDICAZIONE

Il mandrino della vite preme con una molla sulla base. Questa costruzione da più sicurezza perchè la molla spinge la base verso l’alto nel caso in cui il mandrino non sia avvitato o sia avvitato poco. Ne segue che il collegamento elettrico con il pannello viene subito interrotto (il collegamento a spina dalla base alla colonna si sconnette) e non è più possibile accendere il Liftkar PT. La molla non è in effetti in grado di spingere in alto la base in ogni situazione, ma se il mandrino non è avvitato o è avvitato male basta un piccolo movimento della colonna può far disconnettere il contatto a spina e l’apparecchio non è più utilizzabile sulla scala.

4.1.1 REGOLARE L’IMPUGNATURA

Per innalzare l’impugnatura seguire queste semplici regole: la maniglia dell’impugnatura (su cui si trova il tasto SU/GIÙ) dovrebbe trovarsi circa alla stessa altezza delle spalle della persona che assiste. (Vedi anche il punto 3.3, forza necessaria per stringere la vite dell’impugnatura).

4.1.2 POGGIATESTA (OPZIONALE)

Il poggiatesta è un accessorio che si può montare su tutti i modelli in modo semplice:inserite le due barre cromate del poggiatesta nei rispettivi fori che si trovano sotto il pannello di controllo, da una parte e dall’altra della colonna, e spingete verso il basso. L’altezza del poggiatesta si regola facilmente in base alla corporatura di ogni utente. Le barre mantengono il poggiatesta in tutte le posizioni (senza meccanismo di bloccaggio).

4.2 ULTERIORI OPERAZIONI DI MESSA IN ESERCIZIO PER CIASCUN MODELLO

Durante l’utilizzo del montascale, la sicurezza e il benessere della persona trasportata hanno la priorità assoluta. Seguite quindi le indicazioni di sicurezza all’inizio di questo manuale e seguite tutte le raccomandazioni ricevute durante la descrizione del Vostro apparecchio. Se Vi trovate in una di queste situazioni particolarmente eccezionali, atteneteVi alle seguenti indicazioni:

- se la persona trasporata avesse un malore o avvertisse nausea, fermateVi subito e prestatele le cure necessarie;
- se il passeggero ha problemi generici di schiena si raccomanda di mantenere la velocità di tragitto più lenta;
- consigliamo di utilizzare il poggiatesta, se è necessario, per sostenere la muscolatura del collo mentre il montascale è in posizione inclinata durante la salita;
- la persona trasportata deve essere calma e rilassata mentre è seduta sul montascale. Vanno assolutamente evitati movimenti bruschi da parte della persona trasportata.

4.2.1 POSIZIONI DEL SEDILE DEI MODELLI LIFTKAR PT-S E PT-OUTDOOR

Il sedile dei modelli PT-S e PT-Outdoor si deve solamente alzare. Il montascale è subito pronto per l’uso grazie al suo sistema di autobloccaggio a forbice.

Per richiudere il sedile fare leva sul sistema a forbice e chiuderlo, premendo in avanti i bottoni laterali o tirando davanti sulla parte superiore del sistema a forbice (foto 1, 2 e 3).

ATTENZIONE

Per aiutare a scendere dal Liftkar, si consiglia di sollevare l’apparecchio dietro, premendo il tasto SU/GIÙ in posizione SU (velocità bassa) (foto 4).









Scendere

NOTA BENE

Assicurarsi che la corrente sia spenta prima di salire o scendere dal montascale, in modo da garantire che non venga acceso accidentalmente.

4.3 MONTARE LA SEDIA A ROTELLE SUL LIFTKAR PT UNIVERSAL

INFORMAZIONI GENERALI

Il Liftkar PT-Universal permette di trasportare su una scala tutti i tipi di carrozzine (carrozzine sportive incluse) fino ad una larghezza massima di 495 mm, la misurazione si riferisce al retro della carrozzina, senza modificare la sedia e senza rimuoverne le ruote.
Lo distanza massima tra le ruote della carrozzina non dovrebbe superare i 730 mm (lato esterno delle ruote).

INDICAZIONE 1

Con alcune carrozzine è necessario alzare o rimuovere eventuali sostegni ribaltabili. (per esempio ruotine antiribaltamento). Nel caso in cui eventuali sostegni ribaltabili fossero fissi sarà necessario modificarli e renderli rimovibili.

Prima di mettere l'apparecchio in esercizio sono necessarie le seguenti operazioni:

- collegare il dispositivo di sollevamento, la batteria e l'impugnatura come descritto al punto 4.1.
- ribaltare le pedane laterali (foto 1, **parte A**)
- ribaltare all'indietro le parti piegate (foto 1, **parte B**)
- regolare le pedane laterali allo scarto delle ruote della carrozzina
- controllare che la barra per bloccare la carrozzina sulla parte posteriore sia fissata correttamente sulla colonna. Sulla barra sono posti degli adesivi con frecce che indicano la direzione verso l'alto.

La barra si fissa facilmente impedendo che la carrozzina scivoli verso il basso finché non è stata montata sul montascale. Se la barra è appoggiata alla colonna resta ferma. Non appena viene inclinata, si può spostare (Foto 2-3, vedi sotto)

INDICAZIONE

Controllate che il freno della carrozzina sia ben inserito e perfettamente funzionante. In particolare per carrozzine elettriche (ruote larghe), un buon freno a mano non fa che aumentare la sicurezza del montascale Liftkar PT-Universal.

INDICAZIONE

Se si monta la barra in un secondo tempo, bisogna avere premura di girare i pezzi scorrevoli in modo che ci sia abbastanza gioco per spostare senza fatica la barra di sulle guide laterali della colonna. Per montare la barra va rimosso l'appoggiatesta eventualmente montato.

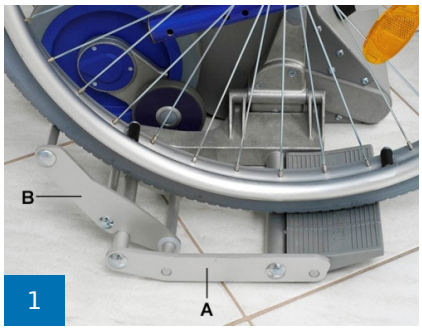





4.3.1 POSIZIONAMENTO DELLA: "SEDIA A ROTELLE E/O CARROZZINA DA TRASPORTO SEMOVENTE"



Allacciare la cintura di sicurezza/ (vedere le opzioni accessorie) prima di caricare la carrozzina sul montascale LiftKar.



Guida centrale fino ai bracci. Non salire ancora in caso di sedie a rotelle semoventi.



Le carrozzine da trasporto possono già essere guidate sui bracci.



Estrarre morsetti Inclinare il montascale in avanti fino a quando è possibile applicare il morsetto.



Immagine 5: Questa operazione **può essere eseguita manualmenteo con un motore** per facilitare l'operatore. Utilizzando il motore elettrico, questa operazione può essere ulteriormente semplificata.

Salire lentamente con il sistema di arrampicata (pulsante verso l'alto) fino a quando è possibile utilizzare il morsetto.



Far scorrere il morsetto sullo schienale su entrambi i lati e fissarlo leggermente con la manopola.



Regolare poggiatesta



Controllare la cintura di sicurezza qui



Tirare il montascale all'indietro Per prima cosa ritrarre lentamente il sistema di risalita (pulsante verso il basso).



Frenare le ruote della sedia a rotelle



Tirare la sedia a rotelle sui bracci con entrambe le mani;se possibile,l'utente della sedia a rotelle può aiutare in questa fase



Inclinare il PT all'indietro (finché non è bilanciato) e poi partire.

Per il trasporto di persone con il montascale LIFTKAR PT, si possono usare solo sedie a rotelle dotate di una cintura di sicurezza o di un altro sistema di ritenuta delle persone.

Cintura di sicurezza **opzionale** disponibile come accessorio!

4.4 SMONTARE LA SEDIA A ROTELLE DAL LIFTKAR PT UNIVERSAL

4.4.1 STACCARE LA CARROZZINA



Inclinare il montascale in avanti finché le ruotine davanti no toccano il suolo.



Con una mano fare pressione in avanti sul PT, con l'altra sganciare la barra di ritenzione da una parte.



Sganciare i ganci e la barra di ritenzione dall'altra parte.



Inclinare il PT finché il montascale tocca il suolo.



Togliere i freni e partire.

4.5 MONTARE LA SEDIA A ROTELLE SUL LIFTKAR PT UNIVERSAL E PT-ADAPT

Per entrambi i modelli di montascale, i dispositivi di sollevamento vengono fissati alla sedia a rotelle con attacchi adattori (per il modello PT-Plus gli attacchi adattatori sono da noi montati con la sedia a rotelle consegnata e dovete solo agganciare il dispositivo di sollevamento e poi toglierlo a piacimento). Per il modello Adapt il cliente deve farsi montare gli attacchi alla sedia a rotelle da un'officina specializzata. Gli attacchi corrispondono alle stanghe poste lateralmente presso il dispositivo di sollevamento con anelli di regolazione (**PT-Adapt**, foto 1) o con assi fissi (**PT-Plus**, foto 2).



1



2

Come fissare il montascale alla sedia a rotelle:

1. Fissare le ruote della sedia a rotelle con il freno a mano
2. Portare il Liftkar PT sotto la sedia a rotelle da dietro il più centrato possibile e far scivolare le stanghe inferiori negli attacchi (foto 3, **freccia A** nella foto 4).



3

INDICAZIONE

Il dispositivo di sollevamento con le ruote di supporto dovrebbe essere in mezzo alle ruote grandi, in modo che le ruote di supporto non tocchino il suolo (avviene automaticamente se la parte di sollevamento viene fermata nella funzione un gradino per volta, vedi anche il punto 3.1.3)

INDICAZIONE

Se la carrozzina era in posizione di trasporto, quindi ripiegata, accertateVi che sia stata davvero ben aperta, premendo semplicemente con forza il sedile. Se non è completamente aperta e non si raggiunge la larghezza totale del telaio, il dispositivo di sollevamento non s'inserisce fra gli attacchi inferiori.

3. Regolare sulla velocità più bassa (vedi anche 3.1.2)
4. Inalzare lentamente il dispositivo di sollevamento premendo SU sul tasto SU/GIÙ, finchè la barra di presa alta s'inserisce nel giogo della parte superiore dell'attacco della carrozzina (foto 4).
5. Serrare gli attacchi a destra e a sinistra con i bulloni di bloccaggio a sfera (foto 5).

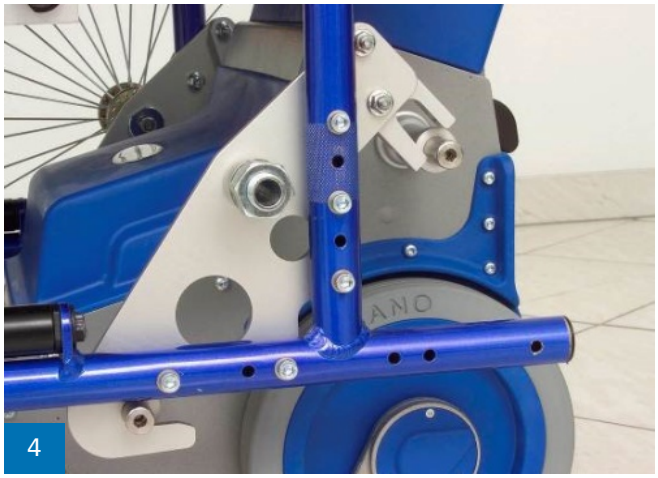
4


5

INDICAZIONE

I bulloni di bloccaggio a sfera sono utilizzati spesso e si autofissano grazie ad un meccanismo a molla, un cono interno e tre piccole sfere, che subiscono una pressione verso l'esterno. Tenete la testa a fungo del fermaglio fra il dito medio e l'indice e fate pressione con il pollice sulla stanghetta del meccanismo a molla. Le sfere si allegeriscono e potete inserire il fermaglio nel foro dell'attacco, finchè la stanghetta scatta. Basta quindi lasciare la presa e i bulloni di bloccaggio a sfera sono fissati. **Si consiglia di controllare i bulloni e la loro efficienza ogni volta prima dell'uso.**

6. Se volete prima utilizzare la carrozzina in piano e non ancora su una scala, premete **GIÙ** sul tasto SU/GIÙ, in modo che il dispositivo di sollevamento si ritragga (la funzione "un gradino alla volta" lo blocca automaticamente nella giusta posizione).
7. Se volete subito percorrere una scala, con il tasto SU/GIÙ in posizione **SU** sollevate tutta la struttura in modo che la carrozzina non sia più in contatto con il suolo. Rilasciate il freno a mano; per evitare rischi di caduta si devono togliere le ruote (con asse di collegamento) e attaccarle più in alto nei fori del PT-Plus predisposti per il loro trasporto (foto 6 – 7). Premere **GIÙ** sul tasto SU/GIÙ per fare scendere la carrozzina con il montascale fino alle ruote del Liftkar PT. L'apparecchio è ora pronto per montare le scale. (Nel prossimo capitolo 5 verrà descritto il montascale dettagliatamente).



6



7

INDICAZIONE

Se si tolgono le ruote dalla carrozzina, si può comunque continuare benissimo a scivolare in piano sulle ruote del Liftkar. Naturalmente le proprietà delle ruote del Liftkar non sono paragonabili a quelle delle grandi ruote di una carrozzina. Poichè le ruote dei freni smussa gradini, in direzione avanti, non sono in grado di superare rilievi più alti di 15 mm, consigliamo di guidare per quanto possibile all'indietro.

4.6 STACCARE IL LIFTKAR PT-PLUS E PT-ADAPT DALLA SEDIA A ROTELLE

1. Per questa operazione dovete azionare il tasto SU/GIÙ, in direzione **SU** e sollevare tutta la struttura dal suolo, in modo da poter rimontare al loro posto le ruote grandi della carrozzina (ricordate di scegliere la velocità minore durante il sollevamento).
2. Inserite i mozzi delle ruote nei fori e azionate subito il freno a mano, in modo che la carrozzina non si muova mentre togliete il montascale.
3. Ora potete togliere i bulloni di bloccaggio a sfera dagli attacchi superiori (tenendo la stanghetta fra medio e indice e facendo pressione con il pollice sulla testa a fungo).
4. Azionate il tasto SU/GIÙ, in direzione **GIÙ**, in modo che il dispositivo di sollevamento rientri (grazie alla funzione "un gradino alla volta" si ferma automaticamente nella giusta posizione). La struttura del montascale, abbassandosi, si stacca rispetto agli attacchi superiori, e si appoggia sulle sue proprie ruote; il montascale può essere tolto.

5 GUIDA SULLA SCALA

5.1 INFORMAZIONI GENERALI PER LA GUIDA SULLA SCALA

PERICOLO

Prima d’ogni utilizzo controllate i freni smussa gradini (vedi punto 8.4).

PERICOLO

Per i modelli PT-Adapt e PT-PLUS, le ruote della sedia a rotelle devono assolutamente essere rimosse per evitare rischi di caduta! Sul modello PT-PLUS, si possono trasportare le ruote inserendole in un foro posto più in alto.

PERICOLO

Assicurarsi che nessuno si trovi sotto il LIFTKAR PT mentre è in funzionamento sulle scale. (pericolo di collisione!)

ATTENZIONE

Utilizzate il Liftkar PT per il trasporto di persone su una scala solo se avete ricevuto un training sufficiente e solo se avete fatto prima pratica utilizzando il Liftkar PT prima senza il passeggero, e poi esercitandoVi con un peso relativamente leggero (per esempio una tanica d’acqua di 20 litri). EsercitateVi finchè sarete sicuri di non commettere errori. EsercitateVi anche nella funzione moto continuo, ma utilizzatela solo dopo che avrete molta esperienza nel maneggiare il Liftkar PT con un passeggero sulla scala.

ATTENZIONE

Assicurarsi di avere sempre scarpe chiuse antiscivolo durante il funzionamento di LIFTKAR PT (pericolo di caduta!).

ATTENZIONE

Per evitare cadute non salire su scale bagnate, scivolose o incerate. Anche i tappetini devono essere antiscivolo!

ATTENZIONE

Le braccia della persona da trasportare non devono penzolare lateralmente o essere mosse con forza. Appoggiare invece le braccia sui braccioli o sulle cosce!

ATTENZIONE

I passeggeri che non possono sedere in posizione sicura devono necessariamente indossare una cintura di sicurezza.

ATTENZIONE

Non usare il montascale se durante il funzionamento del montascale LIFTKAR si verificano rumori e/o vibrazioni insolite. Ritirare il montascale in uso e farlo ispezionare da un tecnico autorizzato.

NOTA BENE

L'angolo di guida ottimale verrà allenato specialmente durante l'addestramento dell'utente. Questo dipende da vari fattori, come il peso e le dimensioni della persona da trasportare, il tipo di carrozzina, ecc. Anche la taglia dell'operatore influenza l'angolo di guida ottimale. Di solito, l'angolo di guida ottimale si ottiene quando il LIFTKAR PT è in equilibrio.

NOTA BENE

Normalmente ogni rampa di scale va salita senza fermarsi. Qualora ci si dovesse fermare, c'è la possibilità di posare l'apparecchio con la parte dietro sulla scala. I freni di sicurezza impediscono che si rotoli giù dal bordo del gradino.

NOTA BENE

Porvate ad appoggiare la barra trasversale ad una gamba, al fianco e al bacino (vedi anche il punto 5.2). Il corpo sostiene la spinta che si genera quando il peso si sposta. Per stabilizzare e assicurare il montascale, in modo che non vada in avanti, usate le mani e le braccia. Se ci si riesce a muovere mantenendo questa posizione, basterà applicare solo una piccola forza per manovrare il montascale. La persona che guida il montascale deve comunque tenere sempre l'impugnatura con una mano, anche quando il peso è momentaneamente applicato al suo corpo.

NOTA BENE

Se la persona trasportata ha problemi di schiena, si consiglia di diminuire la velocità di salita. Il Liftkar PT si muove più dolcemente.

NOTA BENE

Essendo la posizione inclinata, per alcune persone è meglio e più comodo utilizzare un poggiatesta. Il poggiatesta è incluso nella lista degli accessori (vedi anche il punto 4.1.2) ed è facile da montare.

NOTA BENE

Fare attenzione alla profondità del gradino oltre che alle sue condizioni! Pericolo di caduta!

NOTA BENE

CLS “Carico di Lavoro Sicuro”: Assicurarsi che non venga superato il peso massimo specificato - indicato sulla targhetta identificativa sotto “CLS:xxx kg”

NOTA BENE

La barra trasversale è più adatta dell’impugnatura per mantenere e controllare la pendenza del Liftkar PT. Consigliamo di tenere sempre una mano sulla barra trasversale e una mano sull’impugnatura (con l’interruttore) a destra o a sinistra.

5.2 MONTASCALE IN SALITA

1. Posizionare l’impugnatura all’altezza giusta (vedi punto 3.3 e 4.1.1).
2. Accendere il Liftkar PT con l’interruttore principale (se non lo si è già fatto).
3. Posizionare l’interruttore di velocità sulla posizione più bassa (livello I) (quando avrete esperienza potrete anche scegliere un livello di velocità maggiore).

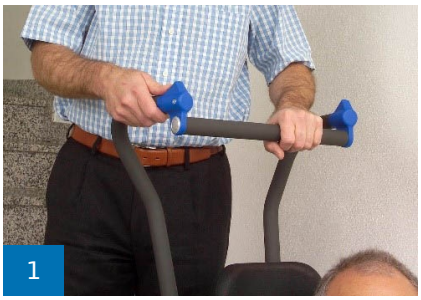
1

4. Inclinate il Liftkar PT verso di voi cercando un punto d’equilibrio. In equilibrio avvertirete solo una pressione minima verso l’avanti o l’indietro.


2

INDICAZIONE

Guidate il Liftkar PT con una mano sulla barra trasversale e con sull'altra l'impugnatura su cui è posto il pulsante. Normalmente si tiene la sinistra sulla barra trasversale e con la destra si comanda il pulsante sull'impugnatura. All'opposto per i mancini (foto 1).



3

5. Percorrete la scala all'indietro, alcuni gradini; per esempio tre: avrete un piede sul secondo e l'altro sul terzo. Il corpo va piegato leggermente per appoggiare la barra trasversale al corpo (foto 2). **Le ruote principali del dispositivo di sollevamento devono toccare il gradino!**
6. Premete ora sul pulsante dell'impugnatura (sulla freccia che indica la direzione della scala e Vostra). Tenete una mano sulla barra trasversale e una sul pulsante dell'impugnatura (Si deve premere solo un tasto).

7. Il Liftkar PT s'innalza; inizialmente si avverte un lieve tiro in avanti che si riduce comunque subito non appena il Liftkar PT raggiunge il livello d'altezza maggiore e il Lilftkar PT torna ad essere in equilibrio. Dopo aver raggiunto il livello d'altezza maggiore il Liftkar PT si muove all'indietro e atterra con dolcezza, appoggiando le ruote sul gradino superiore. Mantenete il tasto premuto finchè il comando "un gradino alla volta" ferma automaticamente il rientro della parte di sollevamento con le ruote di supporto.

INDICAZIONE

Mentre il Liftkar si muove all'indietro, poco prima di atterrare sul gradino successivo, a causa dello spostarsi del peso si avverte una spinta in direzione di chi sta gestendo il montascale. Provate ad assorbire questa spinta appoggiandoVi la barra trasversale su una gamba o sul fianco. Per stabilizzare e assicurare il montascale, in modo che non vada in avanti, usate le mani e le braccia. Se ci si riesce a muoversi mantenendo questa posizione, basterà applicare solo una piccola forza per manovrare il montascale. La persona che guida il montascale deve comunque tenere sempre l'impugantura con una mano, anche quando il peso è momentaneamente applicato al suo corpo.



4

8. Adesso potete ripetere la stessa operazione e montare sul gradino superiore.
9. Dopo aver raggiunto l'ultimo gradino della scala, l'impugnatura risulta essere più alta ripetto al Vostro corpo. Se c'è poco spazio o se i pianerottoli sono molto piccoli, non è sempre facile mantenere l'equilibrio, perchè manca lo spazio per inclinare il montascale all'indietro. Per risolvere il problema bisogna rompere l'equilibrio „buttando" il peso in avanti. In queste situazioni è consigliabile tenere la barra trasversale sotto il braccio (foto 3) o sostenere la barra inserendo il gomito sotto di essa e facendo forza con l'avanbraccio (foto 4). Facendo forza con le braccia potete avvicinare il Liftkar quanto più possibile al vostro corpo. Il poco spazio disponibile risulterà essere sufficiente per girare e procedere sulla rampa successiva.

5.3 MONTASCALE IN DISCESA

Quando si utilizza il montascale in **discesa** seguite l'indicazione 2, che descrive come tenere la barra orizzontale; attenersi all'indicazione 2 è ancora più importante, rispetto a quando si sale. Quando l'unità di sollevamento atterra sul gradino inferiore, si produce una brusca spinta all'indietro, come precedentemente descritto. Se la barra trasversale poggia sul corpo di chi guida, la persona seduta sente pochissimo il colpo prodotto nel momento in cui il montascale atterra sul gradino. Inoltre, cosí facendo, le braccia e le mani non devono fare quasi alcuna forza (foto 1 e 2).


1

Per **scendere** con il montascale valgono gli stessi passi iniziali 1-4:


2

1. Posizionare l'impugnatura all'altezza giusta (vedi punti 3.3 e 4.1.1).
2. Accendere il Liftkar PT con l'interruttore principale (se non lo si è già fatto).
3. Posizionare l'interruttore di velocità sulla posizione più bassa (livello I) (quando avrete esperienza potrete anche scegliere un livello di velocità maggiore).
4. Inclinate il Liftkar PT verso di voi cercando un punto d'equilibrio. In posizione d'equilibrio avvertirete solo una minima spinta in avanti o in indietro.

INDICAZIONE

Guidate il Liftkar tenendo una mano sulla barra trasversale e l'altra sull'impugnatura su cui è posto il pulsante. Normalmente si tiene la sinistra sulla barra trasversale e con la destra si comanda il pulsante sull'impugnatura. All'opposto per i mancini (foto 1).


3

5. Muovetevi lentamente in avanti verso il bordo del gradino finchè i freni smussa gradino bloccano automaticamente le ruote del Liftkar PT (foto 3). Premete ora il pulsante sull'impugnatura (nella direzione della freccia che indica in avanti). Tenete una mano sulla barra trasversale e una sul pulsante dell'impugnatura. (Si deve premere solo un tasto).
6. La parte di sollevamento con le ruote di supporto si abbassa muovendosi verso il gradino inferiore. Non appena l'unità di sollevamento atterra con le ruote di supporto, il Liftkar PT si innalza leggermente (dipende dall'altezza del gradino), si muove in avanti, permettendo all'apparecchio di scendere in modo controllato e lento e si ferma infine in posizione neutrale grazie al comando "un gradino alla volta".
7. Potete ora portare il Liftkar verso il bordo del gradino successivo e ripetete la manovra di discesa.

> ⚠ **PERICOLO**
>
> Quando si scendono le scale, spostare sempre l'Liftkar PT sul bordo anteriore del gradino prima di estendere nuovamente la sezione di sollevamento con le ruote di supporto (rischio di caduta!).

5.4 GUIDA SULLA SCALA A CHIOCCIOLA

Se si sale o si scende una scala a chiocciola fate attenzione a quanto segue:

- Per **salire** mettetevi dalla parte **esterna** della scala.
  (Mentre **sale**, il Liftkar si sposta verso l'interno)
- Per **scendere** mettetevi dalla parte **interna** della scala.
  (Mentre **scende**, il Liftkar si sposta verso l'interno)

Se ci si muove troppo spostati verso un'estremità della scala: spostarsi con un'inversione, se possibile su un pianerottolo, e ripartire con un'angolazione più accentuata.

5.5 INTERROMPERE LA SALITA DEL LIFTKAR PT SU UNA SCALA

In caso d'emergenza, si può interrompere la salita del Liftkar PT su una scala. I freni smussa gradini impediscono che il montascale rotoli giù. Per ragioni di sicurezza è meglio non lasciare da sola una persona seduta sul Liftkar appoggiato sulla scala.



5.6 ANGOLO DI INCLINAZIONE IDEALE DURANTE L'USO

Liftkar PT è dotato di un sistema di controllo elettronico per l'inclinazione del montascale durante l'uso. Appena il montascale non ha più un angolo di inclinazione ideale, il sistema di controllo blocca il meccanismo di salita. Se l'angolo è troppo inclinato all'indietro, la spia sull'unità di controllo diventa rossa finché non viene tenuto premutoil tasto SU/GIÙ. Il meccanismo di salita non potrà essere riattivato fino a quando l'angolo non è stato corretto.

Anche se l'angolo del montascale è troppo inclinato in avanti il sistema di controllo elettronico disattiva il meccanismo di salita. Ripristinando l'angolo corretto e premendo nuovamente il tasto SU/GIÙ il montascale procederà nella modalità lenta.

5.7 SALIRE E SCENDERE DAL MONTASCALE

Se il montascale è in posizione verticale, premendo uno dei tasti SU/GIÙ si attiverà la modalità lenta. Questa funzione consente alla persona trasportata di salire e scendere dal montascale con più facilità.

Questa funzione facilita anche l'aggancio di una carrozzina (modello PT Uni / PT Adapt e PT Plus). Questa funzione è sempre attiva indipendentemente dalla velocità di salita selezionata.

6 MUOVERSI SU UNA RAMPA

Se utilizzate il montascale Liftkar PT per salire o scendere una rampa, aumenterete la sicurezza attivando il freno smussa gradini.

6.1 SCENDERE UNA RAMPA

Per scendere una rampa si deve manovrare il Liftkar PT muovendosi in avanti; si può frenare azionando i freni smussa gradino: basta inclinare all'indietro il Liftkar PT (con la carrozzina) finchè i freni non fanno presa.

6.2 GUIDA SU UNA RAMPA

Per salire una rampa si deve manovrare il Liftkar PT muovendosi all'indietro; si può frenare azionando i freni smussa gradino: basta inclinare all'indietro il Liftkar PT (con la carrozzina) finchè i freni non fanno presa. Il freno smussa gradini funziona come un blocca-retromarcia.

INDICAZIONE

Il montascale è molto inclinato all'indietro e non si può mantenere l'equilibrio. Si consiglia quindi di regolare l'impugnatura su una posizione alta, in modo che sia poi più facile sostenere un eccesso di peso. A seconda del peso della persona trasportata e della lunghezza della rampa, è meglio aver vicino una seconda persona.

7 CARICARE LA BATTERIA

Le pile al piombo nella batteria non richiedono manutenzione, sono a tenuta di gas e ricaricabili. La loro durata dipende molto dal numero dei cicli in cui la batteria viene caricata/scaricata. Per esempio, è possibile scaricare quasi completamente le batterie almeno 1000 volte, e ricaricarle per più di 200 volte fino alla loro massima capacità; l'importante è che le batterie non si scarichino mai completamente.

- Evitate di scaricare completamente le batterie. Ricaricate la batteria il più spesso possibile.
- Le batterie al piombo tendono ad autoscaricarsi. Per questo anche se il montascale non è stato utilizzato, la batteria va ricaricata al massimo dopo tre settimane.
- L'unità di carica consegnata inserisce automaticamente la funzione di conservazione della carica, quindi non è possibile sovracaricare.
- Non lasciate la batteria scarica o semicarica. ricaricatela sempre dopo l'uso.
- Se la batteria al piombo subisce un danno, potete farla sostituire in una buona officina meccanica. Le batterie al piombo vecchie sono completamente riciclabili e non vanno smaltite nei rifiuti speciali.
- La temperatura ottimale per ricaricare una batteria è di 20 – 25 °C. una temperatura troppo calda o fredda ha effetti sulla capacità della batteria.

INDICAZIONE

Se la batteria non è caricata bene o perde la carica molto in fretta, la velocità del LIFTKAR PT diminuisce, e si perde capacità. Per questo anche un piccolo carico può far raggiungere il modo sovraccarico.

7.1 CARICABATTERIE

Il caricabatterie in dotazione è estremamente potente. Un display dotato di LED dà una chiara indicazione dello stato di carica. L'indicatore di ricarica vi farà capire se il pacco batteria è completamente carico o no. È importante controllare che il pacco batteria sia completamente carico prima di utilizzare il LIFTKAR PT.



Lo stato di carica viene visualizzato nel seguente modo tramite un LED rosso:

- Se il LED ha una spia fissa rossa accesa, significa che il pacco batteria è in carica
- Se il LED ha una spia fissa verde, significa che il pacco batteria è stato completamente ricaricato. Il caricabatterie può essere lasciato collegato alle batterie anche dopo il termine del processo di ricarica completo (spia verde), senza danneggiare le batterie. Il caricabatterie consuma una quantità minima di corrente in questa modalità stand-by (dopo il completamento del processo di ricarica), mantiene lo stato di carica delle batterie e ne allunga la durata. Tale operazione viene eseguita da un circuito elettronico che controlla e regola la quantità di corrente di carica trasmessa dal caricabatteria alla batteria in carica.

7.1.1 DATI TECNICI

Alimentazione della tensione di rete (50/60 Hz, 0,7A): 100-240 V AC

Potenza nominale (input): 24 W

Tensione di carica: 24 V DC

Corrente di carica ipotetica: 1.0 A

Classe di protezione: IP40

Certificazione di sicurezza: UL, cUL, CE

7.1.2 LINEE GUIDA PER LA SICUREZZA

Si prega di tenere presenti i seguenti punti:

- Proteggere dall’umidità!
- Ricaricare soltanto in un ambiente ben ventilato
- Non togliere la presa dalla corrente tirando per il cavo
- Non usare il caricabatterie se la presa o il cavo sono danneggiati - sostituirlo immediatamente!

7.1.3 USARE SOLTANTO PER LO SCOPO PREVISTO

- L’unità del caricabatteria è destinata soltanto per le operazioni di ricarica di **batterie all’acido di piombo con elettrolita liquido, al gel e al tessuto** (come ad esempio il pacco batteria fornito con il LIFTKAR PT).
- Non è permesso caricare batterie NiCd o NiMH o cellule primarie.

7.2 CARICA BATTERIE PER AUTOMOBILI (OPZIONALE)



Anch’esso estremamente efficiente grazie alla tecnica di regolazione digitale e al meccanismo a tre stadi. Il primo stadio serve per la ricarica veloce, il secondo per il mantenimento. Inoltre il terzo stadio permette di leggere con chiarezza in quale stato di ricarica si trova la batteria. Tre spie luminose di diversi colori poste sul contenitore del carica batterie indicano con chiarezza lo stato della carica (l’altezza delle colonnine disegnate simboleggia quanto piena è la batteria).

7.2.1 DATI TECNICI



Tensione d’entrata: 12 -30 V DC

Consumo in folle: ca. 2 W

Consumo carica di conservazione: ca. 5 W

Potenza nominale: ca. 50 W

Tensione di carica: 24 V DC

Corrente di carica aritmetica a 230 V / 50 Hz: ca. 1,3 A

Tipo di protezione: IP 30

Disinserimento di sicurezza dopo: 3,3 ore

7.2.2 INDICAZIONI DI SICUREZZA

Si prega di notare quanto segue:

ATTENZIONE

- Proteggere dall’umidità
- Caricare solo in ambienti ben areati
- Non tirate sul filo elettrico per staccare la spina dalla presa di corrente.

UTILIZZO SECONDO LE DISPOSIZIONI

- Il carica batterie è da utilizzare esclusivamente per ricaricare **le batterie al piombo con elettroliti fluidi, in gel e di fabbrica** (come nel gruppo batterie del Liftkar PT).
- È vietato caricare accumulatori NiMH, accumulatori NiCd e elementi primari.

7.3 DAL CARICA BATTERIE ALLA BATTERIA

La batteria può essere caricata separatamente o direttamente sul montascale. (vedi le due immagini sotto). Il montascale non è utilizzabile mentre è collegato alla presa per ricaricare la batteria.

Se avete ricaricato la batteria mentre si trovava sul montascale, staccate la spina del carica batteria dalla batteria, prima di utilizzare il montascale.





7.4 CONTRASSEGNO DELLA COMUNITÀ EUROPEA (CE)

I carica batterie adempiono ai requisiti fondamentali imposti dalle direttive di compatibilità elettromagnetiche e di bassa tensione e possiedono il contrassegno della CE.

8 CURA, MANUTENZIONE, TRASPORTO, SMALTIMENTO E RIUTILIZZO

8.1 MANUTENZIONE / PULIZIA

8.1.1 PULIZIA

Il nostro motto è: un apparecchio pulito funziona meglio. Basta pulire con un normale prodotto contro la polvere, come quelli che si usano in casa. Non utilizzate prodotti ad alta pressione o simili. Se necessario, le superfici possono essere pulite con un agente disinfettante per attrezzature a base di alcol disponibile in commercio (come Sagrotan®).

È importante che le ruote, nonchè i cerchi e le gomme, siano mantenuti puliti e sgrassati, per garantire un'ottima prestazione dei freni. Il materiale di rivestimento delle ruote è in poliuretano molto pregiato; il modo migliore per mantenerlo sgrassato è utilizzando prodotti di pulizia per freni o alcol.

l LIFTKAR PT è costruito principalmente con alluminio di alta qualità. Le superfici (involucro, unità di salita, unità maniglia, ecc.) che sono esposte alle influenze ambientali hanno un ulteriore rivestimento in polvere o uno strato anodizzato.
Se queste parti si sporcano, possono essere semplicemente pulite con un normale detergente.

8.1.2 MANUTENZIONE

Il montascale Liftkar PT è un prodotto di lunga durata che necessita poca manutenzione. Consigliamo di far effettuare un controllo ogni due anni, almeno per tutte le parti mobili, per i collegamenti elettrici e meccanici, per la batteria di ricambio veloce e per il carica batterie. Oltre agli intervalli descritti di cui sopra, tutti i controlli di sicurezza dovranno essere eseguiti completamente ogni volta che si verifica un cambio di operatore e tutte le volte che il montascale viene messo in funzione dopo un periodo di inattività, anche se il montascale sembra a prima vista non essere danneggiato e funzionare normalmente. Per avere informazioni sui rivenditori autorizzati alla manutenzione a Voi più vicini, non esitate a contattarci!

CHECKLIST DEI CONTROLLI DI SICUREZZA CONSIGLIATI PER I MONTASCALE LIFTKAR PT

Controlli di sicurezza consigliati per LIFTKAR PT

Controllo	Intervallo di tempo	Commenti	Controllat o da
Motore e scocca			
Controllo e regolazione della tensione della catena	ogni 2 anni	Gioco alla manovella max. 3 mm o test di funzionamento (gioco al cambio di carico sopra il punto morto)	
Controllo rotture o incrinature sulla scocca	ogni 2 anni	Restituire il montascale al produttore in caso di difetti	
Controllo serraggio bulloni sulla scocca	ogni 2 anni	Fissare con Loctite 243	
Controllo bulloni - viti - spine - perni di fissaggio	ogni 2 anni		
Controllo rumorosità	sempre	Restituire il montascale al produttore in caso di difetti	
Ruote e pneumatici			
Controllo bulloni - viti di fissaggio del braccetto accentrico	ogni 2 anni		
Controllo e pulizia delle superfici di contatto del freno	ogni 2 anni		
Controllo usura e danneggiamento pneumatici	sempre		
Freni			
Controllo posizionamento su bordo scalino delle ruote	ogni 2 anni	Sostituirli se necessario	
Controllo punto di frenata	sempre		
Controllo funzionalità freni durante l'uso	ogni 2 anni		
Controllo molle e perni delle spine freno	ogni 2 anni	Stringere il mozzo della ruota a 21 Nm	
Elettronica e centralina			
Controllo direzione e velocità di guida	ogni 2 anni		
Controllo modalità guida di un gradino alla volta e di moto continuo	ogni 2 anni		
Controllo funzionamento spie luminose	ogni 2 anni	Rendere il montascale al rivenditore se difettose	
Controllo box batteria e collegamenti	ogni 2 anni		
Controllo danni box batteria e carica batteria	ogni 2 anni	Restituire il caricabatterie/pacco batteria al produttore in caso di difetti	
Controllo filettatura sulla leva di serraggio colonna	ogni 2 anni	Rendere il montascale al rivenditore se si notano difetti	
Accessori per PT Adapt, unità di seduta per PT S, guide su PT Universal			
Controllo bulloni - viti	ogni 2 anni	Sostituire immediatamente se sono presenti delle incrinature	
Controllo e lubrificazione punti snodati	ogni 2 anni	Sostituire immediatamente se si notano incrinature/danni	
Controllo accessori	ogni 2 anni	Sostituire immediatamente se difettosi	

IMPORTANTE:

Oltre agli intervalli descritti di cui sopra, tutti i controlli di sicurezza dovranno essere eseguiti completamente ogni volta che si verifica un cambio di operatore e tutte le volte che il montascale viene messo in funzione dopo un periodo di inattività, anche se il montascale sembra a prima vista non essere danneggiato e funzionare normalmente.

8.2 DURATA DEL PRODOTTO

La durata stimata del LIFTKAR PT è di circa 5 anni. A condizione che il prodotto venga utilizzato per lo scopo previsto e che vengano soddisfatti tutti i requisiti per la manutenzione e il funzionamento. La durata di funzionamento può essere prolungata nel caso in cui il LIFTKAR PT venga gestito, mantenuto e utilizzato con cura. Tuttavia, la durata di funzionamento può anche essere ridotta considerevolmente per uso estremo e improprio.

La specifica richiesta dal punto di vista normativo relativa alla durata di funzionamento non rappresenta una garanzia in più.

8.3 BATTERIA

Anche la batteria ha bisogno di manutenzione e deve prima di tutto essere sempre carica. Se si scarica eccessivamente, la sua durata diminuisce. Le batterie in gel di piombo (non nichel-cadmio) garantiscono una lunga durata se vengono ricaricate con regolarità e subito dopo l'uso. Per questo la batteria andrebbe subito collegata al caricabatterie dopo l'uso (per altre informazioni vedi anche il capitolo relativo a come caricare la batteria).

8.3.1 MISURE ANTINCENDIO

- **Agente estinguente:**
  Adatto: agente estinguente a secco, terra sabbiosa, anidride carbonica, schiuma adatta
- **Protezione antincendio:**
  Equipaggiamento protettivo: Indossare un respiratore autonomo e indumenti protettivi per evitare il contatto con la pelle e gli occhi.
- **Pericoli specifici:**
  Emette fumi tossici in caso di incendio.

8.4 FRENI E TAMBURI DEL FRENO (CERCHIONE)

L’azione dei freni è molto importante; per questo consigliamo di controllare regolarmente che tutte le parti dei freni, il cerchione e i tamburi non siano rotti o danneggiati e che siano mantenuti puliti. Controllate l’azione dei freni dopo averli puliti. Il modo più sicuro e facile per controllare l’azione dei freni è di inclinare il Liftkar PT all’indietro e in posizione obliqua (la spia rossa lampeggia). In questa posizione, anche applicando una grande forza, il Liftkar PT non deve potersi muovere in avanti. Controllate ogni freno separatamente, frenando su una ruota e contemporaneamente provando a far girare l’apparecchio a destra o a sinistra, facendo perno sull’altra. Se i freni non funzionano bene in questa posizione, contattate subito un’officina autorizzata.

8.5 PEZZI DI RICAMBIO E RIPARAZIONI

Le officine per le riparazioni da noi autorizzate hanno ricevuto dalla nostra casa costruttrice una lista completa di tutte le parti di ricambio necessarie con i disegni di rappresentazione delle singole parti, le pratiche di riparazione e gli strumenti speciali. In caso di riparazione urgente, rivolgeteVi a noi o al Vostro rivenditore autorizzato. Vi aiuteremo subito a rimettere in funzione il Vostro apparecchio. Potete rivolgerVi a noi per sapere i dati dell’officina autorizzata a Voi più vicina.

8.6 TRANSPORTO / SMALTIMENTO / RIUTILIZZO / PASSAGGIO

8.6.1 TRANSPORTO

Il Liftkar PT può essere smontato in tre parti (batteria, dispositivo di sollevamento, impugnatura) o può essere trasportato come pezzo unico. Durante il trasporto in auto è comunque sempre bene fissarlo.

8.6.2 SMALTIMENTO



Il montascale Liftkar PT è un prodotto di lunga durata. Quando il montascale è giunto alla fine del suo periodo di durata, i suoi componenti e le parti della batteria devono essere smaltite secondo le regole. Dividete scrupolosamente i diversi materiali tenendo presente le diciture del materiale di ogni singola parte.

Il montascale non contiene materiali pericolosi ed è completamente riciclabile. I circuiti stampati e la batteria ricaricabile devono essere smaltiti tramite un processo di riciclaggio adeguato.

La batteria non va gettata nella normale spazzatura! Per ogni domanda o dettaglio il vostro venditore specializzato è a vostra disposizione.

Se richiesto e a pagamento, la Sano organizza lo smaltimento completo del montascale.

8.6.3 RIUTILIZZO / PASSAGGIO

PERICOLO

Prima di riutilizzare o consegnare a terzi il montascale, va eseguito un controllo di sicurezza tecnico e una pulizia da parte di personale specializzato secondo le disposizioni della casa produttrice (richiederci direttamente la checklist). Inoltre coloro che manovreranno il montascale devono dimostrare di aver ricevuto una formazione per imparare ad utilizzare l'apparecchio.

9 AIUTO PER I DIFETTI DI FUNZIONAMENTO

Errore: La spia rossa lampeggia e non si può accendere l'apparecchio
Causa: L'apparecchio è appoggiato troppo orizzontalmente e l'indicatore di pendenza impedisce l'accensione.

Errore: L'interruttore principale non funziona benchè l'impugnatura sia inserita.
Causa: La vite a leva non è abbastanza stretta o l'impugnatura è montata storta di 180°.

Errore: Il dispositivo di sollevamento non si muove bene sulle ruote principali; frena continuamente!
Causa: Il dispositivo di sollevamento con le ruote di supporto non si trova nella sua posizione neutrale fra le ruote principali. Utilizzando la funzione "un gradino alla volta" (vedi anche il punto 3.1.3) andate avanti o indietro finchè il dispositivo di sollevamento si ferma automaticamente nella posizione neutrale.

9.1 ISPEZIONE DI SICUREZZA

NOTA BENE

I test sulla sicurezza possono essere eseguiti solo dal produttore, dal servizio esterno SANO o dai rivenditori autorizzati.

NOTA BENE

Raccomandiamo un'ispezione di sicurezza ogni due anni. L'adesivo di ispezione fornisce informazioni sull'ultima data in cui è stata eseguita l'ispezione. Un'ispezione è particolarmente raccomandata dopo un cambio di utente o un riutilizzo.

I test di sicurezza sono importanti per garantire il corretto funzionamento dell'apparecchio. I rivenditori specializzati da noi autorizzati possono effettuare questo controllo del vostro apparecchio.



10 RICHIAMI E INTERVENTI CORRETTIVI

Vi informeremo nel caso in cui sono disponibili nuove importanti informazioni di sicurezza riguardanti l'utilizzo del vostro LIFTKAR PT. La versione attuale di questo manuale di istruzioni è disponibile all'indirizzo www.sano.at. Se sarà necessario apportare modifiche successive o interventi correttivi al prodotto, informeremo voi e/o i nostri rivenditori autorizzati per iscritto con tutti i numeri di serie interessati. Se il vostro LIFTKAR PT è soggetto a un richiamo del prodotto, verrete informati su tutte le ulteriori procedure. Vi raccomandiamo di registrare il vostro dispositivo sul nostro sito web alla sezione "Registrazione del prodotto".

11 GARANZIA E RESPONSABILITÀ

11.1 GARANZIA

11.1.1 GARANZIA

Il periodo di garanzia per l'unità di salita e l'unità maniglia su tutti i montascale LIFTKAR PT è di 24 mesi. I pacchi batteria hanno un periodo di garanzia di 6 mesi. In entrambi i casi il periodo di garanzia inizia il giorno in cui il prodotto viene consegnato al cliente.

La garanzia esclude:

- l'usura data dal normale funzionamento
- danni, che seguono ad un uso inadatto dell'apparecchio
- modifiche o aggiunte non permesse all'apparecchio
- lavori di manutenzione dovuti all'uso ininterrotto dell'apparecchio
- difetti generati da uso scorretto e dall'inosservanza delle indicazioni riportate nel libretto d'istruzione, incidenti, danni per negligenza o uso inappropriato di forza, fuoco e acqua, cause di forza maggiore e che non sono sotto il nostro controllo.
- I dispositivi hanno numeri di serie che sono stati alterati, cancellati o rimossi
- i dispositivi sono testati senza un certificato di prova

11.1.2 RESPONSABILITÀ

La casa produttrice SANO Transportgeraete GmbH non si ritiene responsabile per eventuali danni al LIFTKAR PT nei seguenti casi:

- uso non appropriato del Liftkar PT;
- riparazioni, installazioni o altri lavori sono stati eseguiti da persone non autorizzate.
- non ci si è attenuti alle istruzioni d’uso qui riportate;
- sono state montate o collegate delle parti non appartenenti alla SANO;
- sono state tolte parti originali del liftkar PT;

Contattateci per avere gli indirizzi dei centri d’assistenza autorizzati per la manutenzione e le riparazioni.

11.2 DICHIARAZIONE DI CONFORMITÀ

SANO Transportgeraete GmbH (ID operatore/SRN: AT-MF-000053609) dichiara sotto la propria esclusiva responsabilità che i seguenti modelli mobili di montascale LIFTKAR destinati al trasporto di passeggeri sono conformi ai requisiti del Regolamento sui dispositivi medici (UE) 2017/745 (MDR) in qualità di dispositivi medici di Classe I.

Classificazione del prodotto: Classe I ai sensi dell'Allegato VIII, Capitolo III, Regola I del Regolamento (UE) 2017/745 (MDR). Procedura di valutazione della conformità ai sensi dell'Allegato IX del Regolamento (UE) 2017/745 (MDR).

Destinazione d'uso: Per il trasporto di persone con difficoltà di deambulazione su e giù per le scale, sia in ambienti interni che esterni. Il trasporto deve essere effettuato esclusivamente da un accompagnatore che abbia dimostrato di aver ricevuto una formazione adeguata e non deve essere superato il carico massimo consentito specifico per il modello.

Qualsiasi modifica apportata al prodotto senza il nostro previo consenso rende nulla la presente dichiarazione.

Norme di riferimento:

ISO 7176-28:2012

ISO 7176-14:2008

ISO 7176-21:2009

Artikel Dat

Article data specifically for Germany					
Article number	**Trade name**	**Product name/Type**	**Basic-UDI-DI**	**UDI-DI**	**Firmware-Version**
045801	LIFTKAR PT-Adapt 130 - HM	LIFTKAR PT-AD	912004777PTS2	9120047770566	2.10
045802	LIFTKAR PT-Adapt 160 - HM	LIFTKAR PT-AD	912004777PTS2	9120047770573	2.10
045803	LIFTKAR PT-S 130 - HM	LIFTKAR PT-S	912004777PTS2	9120047770580	2.10
045813	LIFTKAR PT-S 130 - HM – with adapter plate	LIFTKAR PT-S	912004777PTS2	9120047770696	2.10
045804	LIFTKAR PT-S 160 - HM	LIFTKAR PT-S	912004777PTS2	9120047770597	2.10
045807	LIFTKAR PT-Universal 130 - HM	LIFTKAR PT-UN	912004777PTS2	9120047770627	2.10
045808	LIFTKAR PT-Universal 160 - HM	LIFTKAR PT-UN	912004777PTS2	9120047770634	2.10

Article data for other countries					
Article number	**Trade name**	**Product name/Type**	**Basic-UDI-DI**	**UDI-DI**	**Firmware-Version**
045721	LIFTKAR PT-Adapt 130	LIFTKAR PT-AD	912004777PTS2	9120047770214	2.10
045722	LIFTKAR PT-Adapt 160	LIFTKAR PT-AD	912004777PTS2	9120047770221	2.10
045723	LIFTKAR PT-S 130	LIFTKAR PT-S	912004777PTS2	9120047770238	2.10
045724	LIFTKAR PT-S 160	LIFTKAR PT-S	912004777PTS2	9120047770245	2.10
045725	LIFTKAR PT-Outdoor 120	LIFTKAR PT-OD	912004777PTS2	9120047770252	2.10
045726	LIFTKAR PT-Outdoor 150	LIFTKAR PT-OD	912004777PTS2	9120047770269	2.10
045727	LIFTKAR PT-Universal 130	LIFTKAR PT-UN	912004777PTS2	9120047770276	2.10
045728	LIFTKAR PT-Universal 160	LIFTKAR PT-UN	912004777PTS2	9120047770283	2.10
045729	LIFTKAR PT-Plus 125	LIFTKAR PT-PL	912004777PTS2	9120047770290	2.10
045731	LIFTKAR PT Fold 130	LIFTKAR PT-FO	912004777PTS2	9120047770313	2.10
045732	LIFTKAR PT Fold 160	LIFTKAR PT-FO	912004777PTS2	9120047770320	2.10
045738	LIFTKAR PT-S 130 narrow	LIFTKAR PT-SN	912004777PTS2	9120047770382	2.10
045739	LIFTKAR PT-S 160 narrow	LIFTKAR PT-SN	912004777PTS2	9120047770399	2.10
045745	LIFTKAR PT-ECO 130	LIFTKAR PT-EC	912004777PTS2	9120047770641	2.10
045746	LIFTKAR PT-ECO 160	LIFTKAR PT-EC	912004777PTS2	9120047770658	2.10
045750	LIFTKAR PT Uni/S-Kombi 160	LIFTKAR PT-US	912004777PTS2	9120047770207	2.10

La presente dichiarazione di conformità è valida fino a quando uno dei modelli elencati non venga modificato.



Ing. Jochum Bierma, amministratore

11.3 BREVETTI / INDICAZIONE PER L'USO

11.3.1 BREVETTI

Il sistema di salita possiede un brevetto internazionale valido in Europa, USA e Giappone. L’unità dell’impugnatura è registrata con un doppio brevetto. Anche la tecnica di agganciamento della carrozzina al modello PT-Universal è brevettata.

11.3.2 INDICAZIONE PER L'USO

Queste indicazioni per l'uso sono state redatte con grande attenzione. Non ci assumiamo alcuna responsabilità per la correttezza di illustrazioni, disegni, dati tecnici e valori elettrici. Non siamo responsabili per errori di stampa.

Successive stampe di queste istruzioni d'uso solo previa nostra autorizzazione. Con riserva di modifiche e errori

APPUNTI

Model:
Serial number:
Date of manufacture:
Date of purchase:
Sales representative:

CONTATTO

SANO Transportgeraete GmbH
Gewerbezeile 15
4040 Linz, Austria
Tel.: +43 7239 51010
Fax: +43 7239 51010 001
office@sano.at

www.sano.at

SANO Deutschland GmbH
Geigelsteinstraße 10
83080 Oberaudorf
Germania

Tel. +49 8033 / 308 96 0
Fax +49 8033 / 308 96 17
info@sano-treppensteiger.de

www.sano-treppensteiger.de

SANO UK Powered Stairclimbers Ltd.
Bristol Court, Betts Avenue
Martlesham Heath
Ipswich, Suffolk / IP5 3RY, Inghilterra

Tel. +44 1473 / 333 889
Fax +44 1473 / 333 742
info@sano-uk.com

www.sano-uk.com

Salvo cambiamenti / LIFTKAR PT 2026-09 (V1.0)