LIFTKAR PT

ELEKTRINIS LAIPTŲ KOPIKLIS ŽMONĖMS



INSTRUCTION MANUAL

Lietuvių

SANO makes life easier.

ĮVADAS ... **3**

1 BENDRIEJI SAUGOS PATARIMAI ... **3**

2 PRODUKTO APRAŠYMAS / TECHNINIAI DUOMENYS ... **7**

2.1 Modelis LIFTKAR PT S su integruota sėdyne ... 7
2.2 LIFTKAR PT Lauko modelis su atskira sėdyne ... 10
2.3 Modelis LIFTKAR PT Universalus daugeliui neįgaliųjų vežimėlių tipų ... 11
2.4 Modelis LIFTKAR PT Fold ... 13
2.5 Modelis „LIFTKAR PT Plus“ (plius neįgaliojo vežimėlis) ... 15
2.6 Modelis LIFTKAR PT Adapt ... 17
2.7 Techniniai duomenys galioja visiems modeliams ... 19
2.8 Akumuliatoriaus techniniai duomenys ... 21
2.9 Svarbiausių atskirų dalių įvardijimas ... 22

3 VALDYMO ELEMENTAI ... **24**

3.1 Perjungimo galvutė stulpelio viršuje ... 24
3.2 Kairėje ir dešinėje rankenos pusėje esantys mygtukai aukštyn/žemyn ... 25
3.3 Reguliavimo rankenos prispaudimo varžtas ... 26

4 UŽSAKYMAS ... **27**

4.1 Kėlimo įrenginys, akumuliatorius ir rankena ... 27
4.2 Išplėstinis paleidimas, priklausomai nuo modelio ... 29
4.3 Neįgaliųjų vežimėlio atrama LIFTKAR PT Universal ... 31
4.4 Neįgaliųjų vežimėlio nuleidimas LIFTKAR PT Universal ... 34
4.5 Neįgaliųjų vežimėlio atrama LIFTKAR PT-Plus ir PT-Adapt ... 35
4.6 LIFTKAR PT-Plus ir PT-Adapt vežimėlio nuleidimas ... 37

5 VAŽIAVIMAS ANT LAIPTŲ ... **38**

5.1 Bendrieji kelionės laiptais nurodymai ... 38
5.2 Lipimas laiptais ... 40
5.3 Lipimas laiptais žemyn ... 42
5.4 Važiavimas spiraliniais laiptais ... 43
5.5 LIFTKAR PT galima statyti ant laiptų ... 43
5.6 Optimalus važiavimo kampas ... 43
5.7 Išvykimo pagalba ... 44

6 VAŽIAVIMAS PER RAMPĄ ... **44**

6.1 Važiavimas nuo rampos ... 44
6.2 Važiavimas iki rampos ... 44

7 AKUMULIATORIAUS ĮKROVIMAS ... **45**

7.1 Maitinimo tinklo įkroviklis ... 45
7.2 Automobilinis įkroviklis (pasirinktinai) ... 47
7.3 Iš įkroviklio į akumuliatorių ... 48
7.4 Įkroviklių ženklinimas CE ženklu ... 48

8 PRIEŽIŪRA, PRIEŽIŪRA, TRANSPORTAVIMAS, ŠALINIMAS, PAKARTOTINIS NAUDOJIMAS IR (ARBA) ŠALINIMAS ... **49**

8.1 Priežiūra / valymas ir dezinfekavimas ... 49
8.2 Gaminio tarnavimo laikas ... 51
8.3 Akumuliatorius ... 51
8.4 Stabdžiai ir stabdžių būgnas (ratlankis) ... 52
8.5 Atsarginės dalys ir remontas ... 52
8.6 Transportavimas / šalinimas / pakartotinis naudojimas ir perdavimas ... 52

9 PAGALBA SUTRIKIMŲ ATVEJU ... **53**

9.1 Saugos patikrinimas ... 54

10 ATŠAUKIMAI IR TAISOMOSIOS PRIEMONĖS ... **54**

11 GARANTIJA IR ATSAKOMYBĖ ... **55**

11.1 Garantija / atsakomybė ... 55
11.2 Atitikties deklaracija ... 56
11.3 Patentinė apsauga / Pastaba dėl naudojimo instrukcijų ... 58

SUSISIEKITE SU MUMIS ... **60**

ĮVADAS

SVEIKINAME!
SU „LIFTKAR PTR“ JŪS ĮSIGIJOTE PATIKIMĄ LAIPIOJIMO LAIPTU PAGALBĄ. ŠIS ĮRENGINYS SKIRTAS TIK VAŽIUOJANČIŲJŲ SU RIBOTA JUDĖJIMO GALIA TRANSPORTAVIMUI LAIPTAIS AUKŠTYN ARBA ŽEMYN, NAUDOJANT PAGALBININKO PAGALBĄ.

„LIFTKAR PT“ yra mobilus įrenginys. Tai reiškia, kad jūs galite jį naudoti beveik bet kur arba ant beveik bet kokių laiptų. Įsigiję šį įrenginį įgyjate laisvės, o tuo pačiu metu tai yra nugaros palengvinimas tiems asmenims, kurie iki šiol turėjo nešiojudinti vaikščiojimo negalią turinčius asmenis.

Paprastai – atsukus svirties varžtą (patogiu stovėjimo aukščiu) – „LIFTKAR PT“ gali būti išardytas į tris patogias dalis: Kėlimo blokas sveria apie 15 kg, akumuliatorius ir vairas – po apie 4 kg. Visos dalys yra lengvai nešiojamos ir kompaktiškai laikomos.

Ant laiptų „LIFTKAR PT“ išsiskiria minkštu ir saugiu važiavimu. Nesvarbu, ar tai būtų vairuotojas, partneris, giminaičiai ar draugai, linkime visiems sėkmės naudojant šį įrenginį ir tikimės, kad ši naudojimo instrukcija bus naudinga mokantis elgtis su „LIFTKAR PT“.

Užsiregistravę savo produktą internete, mes automatiškai informuosime jus el. paštu apie naujienas ir techninius pakeitimus (pasirinktines galimybes, priedus ir kt.).

https://www.sano.at/produktregistrierung

PASTABA
NAUDOJIMO INSTRUKCIJA NEKEICIA PRIVALOMO MOKYMO, KURĮ TURI ATLIKTI ĮGALOTAS SPECIALISTAS.

1 BENDRIEJI SAUGOS PATARIMAI

SVARBI PASTABA
Gamintojo informacija

ATSARGIAI – GALIMA GRĖSMĖ ARBA KENKSMINGA SITUACIJA.
Jei jos nepasisakysite, gali kilti lengvi kūno sužalojimai arba materialinė žala!

ĮSPĖJIMAS – GALIMA GRĖSMINGA PAVOJUS

Jei to nebus išvengta, gali kilti mirtis arba sunkūs kūno sužalojimai!

PAVOJUS - TIESIOGIAI GRESIANTIS PAVOJUS

Jei to nebus išvengta, mirtis ir sunkūs kūno sužalojimai bus neišvengiami!

PASTABA

- Atidžiai perskaitykite šias naudojimo instrukcijas. Laikykitės visų šioje instrukcijoje pateiktų nurodymų ir laikykitės prie prietaiso pritvirtintų įspėjamųjų ženklų. Lipimas laiptais yra pavojingas ir nesilaikant šių instrukcijų gali įvykti nelaimingas atsitikimas.
  Lipimo laiptais įrenginį galima naudoti tik pagal paskirtį - žmonėms vežti laiptais aukštyn ir žemyn.
  LIFTKAR PT gali naudoti tik asmenys, kurie
  kurie buvo akivaizdžiai instruktuoti, kaip naudotis laiptų kopikliu
  gali lipti laiptais atgal
  yra geros fizinės ir psichinės būklės
  be didelių pastangų gali išlaikyti pusiausvyrą.
  LIFTKAR PT NEGALI naudoti toliau nurodyti asmenys:
  Jaunesni nei 16 metų amžiaus asmenys
  asmenys, apsvaigę nuo vaistų, narkotikų ar alkoholio
  Nėščioms moterims
  Vaikams paprastai draudžiama naudotis laiptų kopikliu.
  Įvykus nelaimingam atsitikimui su laiptų kopikliu, apie tai būtina nedelsiant pranešti specializuotam pardavėjui (budrumas)!
  Optimalus važiavimo kampas apmokomas per naudotojų mokymus. Jis priklauso nuo įvairių veiksnių, pavyzdžiui, vežamo asmens svorio ir ūgio, vežimėlio tipo ir pan. Naudotojo ūgis taip pat turi įtakos optimaliam važiavimo kampui. Paprastai optimalus važiavimo kampas pasiekiamas, kai „LIFTKAR PT“ yra subalansuotas.

DĖMESIO

- Visada pirmiausia treniruokitės be žmogaus, kol galėsite važiuoti be klaidų. Tada vėl bandykite su kuo lengvesniu ir neįgaliu asmeniu. Šis asmuo turėtų prisitvirtinti prie turėklų arba būti prilaikomas antro asmens.
  Visada pradėkite važiuoti mažiausiu greičiu (1 greitis) ir neperjunkite iš vieno greičio į nuolatinį greitį.
  Niekada nesiekite rankomis judėjimo mechanizmo, kai įdėtas akumuliatorius! (Kyla pavojus įstrigti ir (arba) suspausti).
  Norint transportuoti patį prietaisą, patartina išardyti LIFTKAR, atlaisvinant svirties varžtą (apsaugotą nuo praradimo). Taip išvengsite netyčinio įjungimo ir lengviau transportuosite LIFTKAR.
  LIFTKAR PT turi galingą keičiamą 5Ah / 24 V akumuliatorių, kuris visada turi būti visiškai įkrautas, kai laiptų kopiklis naudojamas. Tačiau jei kada nors akumuliatorius išsikrautų ant laiptų, nedelsdami nuvažiuokite žemyn ir pakeiskite arba įkraukite akumuliatorių. Net ir su išsikrovusiu akumuliatoriumi vis tiek galėsite nusileisti bent vieną aukštą. Pirmasis požymis, kad akumuliatorius išsikrovė, yra važiavimo būdas. LIFTKAR PT sulėtėja ir atrodo pavargęs.
  Nepatyrusius naudotojus įspėja LED ekranas: kai akumuliatorių reikia įkrauti, LED ekranas pradeda pakaitomis mirksėti raudona ir žalia spalvomis ir pasigirsta kintantis garsinis įspėjamasis signalas.
- Toliau pateikiami nurodymai dėl LIFTKAR laiptų kopiklio laikymo ir naudojimo aplinkos sąlygų: Venkite labai aukštos temperatūros (daugiau kaip 40 °C), pavyzdžiui, tiesioginių saulės spindulių ir didelės drėgmės (daugiau kaip 70 %), pvz., eksploatuojant laiptų kopiklį saunose, lietuje ar panašiai, nes kyla produkto perkaitimo, nudegimų ar prietaiso sugadinimo pavojus! Taip pat venkite laiptuotąjį įrenginį laikyti itin žemoje, žemesnėje nei 5 °C temperatūroje.

ĮSPĖJIMAS

- Naudodamiesi laiptų kopėčiomis visada segėkite saugos diržą, nesvarbu, ar keliaujate su žmogumi, ar be jo. Jis niekada neturi kaboti į dešinę ar į kairę. Rizika įsipainioti į ratukus - pavojus nukristi! Galimas prietaiso sugadinimas!
  Vežant žmones su LIFTKAR laiptų kopikliais, galima naudoti tik vežimėlius, kuriuose įrengti saugos diržai arba kitos asmeninės apsaugos sistemos.
  Asmenys, kurie negali stabiliai sėdėti, turi būti prisegti diržais.
  Jei eksploatuojant LIFTKAR laiptų kopiklį kyla neįprastas triukšmas ir (arba) vibracija, prietaiso naudoti nebegalima. Jis turi būti išjungtas iš eksploatacijos ir perduotas įgaliotam specializuotam pardavėjui patikrinti!

PAVOJUS

- Niekada nevažiuokite su „LIFTKAR PT“ ant šlapios, slidžios, apdorotos ar vaškuotos, lygios, apledėjusios ar panašios dangos, ant kurios lydintysis asmuo turi per mažai sukibimo jėgos ir neužtikrinamas ratų stabdžių stabdymo poveikis. Pavojingi gali būti ir palaidi kilimai ar kilimėliai.
  Važiuodami laiptais jokiu būdu nepaleiskite rankenos! (Pavojus nukristi!)
  Įsitikinkite, kad kelionės metu ant laiptų po prietaisu nėra žmonių. (Susidūrimo pavojus!)
  Visada naudokite saugos diržus, kai vežate žmones su LIFTKAR laiptų kopikliais. (Apvirtimo pavojus!)
  Visada avėkite uždarą ir neslidžią avalynę. (Pavojus nukristi!)
  Naudoti laiptų kopiklį nuo sprogimo apsaugotose vietose be jokių išimčių draudžiama.
  Leisdamiesi laiptais žemyn, visada perkelkite „Liftkar PT“ prie priekinio pakopos krašto prieš vėl ištiesdami kėlimo dalį su atraminiais ratukais (pavojus nukristi!).



PAGAMINIMO DATA
Pagaminimo data



GAMINTOJAS
Gamintojas



LAIKYKITE SAUSOJE VIETOJE
Laikykite sausai



TAIKYMO SRITIS 5 º C BIS 40 º C
Taikymo sritis 5 º C till 40 º C (41 º F till 104 º F)



VADOVAUKITĖS NAUDOJIMO INSTRUKCIJOMIS
Žiūrėkite naudojimo instrukcijas



UNIKALUS PRODUKTO IDENTIFIKAVIMAS
Unikalus produkto identifikavimas



MEDICINOS PRIETAISAS
Medicinos prietaisas



SERBŲ KALBA CE-NUMERIO ŽENKLAS
Serbijos CE-ženklinimas



ELEKTRONINĖS ATLIEKOS
Elektronikos atliekos



CE ŽENKLINIMAS
CE žymėjimas

SN **SERIJOS NUMERIS**
Gamyklinis numeris

2 PRODUKTO APRAŠYMAS / TECHNINIAI DUOMENYS

2.1 MODELIS LIFTKAR PT S SU INTEGRUOTA SĖDYNE

Stumiama kėdutė laiptais su reguliuojama nugaros dalimi ir atlenkiamais porankiais, pritvirtintais prie rankenos dalies. Rankenos dalį, akumuliatorių ir kėlimo įrenginį galima greitai išmontuoti vienu nuo praradimo apsaugotu svirties varžtu. Taupo vietą, nes sulankstoma sėdynės dalis. Dvi versijos 130 kg ir 160 kg žmogaus svoriui.

Labai tinka labai stačioms ir siauroms sraigtinėms laiptinėms dėl mažo vietos poreikio 200 mm ratams ir kompaktiškos sėdynės konstrukcijos.

LIFTKAR PT S 130.....Art. Nr. 045 723
LIFTKAR PT S 160.....Art. Nr. 045 724



(prietaisas su priedais)

PAVOJUS
Visada naudokite saugos diržus, kai vežate žmones su LIFTKAR laiptų kopikliais!

2.1.1 LIFTKAR PT S MODELIO TECHNINIAI DUOMENYS

- Didžiausia. Keliamoji galia (keleivių svoris): 130 kg (PT S 130) / 160 kg (PT S 160)
- Ratų skersmuor: 200 mm
- Važiuojamosios dalies plotis (išorėje): Svoris (skersmuo): 297 mm
- Svoris (bendras): 30,5 kg
- Svoris (kėlimo įrenginys + sėdynė): 18,5 kg
- Bendras aukštis: 1130 mm
- Bendras plotis: 505 mm (su porankiais)
- Bendras gylis: 675 mm (600 mm, kai sėdynė ir porankiai sulankstyti)

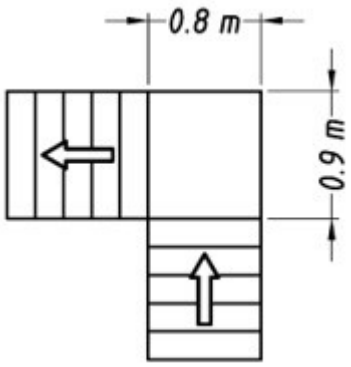

Apytiksliai reikiama erdvė iškrovimo aikštelėje

2.1.2 PRISTATYMO MODELIO APIMTIS LIFTKAR PT S

Pristatymo metu dėžėje turi būti šios dalys:

Kėlimo įrenginys su sėdyne (su juosmens diržu)

Rankenos blokas su atlošu ir atlenkiamais porankiais

įkraunama baterija

įkroviklis

naudojimo instrukcija

Jei kurios nors iš šių dalių trūksta arba ji sugadinta, kreipkitės į laiptų kopiklį jums tiekusį specialistą.

2.1.3 KOJŲ ATRAMOS (PASIRINKTINAI) TVIRTINIMAS PRIE LIFTKAR PT S MODELIO

Norint pritvirtinti kojų atramą, ji iš viršaus užkabinama ant galinės skersinės atramos.







Kojų atramą galima reguliuoti trimis skirtingais aukščiais, kad ją būtų galima pritaikyti prie blauzdos ilgio. Norėdami tai padaryti, ištraukite kairėje ir dešinėje kojos atramos pusėje esančią rankenėlę ir tuo pačiu metu perkelkite kojos atramą į norimą aukštį / padėtį. Užfiksuokite rankenėles atgal į vietą, kad įtvirtintumėte pėdos atramą pageidaujamame aukštyje.



2.2 LIFTKAR PT LAUKO MODELIS SU ATSKIRA SĖDYNE

Kėdutė, kaip ir PT S (žr. 2.1), tačiau su 260 mm ratais ir 430 mm vėžės pločiu. Tvirtas 100 mm skersmens stabdys rato viduje; riedėdamas tyliai ir lengvai įveikia iki 25 mm pakilimą į priekį. Viduje esantis ratų stabdys apsaugo nuo nedidelių atsitrenkimų į durų kampus, todėl išvengiama pažeidimų.
Dėl didesnių ratų labai gerai važiuoja lauke ant nelygaus paviršiaus. Didesnis vėžės plotis užtikrina reikiamą stabilumą ant nuožulnių paviršių.



LIFTKAR PT Outdoor 120.....Art. Nr. 045 725

LIFTKAR PT Outdoor 150.....Art. Nr. 045 726

> **PAVOJUS**
> Visada naudokite saugos diržus, kai vežate žmones su LIFTKAR laiptų kopikliais!

2.2.1 LIFTKAR PT LAUKO MODELIO TECHNINIAI DUOMENYS

- Didžiausia. Keliamoji galia (žmogaus svoris): 120 kg (PT Outdoor 120) / 150 kg (PT Outdoor 150)
- Ratų skersmuo: 260 mm
- Važiuojamosios dalies plotis (išorėje): Ratlankis (skersmuo) (plotis): 430 mm
- Svoris (bendras): 34,3 kg
- Svoris (kėlimo įrenginys + sėdynė): 22,3 kg
- Bendras aukštis: 1130 mm
- Bendras plotis: 505 mm (su porankiais)
- Bendras gylis: 675 mm (600 mm, kai sėdynė ir porankiai sulankstyti)

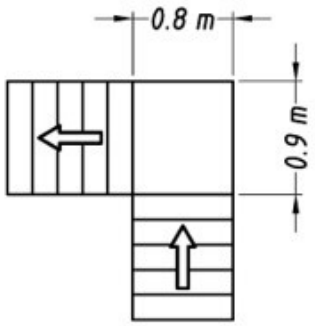

Apytiksliai reikiama erdvė iškrovimo aikštelėje

2.2.2 PRISTATYMO APIMTIS MODELIS LIFTKAR PT LAUKO

Pristatymo metu dėžėje turi būti šios dalys:

Kėlimo įrenginys su dideliais ratais (skersmuo 260 mm)
Rankenos blokas su sėdyne, atlošu ir atlenkiamais porankiais
įkraunama baterija
įkroviklis
naudojimo instrukcija
Jei kurios nors iš šių dalių trūksta arba ji sugadinta, kreipkitės į laiptų kopiklį jums tiekusį specialistą.

2.3 MODELIS LIFTKAR PT UNIVERSALUS DAUGELIUI NEĮGALIŲJŲ VEŽIMĖLIŲ TIPŲ

Šiuo modeliu galima vežti visų tipų neįgaliųjų vežimėlius (įskaitant sportinius vežimėlius) be jokių pritaikymų ir su ratukais ant laiptų . Su išlankstomais šoniniais atlošais vežimėlio ratams ir patogiu reguliuojamu fiksatoriumi, kad būtų galima lengvai užkabinti atlošą (didžiausias plotis 495 mm). Tinka visiems standartiniams neįgaliųjų vežimėliams (stumiamiems ir savaeigiams). Privalumas tas, kad vežimėlio ratų nereikia nuimti. Tinka tiek profesionalioms transporto tarnyboms, tiek privatiems naudotojams. Palyginti su kitais modeliais, laiptinėje reikia šiek tiek daugiau vietos. Neįgaliųjų vežimėlį galima pakelti ir vėl pastatyti per minutę. Šis modelis taip pat labai tinka vaikų vežimėliams.



LIFTKAR PT Universal 130.....Art. Nr. 045 727
LIFTKAR PT Universal 160.....Art. Nr. 045 728

UŽUOMINA

Reikia tik pakelti arba nuimti nuo neįgaliojo vežimėlio apsauginius dirželius. Fiksuoti antdėklai turi būti pakeisti į nuimamas arba į viršų pasukamas atramas.

ĮSPĖJIMAS

Žmones su LIFTKAR PT laiptais galima vežti tik neįgaliųjų vežimėliuose, kuriuose įrengti saugos diržai arba kitos asmeninės apsaugos sistemos!

Papildomai galima įsigyti saugos diržą kaip priedą!

UŽUOMINA

Laikykitės didžiausios vežimėlio apkrovos!

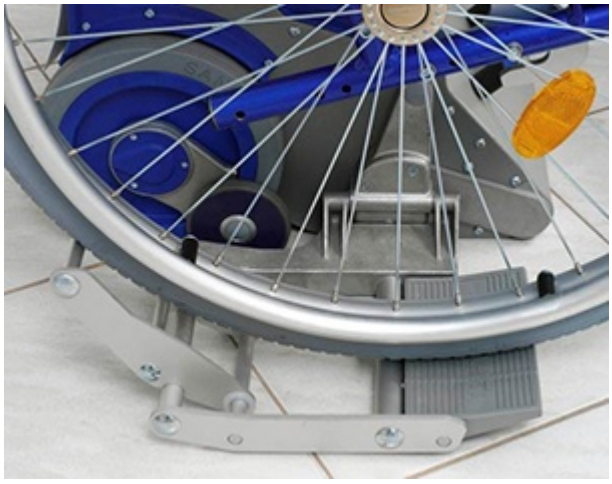



2.3.1 LIFTKAR PT UNIVERSAL MODELIO TECHNINIAI DUOMENYS

- Didžiausia. Keliamoji galia (su neįgaliųjų vežimėliu): 130 kg (PT Universal 130) / 160 kg (PT Universal 160).
- Didžiausias atlošo plotis: 495 mm
- Didžiausias vežimėlio ratų vėžės plotis: 730 mm (matuojant ratų išorėje)
- Ratų skersmuo: 200 mm
- Ratų vėžės plotis (išorėje): Ratų skersmuo (skersmuo (išorinis) 297 mm
- Svoris (bendras): 27,6 kg
- Svoris (kėlimo įrenginys): 27,6 kg: 16,7 kg (su šoninėmis atramomis)
- Bendras aukštis: 1130 mm
- Bendras plotis: 760 mm (išlankstytišoniniai statramsčiai), 395 mm (išlankstytišoniniai statramsčiai), 482 mm (rankena)
- Bendras gylis: 385 mm

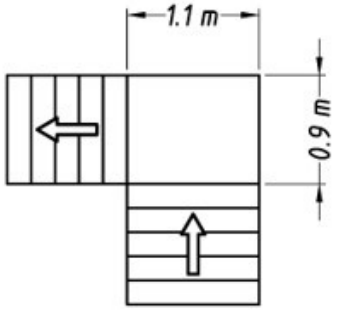

Apytiksliai reikiama erdvė iškrovimo aikštelėje

2.3.2 PRISTATYMO MODELIO APIMTIS LIFTKAR PT UNIVERSAL

Pristatymo metu dėžėje turi būti šios dalys:

Kėlimo įrenginys su atramomis, kurias galima išlankstyti į šoną

Rankenos blokas su laikikliu ir fiksatoriumi

įkraunama baterija

įkroviklis

naudojimo instrukcija

Jei kurios nors iš šių dalių trūksta arba ji sugadinta, kreipkitės į laiptų kopiklį jums tiekusį specializuotą pardavėją.

2.4 MODELIS LIFTKAR PT FOLD

Tai paprastas pacientų vežimo sprendimas. LIFTKAR PT Fold su 200 mm skersmens ratukais ir vos 297 mm pločio vėže idealiai tinka labai stačioms ir siauroms sraigtinėms laiptinėms.
Skalbiamą sėdynės užvalkalą galima nuvalyti ir nuimti paprastu užtrauktuku. Nenaudojamą „LIFTKAR PT Fold“ galima tiesiog sulankstyti! Taupo vietą darbo vietoje ir keliaujant.

LIFTKAR PT Fold 130.....Art. Nr. 045 731

LIFTKAR PT Fold 160.....Art. Nr. 045 732







PAVOJUS
Visada naudokite saugos diržus, kai vežate žmones su LIFTKAR laiptų kopikliais!

2.4.1 LIFTKAR PT FOLD MODELIO TECHNINIAI DUOMENYS

- Didžiausia. Keliamoji galia (keleivių svoris): 130 kg (PT Fold 130) / 160 kg (PT Fold 160)
- Ratų skersmuo: 200 mm
- Važiuojamosios dalies plotis (išorėje): Plotis (skersmuo): 297 mm
- Bendras svoris: 28 kg
- Aukštis: 1130 mm
- Plotis: 430 mm (kėdė), 482 mm (rankena)
- Gylis: 660 mm (405 mm, kai kėdė sulankstyta)

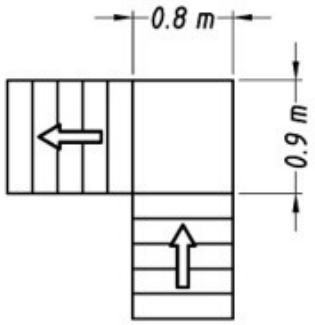

Apytiksliai reikiama erdvė iškrovimo aikštelėje

2.4.2 PRISTATYMO MODELIO APIMTIS LIFTKAR PT SULENKITE

Pristatymo metu dėžėje turi būti šios dalys:

Laiptų kopiklis sukomplektuotas (sudarytas iš kėlimo įrenginio, akumuliatoriaus, rankenos ir sulankstomos kėdutės)

įkroviklis

naudojimo instrukcija

Jei kurios nors iš šių dalių trūksta arba ji yra sugadinta, kreipkitės į laiptų kopiklį jums tiekusį specializuotą pardavėją.

2.5 MODELIS „LIFTKAR PT PLUS“ (PLIUS NEĮGALIOJO VEŽIMĖLIS)

Laiptų kopiklis ir visavertis neįgaliųjų vežimėlis (savaeigis) su integruotu adapteriu. Todėl laiptų kopiklis gali būti sujungiamas ir atjungiamas. Galima naudoti kaip įprastą neįgaliojo vežimėlį ant lygaus paviršiaus net ir su pritvirtintu laiptų kopikliu. Norint važiuoti laiptais, neįgaliojo vežimėlio ratai (su greitai atleidžiamomis ašimis) įstatomi į aukštesnę padėtį (žr. paveikslėlį dešinėje). Taip atlaisvinama vieta lipti laiptais, o ratai vis tiek lieka ant vežimėlio. Patį vežimėlį galima lengvai ir kompaktiškai sulankstyti, jo konstrukcija stabili.





Jame įrengta:

nuimamos kojų atramos su reguliuojamu aukščiu ir pakreipimu

pasukami ir nuimami porankiai

457 mm pločio ir 430 mm gylio sėdynės pagalvė

LIFTKAR PT Plus 125.....Art. Nr. 045 729





PAVOJUS

Žmones su LIFTKAR PT laiptais galima vežti tik neįgaliųjų vežimėliuose, kuriuose įrengti saugos diržai arba kitos asmeninės apsaugos sistemos!

Papildomai galima įsigyti saugos diržą kaip priedą!

2.5.1 „LIFTKAR PT PLUS“ MODELIO TECHNINIAI DUOMENYS

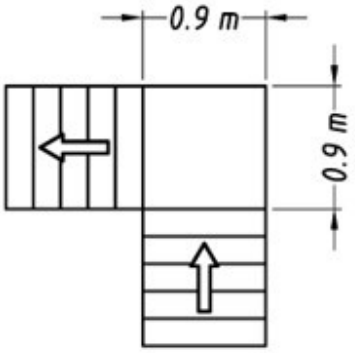

Apytiksliai reikiama erdvė iškrovimo aikštelėje

- Didžiausia. Keliamoji galia (žmogaus svoris): 125 kg
- Ratų skersmuo: 200 mm
- Važiuojamosios dalies plotis (išorėje): Važiuoklės plotis (skersmuo): 297 mm
- Svoris (iš viso): 23,5 kg
- Svoris (kėlimo įrenginys): 23,5 kg: 14 kg.
- Bendras aukštis: 1130 mm
- Bendras plotis: 430 mm (be vežimėlio)
- Bendras gylis: 385 mm (be vežimėlio)

Neįgaliųjų vežimėlis:

- Sėdynės plotis: 450 mm
- Ratų skersmuo : 610 mm
- Taros svoris: 18 kg

2.5.2 PRISTATYMO MODELIO „PT-PLUS“ TAIKYMO SRITIS

Pristatymo metu dėžėje turi būti šios dalys:

Kėlimo įrenginys

WTB tipo vežimėlis su adapteriais

Rankenos blokas

įkraunama baterija

akumuliatoriaus įkroviklis

Naudojimo instrukcija

Jei kurios nors iš šių dalių trūksta arba ji sugadinta, kreipkitės į specializuotą pardavėją, kuris jums tiekė laiptų kopiklį.

2.6 MODELIS LIFTKAR PT ADAPT

Laiptų kopiklis, skirtas pritvirtinti neįgaliųjų vežimėliams naudojant adapterį. Dvi versijos: 130 kg ir 160 kg keliamoji galia su neįgaliųjų vežimėliu.

LIFTKAR PT Adapt 130.....Art. Nr. 045 721
LIFTKAR PT Adapt 160.....Art. Nr. 045 722

Montuojant ir nuimant adapterius vežimėlio konstrukcija nesikeičia. Neįgaliojo vežimėlį galima visiškai modifikuoti.
Adapterių, kuriuos galima naudoti atitinkamam neįgaliųjų vežimėliui, sąrašą ir surinkimo instrukcijas galite gauti iš mūsų!



PAVOJUS

Žmones su LIFTKAR PT laiptais galima vežti tik neįgaliųjų vežimėliuose, kuriuose įrengti saugos diržai arba kitos asmeninės apsaugos sistemos!

Papildomai galima įsigyti saugos diržą kaip priedą!

PASTABA

Laikykitės didžiausios vežimėlio apkrovos!

2.6.1 LIFTKAR PT ADAPT MODELIO TECHNINIAI DUOMENYS

- **Didžiausia. Keliamoji galia** (su neįgaliųjų vežimėliu): 130 kg (PT Adapt 130) / 160 kg (PT Adapt 160).
- **Mažiausias neįgaliojo vežimėlio plotis** (rėmo viduje): 320 mm
- **Ratų skersmuo:** 200 mm
- **Važiuoklės plotis (išorėje): Ratų kraštinės ilgis** (skersmuo) 297 mm
- **Svoris** (iš viso): 24,7 kg
  Svoris (keltuvas): 15,2 kg
  Bendras aukštis: 1130 mm
  Bendras plotis: 482 mm (be vežimėlio)
  Bendras gylis: 385 mm (be vežimėlio)

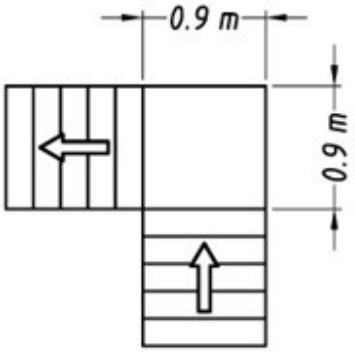

Apytiksliai reikiama erdvė iškrovimo aikštelėje

2.6.2 PRISTATYMO MODELIO TAIKYMO SRITIS LIFTKAR PT ADAPT

Pristatymo metu dėžėje turi būti šios dalys:

- Kėlimo įrenginys
- Rankenos blokas
- įkraunama baterija
- įkroviklis
- naudojimo instrukcija

Jei kurios nors iš šių dalių trūksta arba ji sugadinta, kreipkitės į laiptų kopiklį jums tiekusį specialistą.

> **UŽUOMINA**
>
> Neįgaliųjų vežimėlyje turi būti sumontuoti specialūs laikikliai, skirti pritvirtinti LIFTKAR PT laiptų kopiklį. Jei taip nėra, kreipkitės tiesiai į specializuotą pardavėją!

2.7 TECHNINIAI DUOMENYS GALIOJA VISIEMS MODELIAMS

- **Kilimo greitis:** Valdymo galvutėje galima nustatyti tris parametrus:
  I lygis = 10 žingsnių per minutę
  II pakopa = 14 žingsnių per minutę
  III pakopa = 18 žingsnių per minutę
- **Didžiausias žingsnio aukštis:** 205-220 mm (didžiausias žingsnio aukštis pasiekiamas, jei važiuojama stačiau)
- **Garso slėgio lygis:** mažesnis nei 80 dB
  Nuvažiuojamas atstumas vienam akumuliatoriaus įkrovimui: labai priklauso nuo žmogaus svorio ir nuo to, ar laiptų kopiklis važiuoja aukštyn, ar žemyn. Tačiau galima daryti prielaidą, kad orientacinė vertė yra 250-500 žingsnių. Dažnam naudojimui (pvz., transporto paslaugoms) bet kada galima naudoti antrą bateriją. Taip pat siūlome automobilinį įkroviklį (žr. 7.2), kuriuo galima greitai įkrauti akumuliatorių keliaujant automobiliu.
  Apsauga nuo perkrovos:
  1. mechanine apsauga nuo perkrovos (slydimo stebulė)
  2. elektronine apsauga nuo perkrovos
  Bendra įrenginio apsaugos klasė: IPX4
  Elektrinė pavara:
  Apsaugos klasė: IPX4
  Vardinė įtampa: 24 VDC
  Maksimali vardinė srovė: 30 A
- **Reikalinga valdymo elementų spaudimo jėga:**

  maks. 5 N

> **UŽUOMINA**
> Pagrindiniai apsaugos nuo vandens skaičiai!

Pagrindinė figūra	Aprašymas
IPX0	Nėra apsaugos nuo vandens
IPX1	Apsauga nuo vertikaliai krintančio vandens (lašantis vanduo)
IPX2	Apsauga nuo vandens kritimo kampu (lašantis vanduo), 15°, palyginti su įprasta veikimo sistema
IPX3	Apsauga nuo vandens purslų iki 60°, palyginti su įprasta darbine padėtimi
IPX4	Apsauga nuo vandens purslų iš visų pusių
IPX5	Apsauga nuo vandens čiurkšlių iš visų pusių
IPX6	Apsauga nuo stiprių vandens srovių ar laikino užliejimo
IPX7	Apsauga nuo laikino panardinimo į vandenį
IPX8	Apsauga nuo nuolatinio panardinimo (atsparus vandeniui)
IPX9	Apsauga nuo vandens prasiskverbimo esant slėgiui (hermetiška)

Kėlimo įrenginio elektromagnetinio suderinamumo (EMC) duomenys

EMV-Bendrieji duomenys			
Emission			Übereinstimmung
RF-Emission according EN 55011			group 1
RF-Emission according EN 55011			class B
Generation of mains harmonics following IEC 6100-3-2			Battery operation, not applicable
Generation of mains harmonics following IEC 6100-3-3			Battery operation, not applicable
EMV-Tabelle 202			
Susceptibility	IEC 60601-test level		actual level
ESD IEC 61000-4-2	±6kV cd ±8kV ad		±2kV,±4kV ±6kV cd ±8kV ad
Bursts IEC 61000-4-4	±2kV mains ±1kV I/O		Battery operation, not applicable
Surges IEC 61000-4-5	±1kV dm ±2kV cm		Battery operation, not applicable
Voltage drops etc. IEC 61000-4-11	Reduction to		Reduction to
	5% for 10ms/ positive amplitude		Battery operation, not applicable
	5% for 10ms/ negative amplitude		Battery operation, not applicable
	40% for 100ms		Battery operation, not applicable
	30% for 500ms		Battery operation, not applicable
	0% for 5000ms		Battery operation, not applicable
H-field at 50/60Hz IEC 61000-4-8	3A/m		No magnetically sensitive sensors or parts, not applicable
EMV-Tabelle 204			
Susceptibility	IEC 60601-test level		actual level
Conducted RF IEC 61000-4-6	3Veff 150kHz to 80 MHz		3Veff
Radiated RF IEC 61000-4-3	3V/mf 80 MHz to 2,5 GHz		3V/m
EMV-Tabelle 206			
Output power of transmitter W	Safety distance depending on frequency/m		
	150kHz to 80MHz	80MHz to 800MHz	800MHz to 2,5 GHz
0,01	0,12m	0,12m	0,24m
0,1	0,37m	0,37m	0,74m
1	1,17m	1,17m	2,34m
10	3,69m	3,69m	7,38m
100	11,67m	11,67m	23,34m

Technische Änderungen vorbehalten

PASTABA DĖL ELEKTROMAGNETINIO SUDERINAMUMO (EMV)

Elektros pavaros atitinka Tarybos direktyvoje dėl valstybių narių įstatymų, susijusių su elektromagnetiniu suderinamumu (EMS), suderinimo (2004/108/EB) nustatytus apsaugos reikalavimus. Tačiau negalima visiškai atmesti galimybės, kad tam tikromis aplinkybėmis gali atsirasti abipusių trukdžių tarp elektros įrenginių, ypač naudojant mobiliuosius telefonus. Netoli laiptų kopiklio nenaudokite jokių gyvybę palaikančių, gyvybiškai svarbių ar, esant gedimui, pavojų vartotojui keliančių prietaisų. Tam tikromis aplinkybėmis šie prietaisai gali sugesti arba trukdyti tinkamai veikti laiptų kopikliui. Pastebėję laiptų kopiklio ar šalia veikiančių elektros prietaisų veikimo sutrikimus ar neįprastą elgesį, pašalinkite laiptų kopiklį iš eksploatacijos ir kreipkitės į specializuotą pardavėją.

2.8 AKUMULIATORIAUS TECHNINIAI DUOMENYS

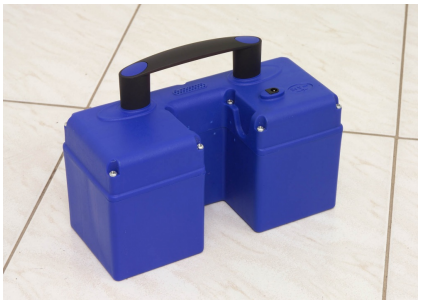

- **Savas svoris:** 4,3 kg
  Talpa: 5,2 Ah
  Įtampa: 24 VDC (2x 12 VDC - 5,2 Ah)
  Akumuliatoriaus tipas: švino-gelio, nereikalaujantis priežiūros ir atsparus nuotėkiui (patvirtintas DOT ir IATA krovinių gabenimui oro transportu)
  Saugiklis: vidinis saugiklis (30 A) ir elektroninis įkrovimo kontakto saugiklis
  Įkrovimo kontaktas: DC jungtis ø 2,1 x 9,5
  Maitinimo išvestis: per 2 tvirtus plokščius kontaktus, esančius ant dviejų spyruoklinių kaiščių ant kėlimo įrenginio

---

2.9 SVARBIAUSIŲ ATSKIRŲ DALIŲ ĮVARDIJIMAS

2.9.1 RANKENOS BLOKAS



1. Stulpelis
2. Reguliavimo rankena
3. Reguliavimo rankenos (valdymo elemento) prispaudimo varžtas
4. Kryžminė rankena
5. Varžtas su svirtimi
6. Jungiklio galvutė (valdymo elementas)
7. Aukštyn/žemyn mygtukas (valdymo elementas)

2.9.2 AKUMULIATORIUS

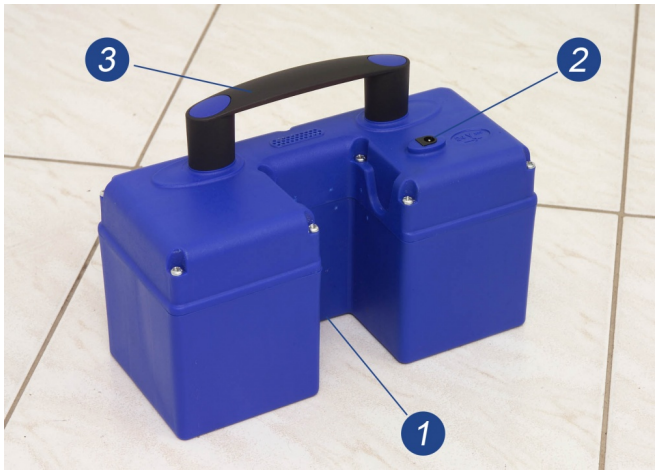

1. Įkrovimo lizdas
2. Maitinimo lizdas
3. Rankena

2.9.3 KĖLIMO ĮRENGINYS

1. Kėlimo dalis
2. Kėlimo įrenginio atraminiai ratai

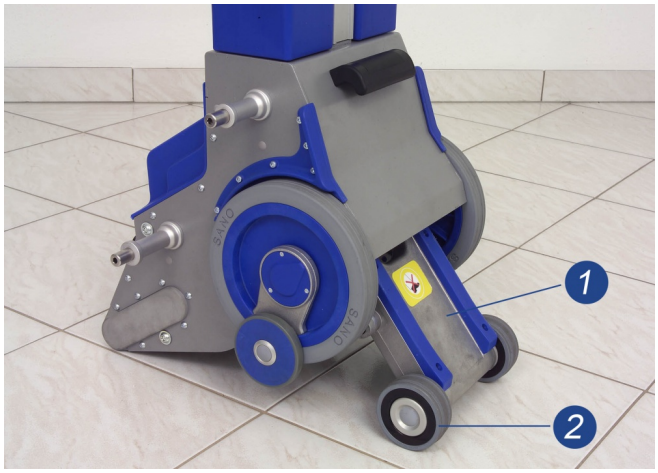

3. Ratai
4. Pakopiniai kraštiniai stabdžiai
5. Akumuliatoriaus kontaktai
6. Kolonos pagrindas

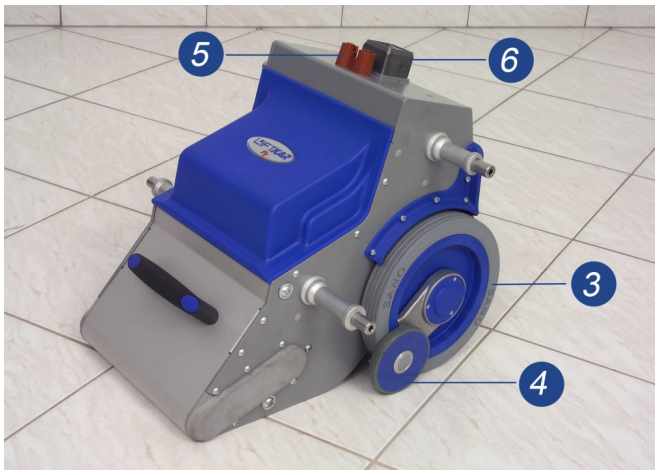

7. Rakto jungiklio lizdas (pasirinktinai)
8. Rakto jungiklis (pasirinktinai)

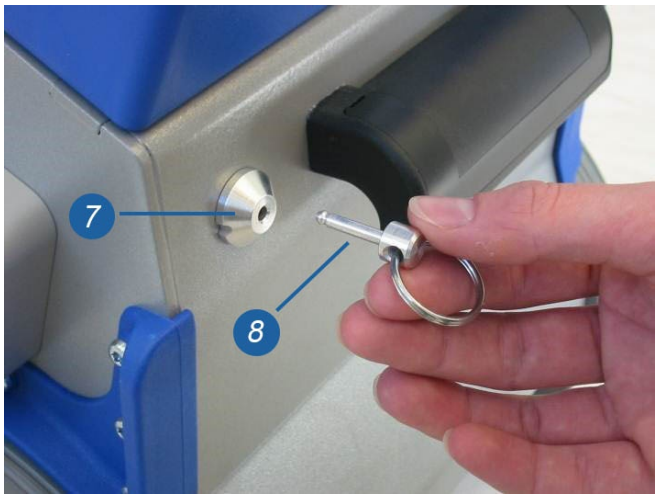

3 VALDYMO ELEMENTAI

3.1 PERJUNGIMO GALVUTĖ STULPELIO VIRŠUJE

3.1.1 PAGRINDINIS JUNGIKLIS

Prietaisas įjungiamas pagrindiniu jungikliu (svirtiniu jungikliu) naudojant saugos grandinę. Jį paspaudus dar kartą, prietaisas vėl išsijungia! Jei prietaisas nenaudojamas, po 10 minučių jis išsijungia automatiškai.

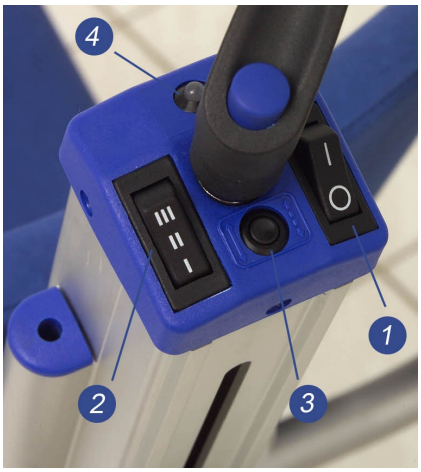

3.1.2 GREIČIO JUNGIKLIS

Perjungia skirtingus kėlimo sistemos kėlimo greičius. (Absoliučius skaičius žr. 2.7 skyriuje)

I pakopa: lėta
II pakopa: vidutinė
III pakopa: greitas

3.1.3 MYGTUKAS

Šis mygtukas naudojamas perjungti vienpakopį perjungimą į nuolatinį arba atgal iš nuolatinio į vienpakopį. LED ekrane (žr. 3.1.4 skyrių) rodoma, ar nustatytas vienos pakopos perjungimas, ar nepertraukiamas perjungimas.

Saugumo sumetimais, paspaudus pagrindinį jungiklį, LIFTKAR PT visada pirmiausia automatiškai perjungiamas į vienos pakopos režimą. Šiuo režimu kėlimo įrenginys su atraminiais ratais po kiekvieno pilno apsisukimo sustoja neutralioje padėtyje tarp pagrindinių ratų. Kitas kėlimo ciklas pradedamas dar kartą paspaudus mygtuką UP/DOWN (3.2).
Jei operatorius visiškai kontroliuoja įrenginį ir laiptais lengva judėti, galima perjungti į nepertraukiamą veikimą, kad nereikėtų nuolat iš naujo spausti UP/DOWN mygtuko.

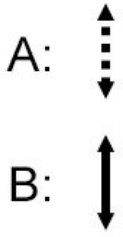

A: vienos pakopos perjungimas B: nuolatinės pakopos perjungimas

3.1.4 LED EKRANAS

Jis paprastai rodo LIFTKAR PT veikimo būseną:

šviečia žaliai: normali darbinė parengtis ir yra perjungtas į vienpakopį valdymą.

Mirksi žaliai: Dėmesio! Įjungtas nepertraukiamas pakopinis valdymas! Priešingu atveju - normali darbinė parengtis.

Šviečia raudonai: LIFTKAR yra per daug plokščioje padėtyje gale arba per daug pasviręs į priekį. Jei važiavimo kampas yra per plokščias, posvyrio jutiklis neleidžia įjungti laipiojimo proceso. Paspaudus UP/DOWN mygtuką, šviesos diodas užsidega raudonai! Jei važiavimo kampas per daug statmenas, jutiklis pirmiausia išjungia laipiojimo funkciją, o šviesos diodas šviečia raudonai tol, kol paspaudžiamas UP/DOWN mygtukas.

Mirksi raudonai: LIFTKAR yra perkrautas ir elektroninė apsauga nuo perkrovos sustabdo prietaisą. (Šis mirksėjimas tęsiasi tol, kol atleidžiamas UP/DOWN mygtukas. Dar kartą paspaudę UP/DOWN mygtuką, galite tęsti kelionę arba važiuoti atbuline eiga).

Šviečia pakaitomis raudonai ir žaliai: Akumuliatorius išsikrovė ir jį skubiai reikia įkrauti. Vienu aukštu vis dar galima saugiai važiuoti, tačiau patartina nuvažiuoti žemyn ir arba pakeisti akumuliatorių, arba įkrauti jį su komplekte esančiu greituoju įkrovikliu. Be to, apie žemą įkrovos lygį garsiniu signalu praneša įmontuotas garsinis signalas. Pyptelėjimo dažnis didėja mažėjant įkrovos lygiui.

3.1.5 PYPTELĖJIMO FUNKCIJA TEISINGAM VAŽIAVIMO KAMPUI NUSTATYTI

Norint įjungti šią funkciją, laiptų kopiklis turi būti išjungtas.
Paspauskite ir palaikykite pagrindinį jungiklį (1) maždaug 30 sekundžių. Trumpas garsinis signalas patvirtina, kad funkcija įjungta. Norėdami išjungti įspėjimo funkciją, pakartokite pirmiau nurodytą procedūrą.
Kai įjungta įspėjamoji funkcija, garsinis signalas pasigirsta, kai tik viršijamas optimalus kopimo laiptais kampas.

3.2 KAIRĖJE IR DEŠINĖJE RANKENOS PUSĖJE ESANTYS MYGTUKAI AUKŠTYN/ŽEMYN

Mygtuką UP/DOWN apibūdina neutrali centro padėtis (0) ir du trikampiai, nukreipti nuo operatoriaus (pirmyn) ir link operatoriaus (atgal).



Judėkite žemyn arba žemyn:
Paspauskite rodyklę į priekį
Judėti aukštyn arba aukštyn:
Paspauskite rodyklę, nukreiptą atgal.

3.3 REGULIAVIMO RANKENOS PRISPAUDIMO VARŽTAS



Prispaudimo varžtas yra apsaugotas nuo praradimo ir naudojamas reguliuojamo aukščio rankenai pritvirtinti. Dėl specialios konstrukcijos užtenka įprasto priveržimo. Ekstremalus priveržimas nėra būtinas. Norint patikrinti, kiek reikia priveržti varžtą, rekomenduojama pirmiausia šiek tiek pasukti jį pagal laikrodžio rodyklę nedideliame aukštyje ir tada pabandyti rankeną pastumti žemyn viršutinės kūno dalies svoriu. Priveržkite varžtą tol, kol rankenos nebebus galima pajudinti. Važiuojant laiptais rankeną vis tiek veikia nedidelė jėga, nes važiuojate išlaikę pusiausvyrą. Didžiausia jėga rankena veikiama tik pakreipiant. Užtenka vieno pasukimo, kad atlaisvintumėte varžtą ir rankeną būtų galima šiek tiek pajudinti. Volelė reguliuojama antruoju nematomu reguliavimo sraigtu (patentuotas), kuris taip pat naudojamas kaip apsauginis sraigtas ir gali būti reguliuojamas tik specializuotose dirbtuvėse. Todėl nėra prasmės per daug sukti varžtą, nes laisvumas vis tiek nepasikeis. Maždaug po trijų pasukimų sraigtas užfiksuojamas, kad būtų apsaugotas nuo praradimo.

UŽUOMINA

Jei varžto negalima atlaisvinti, jis paprastai jau yra atsilaisvinęs. Tokiu atveju pirmiausia pabandykite pažiūrėti, ar rankeną galima pajudinti arba ar tarp varžto ir rankenos dalies nėra laisvo sriegio gabalėlio.

UŽUOMINA

Reguliuojamosios rankenos aukščio nustatymui taikoma ši taisyklė: viršutinė rankenos briauna (kur yra mygtukai UP/DOWN) turi būti maždaug tokio pat aukščio kaip ir lydinčio asmens pečiai (taip pat žr. 4.1 skyrių).

4 UŽSAKYMAS

4.1 KĖLIMO ĮRENGINYS, AKUMULIATORIUS IR RANKENA

LIFTKAR PT, kaip pagrindinio įrenginio, paleidimas į eksploataciją susideda iš šių žingsnių:



1. Įdėkite akumuliatorių įdubimu į pagrindą ant raudonai rudo kontaktinio korpuso ant kėlimo įrenginio (1 pav.).



2. Įstumkite rankenos stulpelį į akumuliatoriaus įdubimą (2 pav.) ir uždėkite jį ant pagrindo.



Spauskite rankenėlę žemyn ant pagrindo, kol svirties sraigtas jungiklio galvutės viršuje bus pastumtas į viršų (3 pav.).

3. priveržkite svirties varžtą pagal laikrodžio rodyklę.

4. Įkiškite raktinį jungiklį į įkrovimo lizdą arba raktinio jungiklio lizdą, kad atrakintumėte laiptų kopiklį (žr. 4 + 5 pav.). (neprivaloma)


4


5

5 Įjunkite prietaisą pagrindiniu jungikliu (LED ekranas turi šviesti žaliai!).

6. Pasirinkite važiavimo greitį I-II-III.

7. Atlikite stabdžių bandymą (žr. 8.4 skirsnį).

8. Tik patyrusiems vairuotojams: jei reikia, 3 mygtuku perjunkite nuolatinį greičio valdymą.

UŽUOMINA

Sraigto velenas spyruokle prispaudžiamas prie pagrindo. Ši konstrukcija užtikrina didesnį saugumą, nes spyruoklė bando stumti koloną aukštyn, jei veržlė nėra prisukta arba yra prisukta per stipriai. Dėl to nutrūksta elektrinė jungtis su jungiklio galvute (atjungiama kištukinė jungtis nuo pagrindo iki kolonėlės) ir LIFTKAR PT nebegalima įjungti. Spyruoklė ne bet kokiomis aplinkybėmis gali pastumti kolonėlę aukštyn, tačiau jei veržlė neįsukta arba įsukta blogai, pakanka nedidelio kolonėlės judesio, kad būtų nutraukta kištukinė jungtis ir prietaiso nebūtų galima naudoti ant laiptų.

4.1.1 REGULIAVIMO RANKENOS REGULIAVIMAS

Reguliavimo rankenos aukščiui reguliuoti taikoma ši taisyklė: viršutinė rankenos briauna (kur yra mygtukai UP/DOWN) turi būti maždaug tokiame pačiame aukštyje kaip lydinčio asmens pečiai. (taip pat žr. 3.3 skyrių dėl rankenos varžto fiksavimo jėgos).

4.1.2 GALVOS ATRAMA (NEPRIVALOMA)

Visuose modeliuose kaip priedą galima sumontuoti galvos atramą.
Įrengti paprasta: įkiškite du chromuotus atramos strypelius į atitinkamas skyles (iškart po jungiklio galvute abiejose kolonėlės pusėse) ir stumkite ją žemyn. Atitinkamo dydžio kėbulo aukštį galima lengvai reguliuoti. Dėl strypų spyruoklinio veikimo atrama išlieka visose padėtyse (be fiksavimo mechanizmo).

4.2 IŠPLĖSTINIS PALEIDIMAS, PRIKLAUSOMAI NUO MODELIO

Naudojant laiptų kopiklį pirmenybė teikiama vežamo asmens saugai ir gerovei. Todėl laikykitės pradžioje išvardytų saugos instrukcijų ir paisykite rekomendacijų, pateiktų instruktuojant įrenginį. Toliau išvardytose išskirtinėse situacijose elkitės taip, kaip nurodyta toliau:

Jei vežamas asmuo skundžiasi diskomfortu ar pykinimu, sustabdykite lipimo laiptais procesą ir pasirūpinkite juo.

Jei vežimėliu judantis asmuo turi bendrų nugaros problemų, rekomenduojame sumažinti lipimo greitį.

Siekiant palaikyti kaklo raumenis pakreipimo padėtyje lipant, gali būti patartina pritvirtinti galvos atramą.

Vežamas asmuo lipimo metu turi būti atsipalaidavęs ir ramios būsenos. Bet kokia kaina reikėtų vengti staigių judesių keliaujant laiptais.

4.2.1 LIFTKAR PT S IR PT OUTDOOR MODELIŲ SĖDYNIŲ PADĖTYS

Modeliuose su atskira sėdyne, pavyzdžiui, PT S ir PT Outdoor, tereikia pakelti sėdynės dalį. Dėl savaime užsifiksuojančios žirklinės konstrukcijos prietaisai iš karto paruošiami naudoti.
Norint sulankstyti sėdynę, žirklės vėl sulankstomos paspaudus šone į priekį esančius mygtukus arba patraukus viršutinę žirklių dalį priekyje (1, 2 ir 3 pav.).

ĮSPĖJIMAS

Norėdamas užlipti ant laiptų kopiklio ir išlipti iš jo, naudotojas turi pakelti jį ant kėlimo dalies atraminių ratukų - naudodamasis mygtuku UP/DOWN (aukštyn/žemyn) aukštyn (mažu greičiu), kad laiptų kopiklis negalėtų nuslysti atsisėdus ir atsistojus (4 pav.).



1



2



3



4

Aussteigen lassen

IŠLIPKITE IŠ AUTOMOBILIO

Prieš įlipdami ar išlipdami įsitikinkite, kad prietaisas išjungtas, kad netyčia neįsijungtų.

4.3 NEĮGALIŲJŲ VEŽIMĖLIO ATRAMA LIFTKAR PT UNIVERSAL

BENDRA INFORMACIJA

Naudojant „LIFTKAR PT Universal“ galima vežti visų tipų neįgaliųjų vežimėlius iki 495 mm pločio, matuojant nuo vežimėlio galo (įskaitant sportinius vežimėlius), be jokių pritaikymų ir su ratukais ant laiptų.
Neįgaliųjų vežimėlio ratų vėžės plotis neturi viršyti 730 mm (matuojant išorinėje ratų pusėje).

UŽUOMINA

Reikia tik pakelti arba nuimti nuo neįgaliojo vežimėlio apsauginius dirželius. Fiksuoti antdėklai turi būti pakeisti į nuimamas arba į viršų pasukamas atramas.

Prieš pradėdami eksploatuoti, atlikite toliau nurodytus veiksmus:

Kėlimo įrenginį, akumuliatorių ir rankeną sumontuokite taip, kaip aprašyta 4.1 punkte.

Išskleiskite šoninius atraminius įtaisus (1 pav., A dalis).

Išlankstykite gale esančias pasukamas dalis (1 pav., B dalis).

Sureguliuokite pasukamas dalis pagal vežimėlio vėžės plotį.

Patikrinkite, ar teisingai ant kolonos pritvirtintas spaustukas (tvirtinantis vežimėlį prie galinės dalies). Priekyje yra lipdukai su rodyklėmis, kurios turi būti nukreiptos į viršų.

UŽUOMINA

Spaustukas yra lengvai užspaustas, kad neslystų žemyn nuo savo svorio, kol neįgaliojo vežimėlis bus pakeltas. Šis prispaudimas yra tada, kai spaustukas remiasi į koloną. Kai tik jis pasukamas į viršų, prispaudimas atsilaisvina ir spaustuką galima laisvai judinti (2 + 3 pav.).

UŽUOMINA

Įsitikinkite, kad neįgaliųjų vežimėlių stovėjimo stabdžiai yra gerai sureguliuoti ir jų stabdymo poveikis yra tinkamas. Ypač savaeigių vežimėlių (su dideliais ratais) geri stovėjimo stabdžiai padidina saugumą važiuojant laiptais aukštyn ir žemyn su „LIFTKAR PT Universal“.

UŽUOMINA

Jei kronšteinas montuojamas prie statramsčio, įsitikinkite, kad slankiojančios detalės yra susuktos taip, kad būtų pakankamai laisvos, kad kronšteiną būtų galima be vargo įstumti į šoninius statramsčio bėgelius. Jei buvo sumontuotas galvos atramos atlošas, norint sumontuoti laikiklį, jis turi būti nuimtas.

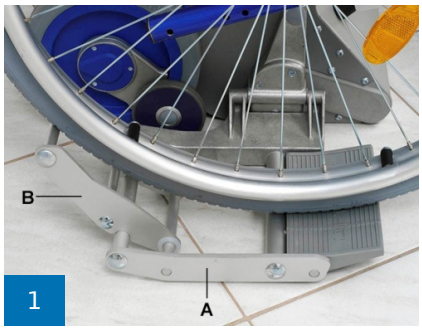





4.3.1 „SAVAEIGĖS TRANSPORTO KĖDĖS IR (ARBA) NEĮGALIŲJŲ VEŽIMĖLIO“ ĮTRAUKIMAS



Prieš užkeldami vežimėlį ant keltuvo, užsisekite saugos diržą (žr. priedų parinktis).



Važiuokite iki stabilizatorių centro. Savaeigiams vežimėliams kol kas nevažiuokite į viršų.



Ant stabilizatorių jau galima užvažiuoti su transportavimo vežimėliais.



Atitraukite spaustuką. Pakreipkite laiptų kopiklį į priekį, kol bus galima uždėti spaustuką.



5 pav.: Šį procesą galima atlikti rankiniu būdu arba naudojant variklį, kad prietaisą valdantis asmuo patirtų kuo mažesnį krūvį. Šį procesą taip pat galima supaprastinti naudojant pavarą.

Lėtai judėkite aukštyn naudodami laipiojimo sistemą (mygtukas „Aukštyn“), kol bus galima uždėti spaustuką.



6

Užmaukite spaustuką ant abiejų atlošo pusių ir lengvai užfiksuokite sukamąja rankenėle.



7

Galvos atramos reguliavimas



Patikrinkite saugos diržą čia



8

Traukite laiptų kopiklį atgal. (Iš pradžių lėtai ištraukite laipiojimo sistemą (mygtukas žemyn).



9

Neįgaliųjų vežimėlio ratų stabdymas



10

Abiem rankomis užkelkite vežimėlį ant stabilizatorių; jei įmanoma, vežimėlio naudotojas gali padėti tai padaryti.



11

Pakreipkite PT atgal (kol bus subalansuotas), tada išvažiuokite

ĮSPĖJIMAS

Žmones su LIFTKAR PT laiptais galima vežti tik neįgaliųjų vežimėliuose, kuriuose įrengti saugos diržai arba kitos asmeninės apsaugos sistemos!

Papildomai galima įsigyti saugos diržą kaip priedą!

4.4 NEĮGALIŲJŲ VEŽIMĖLIO NULEIDIMAS LIFTKAR PT UNIVERSAL

4.4.1 SAVAEIGIO NEĮGALIOJO VEŽIMĖLIO ARBA TRANSPORTAVIMO KĖDĖS NULEIDIMAS



Pakreipkite laiptų kopiklį į priekį, kol neįgaliųjų vežimėlio ratukai atsidurs ant žemės.



Viena ranka stumkite PT į priekį, kita ranka atlaisvinkite vienos pusės spaustuką.



Pakartotinai suimkite ir atlaisvinkite spaustuką kitoje pusėje



Pakreipkite PT atgal, kol laiptų kopiklis atsidurs ant žemės.



Atleiskite stabdžius ir nuvažiuokite

4.5 NEĮGALIŲJŲ VEŽIMĖLIO ATRAMA LIFTKAR PT-PLUS IR PT-ADAPT

Šiuose dviejuose laiptų kopiklių modeliuose kėlimo įrenginiai prie vežimėlių tvirtinami naudojant adapterių laikiklius. (PT-Plus modelio atveju adapterio laikikliai jau yra pritvirtinti prie mūsų pateikto vežimėlio, todėl pakėlimo įrenginį tereikia pritvirtinti arba nuimti pagal poreikį). Prie „Adapt“ modelio neįgaliųjų vežimėlio specialius laikiklius pritvirtins specializuotos dirbtuvės. Prie kėlimo įrenginio šono pritvirtinti strypai su reguliavimo žiedais (PT-Adapt A, 1 nuotrauka) arba su fiksuotomis ašimis (PT-Plus, 2 nuotrauka) telpa į šiuos laikiklius.



1



2

Pritvirtinkite laiptų kopiklį prie neįgaliojo vežimėlio:

Užfiksuokite vežimėlio ratus stovėjimo stabdžiu.

Dabar pastatykite LIFTKAR PT kiek įmanoma centriškiau po neįgaliojo vežimėliu iš nugaros ir įkiškite apatinius strypus į apatinius laikiklius (3 nuotrauka, rodyklė A 4 nuotraukoje).



3

UŽUOMINA

Kėlimo sekcija su atraminiais ratais turi būti centruojama tarp važiuojamųjų ratų taip, kad atraminiai ratai neliestų žemės (tai įvyksta automatiškai, kai kėlimo sekcija sustabdoma vienpakopiu valdymu, taip pat žr. 3.1.3 punktą).

UŽUOMINA

Jei vežimėlis buvo transportavimo padėtyje, t. y. sulankstytas, reikia pasirūpinti, kad jis būtų visiškai išstumtas, geriausia stipriai paspaudžiant sėdynę. Priešingu atveju gali būti nepasiektas visas rėmo plotis, o tai reiškia, kad kėlimo įrenginys netilptų tarp apatinių laikiklių.

3. Nustatykite mažiausią greičio lygį (taip pat žr. 3.1.2)
4. Naudodami mygtuką UP/DOWN (aukštyn/žemyn) lėtai kelkite kėlimo įrenginį aukštyn , kol viršutiniai atraminiai strypai įsirems į vežimėlio viršutinio laikiklio šakutes (4 nuotrauka).
5. Dabar rutuliniais fiksavimo kaiščiais užfiksuokite viršutinį laikiklį kairėje ir dešinėje (5 nuotrauka).

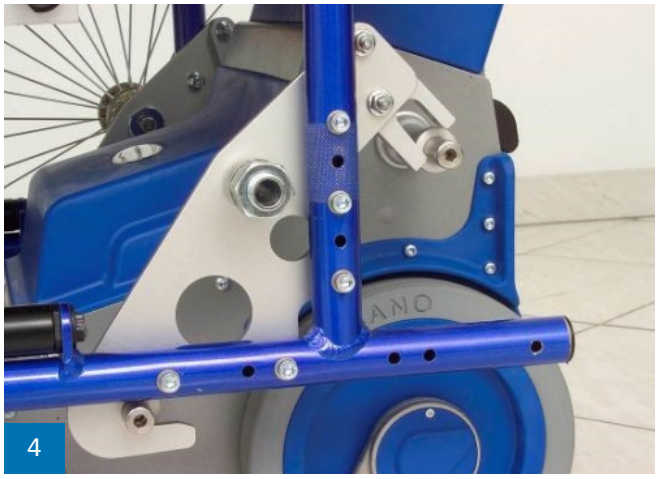
4


5

UŽUOMINA

Dažnai naudojami rutuliniai spynos kaiščiai, kurie tvirtinami spyruoklės spaudimu, vidiniu kūgiu ir trimis mažais rutuliukais, kurie išspaudžiami į išorę. Grybo rankeną laikykite tarp vidurinio ir rodomojo pirštų, o nykščiu spauskite spyruoklinį kaištį. Rutuliukai atsilaisvina ir galite įkišti kaištį į laikiklyje esančią skylutę, kol grybo rankena užsifiksuos. Atleidus rutuliukų fiksavimo kaištį, jis fiksuojamas. **Tačiau prieš naudojant šiuos varžtus kiekvieną kartą reikia patikrinti, ar jie veiksmingi.**

6. Jei pirmiausia norite tęsti kelionę nenaudodami laiptų kopiklio, tada paspauskite mygtuką UP/DOWN (aukštyn/žemyn) - kryptimi DOWN (žemyn), kad kėlimo sekcija vėl įlūžtų (dėl individualaus žingsnių valdymo ji automatiškai sustoja tinkamoje padėtyje).
7. Jei norite iš karto važiuoti laiptais, naudokite UP/DOWN mygtuką - aukštyn/žemyn kryptimi - kad pakeltumėte visą įrenginį dar šiek tiek, kad vežimėlio ratai neatsiplėštų nuo žemės. Atleidus stovėjimo stabdžius, reikia nuimti ratus (su greitai atleidžiamomis ašimis) (priešingu atveju kyla pavojus nukristi!) ir juos galima įstatyti į aukštesnes PT-Plus transportavimui skirtas skyles (6-7 nuotr.). Paspaudus UP/DOWN mygtuką - DOWN kryptimi - neįgaliojo vežimėlis ir laiptų kopiklis nuleidžiami ant LIFTKAR PT ratų. Dabar įrenginys paruoštas lipti laiptais. (Lipimas laiptais išsamiai aprašytas kitame 5 skyriuje).



6



7

UŽUOMINA

Jei nuo vežimėlio nuimami ratai, žinoma, ant lygaus paviršiaus galima važiuoti ir LIFTKAR PT ratais. Tačiau važiavimo savybės nepalyginamos su dideliais ratais. Kadangi žingsnio krašto stabdžių ratai negali įveikti didesnių nei 15 mm slenksčių važiavimo pirmyn kryptimi, patartina važiuoti kuo daugiau atgal.

4.6 LIFTKAR PT-PLUS IR PT-ADAPT VEŽIMĖLIO NULEIDIMAS

1. Norėdami nuimti, pirmiausia dar kartą paspauskite UP/DOWN mygtuką - aukštyn/žemyn- ir pakelkite visą įrenginį, kol bus galima vėl įstatyti didžiuosius vežimėlio ratus (keldami nepamirškite mažo greičio nustatymo).
2. Įstatykite ratus į jų greito atlaisvinimo ašių lizdus ir iš karto įjunkite stovėjimo stabdį, kad nuėmus laiptų kopiklį neįgaliųjų vežimėlis negalėtų nuvažiuoti.
3. Dabar galite iš viršutinių laikiklių ištraukti rutulinio fiksatoriaus kaiščius (nykščiu dar kartą paspauskite kaištį, o viduriniu ir rodomuoju pirštais - už grybo formos rankenos).
4. Paspauskite UP/DOWN mygtuką - DOWN kryptimi - kad kėlimo sekcija vėl įsitrauktų (dėl vienpakopio valdymo automatiškai sustoja tinkamoje padėtyje). Laiptų kopiklio įrenginys nusileidžia iš viršutinio laikiklio ant ratukų ir jį galima nuimti.

5 VAŽIAVIMAS ANT LAIPTŲ

5.1 BENDRIEJI KELIONĖS LAIPTAIS NURODYMAI

PAVOJUS

Prieš kiekvieną kelionę laiptais patikrinkite laiptų krašto stabdžius (žr. 8.4). Pavojus nukristi!

PAVOJUS

Modeliuose PT-Adapt ir PT-Plus stumdomų ratlankių ratus reikia nuimti, kitaip kyla pavojus nukristi! Modeliuose PT-Plus ratukus galima perkelti į aukštesnę skylę, kad juos būtų galima transportuoti.

PAVOJUS

Užtikrinkite, kad pavojingoje zonoje po LIFTKAR PT nebūtų žmonių!

ĮSPĖJIMAS

Naudoti LIFTKAR PT žmonėms vežti laiptais gali tik tinkamai apmokyti asmenys, kurie iš pradžių išbandė darbą su LIFTKAR PT be žmogaus, o paskui su nedideliu svoriu, pvz., 20 litrų talpos vandens kanistru. Praktikuokitės tol, kol nebedarysite klaidų. Taip pat praktikuokite nepertraukiamo žingsnių valdymo nustatymą, tačiau jį naudokite tik tada, kai praktikuositės perkelti žmones.

ĮSPĖJIMAS

Kad nepaslystumėte nuo laiptų, avėkite neslidžią avalynę.

ĮSPĖJIMAS

Kad išvengtumėte kritimo, nesinaudokite šlapiais, slidžiais ar vaškuotais laiptais. Kilimų trinkelės taip pat turi būti neslidžios!

ĮSPĖJIMAS

Vežamo asmens rankos neturi kaboti šonuose ir neturi būti labai judinamos. Vietoj to rankos turi būti padėtos ant porankių atramų arba šlaunų!

ĮSPĖJIMAS

Asmenys, kurie negali savarankiškai sėdėti, privalo prisisegti saugos diržą, kad neišslystų!

ĮSPĖJIMAS

Pastebėję laiptų kopiklio gedimų arba neįprastą jo veikimą, pašalinkite jį iš eksploatacijos ir kreipkitės į specializuotą pardavėją.

UŽUOMINA

Optimalus važiavimo kampas ypač mokomas per naudotojo mokymus. Tai priklauso nuo įvairių veiksnių, pavyzdžiui, vežamo asmens svorio ir dydžio, vežimėlio tipo ir kt. Naudotojo ūgis taip pat turi įtakos optimaliam važiavimo kampui. Paprastai optimalus važiavimo kampas pasiekiamas, kai „LIFTKAR PT“ yra subalansuotas.

UŽUOMINA

Paprastai kiekvieną laiptų pakopą reikia įveikti be pertraukų. Tačiau, jei pertraukos būtinos, prietaisą ant laiptų galima pastatyti atgal. Apsauginiai stabdžiai neleidžia jam užvažiuoti ant laiptų krašto.

UŽUOMINA

Stenkitės remtis kryžmine rankena ant kojos, klubo ar pilvo (taip pat žr. 5.2 punktą). Tai leidžia kūnui absorbuoti dėl apkrovos pasikeitimo atsiradusį svorį. Rankos ir plaštakos turi tik stabilizuoti ir pritvirtinti, kad prietaisas nejudėtų į priekį. Jei vairuotojas gali pritaikyti tokį vairavimo stilių, reikalingos pastangos bus labai nedidelės. Tačiau norėtume pabrėžti, kad abi rankos visada turi likti ant vairo, net jei šiuo metu svoris tenka vairuotojo kūnui.

UŽUOMINA

Jei pacientas turi nugaros problemų, patartina sumažinti lipimo greitį. Tada „LIFTKAR PT“ nusileis švelniau.

UŽUOMINA

Dėl pakreiptos padėties kai kuriems pacientams patartina naudoti galvos atramą. Jį galima įsigyti kaip priedą (taip pat žr. 4.1.2 skirsnį) ir jį lengva pritvirtinti.

UŽUOMINA

Atkreipkite dėmesį į pakopų gylį ir jų būklę! Pavojus nukristi!

UŽUOMINA

SWL „Saugi darbinė apkrova“: įsitikinkite, kad neviršijamas nurodytas didžiausias svoris, nurodytas tipo plokštelėje „SWL:xxx kg“.

UŽUOMINA

Be to, skersinis yra geriau pritaikytas LIFTKAR PT posvyriui nei rankenos. Todėl rekomenduojame vieną ranką visada laikyti ant skersinio, o kitą - ant kairės arba dešinės rankenos (su jungikliu).

5.2 LIPIMAS LAIPTAIS

1. Nustatykite reguliavimo rankeną į reikiamą aukštį (žr. 3.3 ir 4.1.1 punktus).
2. Įjunkite „LIFTKAR PT“ pagrindiniu jungikliu (jei tai dar nebuvo padaryta).
3. Perjunkite greičio jungiklį į žemiausią padėtį (I lygis). (Jei turite patirties, galite pasirinkti aukštesnį lygį).

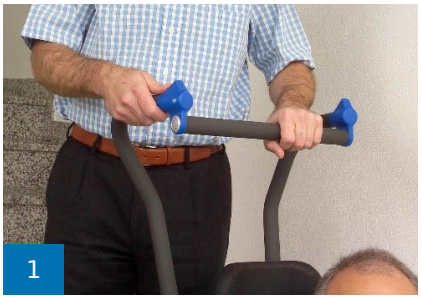
1

4. Palenkite „LIFTKAR PT“ į save, kad išlaikytumėte pusiausvyrą. Pusiausvyros padėtyje pajusite tik minimalų spaudimą pirmyn arba atgal.


2

UŽUOMINA

Geriausia rankeną laikyti viena ranka laikant kryžminę rankeną, o kita ranka mygtuku perjungiant kairę arba dešinę rankeną. Dešiniarankiai naudotojai paprastai perjungia dešine ranka, o kairę ranką laiko ant kryžminės rankenos. Kairiarankiai, žinoma, perjungia atvirkščiai (1 pav.).



3

5. Eikite laiptais atgal, užlipkite ant antro arba trečio laiptelio arba pastatykite vieną koją ant antro, o kitą - ant trečio laiptelio. Laikykite kūną šiek tiek pasvirusį, kad rankeną galėtumėte paremti skersiniu ant kūno (2 pav.). Patraukite kėlimo įrenginio ratus iki pat laiptelio!
6. Dabar paspauskite rankenos mygtuką (rodyklė nukreipta laiptų kryptimi, t. y. į jus). Nepamirškite, kad viena ranka laikote kryžminę rankeną, o kita ranka perjungiate. (Taigi jums tereikia paspausti tik vieną mygtuką).

7. Dabar LIFTKAR PT pakils ir iš pradžių pajusite nedidelį traukimą į priekį, tačiau jis labai greitai sumažės ir LIFTKAR vėl bus subalansuotas, kai pasieks aukščiausią tašką. Pasiekęs aukščiausią tašką, „LIFTKAR PT“ pajuda atgal ir švelniai nusileidžia ratukais ant kito aukštesnio laiptelio. Tačiau mygtuką reikia laikyti nuspaustą tol, kol vienpakopis valdymas automatiškai išjungs kėlimo sekcijos su atraminiais ratukais įtraukimą.

UŽUOMINA

Kai LIFTKAR PT juda atgal, prieš pat prisiliečiant prie kito laiptelio, pasikeitus apkrovai slėgis veikia atgal, t. y. vairuotojo kryptimi. Šį spaudimą stenkitės palaikyti kryžmine rankena ant kojos arba klubo. Tai leidžia kūnui absorbuoti svorį. Rankos ir plaštakos turi tik stabilizuoti ir užtikrinti, kad prietaisas negalėtų judėti į priekį. Jei vairuotojas gali pritaikyti tokį važiavimo stilių, reikalingos pastangos bus labai nedidelės. Tačiau norėtume atkreipti dėmesį, kad bent viena ranka visada turėtų likti ant rankenos, net jei svoris šiuo metu guli ant raitelio kūno.



4

8. Dabar galite traukti LIFTKAR į kitą etapą ir pakartoti tą patį procesą.
9. Kai įveikiate paskutinius kelis laiptų pakopas, rankena juda vis aukščiau ir aukščiau, nes jau esate laiptų gale. Ankštose erdvėse, ant mažų laiptų aikštelių, ne visada įmanoma išlaikyti pusiausvyrą, nes už jūsų paprasčiausiai nėra pakankamai vietos. Tada, norint „aplenkti posūkį“, reikia neišlaikius pusiausvyros judinti LIFTKAR į priekį, todėl atsiranda trauka į priekį. Tokiais atvejais rekomenduojame kryžminę rankeną pakišti po ranka (3 pav.) arba užspausti alkūnę už rankenos dalies, nukreiptos į viršų (4 pav.). Tuomet galite pasinaudoti saugiu rankos laikymu ir traukti LIFTKAR PT labai arti savęs. Tuomet jums reikės mažiausiai vietos apsisukti ir pereiti prie kito laipto.

5.3 LIPIMAS LAIPTAIS ŽEMYN

Lipant laiptais žemyn , 5.2 skyriaus 2 pastaba - Lipimas laiptais aukštyn yra beveik svarbesnė dėl skersinio naudojimo nei lipant laiptais į viršų. Taip yra todėl, kad kai kėlimo sekcija paliečia apačioje esantį laiptelį, šiek tiek trūkčiojančiai susidaro pirmiau aprašytas spaudimas atgal. Jei skersinis remiasi į kūną, neįgaliojo vežimėlyje sėdintis asmuo šį kontaktą jaučia mažiausiai. Be to, naudojant tokį važiavimo būdą beveik nereikia atramos rankoms ir plaštakoms. (1 ir 2 pav.) beveik nereikia sugerti jokios jėgos.


1

Tie patys 1-4 pradiniai žingsniai taikomi nusileidžiant laiptais žemyn:


2

1. Nustatykite reguliavimo rankeną į reikiamą aukštį (žr. 3.3 ir 4.1.1).
2. Įjunkite LIFTKAR PT pagrindiniu jungikliu (jei tai dar nebuvo padaryta).
3. Nustatykite greičio jungiklį į žemiausią padėtį (I lygis). (Jei turite patirties, galite pasirinkti aukštesnį lygį).
4. Pakreipkite „LIFTKAR PT“ į save, kad išlaikytumėte pusiausvyrą. Pusiausvyros padėtyje pajusite tik minimalų spaudimą pirmyn arba atgal

UŽUOMINA

Geriausia rankeną laikyti viena ranka laikant kryžminę rankeną, o kita ranka mygtuku perjungiant kairę arba dešinę rankeną. Dešiniarankiai naudotojai paprastai perjungia dešine ranka, o kairę ranką laiko ant kryžminės rankenos. Kairiarankiai, žinoma, perjungia atvirkščiai (1 pav.).


3

5. Lėtai važiuokite į priekį link pakopos krašto, kol pakopos krašto stabdys automatiškai sustabdys LIFTKAR PT ratus (3 pav.). Dabar paspauskite rankenos mygtuką (ant rodyklės, nukreiptos į priekį). Nepamirškite, kad viena ranka laikote kryžminę rankeną, o kita ranka perjungiate pavaras. (Taigi jums tereikia paspausti tik vieną mygtuką).
6. Dabar kėlimo sekcija su atraminiais ratukais išsitraukia ir pereina į kitą žemiau esantį žingsnį. Kai tik kėlimo sekcija su atraminiais ratukais paliečia žemę, LIFTKAR PT šiek tiek pakyla (priklausomai nuo žingsnio aukščio), tada juda į priekį, lėtai ir kontroliuojamai nuleidžia prietaisą ir galiausiai sustoja neutralioje padėtyje, naudodamasis individualiu žingsnio valdikliu.
7. Dabar galite perkelti LIFTKAR PT į priekį prie kito laiptelio krašto ir pakartoti tą patį procesą.

> **PAVOJUS**
>
> Kai leidžiatės laiptais žemyn, visada perkelkite „Liftkar PT“ prie priekinio laiptelio krašto prieš vėl ištiesdami kėlimo dalį su atraminiais ratukais (pavojus nukristi!).

5.4 VAŽIAVIMAS SPIRALINIAIS LAIPTAIS

Keliaudami sraigtiniais laiptais atkreipkite dėmesį į šiuos dalykus:

- Keliaudami į viršų pradėkite nuo išorinės pusės . (Kai važiuojama į viršų , LIFTKAR važiuoja į vidų)
- Pradėkite nuo vidinės pusės, kai važiuojate žemyn . (Kai važiuojama žemyn , LIFTKAR važiuoja į išorę)

Jei vis dėlto „užstrigote“: judėkite į šoną, važiuodami atbuline eiga, galbūt ant tarpinės laiptų aikštelės (jei yra) su žemesne pradžia.

5.5 LIFTKAR PT GALIMA STATYTI ANT LAIPTŲ

Avariniu atveju „LIFTKAR PT“ galima pastatyti ant laiptų. Laiptų krašto stabdžiai neleidžia laiptų kopikliui nuvirsti. Nepalikite ant laiptų kopiklio vežamo asmens be priežiūros!



5.6 OPTIMALUS VAŽIAVIMO KAMPAS

LIFTKAR PT turi elektroninę pavaros kampo kontrolės sistemą. Kai tik prietaisas yra laikomas už optimalaus važiavimo kampo ribų, kampo stebėjimo sistema sustabdo kopimo procesą. Jei kampas į laiptus yra per didelis, valdymo galvutėje įmontuotas šviesos diodas šviečia raudonai tol, kol paspaudžiamas vienas iš dviejų mygtukų UP/DOWN. Kopimo procesą galima tęsti tik tada, kai pakoreguojamas kopimo kampas.
Jei laiptų kopiklis laikomas per daug vertikaliai, kampo monitorius iš pradžių sustabdo kopimo procesą. Vėl sąmoningai paspaudus UP/DOWN mygtuką, laipiojimo laiptais procesą galima tęsti šliaužimo režimu.

5.7 IŠVYKIMO PAGALBA

Kai tik laiptų kopiklis atsistoja vertikalioje padėtyje, paspaudus UP/DOWN mygtuką, kopiklis pratęsiamas šliaužimo režimu. Ši funkcija palengvina žmogui atsisėsti ir atsistoti.
Ši funkcija taip pat padeda lengviau pakelti neįgaliųjų vežimėlius (LIFTKAR PT Universal / LIFTKAR PT Adapt ir LIFTKAR PT Plus) Ši funkcija visada aktyvi, nepriklausomai nuo pasirinkto laipiojimo greičio.

6 VAŽIAVIMAS PER RAMPĄ

Važiuodami rampa su LIFTKAR PT laiptų kopiklio ratukais, galite naudoti laiptų krašto stabdžius, kad padidintumėte saugumą.

6.1 VAŽIAVIMAS NUO RAMPOS

Važiuojant nuo kalno žemyn, LIFTKAR PT reikia laikyti į priekį; stabdyti galite žingsnio krašto stabdžiais, LIFTKAR PT (kartu su vežimėliu) pakreipdami atgal, kol pradės veikti stabdžiai.

6.2 VAŽIAVIMAS IKI RAMPOS

Važiuodami aukštyn, turėtumėte laikyti LIFTKAR PT atbuline kryptimi; stabdyti galite žingsnio krašto stabdžiais, pakreipdami LIFTKAR PT (kartu su vežimėliu) atgal, kol stabdžiai pradės veikti. Žingsnio krašto stabdžiai dabar veikia kaip atbulinės eigos užraktas.

UŽUOMINA

Dėl stipraus pasvirimo atgal negalėsite važiuoti subalansuotai. Todėl patartina iš anksto pakelti reguliavimo rankeną, kad būtų lengviau išlaikyti papildomą svorį. Priklausomai nuo neįgaliojo vežimėlio naudotojo svorio ir rampos ilgio, vežimėlį pritvirtinti turėtų padėti antras asmuo.

7 AKUMULIATORIAUS ĮKROVIMAS

Akumuliatoriaus viduje esantys švino akumuliatoriai nereikalauja priežiūros, yra dujoms nelaidūs ir įkraunami. Jų tarnavimo laikas labai priklauso nuo įkrovimo / iškrovimo ciklų skaičiaus. Pavyzdžiui, jei vengiama gilių iškrovų, iš švino akumuliatorių galima išgauti daugiau kaip 1000 dalinių iškrovų ir daugiau kaip 200 kartų didesnę talpą.

- Todėl venkite visiškų iškrovų. Akumuliatorių įkraukite kuo dažniau.
- Švininiai akumuliatoriai savaime išsikrauna. Todėl akumuliatoriai turėtų būti įkraunami ne ilgiau kaip po 3 savaičių nenaudojimo.
- Rekomenduojama palikti prijungtą įkroviklį tol, kol akumuliatorius bus naudojamas - tai gali pailginti akumuliatoriaus tarnavimo laiką.
- Nepalikite akumuliatoriaus tuščio arba pusiau ištuštinto. Visada nedelsdami jį įkraukite.
- Jei švino akumuliatoriai sugenda, juos galima pakeisti bet kuriose gerose mechanikos dirbtuvėse. Seni švino akumuliatoriai yra visiškai perdirbami ir nėra pavojingos atliekos.
- Optimali įkrovimo temperatūra yra 20-25° C. Per šalta arba per šilta sumažins talpą.

UŽUOMINA

Jei akumuliatorius nėra visiškai įkrautas arba greitai praranda įkrovą, ne tik sulėtės LIFTKAR greitis, bet ir sumažės jo talpa. Tai reiškia, kad perkrovos režimas gali būti pasiektas net ir esant nedidelei apkrovai (žr. Eksploatacija).

7.1 MAITINIMO TINKLO ĮKROVIKLIS

Tiekiamas įkroviklis yra labai galingas. Įkrovimo būseną aiškiai rodo šviesos diodų ekranas. Įkrovimo indikatorius rodo, ar akumuliatorius visiškai įkrautas, ar ne. Prieš naudojant LIFTKAR PT verta patikrinti, ar akumuliatorius visiškai įkrautas.



Įkrovimo būseną rodo šviečiantis šviesos diodas:

- Jei šviesos diodas nuolat šviečia raudonai, akumuliatorius įkraunamas.
- Jei šviesos diodas nuolat šviečia žaliai, akumuliatorius visiškai įkrautas. Akumuliatoriui visiškai įkrautam (šviečia žalia lemputė) likti prijungtam prie įkroviklio galima nepažeidžiant akumuliatoriaus. Šiuo budėjimo režimu (kai akumuliatorius visiškai įkrautas) įkroviklis naudoja tik minimalų energijos kiekį, išlaiko akumuliatorių visiškai įkrautą ir prailgina jo tarnavimo laiką. Visi šie veiksniai pasiekiami naudojant elektroninę grandinę, kuri kontroliuoja ir reguliuoja įkrovimo srovę, siunčiamą iš įkroviklio į įkraunamą akumuliatorių.

7.1.1 TECHNINIAI DUOMENYS

Tinklo įtampa (50/60 Hz, 0,7 A): 100-240 V AC
Nominali galia (įvesties): 24 W
Įkrovimo įtampa: 24 V DC
Aritmetinė įkrovimo srovė: 1,0
Apsaugos klasė: IPX4
Bandymo ženklas: UL, cUL, CE

7.1.2 SAUGOS INSTRUKCIJOS

Atkreipkite dėmesį į šią informaciją:

UŽUOMINA

- Apsaugokite nuo drėgmės.
- Įkraukite tik pakankamai vėdinamoje aplinkoje.
- Neišimkite kištuko iš lizdo už laido.
- Niekada nenaudokite įkroviklio su pažeistu kabeliu arba kištuku; nedelsdami jį pakeiskite.

7.1.3 NUMATOMAS NAUDOJIMAS

- Įkroviklis tinka tik švino rūgšties akumuliatoriams su skystu, geliniu ir vilnoniu elektrolitu (kaip LIFTKAR PT akumuliatorių pakuotėje) įkrauti.
- Draudžiama įkrauti NiCd ir NiMH akumuliatorius arba pirminius elementus.

7.2 AUTOMOBILINIS ĮKROVIKLIS (PASIRINKTINAI)



Be to, dėl 3 pakopų automatinės sistemos ir skaitmeninės valdymo technologijos yra labai galingas. Pirmame etape - greitas įkrovimas, antrame - greitas įkrovimas. Be to, dėl 3 pakopų automatinės sistemos dar lengviau matyti akumuliatoriaus įkrovimo būklę.
Ant įkroviklio korpuso esantys trys skirtingų spalvų šviesos diodų ekranai aiškiai rodo įkrovimo būseną (stulpelių aukštis simbolizuoja, kiek užpildytas akumuliatorius).

7.2.1 TECHNINIAI DUOMENYS



Įvesties įtampa: 12-30 V DC
Energijos suvartojimas tuščiąja eiga: apie 2 W
Energijos suvartojimas įkraunant: apie 5 W
Nominalioji galia: apie 50 W
Įkrovimo įtampa: 24 V DC
Aritmetinė įkrovimo srovė esant 230 V / 50 Hz: apie 1,3 A
Apsaugos klasė: IP 30
Apsauginis išsijungimas po: 3,3 val.

7.2.2 SAUGOS INSTRUKCIJOS

Atkreipkite dėmesį į šią informaciją:

ĮSPĖJIMAS

- Apsaugokite nuo drėgmės.
- Įkraukite tik pakankamai vėdinamoje aplinkoje.
- Neišimkite kištuko iš lizdo už laido.

NUMATOMAS NAUDOJIMAS

- Įkroviklis tinka tik švino rūgšties akumuliatoriams su skystu, geliniu ir vilnoniu elektrolitu (kaip LIFTKAR PT akumuliatorių pakuotėje) įkrauti.
- Draudžiama įkrauti NiCd ir NiMH akumuliatorius arba pirminius elementus.

7.3 IŠ ĮKROVIKLIO Į AKUMULIATORIŲ

Akumuliatorių galima įkrauti laisvai arba tiesiogiai ant prietaiso (žr. abu toliau pateiktus paveikslėlius). Jei akumuliatorius įkraunamas tiesiai ant prietaiso, laiptukas nėra paruoštas darbui.

Jei įkraunate tiesiai ant įrenginio, prieš naudodami laiptuką atjunkite įkroviklio kištuką nuo akumuliatoriaus.





7.4 ĮKROVIKLIŲ ŽENKLINIMAS CE ŽENKLU

Įkrovikliai atitinka pagrindinius žemos įtampos ir elektromagnetinio suderinamumo direktyvų reikalavimus, todėl yra paženklinti CE ženklu.

8 PRIEŽIŪRA, PRIEŽIŪRA, TRANSPORTAVIMAS, ŠALINIMAS, PAKARTOTINIS NAUDOJIMAS IR (ARBA) ŠALINIMAS

8.1 PRIEŽIŪRA / VALYMAS IR DEZINFEKAVIMAS

8.1.1 VALYMAS IR DEZINFEKAVIMAS

Mūsų šūkis: geriau vairuoti su švariu prietaisu. Užtenka valyti standartine buitine valymo priemone. Nenaudokite aukšto slėgio valiklio ar panašių priemonių. Jei reikia, paviršius galima apdoroti prekyboje esančia alkoholio pagrindu pagaminta dezinfekavimo priemone (pvz., „Sagrotan®“).

Svarbu, kad ratai - tiek ratlankiai, tiek padangos - būtų švarūs ir neaptepti riebalais, nes tai užtikrina stabdymo galią. Ratų važiuoklės medžiaga yra aukštos kokybės poliuretanas, todėl ją geriausia sutepti stabdžių valikliu arba spiritu.

LIFTKAR PT didžiąją dalį sudaro aukštos kokybės aliuminis. Aplinkos poveikiui veikiami paviršiai (korpusas, lipimo įtaisas, rankenos įtaisas ir t. t.) papildomai padengti miltteliniu arba anoduotu sluoksniu.
Jei šios dalys užsiteršia, jas galima tiesiog nuvalyti prekyboje esančia valymo priemone.

8.1.2 TECHNINĖ PRIEŽIŪRA

„LIFTKAR PT“ laiptų kopiklis yra ilgaamžis ir nereikalaujantis daug priežiūros gaminys. Nepaisant to, visas judančias dalis, elektros ir mechanines kištukines jungtis, greitai keičiamą akumuliatorių ir įkroviklį reikia tikrinti ne rečiau kaip kas dvejus metus. Be nurodytų tikrinimo intervalų, kiekvieną kartą pasikeitus naudotojui ir prieš vėl naudojant prietaisą, net jei nėra jokių akivaizdžių pažeidimų ar gedimų, būtina atlikti išsamų saugos patikrinimą.

Norėdami gauti informacijos apie įgaliotuosius techninės priežiūros atstovus, kreipkitės į mus!

KONTROLINIS SĄRAŠAS „REKOMENDUOJAMI LAIPTŲ KOPIKLIŲ LIFTKAR PT SAUGOS PATIKRINIMAI“

Rekomenduojami „LIFTKAR PT“ saugos patikrinimai

Darbas	Intervalas	Pastabos	Patikrinta
Pavaros ir korpusas			
Patikrinkite ir sureguliuokite pavaros grandinės įtempimą	2 metai	Ne daugiau kaip 3 mm laisvumas ant alkūnės arba funkcinis bandymas (laisvumas keičiant apkrovą virš vidurio)	
Patikrinkite, ar korpuse nėra įtrūkimų	2 metai	Jei yra kokių nors sutrikimų, siųskite prietaisą į gamyklą	
Patikrinkite ir priveržkite korpuso varžtus	2 metai	Varžtus pritvirtinkite su „Loctite 243	
Patikrinkite tvirtinimo varžtų varžtus ir, jei reikia, priveržkite.	2 metai		
Patikrinkite veikimo garsus	reguliariai	Jei yra kokių nors sutrikimų, siųskite prietaisą į gamyklą	
Räder und Felgen			
Patikrinkite ekscentrinės svirties tvirtinimo varžtus	2 metai		
Patikrinkite ir išvalykite stabdžių sukibimo paviršius	2 metai		
Patikrinkite, ar padangos nepažeistos ir (arba) pakeiskite jas	reguliariai		
Stabdžiai			
Patikrinkite jutimo ritinėlius	2 metai	Jei reikia, pakeiskite	
Patikrinkite stabdymo tašką	reguliariai		
Patikrinkite, ar stabdžiai veikia sklandžiai	2 metai		
Patikrinkite įtempimo spyruoklę	2 metai	Rato stebulę priveržkite iki 21 Nm	
Elektronik und Griffeinheit			
Funkcinis bėgimo krypties ir greičio testas	2 metai		
Vienpakopio perjungimo ir nepertraukiamo perjungimo funkcijos testas	2 metai		
Ekrano prietaisų veikimo bandymas	2 metai	Jei prietaisas sugedęs, siųskite jį į gamyklą	
Patikrinkite akumuliatorių, akumuliatoriaus laikiklį ir jungtis	2 metai		
Patikrinkite, ar akumuliatorius ir įkrovikliai nėra mechaniškai pažeisti	2 metai	Jei yra kokių nors nukrypimų, siųskite įkroviklį/akumuliatorių į gamyklą	
Patikrinkite rankenos tvirtinimo rankenų sriegį ant rankenos bloko	2 metai	Jei prietaisas sugedęs, siųskite jį į gamyklą	
PT-Adapt tvirtinimo rinkiniai, PT-S sėdynės blokas, PT-Universalūs kreiptuvai			
Patikrinkite visas sraigtines jungtis ir, jei reikia, priveržkite.	2 metai	Jei atsiranda įtrūkimų, nedelsdami pakeiskite	
Patikrinkite visus sukimosi taškus ir, jei reikia, sutepkite.	2 metai	Nedelsiant pakeiskite, jei yra įtrūkimų ir (arba) pažeidimų	
Patikrinkite visus priedus ir, jei reikia, priveržkite	2 metai	Nedelsiant pakeiskite, jei yra pažeistas	

UŽUOMINA

Be nurodytų tikrinimo intervalų, kiekvieną kartą pasikeitus naudotojui ir prieš naudojant prietaisą dar kartą, net jei nėra jokių akivaizdžių pažeidimų ar gedimų, būtina atlikti išsamų saugos patikrinimą!

8.2 GAMINIO TARNAVIMO LAIKAS

Numatomas „LIFTKAR PT“ eksploatavimo laikas - maždaug 5 metai. Su sąlyga, kad gaminys naudojamas pagal paskirtį ir laikomasi visų techninės priežiūros ir aptarnavimo instrukcijų. Eksploatavimo trukmę galima pratęsti, jei su LIFTKAR PT bus elgiamasi atsargiai, jis bus prižiūrimas, tvarkomas ir naudojamas. Tačiau eksploatavimo laikas taip pat gali gerokai sutrumpėti dėl ekstremalaus naudojimo ir netinkamo naudojimo.
Standartizuotas eksploatavimo trukmės nurodymas nėra papildoma garantija.

8.3 AKUMULIATORIUS

Akumuliatorių taip pat reikia prižiūrėti ir jis visada turi būti visiškai įkrautas. Pernelyg iškraunant akumuliatorių, sutrumpėja jo tarnavimo laikas. Švino-gelio akumuliatoriai (ne nikelio-kadmio) tarnauja ilgai, jei jie įkraunami reguliariai ir kuo greičiau po naudojimo. Todėl akumuliatorių prie įkroviklio reikia prijungti iš karto po kiekvieno naudojimo. (daugiau apie tai skaitykite skyriuje Akumuliatoriaus įkrovimas).

8.3.1 GAISRO GESINIMO PRIEMONĖS

- Gesinimo priemonė:
  Tinka: sausa cheminė medžiaga, smėlio žemė, anglies dioksidas, tinkamos putos
- Gaisro gesinimas:
  Apsaugos priemonės: Dėvėti autonominį kvėpavimo aparatą ir apsauginius drabužius, kad būtų išvengta sąlyčio su oda ir akimis.
  Specifiniai pavojai:
- Gaisro sąlygomis išskiria toksiškus garus.

8.4 STABDŽIAI IR STABDŽIŲ BŪGNAS (RATLANKIS)

Ratų stabdymo poveikis yra svarbus, todėl rekomenduojame reguliariai tikrinti, ar stabdžių dalys, ratlankiai arba stabdžių būgnai nėra įtrūkę arba pažeisti, ir, jei reikia, juos valyti. Po valymo patikrinkite stabdymo poveikį. Lengviausias ir saugiausias būdas patikrinti stabdymo poveikį - pastumti LIFTKAR PT atgal į kraštutinę pasvirimo padėtį (tada šviesos diodas užsidega raudonai). Tokioje padėtyje LIFTKAR PT neturi būti įmanoma pastumti į priekį net ir stipriai spaudžiant. Kiekvieną stabdį išbandykite atskirai, bandydami stabdyti vieną ratą, o kitam ratui tenkančią apkrovą sumažinkite pasukdami prietaisą į kairę arba į dešinę. Jei tokioje padėtyje stabdžiai neveikia tinkamai, kreipkitės į įgaliotąsias dirbtuves.

8.5 ATSARGINĖS DALYS IR REMONTAS

Mes, kaip gamintojas, savo įgaliotiems specializuotiems atstovams pateikiame išsamų reikiamų atsarginių dalių sąrašą su reikalingais brėžiniais, remonto instrukcijomis ir specialiais įrankiais. Kilus remonto, gaminio priežiūros ar bet kokių kitų specifinių ir su sauga susijusių klausimų, kreipkitės į įgaliotąjį prekybos atstovą. Įgaliotus specializuotus prekybos atstovus galite gauti iš mūsų!

8.6 TRANSPORTAVIMAS / ŠALINIMAS / PAKARTOTINIS NAUDOJIMAS IR PERDAVIMAS

8.6.1 TRANSPORTAS

LIFTKAR PT galima išardyti į tris dalis (akumuliatorių, kėlimo bloką, rankenos bloką) atlaisvinus varžtą. Kad prietaisas nebūtų netyčia įjungtas, prieš transportuojant rekomenduojama iš prietaiso išimti akumuliatorių. Būtina atitinkamai pritvirtinti krovinį.

8.6.2 ATLIEKŲ ŠALINIMAS



„LIFTKAR PT“ laiptų kopiklis yra patvarus gaminys. Pasibaigus gaminio eksploatavimo laikui, laiptų kopiklio sudedamąsias dalis ir įkroviklį reikia tinkamai išmesti. Užtikrinkite, kad medžiagos būtų kruopščiai atskirtos pagal atskirų dalių medžiagų ženklinimą.

Laiptų kopiklio sudėtyje nėra jokių pavojingų medžiagų ir jį galima visiškai perdirbti. Elektroninių grandynų plokštės ir įkraunama baterija turi būti utilizuojamos tinkamu perdirbimo būdu.

Akumuliatoriaus negalima išmesti kartu su buitinėmis atliekomis!
Jūsų specializuotas pardavėjas mielai atsakys į visus išsamius klausimus.

Tinkamą ir išsamų laiptų kopiklio utilizavimą už tam tikrą mokestį gali perimti gamintojas.

8.6.3 PAKARTOTINIS NAUDOJIMAS / PERDAVIMAS

PAVOJUS

Prieš vėl naudojant arba perduodant laiptų kopiklį, specialūs darbuotojai turi atlikti saugos patikrinimą, įskaitant valymą, pagal gamintojo nurodymus. Be to, naudotojas turi būti akivaizdžiai instruktuotas, kaip naudotis laiptų kopikliu.

9 PAGALBA SUTRIKIMŲ ATVEJU

Klaida: šviesos diodas šviečia raudonai ir įjungti neįmanoma.

Priežastis: prietaisas guli per daug plokščiai ir pakreipimo jungiklis neleidžia jo įjungti.

Klaida: prietaiso negalima įjungti pagrindiniu jungikliu, nors rankena yra įdėta.

Priežastis: Nepakankamai priveržtas svirties varžtas arba rankena sumontuota pasukta 180° kampu.

Klaida: Kėlimo įrenginys blogai važiuoja pagrindiniais ratais; jis vis stabdo!

Priežastis: Kėlimo įrenginys su atraminiais ratais nėra neutralioje padėtyje tarp pagrindinių ratų. Naudodami vienpakopį valdymą (taip pat žr. 3.1.3 skirsnį) judėkite pirmyn arba atgal, kol kėlimo dalis automatiškai sustos neutralioje padėtyje.

9.1 SAUGOS PATIKRINIMAS

UŽUOMINA

Saugos patikrinimus gali atlikti tik gamintojas, SANO lauko tarnyba arba įgalioti specializuoti pardavėjai.

UŽUOMINA

Rekomenduojame kas dvejus metus atlikti saugos patikrą. Patikros lipduke nurodytas vėliausias patikros laikas. Patikrinimą ypač rekomenduojama atlikti pasikeitus naudotojui arba pakartotinai panaudojus.



Saugos patikrinimai yra svarbūs siekiant užtikrinti, kad prietaisas veiktų tinkamai. Šį prietaiso patikrinimą gali atlikti mūsų įgalioti specializuoti pardavėjai.

10 ATŠAUKIMAI IR TAISOMOSIOS PRIEMONĖS

Jei atsiras naujos svarbios saugos informacijos, susijusios su „LIFTKAR PT“ naudojimu, mes jus apie tai informuosime. Aktualią šio naudotojo vadovo versiją rasite adresu www.sano.at. Jei vėliau reikės atlikti gaminio pakeitimus arba imtis taisomųjų priemonių, mes raštu informuosime jus ir (arba) mūsų įgaliotuosius specializuotus pardavėjus, nurodydami visus paveiktus serijos numerius. Jei jūsų „LIFTKAR PT“ bus susijęs su gaminio atšaukimu, tuomet būsite informuoti apie visas tolesnes procedūras. Rekomenduojame užregistruoti savo prietaisą mūsų tinklalapio skiltyje „Gaminio registracija“.

11 GARANTIJA IR ATSAKOMYBĖ

11.1 GARANTIJA / ATSAKOMYBĖ

11.1.1 GARANTIJA

„SANO Transportgeraete GmbH“ garantuoja, kad laiptų kopiklis ‚LIFTKAR PT‘ pristatymo metu neturi defektų. Šios garantinės pretenzijos galioja 24 mėnesius po LIFTKAR PT pristatymo.

Visų modelių LIFTKAR PT laiptų kopiklio keltuvo ir rankenos įrenginio garantija yra 24 mėnesiai, įkraunamo akumuliatoriaus / baterijos - 6 mėnesiai ir prasideda nuo prietaiso pristatymo pirkėjui dienos.

Garantija netaikoma

natūraliai besidėvinčioms dalims

pažeidimams, atsiradusiems dėl neįprasto naudojimo

neleistiniems prietaiso ar papildomų dalių pakeitimams

techninės priežiūros darbams, kuriuos sukelia nuolatinis naudojimas

defektams, atsiradusiems dėl netinkamo naudojimo ir (arba) naudojimo instrukcijų nesilaikymo, nelaimingų atsitikimų, neatsargių ar smurtinių pažeidimų, gaisro ir vandens, nenugalimos jėgos ir kitų nuo mūsų nepriklausančių priežasčių.

Įrenginiai, kurių serijos numeriai buvo pakeisti, sugadinti arba pašalinti

Įrenginio patikrinimas, kurio metu nenustatoma defektų

11.1.2 ATSAKOMYBĖ

SANO Transportgeraete GmbH, kaip gamintojas, neatsako už bet kokią žalą, jei:

LIFTKAR PT naudojamas netinkamai.

remontą, surinkimą ar kitus darbus atliko neįgalioti asmenys.

nesilaikoma šiame naudotojo vadove pateiktų nurodymų.

prie „LIFTKAR PT“ yra pritvirtintos arba prijungtos kitų gamintojų dalys.

pašalintos originalios dalys.

Dėl remonto ir (arba) techninės priežiūros įgaliotų atstovų adresų sąrašo kreipkitės į mus.

11.2 ATITIKTIES DEKLARACIJA



„SANO Transportgeraete GmbH“ (subjekto identifikavimo kodas/SRN: AT-MF-000053609) savo atsakomybe pareiškia, kad toliau nurodyti „LIFTKAR“ modeliai – mobilūs laiptų įveikimo įrenginiai, skirti keleiviams vežti, – atitinka Medicinos prietaisų reglamento (ES) 2017/745 (MDR) reikalavimus kaip I klasės medicinos prietaisai.

Produkto klasifikacija: I klasė pagal (ES) 2017/745 MDR VIII priedo III skyriaus I taisyklę. Atitikties vertinimo procedūra pagal (ES) 2017/745 MDR IX priedą.

Paskirtis: Skirta žmonėms, turintiems sunkumų vaikščiojant, perkelti laiptais aukštyn ir žemyn patalpose bei lauke. Perkelti gali tik įrodymais pagrįstai apmokytas palydovas, be to, negalima viršyti konkrečiam modeliui nustatytos didžiausios leistinos apkrovos.

Bet kokie produkto pakeitimai, atlikti be mūsų išankstinio sutikimo, panaikina šios deklaracijos galiojimą.

Taikomi standartai, visų pirma:

ISO 7176-28:2012
ISO 7176-14:2008
ISO 7176-21:2009

Article data specifically for Germany

Article number	Trade name	Product name/Type	Basic-UDI-DI	UDI-DI	Firmware-Version
045801	LIFTKAR PT-Adapt 130 - HM	LIFTKAR PT-AD	912004777PTS2	9120047770566	2.10
045802	LIFTKAR PT-Adapt 160 - HM	LIFTKAR PT-AD	912004777PTS2	9120047770573	2.10
045803	LIFTKAR PT-S 130 - HM	LIFTKAR PT-S	912004777PTS2	9120047770580	2.10
045813	LIFTKAR PT-S 130 - HM – with adapter plate	LIFTKAR PT-S	912004777PTS2	9120047770696	2.10
045804	LIFTKAR PT-S 160 - HM	LIFTKAR PT-S	912004777PTS2	9120047770597	2.10
045807	LIFTKAR PT-Universal 130 - HM	LIFTKAR PT-UN	912004777PTS2	9120047770627	2.10
045808	LIFTKAR PT-Universal 160 - HM	LIFTKAR PT-UN	912004777PTS2	9120047770634	2.10

Article data for other countries					
Article number	**Trade name**	**Product name/Type**	**Basic-UDI-DI**	**UDI-DI**	**Firmware-Version**
045721	LIFTKAR PT-Adapt 130	LIFTKAR PT-AD	912004777PTS2	9120047770214	2.10
045722	LIFTKAR PT-Adapt 160	LIFTKAR PT-AD	912004777PTS2	9120047770221	2.10
045723	LIFTKAR PT-S 130	LIFTKAR PT-S	912004777PTS2	9120047770238	2.10
045724	LIFTKAR PT-S 160	LIFTKAR PT-S	912004777PTS2	9120047770245	2.10
045725	LIFTKAR PT-Outdoor 120	LIFTKAR PT-OD	912004777PTS2	9120047770252	2.10
045726	LIFTKAR PT-Outdoor 150	LIFTKAR PT-OD	912004777PTS2	9120047770269	2.10
045727	LIFTKAR PT-Universal 130	LIFTKAR PT-UN	912004777PTS2	9120047770276	2.10
045728	LIFTKAR PT-Universal 160	LIFTKAR PT-UN	912004777PTS2	9120047770283	2.10
045729	LIFTKAR PT-Plus 125	LIFTKAR PT-PL	912004777PTS2	9120047770290	2.10
045731	LIFTKAR PT Fold 130	LIFTKAR PT-FO	912004777PTS2	9120047770313	2.10
045732	LIFTKAR PT Fold 160	LIFTKAR PT-FO	912004777PTS2	9120047770320	2.10
045738	LIFTKAR PT-S 130 narrow	LIFTKAR PT-SN	912004777PTS2	9120047770382	2.10
045739	LIFTKAR PT-S 160 narrow	LIFTKAR PT-SN	912004777PTS2	9120047770399	2.10
045745	LIFTKAR PT-ECO 130	LIFTKAR PT-EC	912004777PTS2	9120047770641	2.10
045746	LIFTKAR PT-ECO 160	LIFTKAR PT-EC	912004777PTS2	9120047770658	2.10
045750	LIFTKAR PT Uni/S-Kombi 160	LIFTKAR PT-US	912004777PTS2	9120047770207	2.10

Ši atitikties deklaracija galioja tol, kol nebus pakeistas kuris nors iš išvardytų tipų.



Ing. Jochum Bierma, Geschäftsführer

11.3 PATENTINĖ APSAUGA / PASTABA DĖL NAUDOJIMO INSTRUKCIJŲ

11.3.1 PATENTINĖ APSAUGA

Laipiojimo sistema yra apsaugota tarptautinėmis patentų paraiškomis Europoje, JAV ir Japonijoje. Rankenos blokas taip pat apsaugotas dviem patentais. Taip pat laukiama patento dėl neįgaliųjų vežimėlio atramos sistemos, naudojamos „LIFTKAR PT Universal“ modelyje.

11.3.2 PASTABA DĖL NAUDOJIMO INSTRUKCIJŲ

Šios naudojimo instrukcijos buvo parengtos itin kruopščiai. Už iliustracijų, brėžinių, techninių duomenų ir elektrinių verčių teisingumą neatsakome. Mes neatsakome už spausdinimo klaidas.

Bet kokiam šios naudojimo instrukcijos perspausdinimui reikalingas išankstinis mūsų leidimas. Išskyrus techninius pakeitimus ir klaidas.

Notes

Model:
Serial number:
Date of manufacture:
Date of purchase:
Sales representative:

SUSISIEKITE SU MUMIS

SANO Transportgeraete GmbH
Gewerbezeile 15
4040 Linz, Austria
Tel.: +43 7239 51010
Fax: +43 7239 51010 001
office@sano.at

www.sano.at

SANO Deutschland GmbH
Geigelsteinstraße 10
83080 Oberaudorf
Deutschland

Tel. +49 8033 / 308 96 0
Fax +49 8033 / 308 96 17
info@sano-treppensteiger.de

www.sano-treppensteiger.de

SANO UK Powered Stairclimbers Ltd.
Bristol Court, Betts Avenue
Martlesham Heath
Ipswich, Suffolk / IP5 3RY, England

Tel. +44 1473 / 333 889
Fax +44 1473 / 333 742
info@sano-uk.com

www.sano-uk.com

Abänderungen vorbehalten / LIFTKAR PT 2026-09 (V1.0)