LIFTKAR PT

MOBIELE, ELEKTRISCHE TRAPKLIMMER MET NAME VOOR PERSONEN MET EEN ROLSTOEL



HANDLEIDING

Nederlands

SANO makes life easier.

INLEIDING ... **3**

1 ALGEMENE VEILIGHEIDSVOORSCHRIFTEN ... **3**

2 BESCHRIJVING PRODUCT / TECHNISCHE GEGEVENS ... **7**

2.1 PT-S-model met ingebouwde eigen zit ... 7
2.2 PT-Outdoor – model met ingebouwde eigen zit ... 10
2.3 Model PT-Universal voor diverse types rolstoelen ... 11
2.4 Model PT-Fold ... 13
2.5 Model PT-Plus (plus rolstoel) ... 15
2.6 Model PT-Adapt ... 17
2.7 Technische gegevens voor alle modellen ... 19
2.8 Technische gegevens van de accu ... 22
2.9 Vermelding van de belangrijkste onderdelen ... 23

3 BEDIENING ... **25**

3.1 Schakelknop bovenaan handvatkolom ... 25
3.2 NAAR BOVEN/NAAR BENEDEN-knop links en rechts op handvat ... 26
3.3 Klemschroef op regelbaar handvat ... 27

4 VOORBEREIDINGEN VÓÓR GEBRUIK ... **28**

4.1 Liftunit, batterijen en handvat ... 28
4.2 Bijkomende voorbereidingen (afhankelijk van het model) ... 30
4.3 Rolstoel aanpassen aan LIFKTAR PT UNIVERSAL ... 32
4.4 Rolstoel verwijderen van LIFTKAR PT UNIVERSAL ... 35
4.5 Rolstoel aanpassen aan LIFTKAR PT-Plus en PT-Adapt ... 36
4.6 Rolstoel loskoppelen op PT-Plus en PT-Adapt ... 38

5 GEBRUIK OP TRAPPEN ... **39**

5.1 Algemene instructies voor gebruik op trappen ... 39
5.2 Trap bestijgen ... 41
5.3 Trap afdalen ... 43
5.4 Gebruik op draaitrappen ... 44
5.5 Parkeren van de Liftkar PT op de trap ... 44
5.6 Optimale rijhoek ... 44
5.7 Uitstaphulp ... 45

6 WERKING OP HELLINGEN ... **45**

6.1 Helling naar beneden ... 45
6.2 Helling naar boven ... 45

7 LADEN VAN ACCU ... **47**

7.1 Oplaadadapter ... 47
7.2 Mobiele lader (optie) ... 49
7.3 Van de lader naar de accu ... 50
7.4 CE-keurmerk voor laders ... 50

8 VERZORGING, ONDERHOUD, TRANSPORT, AFVOER, HERGEBRUIK/2E HANDS GEBRUIK ... **51**

8.1 Onderhoud / Reiniging en desinfectie ... 51
8.2 Productlevensduur ... 53
8.3 Accu ... 53
8.4 Remmen en binnenvelgen (van grootste wielen) ... 53
8.5 Reserveonderdelen en reparatie ... 54
8.6 Transport / Afvalverwerking / Hergebruik / Tweedehands gebruik ... 54

9 OPLOSSEN VAN PROBLEMEN ... **55**

9.1 Veiligheidsinspectie ... 55

10 TERUGROEPACTIES EN CORRIGERENDE MAATREGELEN ... **56**

11 GARANTIE EN PRODUCTAANSPRAKELIJKHEID ... **56**

11.1 Garantie / Productaansprakelijkheid ... 56
11.2 Conformiteitsverklaring ... 57
11.3 Geregistreerde patenten / Instructie bij de gebruikshandleiding ... 58

CONTACT ... **60**

INLEIDING

PROFICIAT!

MET UW NIEUWE LIFTKAR PT KRIJGT U EEN VEILIGE TRAPKLIMMER VOOR HET VERVOER VAN ROLSTOELGEBRUIKERS OF MENSEN MET LOOPMOEILIJKHEDEN OM HEN ONDER BEGELEIDING GEMAKKELIJK EN VEILIG DE TRAP OP EN AF TE HELPEN.

De Liftkar PT is een mobiele apparaat, dit betekent dat u dit apparaat kan meenemen om op bijna elke trap te gebruiken. De Liftkar schenkt u hiermee een grotere vrijheid. Tegelijkertijd garandeert het begeleiders een minder grote fysieke inspanning van de wervelkolom die mensen met loopmoeilijkheden tot nu toe moesten dragen.

De liftkar PT kan op een gemakkelijke manier - door de hendelschroef los te maken (op comfortabele hoogte om te staan) - in drie hanteerbare delen worden gedemonteerd: De lifteenheid weegt ca. 15 kg, accu en handvat elk ca. 4 kg. Alle onderdelen kunnen makkelijk worden gedragen en compact opgeborgen worden.

Op de trap valt de liftkar PT op door zijn zachte en veilige rijgedrag. SANO wenst u – mobiliteitsverlener, partner, familielid of vriend van een rolstoelgebruiker of van mensen met loopmoeilijkheden – veel succes met het gebruik van deze trapklimmer. We hopen dat deze handleiding u helpt bij het gebruik van uw Liftkar PT.

Door uw product online te registreren, houden wij u automatisch per e-mail op de hoogte over nieuws en technische wijzigingen (opties, accessoires, enz.).
https://www.sano-stairclimbers.com/product-registration

LET OP
DE INSTRUCTIEHANDLEIDING IS GEEN VERVANGING VOOR DE VERPLICHTE TRAINING DOOR BEVOEGD PERSONEEL.

1 ALGEMENE VEILIGHEIDSVOORSCHRIFTEN

OPMERKING
Informatie over de fabrikant

LET OP - MOGELIJK DREIGEND GEVAAR OF SCHADELIJKE SITUATIE.
Als dit niet wordt vermeden, kan dit leiden tot licht lichamelijk letsel of materiële schade.

WAARSCHUWING – MOGELIJK DREIGEND GEVAAR

Als dit niet wordt vermeden, kan de dood of ernstig lichamelijk letsel het gevolg zijn!

GEVAAR – ONMIDDELLIJKE DREIGING VAN GEVAAR

Als dit niet wordt vermeden, zijn de dood en ernstig lichamelijk letsel het gevolg!

OPMERKING

- Lees deze handleiding aandachtig. Zorg dat u alle instructies vermeld in deze handleiding, alsook deze weergegeven op het apparaat, in acht neemt. Het beklimmen van een trap houdt risico's in en als de instructies niet opgevolgd worden, kunnen ongelukken gebeuren.
- De trapklimmer mag enkel gebruikt worden voor het doel waarvoor hij ontworpen werd: het vervoeren van personen op trappen.
- De LIFTKAR PT mag alleen worden bediend door personen die
  - kunnen aantonen te zijn getraind in het bedienen van de traploper
  - een trap achteruit naar boven kunnen lopen
  - zowel fysiek als mentaal stabiel zijn
  - relatief eenvoudig het evenwicht kunnen bewaren.
- De LIFTKAR PT mag NIET worden bediend door de volgende personen:
  - personen jonger dan 16 jaar
  - personen die onder invloed zijn van medicijnen, drugs of alcohol
  - zwangere personen
  - De LIFTKAR PT-modellen mogen over het algemeen niet worden gebruikt door kinderen.
- Mocht er zich een ongeval voordoen met de traploper, dan dient dit onmiddellijk aan uw dealer te worden gemeld (waakzaamheid!).
- Er wordt tijdens de training van de gebruiker bijzondere aandacht besteed aan het rijden onder de optimale rijhoek. Dit is afhankelijk van verschillende factoren, zoals het gewicht en de grootte van de te vervoeren persoon, het type rolstoel, etc. Ook de grootte van de bestuurder is van invloed op de optimale rijhoek. Meestal wordt de optimale rijhoek bereikt wanneer de LIFTKAR PT in balans is.

LET OP

- Oefen eerst zonder personen totdat u foutloos kunt rijden. Probeer het daarna nog een keer met een lichtgewicht persoon die geen loopmoeilijkheden heeft. Deze persoon moet zichzelf aan de leuning vasthouden of door een tweede persoon worden beveiligd.
- Begin altijd in de laagste versnelling (instelling 1). Schakel niet over van ‘enkele trede’ modus naar continue modus.
- Raak het transport-mechanisme nooit aan met uw handen als de accu aangesloten is! (uw hand kan vast raken of geplet worden).
- Bij het vervoer van de Liftkar PT zelf, wordt aangeraden om de schroef van het handvat los te draaien (deze blijft op het handvat zodat u de schroef niet verliest) en de trapklimmer te demonteren. Dit voorkomt dat het apparaat onbedoeld ingeschakeld wordt. Op die manier is de Liftkar ook gemakkelijker te transporteren.
- De Liftkar PT is voorzien van een krachtige, vervangbare 5 Ah / 24 Volt accu die altijd volledig opgeladen moet worden vóór gebruik van de trapklimmer. Indien de batterijen om gelijk welke reden leeg blijken te zijn tijdens het gebruik op trappen, moet de trapklimmer direct onderaan de trap gebracht worden en moet de accu vervangen of opgeladen worden. Het is altijd mogelijk om het apparaat minstens één trap naar beneden te bewegen, zelfs met lege accu. Het eerste signaal dat de accu niet meer voldoende opgeladen is, is merkbaar aan de prestaties van de trapklimmer. De Liftkar PT wordt trager en vertoont moeite tijdens het bewegen. Onervaren gebruikers worden door het LED-scherm gewaarschuwd. Wanneer de accu moet worden opgeladen, begint het LED-scherm afwisselend rood en groen te knipperen en er is een afwisselend akoestisch waarschuwingssignaal te horen.
- Stel de traploper niet bloot aan hoge temperaturen (hoger dan 40°C/104F) zoals bij direct zonlicht en hoge luchtvochtigheid (hoger dan 70%), bijv. door gebruik in sauna's, in de regen etc., omdat er dan een risico ontstaat op oververhitting, verbranding en beschadiging van de traploper. Stel de traploper niet bloot aan zeer lage temperaturen lager dan 5°C/41F.

WAARSCHUWING

- De veiligheidsgordel moet altijd tijdens het gebruik van de trapklimmer, met of zonder personen, om veiligheidsredenen gesloten zijn en mag beslist niet links of rechts naar beneden hangen. Risico van inklemming van de wielen - afstortgevaar! Het apparaat kan beschadigd raken!
- Voor het vervoer van personen met Liftkar trapklimmers mogen alleen maar rolstoelen worden gebruikt die een veiligheidsgordel of een ander personenstabilisatiesysteem hebben.
- Passagiers die niet stevig kunnen zitten, moeten een gordel dragen.
- Zijn er bij het gebruik van de liftkar-trapklimmer ongewone geluiden en/of trillingen te horen/voelen, dan mag het apparaat niet meer worden gebruikt. Het moet buiten gebruik worden gesteld en aan een bevoegde vakhandelaar worden gegeven!

GEVAAR

- Gebruik de Liftkar PT nooit op natte, gladde, gepolijste of in de was gezette, gladde of ijzige oppervlakken, of op oppervlakken die de begeleider niet voldoende stabiliteit geven en het remvermogen van de remmen op de transportwielen verminderen. Los gelegde tapijten of tapijtvloeren kunnen ook een risico vormen.
- Laat in geen geval het handvat los tijdens het gebruik van de trapklimmer op de trap! (valgevaar!)
- Zorg dat niemand zich onder de Liftkar PT bevindt tijdens het gebruik op de trap. (botsingsgevaar!)
- Bij vervoer van personen met de Liftkar trapklimmer, moet altijd een veiligheidsgordel worden gedragen. (Kans op letsel door kantelen)
- **Draag altijd gesloten, antislip-schoenen. (valgevaar!)**
- Het gebruik van de traploper in explosieveilige ruimten is zonder uitzondering verboden.
- Beweeg de Liftkar PT bij het afdalen van een trap altijd naar de voorkant van de trede voordat het hefgedeelte met de steunwielen weer wordt uitgeschoven (valgevaar!).

HERSTELLUNGSDATUM
Datum van fabricage

HERSTELLER
Fabrikant

TROCKEN AUFBEWAHREN
Houd droog

ANWENDUNGSBEREICH 5 º C BIS 40 º C
Toepassingsgebied 5 º C till 40 º C (41 º F till 104 º F)

GEBRAUCHSANWEISUNG BEACHTEN
Raadpleeg de gebruiksaanwijzing

EINDEUTIGE PRODUKTIDENTIFIZIERUNG
Unieke productidentificatie

MEDIZINPRODUKT
Medisch hulpmiddel

SERBISCHE CE-KENNZEICHEN
Serbian CE-Marking

ELEKTROSCHROTT
Elektronisch afval

CE-KENNZEICHNUNG
CE Marking

SN **SERIENNUMMER**
Serienummer

2 BESCHRIJVING PRODUCT / TECHNISCHE GEGEVENS

2.1 PT-S-MODEL MET INGEBOUWDE EIGEN ZIT

Duwstoel voor gebruik op trappen met regelbare rug- en armsteun vastgemaakt aan het handvat. Het handvat, de batterijen en de liftunit kunnen snel ontmanteld worden door slechts één schroef los te draaien. De zit is inklapbaar om ruimte te besparen. Er zijn twee versies beschikbaar volgens het gewicht van de persoon: tot 130 kg en tot 160 kg. Zeer geschikt voor gebruik op erg steile trappen alsook op smalle draaitrappen door de grote speling dankzij het compacte design van de zit en de grote wielen, met een diameter van slechts 200 mm.

LIFTKAR PT S 130.....Art. Nr. 045 723
LIFTKAR PT S 160.....Art. Nr. 045 724



(Apparaat inclusief accessoires)

GEVAAR
Bij het personenvervoer met liftkar-trapklimmers moet altijd een veiligheidsgordel worden gebruikt!

2.1.1 TECHNISCHE FICHE, MODEL PT-S

- **Max. draagkracht:** (gewicht per passagier): 130 kg (PT S 130) / 160 kg (PT S 160)
- **Wieldiameter**: 200 mm
- **Spoorbreedte** (buitenkant): 297 mm
- **Gewicht** (totaal): 30,5 kg
- **Gewicht** (liftunit + zit): 18,5 kg
- **Totale hoogte**: 1130 mm
- **Totale breedte**: 505 mm (incl. armsteunen)
- **Totale lengte**: 675 mm (600 mm met dichtgeklapte zit en armsteunen)

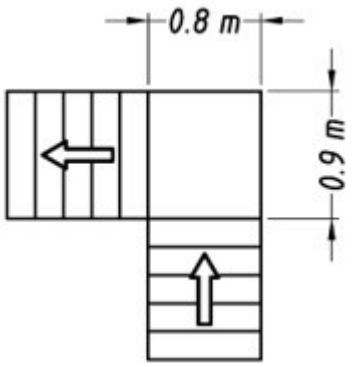

Globale plaatsruimte op het trapportaal

2.1.2 LEVERINGSINHOUD MODEL PT-S

Bij levering moet de doos volgende onderdelen bevatten:

- Lifteenheid incl. zit (met heupgordel)
- Handvat inclusief rugsteun en inklapbare armsteunen
- Accu
- Lader
- Handleiding

Indien één van deze onderdelen ontbreekt of beschadigd is, moet u de leverancier van de trapklimmer contacteren.

2.1.3 AANBRENGEN VAN DE VOETSTEUN VAN MODEL PT-S

De voetensteun wordt vanaf boven op de achterste dwarsbalk ingehaakt om deze aan te brengen!







De voetensteun kan op drie verschillende hoogtes gezet worden, om individueel aangepast te zijn aan de lengte van de onderbenen. Trek uit de knopjes links en rechts van de voetensteun en breng tegelijkertijd de voetensteun naar de gewenste positie/hoogte. Laat de knopjes weer vastklikken, zodat de voetensteun gefixeerd is op de gewenste hoogte.



2.2 PT-OUTDOOR – MODEL MET INGEBOUWDE EIGEN ZIT

Duwstoel voor gebruik op trappen zoals PT-S (zie 2.1), maar met wielen met een diameter van 260 mm en een spoorbreedte van 430 mm. Stevige overstekrem met een diameter van 100 mm binnen het grootste wiel; beweegt stil en overwint moeiteloos traptreden tot een hoogte van 25 mm. Dankzij de wielrem aan de binnenkant is botsen tegen deurlijsten niet mogelijk en wordt dus ook schade vermeden.



Door de grote diameter van de grootste wielen kan dit apparaat heel goed buitenshuis op een oneffen ondergrond gebruikt worden. Extra stabiliteit op hellingen wordt geboden door de grotere spoorbreedte.

LIFTKAR PT Outdoor 120.....Art. Nr. 045 725

LIFTKAR PT Outdoor 150.....Art. Nr. 045 726

GEVAAR
Voor het vervoer van personen met Liftkar trapklimmers moet altijd een veiligheidsgordel gebruikt worden.

2.2.1 TECHNISCHE GEGEVENS VAN HET MODEL PT-OUTDOOR

- **Max. draagkracht** (gewicht per passagier): 120 kg (PT Outdoor 120) / 150 kg (PT Outdoor 150)
- **Wieldiameter**: 260 mm
- **Spoorbreedte** (buitenkant): 430 mm
- **Gewicht** (totaal): 34,3 kg
- **Gewicht** (liftunit + zit): 22,3 kg
- **Totale hoogte**: 1130 mm
- **Totale breedte**: 505 mm (incl. armsteunen)
- **Totale lengte**: 675 mm (600 mm met dichtgeklapte zit en armsteunen)

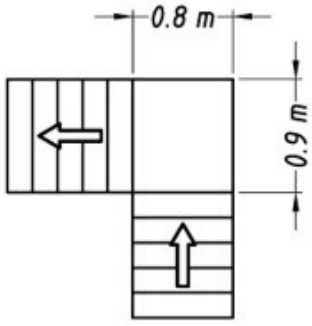

Globale plaatsruimte op het trapportaal

2.2.2 LEVERINGSINHOUD MODEL PT-OUTDOOR

Bij levering moet de doos volgende onderdelen bevatten:

- Lift-unit met grote loopwielen (diameter 260 mm)
- Handvat inclusief rugsteun en inklapbare armsteunen
- Accu
- Lader
- Handleiding

Indien één van deze onderdelen ontbreekt of beschadigd is, moet u de leverancier van de trapklimmer contacteren.

2.3 MODEL PT-UNIVERSAL VOOR DIVERSE TYPES ROLSTOELEN

Met dit model kan u gelijk welk type rolstoel op trappen transporteren (inclusief sportrolstoelen) zonder de rolstoel te moeten aanpassen, zelfs zonder de wielen te verwijderen. Met zijdelings uitklapbare vouwplatforms aan beide kanten ter ondersteuning van de wielen van de rolstoel en een handige, eenvoudig te gebruiken aanpasbare houder die de rugsteun op zijn plaats houdt (maximum breedte 495 mm). Geschikt voor elk standaardtype rolstoel (duwende rolstoel en zelf rijdend). **Een voordeel hierbij is dat de wielen van de rolstoel niet verwijderd moeten worden**. Geschikt voor professionele mobiliteitsverleners en ook voor privégebruikers. Neemt iets meer plaats in het trappenhuis in dan de andere modellen. Laden en lossen van de rolstoel duurt minder dan 1 minuut. Dit model is ook zeer geschikt voor het vervoeren van kinderrolstoelen op trappen.



LIFTKAR PT Universal 130.....Art. Nr. 045 727
LIFTKAR PT Universal 160.....Art. Nr. 045 728

AANWIJZING

Bij sommige rolstoelen moeten de anti-kantelvoorzieningen opgeklapt of verwijderd worden. Als de anti-kantelvoorzieningen vast zijn, moeten ze vervangen worden door demonteerbare of opklapbare voorzieningen.

WAARSCHUWING

Voor het vervoer van personen met LIFTKAR PT trappenklimmers mogen alleen rolstoelen worden gebruikt die zijn uitgerust met een veiligheidsgordel of een ander veiligheidssysteem voor personenvervoer!

Optionele veiligheidsgordel verkrijgbaar als accessoire!

AANWIJZING

Let op de maximale belasting van de rolstoel!

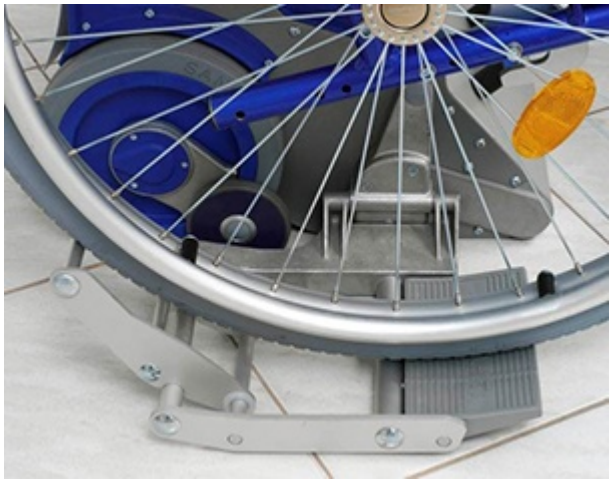



2.3.1 TECHNISCHE GEGEVENS MODEL PT-UNIVERSAL

- **Max. draagkracht** (inkl. rolstoel): 130 kg (PT Universal 130) / 160 kg (PT Universal 160)
- **Maximale breedte rugsteun**: 495 mm
- **Maximale spoorbreedte van rolstoelwielen**: 730 mm (gemeten aan buitenkant van de wielen)
- **Wieldiameter**: 200 mm
- **Spoorbreedte** (buitenkant): 297 mm
- **Gewicht** (totaal): 27,6 kg
- **Gewicht** (liftunit): 16,7 kg (incl. zijplatforms)
- **Totale hoogte**: 1130 mm
- **Totale breedte**: 760 mm (zijplatforms **uit**geklapt), 395 mm (incl. zijplatforms **op**geklapt), 482 mm (handvat)
- **Totale lengte**: 385 mm

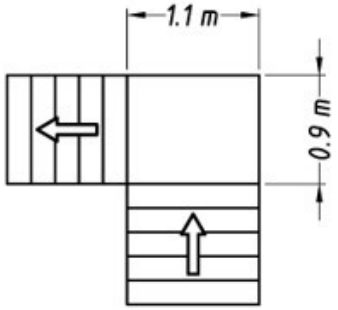

Globale plaatsruimte op het trapportaal

2.3.2 LEVERINGSINHOUD MODEL PT-UNIVERSAL

Bij levering moet de doos volgende onderdelen bevatten:

- Lift-unit met uitklapbare zijplatforms
- Handvat inclusief houder
- Accu
- Lader
- Handleiding

Indien één van deze onderdelen ontbreekt of beschadigd is, moet u de leverancier van de trapklimmer contacteren.

2.4 MODEL PT-FOLD

Dit is een eenvoudige oplossing voor het vervoeren van patiënten. Met wielen met en diameter van 200 mm en een spoorbreedte van slechts 297 mm is de PT-Fold ideaal voor gebruik op erg steile trappen alsook op smalle draaitrappen. De wasbare zithoes kan schoongeveegd worden en gemakkelijk verwijderd worden dankzij de rits.

Als de Liftkar PT niet gebruikt wordt, kan deze gemakkelijk ingeklapt worden! Bespaart ruimte op het werk en onderweg.

LIFTKAR PT Fold 130.....Art. Nr. 045 731

LIFTKAR PT Fold 160.....Art. Nr. 045 732







GEVAAR
Voor het vervoer van personen met Liftkar trapklimmers moet altijd een veiligheidsgordel gebruikt worden.

2.4.1 TECHNISCHE GEGEVENS MODEL PT-FOLD

- **Max. draagkracht** (gewicht per passagier): 130 kg (PT Fold 130) / 160 kg (PT Fold 160)
- **Wieldiameter**: 200 mm
- **Spoorbreedte** (buitenkant): 297 mm
- **Totaal gewicht**: 28 kg
- **Hoogte**: 1130 mm
- **Breedte**: 430 mm (stoel), 482 mm (handvat)
- **Lengte**: 660 mm (405 mm indien stoel is opgeklapt)

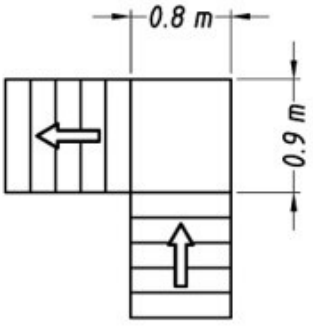

Globale plaatsruimte op het trapportaal

2.4.2 LEVERINGSINHOUD MODEL PT-FOLD

Bij levering moet de doos volgende onderdelen bevatten:

- Volledige trapklimmer (bestaande uit lift-unit, accu, handvat en inklapbare zit)
- Lader
- Handleiding

Indien één van deze onderdelen ontbreekt of beschadigd is, moet u de leverancier van de trapklimmer contacteren.

2.5 MODEL PT-PLUS (PLUS ROLSTOEL)

Trapklimmer met volwaardige rolstoel (zelfrijdend) met geïntegreerde adapter. De trapklimmer kan vast- en losgekoppeld worden. Kan als gewone rolstoel gebruikt worden op de vlakke grond, zelfs met vastgekoppelde trapklimmer. Om de rolstoel op de trap omhoog te bewegen, moeten de wielen die voorzien zijn van ingegroefde assen, omhoog geklapt worden (zie foto). Dit geeft voldoende speling om de rolstoel op de trap te bewegen en de wielen blijven aan de rolstoel. De rolstoel zelf is erg stabiel, maar kan ook gemakkelijk tot een compact formaat ingeklapt worden.





Deze is uitgerust met:

- Verwijderbare voetsteunen met voetplaten die in de hoogte en qua hoek versteld kunnen worden
- Verwijderbare en inklapbare armsteunen
- Zitkussen: 457 mm breed x 430 mm lang

LIFTKAR PT Plus 125.....Art. Nr. 045 729





GEVAAR

Voor het vervoer van personen met LIFTKAR PT trappenklimmers mogen alleen rolstoelen worden gebruikt die zijn uitgerust met een veiligheidsgordel of een ander veiligheidssysteem voor personenvervoer!

Optionele veiligheidsgordel verkrijgbaar als accessoire!

2.5.1 TECHNISCHE GEGEVENS MODEL PT-PLUS

- **Max. draagkracht** (gewicht per persoon): 125 kg
- **Wieldiameter**: 200 mm
- **Spoorbreedte** (buitenkant): 297 mm
- **Gewicht** (totaal): 23,5 kg
- **Gewicht** (liftunit): 14 kg
- **Totale hoogte**: 1130 mm
- **Totale breedte**: 430 mm (zonder rolstoel)
- **Totale lengte**: 385 mm (zonder rolstoel)

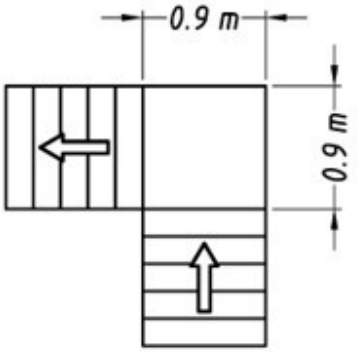

Globale plaatsruimte op het trapportaal

Rolstoel:

- **Zit breedte**: 450 mm
- **Wieldiameter** : 610 mm
- **Eigen gewicht**: 18 kg

2.5.2 LEVERINGSINHOUD MODEL PT-PLUS

Bij levering moet de doos volgende onderdelen bevatten:

- Lift-unit
- Rolstoel type WTB incl. adapters
- Handvat
- Accu
- Lader
- Handleiding

Indien één van deze onderdelen ontbreekt of beschadigd is, moet u de leverancier van de trapklimmer contacteren.

2.6 MODEL PT-ADAPT

Trapklimmer voor rolstoelen, te gebruiken met adapters. Twee versies beschikbaar, met veilige werklast tot 130 kg en tot 160 kg, inclusief rolstoel.

LIFTKAR PT Adapt 130.....Art. Nr. 045 721
LIFTKAR PT Adapt 160.....Art. Nr. 045 722

Het monteren en demonteren van de adapters verandert de structuur van de rolstoel niet. De rolstoel kan in zijn originele toestand terug gebracht worden.

Een lijst met adapters en montagehandleidingen die voor de verschillende rolstoelen te gebruiken zijn, is bij ons beschikbaar!



GEVAAR

Voor het vervoer van personen met LIFTKAR PT trappenklimmers mogen alleen rolstoelen worden gebruikt die zijn uitgerust met een veiligheidsgordel of een ander veiligheidssysteem voor personenvervoer!

Optionele veiligheidsgordel verkrijgbaar als accessoire!

AANWIJZING

Let op de maximale belasting van de rolstoel!

2.6.1 TECHNISCHE GEGEVENS MODEL PT-ADAPT

- **Max. draagkracht** (incl. rolstoel): 130 kg (PT Adapt 130) / 160 kg (PT Adapt 160)
- **Minimale breedte rolstoel** (Binnenkant frame): 320 mm
- **Wieldiameter**: 200 mm
- **Spoorbreedte** (buitenkant): 297 mm
- **Gewicht** (totaal): 24,7 kg
- **Gewicht** (liftunit): 15,2 kg
- **Totale hoogte**: 1130 mm
- **Totale breedte**: 482 mm (zonder rolstoel)
- **Totale lengte**: 385 mm (zonder rolstoel)

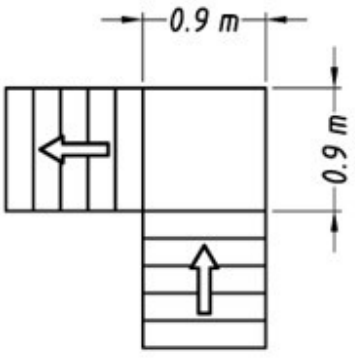

Globale plaatsruimte op het trapportaal

2.6.2 LEVERINGSINHOUD MODEL PT-ADAPT

Bij levering moet de doos volgende onderdelen bevatten:

- Lift-unit
- Handvat
- Accu
- Lader
- Handleiding

Indien één van deze onderdelen ontbreekt of beschadigd is, moet u de leverancier van de trapklimmer contacteren.

> **BELANGRIJK**
>
> Uw rolstoel moet voorzien zijn van speciale grepen om getransporteerd te kunnen worden met de Liftkar PT trapklimmer. Gelieve uw vakhandelaar onmiddellijk te contacteren indien dit niet het geval zou zijn.

2.7 TECHNISCHE GEGEVENS VOOR ALLE MODELLEN

- **Stijgsnelheid**: Op de schakelknop is de keuze uit drie snelheden:
  - Trap I = 10 treden per minuut
  - Trap II = 14 treden per minuut
  - Trap III = 18 treden per minuut
- **Maximale tredehoogte**: 205 tot 220 mm (de maximale hoogte wordt bereikt door de trapklimmer onder een steilere hoek in te stellen)
- **Geluidsdrukniveau**: onder 80dB
- **Bereik per acculading**: afhankelijk van het gewicht van de passagier(s) en van het feit of hij/zij de trap op- of afgaat. Er moet echter als richtwaarde een trede-aantal van 250 à 500 treden worden aangenomen. Als de trapklimmer continue gebruikt wordt (bijvoorbeeld door een professionele mobiliteitsdienst), kan altijd een tweede accu worden gebruikt. Een mobiele lader (zie 7.2) is eveneens beschikbaar om de accu snel op te laden tijdens de rit.
- **Bescherming tegen overbelasting**:

1. Door mechanische overbelastingsbescherming (glijnaaf)
2. Door elektronische overbelastingsbescherming

- **Beschermingsklasse van het hele apparaat:** IPX4
  Elektrische aandrijving:

  Beschermingsklasse: IPX4

  Nominale spanning: 24 VDC

  Max. nominale stroom: 30 A

- **Vereiste druk kracht voor de bedieningselementen:**

  max. 5 N

> **LET OP**
> Codes voor bescherming tegen water!

Code	Definitie
IPX0	Geen bescherming.
IPX1	Beschermd tegen waterdruppels.
IPX2	Beschermd tegen waterdruppels in een hoek van 15 graden.
IPX3	Beschermd tegen spatwater in een hoek van 60 graden.
IPX4	Beschermd tegen opspattend water vanuit elke hoek.
IPX5	Beschermd tegen waterstralen vanuit elke hoek.
IPX6	Beschermd tegen krachtige waterstralen en golven.
IPX7	Beschermd tegen de effecten van tijdelijke onderdompeling in water. Test vereist 30 minuten op 1 meter diepte.
IPX8	Beschermd tegen de effecten van tijdelijke onderdompeling. Klantspecificatie is van toepassing en specifieke tests kunnen vereist zijn.
IPX9	Beschermd tegen hoge druk die gepaard gaat met stoomreiniging.

Informatie over de elektromagnetische compatibiliteit (EMC) van de lift-unit

Algemene gegevens EMC			
Emissie			Overenstemming
RF-emissie volgens EN 55011			groep 1
RF-emissie volgens EN 55011			Klasse B
Ontwikkeling van nettrillingen volgens IEC 61000-3-2			Accu-werking, niet van toepassing
Ontwikkeling van nettrillingen volgens IEC 61000-3-3			Accu-werking, niet van toepassing
EMC-tabel 202			
Gevoeligheid	IEC 60601-testniveau		werkelijk niveau
ESD IEC 61000-4-2	±6kV cd ±8kV ad		±2kV,±4kV ±6kV cd ±8kV ad
Barsten IEC 61000-4-4	±2kV hoofd ±1kV I/O		Accu-werking, niet van toepassing
Schommelingen IEC 61000-4-5	±1kV dm ±2kV cm		Accu-werking, niet van toepassing
Spanningsval etc. IEC 61000-4-11	Verlaging tot		Verlaging tot
	5% voor 10ms/ positieve amplitude		Accu-werking, niet van toepassing
	5% voor 10ms/ negatieve amplitude		Accu-werking, niet van toepassing
	40% voor 100ms		Accu-werking, niet van toepassing
	30% voor 500ms		Accu-werking, niet van toepassing
	0% voor 5000ms		Accu-werking, niet van toepassing
H-veld bij 50/60Hz IEC 61000-4-8	3A/m		geen magnetisch gevoelige sensors of onderdelen, niet van toepassing
EMC-tabel 204			
Gevoeligheid	IEC 60601-testniveau		Werkelijk niveau
Gevoerde RF IEC 61000-4-6	3Veff 150kHz to 80 MHz		3Veff
Uitgestraalde RF IEC 61000-4-3	3V/mf 80 MHz to 2,5 GHz		3V/m
EMC- tabel 206			
Uitgangsvermogen van de zender W	Veilige afstand afhankelijk van de frequentie/m		
	150kHz to 80MHz	80MHz to 800MHz	800MHz to 2,5 GHz
0,01	0,12m	0,12m	0,24m
0,1	0,37m	0,37m	0,74m
1	1,17m	1,17m	2,34m
10	3,69m	3,69m	7,38m
100	11,67m	11,67m	23,34m

Technische wijzigingen voorbehouden

INFORMATIE OVER DE ELEKTROMAGNETISCHE COMPATIBILITEIT (EMC)

De elektrische aandrijvingen voldoen aan de eisen voor de bescherming, die door de Raad genoemd zijn in de richtlijn betreffend de aanpassing door de wetgevingen van de lidstaten inzake elektromagnetische compatibiliteit (EMC) (2004/108 / EG). Echter, het kan niet volledig worden uitgesloten dat onder bepaalde omstandigheden, wederzijdse storingen, met name bij het gebruik van mobiele telefoons, elektrische apparatuur, optreden. Gebruik geen levensverlengende, levens-ondersteunende of in geval van storingen gebruiker-bedreigende apparaten niet in de buurt van de trap klimmer. Deze kunnen onder bepaalde voorwaarden worden verstoord of interfereren met de goede werking van de trap-klimmer. Mocht u storingen of ongewoon gedrag van de trap-klimmer merken of storingen van elektrische apparatuur, die in de buurt in bedrijf is, trek de trap-klimmer uit de circulatie en neem contact op met uw dealer.

2.8 TECHNISCHE GEGEVENS VAN DE ACCU

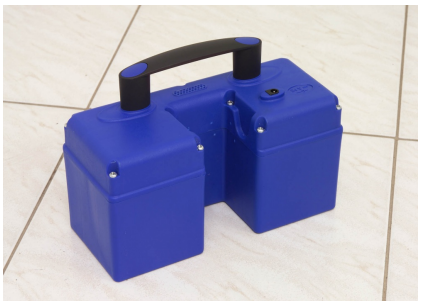

- **Eigen gewicht**: 4.3 kg
- **Vermogen**: 5.2 Ah
- **Spanning**: 24 VDC (2x 12 VDC – 5.2 Ah)
- **Type accu**: Onderhoudsvrije, anti-lek lood-accumulatoren (goedgekeurd door DOT en IATA voor luchttransport)
- **Zekering**: interne zekering (30 Amp) en elektronische beveiliging bij laad-contact
- **Laad-contact**: DC-Jack ø 2,1 x 9,5
- **Energierail**: via 2 stevige vlakke contacten naar twee contacten onder veerdruk op de lift-unit

---

2.9 VERMELDING VAN DE BELANGRIJKSTE ONDERDELEN

2.9.1 HANDVAT

1. Handvatkolom
2. Regelbaar handvat
3. Klemschroef voor regelbaar handvat (besturing)
4. Dwarsbalk
5. Hendelschroef
6. Schakelknop (Besturing)
7. NAAR BOVEN/NAAR BENEDEN-knop (Besturing)



2.9.2 ACCU

1. Laadcontact
2. Energierail
3. Draaghandvat

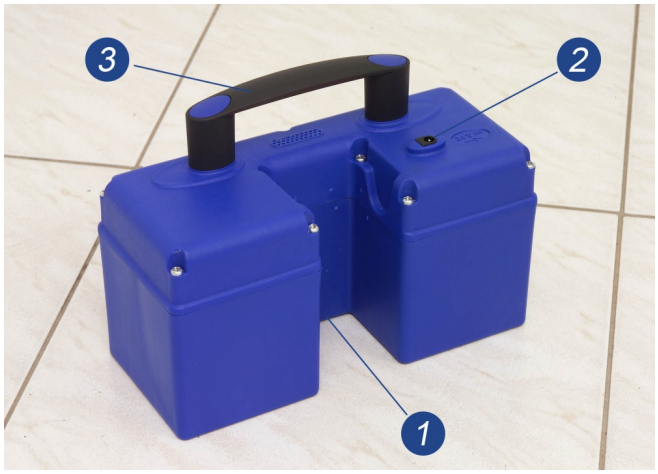

2.9.3 LIFT-UNIT

1. Lift-frame
2. Steunwielen op lift-frame

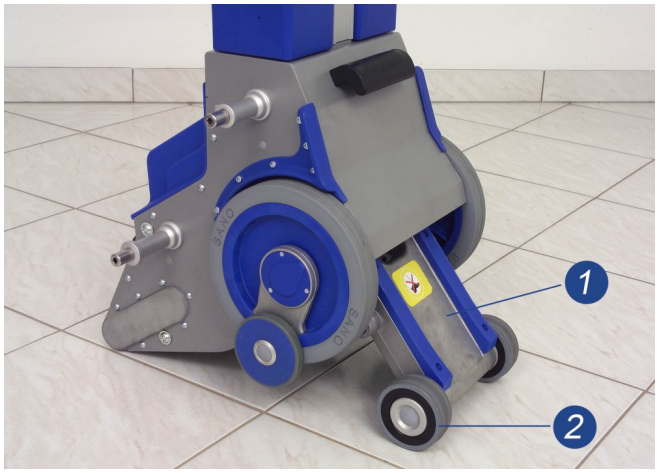

3. Grootste wielen
4. Automatische overstekremmen
5. Accucontacten
6. Montagemof voor kolom van handvat

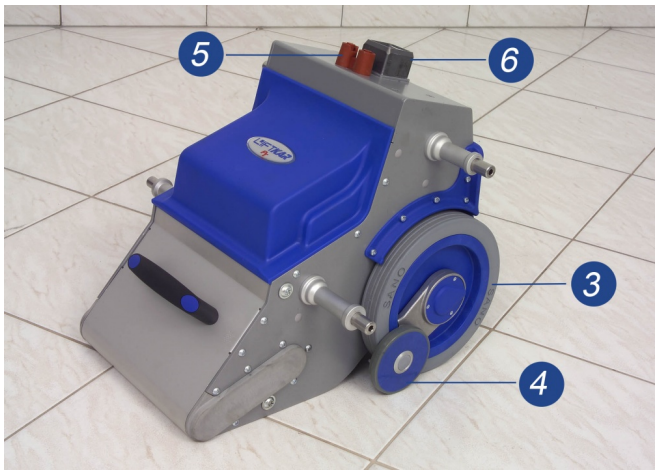

7. Beveiligingsslot (optie)
8. Beveiligingsstekker (optie)

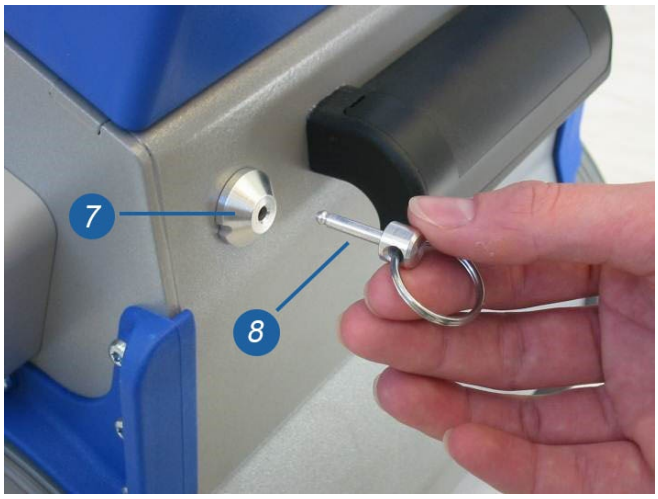

3 BEDIENING

3.1 SCHAKELKNOP BOVENAAN HANDVATKOLOM

3.1.1 HOOFDSCHAKELAAR

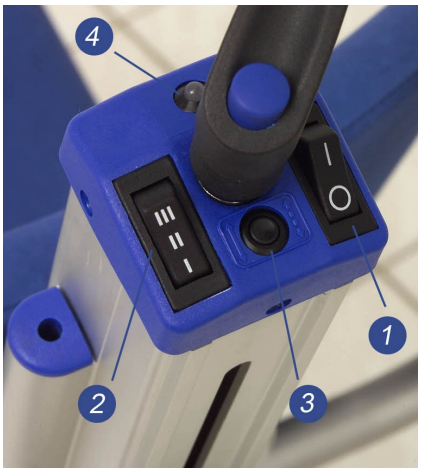

Gebruik deze schakelaar (tuimelschakelaar) om de trapklimmer in te schakelen via een veiligheidscircuit. Gebruik deze schakelaar opnieuw om de lift uit te schakelen! Indien niet in gebruik, dan schakelt het apparaat zichzelf automatisch uit na 10 minuten.

3.1.2 SNELHEIDSSCHAKELAAR

Gebruik deze schakelaar om de stijgsnelheid van het mechanisme van het lift-frame te kiezen. (Zie 2.7 voor de juiste cijfers)

Trap I: Traag
Trap II: Normaal
Trap III: Snel

3.1.3 DRUKKNOP

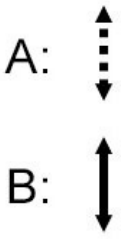

A: Enkele trede modus B: Continue modus

Gebruik deze drukknop om te schakelen van ’**enkele trede**’ modus naar **continue modus** en terug naar ‘enkele trede’ modus. Het LED-scherm geeft indicatie welke modus (continu of enkele trede) ingeschakeld is (zie 3.1.4).

Omwille van veiligheidsredenen wordt altijd eerst de ’enkele trede’ modus geselecteerd telkens wanneer de hoofdschakelaar op de Liftkar PT ingeschakeld wordt. In deze modus stoppen het lift-frame en de steunwielen op een neutrale positie tussen de grootste wielen telkens wanneer een volledige tree-cyclus voltooid is. De volgende tree-cyclus wordt gestart door de NAAR BOVEN/NAAR BENEDEN-knop (3.2) opnieuw te gebruiken.
Operators mogen pas naar de continue-modus schakelen wanneer ze het gebruik van de trapklimmer volledig beheersen en wanneer de trap gemakkelijk te bestijgen is, hierdoor kan het voortdurende drukken op de NAAR BOVEN/NAAR BENEDEN-knop worden voorkomen.

3.1.4 LED-SCHERM

Het LED-scherm geeft een duidelijke indicatie van de status van de Liftkar:

Brandt groen: normaal en in ‘enkele trede’ modus.

Knippert groen: Waarschuwing! Continue modus is ingeschakeld! Anders normaal.

Brandt rood: De Liftkar heeft een te flauwe hoek aan de achterkant of te steil aan de voorkant. De ingebouwde niveau-schakelaar geeft aan dat de hoek te flauw is en voorkomt, dat het toestel aangeschakeld wordt. Bij de activatie van de NAAR BOVEN/NAAR BENEDEN-knop brandt de LED rood! Bij te veel rechtop rijden schakelt de sensor eerst de stijg-functie af en de LED brandt rood zolang de NAAR BOVEN/NAAR BENEDEN-knop ingedrukt blijft.

Knippert rood: de trapklimmer is overbelast en de elektronische overbelastingsbeveiliging zet de Liftkar stil. (De LED knippert tot u de NAAR BOVEN/NAAR BENEDEN-knop loslaat. Druk de NAAR BOVEN/NAAR BENEDEN-knop weer in om opnieuw te stijgen of te dalen).

Afwisselend rood en groen: de batterijen raken leeg en moeten dringend vervangen worden. De trapklimmer kan zeker voor nog een trap gebruikt worden, maar we raden toch aan de lift naar beneden te brengen en de batterijen te vervangen of op te laden met de meegeleverde snellader. Bovendien wordt een lege accu door een ingebouwde beeper akoestisch gesignaleerd. Hoe leger de accu geladen is, hoe langzamer wordt de frequentie van de beeper.

3.1.5 BEEPER FUNCTIE VOOR CORRECTE WERKING TIJDENS RIT

Om deze functie activeren, schakel de trapklimmer uit.
Druk op de hoofdschakelaar (1) en houd hem 30 seconden ingedrukt. Een korte akoestisch signaal bevestigt de activatie van deze functie. Voor het uitschakelen van deze waarschuwingsfunctie herhaal deze procedure zoals aangegeven.
Indien de beeper functie actief is, is een akoestisch signaal te horen, zodra de optimale neiging voor het trappenklimmen niet aangehouden wordt.

3.2 NAAR BOVEN/NAAR BENEDEN-KNOP LINKS EN RECHTS OP HANDVAT

Der **NAAR BOVEN/NAAR BENEDEN**-knop heeft een neutrale stand (0) en twee driehoeken die **van** de operator weg (vooruit) en **naar** de operator toe (achteruit) wijzen.



1. **Dalen**:
   Druk op de driehoek die **vooruit** wijst.
2. **Stijgen**:
   Druk op de driehoek die **achteruit** wijst.

3.3 KLEMSCHROEF OP REGELBAAR HANDVAT



De klemschroef is geïntegreerd (kan niet verloren gaan) en is ontworpen om het in de hoogte verstelbare handvat op haar plaats te houden. De klemschroef heeft een speciaal ontwerp waardoor de moer handmatig aangespannen kan worden. **De moer moet niet erg vast aangespannen worden**. Om te weten hoe vast de klemschroef aangespannen moet worden, raadt SANO aan de moer kloksgewijs te draaien met het handvat in de onderste stand zodat de bediener kan proberen het handvat naar beneden te drukken met het gewicht van zijn bovenlichaam. Blijf de moer aanspannen tot het handvat niet meer beweegt. Tijdens de beweging op de trap is weinig kracht op het handvat nodig, omdat de trapklimmer tijdens het gebruik in evenwicht is. Enkel bij het kantelen van de unit tijdens het laden en lossen is lichte druk vereist. Door de klemschroef 1 keer los te draaien, kan het handvat gemakkelijk verglijden. De kleminstelling wordt aangepast met behulp van een verzegelde instelschroef (gepatenteerd ontwerp) die ook dienst doet als veiligheidsschroef en enkel aangepast mag worden door een bevoegde firma. Het is niet nodig de moer verder te lossen aangezien het klembereik niet verandert. Na ongeveer drie toeren is de klemschroef geblokkeerd en kan de moer niet verloren gaan.

AANWIJZING

Als de klemschroef niet losgedraaid kan worden, is de moer gewoonlijk reeds losgedraaid. Controleer dan of het handvat gemakkelijk op en neer schuift, of als u een stukje blootgestelde draad ziet tussen de moer en het handvat.

AANWIJZING

De volgende algemene regel geldt voor het instellen van de hoogte van het handvat: de bovenste rand van het handvat (waar de NAAR BOVEN/NAAR BENEDEN-knop zich bevindt) moet ongeveer op schouderhoogte van de operator zijn (zie 4.1).

4 VOORBEREIDINGEN VÓÓR GEBRUIK

4.1 LIFTUNIT, BATTERIJEN EN HANDVAT

Volgende voorbereidingen voor de Liftkar PT als basisunit:



1

1. Plaats de batterijen over de bruine contactbehuizing op de liftunit, de uitsparing wijst hierbij in de richting van de montagemof van het handvat (Foto 1).


2

2. Plaats de handvatkolom in de uitsparing van de batterijen (Foto 2) en in de montagemof.


3

Duw het handvat in de montagemof tot de hendelschroef bovenaan het bedieningstoestel naar boven geduwd wordt (Foto 3).

3. Draai de hendelschroef rechtsom.

4. Om de trapklimmer te ontgrendelen, plaats de beveiliging stekker in de laadaansluiting of in de beveiliging slot (foto 4 en 5). (optie)


4


5

5. Zet de hoofdschakelaar aan (het LED-scherm moet groen zijn).

6. Kies de stijgsnelheid (I-II-III).

7. Controleer de remmen (zie 8.4).

8. **Enkel voor ervaren bedieners**: indien nodig: gebruik modusschakelaar 3 om over te schakelen van ‘enkele trede’ modus naar continue modus.

AANWIJZING

De as staat onder veerdruk als hij op de montagemof wordt neergedrukt. Dit ontwerp zorgt voor een extra beveiliging omdat de veer de handvatkolom naar boven duwt als de as niet juist geactiveerd is, of niet voldoende aangespannen is. Hierdoor is er geen elektrische verbinding naar het bedieningstoestel (de plug is ontkoppeld tussen mof en kolom) en de Liftkar PT kan niet meer aangeschakeld worden. Het kan zijn dat de veer niet sterk genoeg is om de kolom in alle omstandigheden omhoog te duwen, maar als de as juist geactiveerd is, zal een zeer kleine beweging van de kolom de plug ontkoppelen zodat de unit niet op trappen gebruikt kan worden.

4.1.1 HANDVAT AANPASSEN

De volgende algemene regel geldt voor het instellen van de hoogte van het handvat: de bovenkant van het handvat (waar de NAAR BOVEN/NAAR BENEDEN-knop is) moet ongeveer op schouderhoogte van de operator zijn. (Zie ook 3.3 over het aanspannen van de klemschroef).

4.1.2 HOOFDSTEUN (OPTIE)

Alle modellen kunnen voorzien worden van een hoofdsteun, als optie beschikbaar.
De hoofdsteun is eenvoudig te installeren: plaats de twee chromen staven in de daartoe voorziene gaten aan beide zijden van de kolom onder het bedieningstoestel en duw ze naar beneden. De hoogte kan gemakkelijk aangepast worden volgens de individuele wensen van elke passagier. De verende eigenschappen van de staven houden de hoofdsteun in gelijk welke positie vast zonder dat een klemsysteem nodig is.

4.2 BIJKOMENDE VOORBEREIDINGEN (AFHANKELIJK VAN HET MODEL)

De veiligheid en het comfort van de vervoerde persoon zijn de hoofdprioriteiten tijdens het gebruik van de trapklimmer.
Volg de veiligheidsinstructies die vooraan deze handleiding staan, alsook alle aanbevelingen die tijdens de opleiding meegedeeld worden.
Als een van de uitzonderlijke situaties hieronder vermeld zich voordoet, gelieve als volgt te werk te gaan:

- Als de passagier zich onwel of duizelig voelt: zet de trapklimmer stil en zorg voor de persoon.
- Als de passagier een rugprobleem heeft: gebruik dan bij voorkeur de laagste stijgsnelheid.
- We raden aan een hoofdsteun te voorzien om de nekspieren te ondersteunen tijdens het kantelen van de trapklimmer.
- De passagier moet ontspannen zijn en stilzitten tijdens het gebruik van de trapklimmer Tijdens het gebruik moeten plotse schokbewegingen vermeden worden.

4.2.1 AANPASSEN VAN ZITPOSITIE OP PT-S EN PT-OUTDOOR

Bij de LIFTKAR PT-modellen met een ingebouwde zit, zoals PT-S en PT-Outdoor, moet u de zit op de juiste plaats trekken. De trapklimmer is onmiddellijk klaar voor gebruik dankzij het zelfsluitende schaarontwerp.

Om de zit neer te klappen moet u enkel de knoppen aan beide kanten naar voor duwen, of de bovenste schaararm naar voor trekken (Foto 1, 2 en 3).

> **WAARSCHUWING**
>
> Voor het in- en uitstappen moet de trapklimmer door de gebruiker op de steunwielen van het lift-deel naar boven gereden worden - d.m.v. de NAAR BOVEN/NAAR BENEDEN-knop in op-richting (lage snelheid) -zodat de tapklimmer bij het zitten en opstaan niet kan wegrollen (foto 4).









Uit laten stappen

OPMERKING

Zorg ervoor dat de stroom is uitgeschakeld voordat u op of van de traploper stapt om te voorkomen dat deze per ongeluk opstart.

4.3 ROLSTOEL AANPASSEN AAN LIFKTAR PT UNIVERSAL

ALGEMENE INFO

Met de Liftkar PT-Uiversal kunt u gelijk welke rolstoel tot een maximale breedte van 495 mm (gemeten aan achterkant van de rolstoel) (ook sportrolstoelen) op trappen vervoeren zonder enige verandering aan de rolstoel en zonder de wielen te moeten demonteren.
De spoorbreedte van de rolstoel mag niet groter zijn dan 730 mm (gemeten aan de buitenkant van de wielen).

AANWIJZING

Bij sommige rolstoelen moeten de anti-kantelvoorzieningen opgeklapt of verwijderd worden. Als de anti-kantelvoorzieningen vast zijn, moeten ze vervangen worden door demonteerbare of opklapbare voorzieningen.

De volgende voorbereidingen moeten gemaakt worden vóór gebruik:

- Assembleer liftunit, batterijen en handvat zoals beschreven in 4.1.
- Klap de zijplatforms neer (Foto 1, **deel A**)
- Klap de achterste pallen neer Foto 1, **deel B**)
- Stel de zijplatforms in volgens de spoorbreedte van de rolstoel
- Zorg dat de veiligheidsbalk met de klemmen voor de rugsteun van de rolstoel goed gemonteerd is op de handvatkolom. De pijlen op de stickers op de veiligheidsbalk moeten naar boven wijzen.

De veiligheidsbalk zit vast zodat hij niet naar beneden kan schuiven als er geen rolstoel op de trapklimmer is. Deze inklemming is aanwezig wanneer de klem op de kolom ligt. Zo gauw deze naar boven wordt gedraaid, is de inklemming opgeheven en kan de klem vrij worden verschoven (Foto 2 + 3).

AANWIJZING

Als de veiligheidsbalk aangepast is aan de handvatkolom moet u erop letten dat de binnenste glijlagers zodanig gedraaid worden zodat er genoeg speling is om de staaf aan de rails vast te maken aan de kant van de handvatkolom. Als een hoofdsteun voorzien is, moet die verwijderd worden tijdens het aanbrengen van de veiligheidsbalk.

AANWIJZING

Zorg dat de parkeerrem van de rolstoel goed ingesteld is en goed werkt. Vooral bij gemotoriseerde rolstoelen (grote wielen) wordt een grotere veiligheid gegarandeerd bij het gebruik van de LIFTKAR PT-Universal op trappen indien de parkeerrem goed werkt.

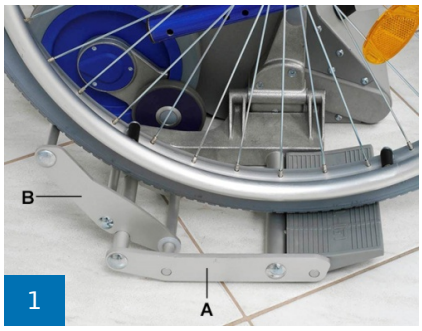





4.3.1 PLAATSING VAN: "ZELFRIJDENDE TRANSPORTSTOEL EN/OF ROLSTOEL"



Maak de veiligheids- of bevestigingsgordel vast (zie accessoires en opties) voordat u de rolstoel op de LiftKar plaatst



Rij tot aan het midden van de oprijplaten. Voor elektrische rolstoelen: nog niet oprijden.



Transportstoelen kunnen op de oprijplaten worden gereden.



Trek de klem uit elkaar. Kantel de trappenklimmer naar voren tot de klem kan worden bevestigd.



Afbeelding 5: Deze handeling **kan handmatig** worden verricht **of gemotoriseerd** om het gemakkelijker te maken voor degene die het toestel bedient.

Ga langzaam omhoog met de trappenklimmer (knop omhoog) totdat de klem kan worden bevestigd.



6

Schuif de klem aan beide zijden op de rugleuning en zet hem lichtjes vast met de draaiknop.



7

Hoofdsteun aanpassen



Controleer nu de veiligheidsgordel



8

Trek de trappenklimmer naar achteren (Trappenklimmer eerst langzaam terugtrekken (omlaag knop)



9

Activeer de remmen van de rolstoel



10

Trek de rolstoel met beide handen op de oprijplaten, de rolstoelgebruiker kan hierbij eventueel helpen.



11

Kantel de PT terug (tot hij in balans is); daarna kunt u rijden

Voor het vervoer van personen met LIFTKAR PT trappenklimmers mogen alleen rolstoelen worden gebruikt die zijn uitgerust met een veiligheidsgordel of een ander veiligheidssysteem voor personenvervoer!

Optionele veiligheidsgordel verkrijgbaar als accessoire!

4.4 ROLSTOEL VERWIJDEREN VAN LIFTKAR PT UNIVERSAL

4.4.1 ZET DE ZELFRIJDENDE ROLSTOEL AF



Kantel de trapklimmer naar voren totdat de stuurrollen van de rolstoel op de vloer staan.



Druk de PT met één hand naar voren, en maak met de andere hand de klem aan één kant los.



Omsluiten en klem aan de andere kant losmaken.



PT terugkantelen totdat de trapklimmer op de vloer staat.



Remmen losmaken en wegrijden.

4.5 ROLSTOEL AANPASSEN AAN LIFTKAR PT-PLUS EN PT-ADAPT

Op beide modellen is de trapklimmer aan de rolstoel bevestigd met behulp van een adapter die erop gemonteerd is. (Bij de PT-Plus is de adapter reeds gemonteerd op de rolstoel die bij de LIFTKAR PT geleverd wordt en moet u de trapklimmer enkel vast- en loskoppelen). Met het Adapt-model moet een adapter op de rolstoel gemonteerd worden door een bevoegde firma. De houders worden aan beide kanten van de liftunit voorzien voor het plaatsen van verstevigingsassen met instelringen (**PT-Adapt A**, foto 1) of met vaste assen (**PT-Plus**, foto 2)


1


2

In de trapklimmer inhangen aan de rolstoel:

1. Bevestig de wielen van de rolstoel met de parkeerrem.
2. Plaats de Liftkar PT onder de rolstoel langs de achterkant, zo dicht mogelijk bij de middenlijn en laat de onderste staven in de onderste houders glijden (Foto 3, **pijl A** op foto 4).



3

AANWIJZING

Het liftframe met de steunwielen moet in het midden van de rolstoelwielen staan zodat de steunwielen de grond niet raken (het liftframe staat goed als het met behulp van de ‘enkele trede’ modusbediening stilgezet kan worden, zie ook 3.1.3)

AANWIJZING

Als de rolstoel dichtgeklapt werd voor vervoer, moet u er zich eerst van vergewissen dat de rolstoel juist opengeklapt werd door eens hard op de zit te drukken. Indien de rolstoel niet stevig opengeklapt blijkt te zijn, is het mogelijk dat de zijframes niet ver genoeg uiteen zijn om de liftunit tussen de onderste houders te plaatsen.

3. Stel op de laagste snelheid in (zie ook 3.1.2)
4. Druk op de NAAR BOVEN-toets op de NAAR BOVEN/NAAR BENEDEN-knop zodat de liftunit naar boven beweegt tot de bovenste staven in de beugels van de en (Foto 4).
5. Gebruik de pinnen van de snelkoppeling om de houders links en rechts te beveiligen (Foto 5).

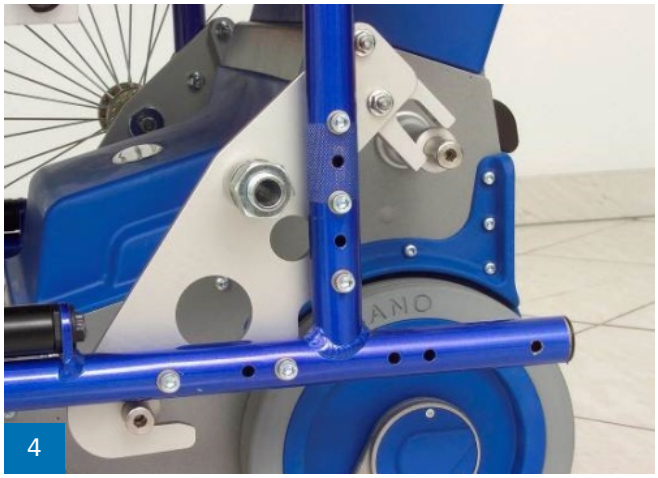
4


5

AANWIJZING

Snelkoppelingspinnen worden vaak gebruikt omdat ze zelfsluitend zijn door de veerdruk die door een binnenste kegel uitgeoefend wordt en door drie balletjes die naar buiten duwen. Hou de platbolkop tussen wijsvinger en middelvinger, en druk de veerpin met uw duim naar beneden. Nu er geen druk meer is, kan u de pin in het gaatje op de houder steken, tot aan de platbolkop. De snelkoppelingspin zet zich vast als u loslaat. **Controleer de werking van de snelkoppelingspin vóór elk gebruik.**

6. Als u de rolstoel/trapklimmer wenst te gebruiken, maar niet op een trap, druk dan op NAAR BENEDEN-toets op de NAAR BOVEN/NAAR BENEDEN-knop zodat het liftframe zich terugtrekt (de ‘enkele trede’ bediening zet het frame automatisch op de juiste plaats stil).
7. Als u de rolstoel/trapklimmer op de trap wenst te gebruiken, druk dan op NAAR BOVEN-TOETS op de NAAR BOVEN/NAAR BENEDEN-knop zodat de volledige unit naar boven gaat tot de rolstoelwielen de grond niet meer raken. Na het loslaten van de parkeerrem van de rolstoel, moet u de wielen (met steekassen) verwijderen (om ongelukken te vermijden) en ze in de gleuven plaatsen die hiervoor voorzien zijn op de PT-Plus (Foto 6 - 7). Druk op de NAAR BENEDEN-toets op de NAAR BOVEN/NAAR BENEDEN-knop om de rolstoel en de trapklimmer te laten zakken op de wielen van de Liftkar PT. De unit is nu klaar om de trap te bestijgen. (Hoofdstuk 6 geeft een gedetailleerde beschrijving van de liftprocedure.)


6


7

AANWIJZING

Als de wielen van de rolstoel verwijderd werden, is het ook mogelijk om de rolstoel te bewegen op de wielen van de Liftkar PT. Let er hierbij wel op dat het manoeuvreren in dit geval verschilt van het gebruik met de grote rolstoelwielen. Aangezien de automatische overstekremwielen geen hindernissen hoger dan 15 mm aankunnen in de voorwaartse richting, raadt SANO aan om de unit zoveel mogelijk in de achteruitstand te gebruiken.

4.6 ROLSTOEL LOSKOPPELEN OP PT-PLUS EN PT-ADAPT

1. Druk eerst op de NAAR BOVEN-toets op de NAAR BOVEN/NAAR BENEDEN-knop om de volledige unit omhoog te brengen tot er voldoende plaats is voor de grote rolstoelwielen (let wel: dit gebeurt bij lage snelheid).
2. Plaats de wielassen in hun houders en trek de parkeerrem aan, zodat de rolstoel niet kan wegrollen tijdens het loskoppelen van de trapklimmer.
3. U kan nu de snelkoppelingsspinnen verwijderen uit de bovenste houders (hou de platbolkop tussen wijsvinger en middelvinger, en duw de veerpin met uw duim naar beneden).
4. Druk op de NAAR BENEDEN-toets op de NAAR BOVEN/NAAR BENEDEN-knop zodat het liftframe zich terugtrekt (de ‘enkele trede’ bediening zet het frame automatisch op de juiste plaats stil). De trapklimmer beweegt naar beneden, weg van de bovenste houders, om te steunen op de grootste wielen en kan nu verwijderd worden

5 GEBRUIK OP TRAPPEN

5.1 ALGEMENE INSTRUCTIES VOOR GEBRUIK OP TRAPPEN

GEVAAR

Gelieve vóór elk gebruik van de Liftkar PT te controleren of de automatische overstekremmen goed werken (zie 8.4)

GEVAAR

Bij de modellen PT-Adapt en PT-PLUS moet u de grijpbandwielen van de rolstoel verwijderen, om niet naar beneden te vallen! Bij de modellen PT-PLUS kunnen de wielen in de hoger gelegen gleuven bevestigd worden zodat ze samen met de rolstoel vervoerd kunnen worden.

GEVAAR

Zorg ervoor dat niemand zich onder de LIFTKAR PT bevindt terwijl deze op trappen werkt. (botsingsgevaar!)

WAARSCHUWING

De trapklimmer mag enkel met een passagier op trappen gebruikt worden als de operator voldoende opleiding heeft gevolgd. De operator moet genoeg geoefend hebben met een lege Liftkar PT en vervolgens met een last, zoals een watervat met een inhoud van 20 liter. Blijf oefenen tot u geen fouten meer maakt. Oefen ook het gebruik in continue modus, maar doe dit enkel nadat u geoefend heeft met het vervoer van een passagier in ‘enkele trede’ modus.

WAARSCHUWING

Zorg ervoor dat u altijd gesloten, slipvaste schoenen draagt wanneer u de LIFTKAR PT bedient (valgevaar!).

WAARSCHUWING

Beklim geen natte, gladde of met was bedekte trappen om vallen te voorkomen. Tapijtpads moeten ook antislip zijn!

WAARSCHUWING

De armen van de te vervoeren persoon mogen niet zijwaarts hangen of sterk worden bewogen. Plaats de armen op de armleuningen of dijen!

WAARSCHUWING

Passagiers die niet veilig kunnen zitten, moeten een gordel dragen.

WAARSCHUWING

Gebruik de trapklimmer niet als er ongebruikelijke geluiden en/of trillingen optreden terwijl de LIFTKAR traploper in werking is. Stel de traploper buiten gebruik en laat hem nakijken door een bevoegde monteur.

OPMERKING

De optimale rijhoek wordt speciaal getraind tijdens de gebruikerstraining. Dit is afhankelijk van verschillende factoren, zoals het gewicht en de grootte van de te vervoeren persoon, het type rolstoel, etc. Ook de grootte van de bestuurder is van invloed op de optimale rijhoek. Meestal wordt de optimale rijhoek bereikt wanneer de LIFTKAR PT in balans is.

OPMERKING

Elke trap moet normaal gezien zonder onderbreking beklommen kunnen worden. Als een stop toch nodig blijkt, kan de trapklimmer achterwaarts gekanteld worden op de trede. De veiligheidsremmen voorkomen in dit geval dat de trapklimmer van de trap valt.

OPMERKING

Probeer de dwarsbalk tegen uw been, heup of buik te laten steunen(zie ook 5.2). Uw lichaam vangt de kracht op die uitgeoefend wordt bij het veranderen van de last. U moet enkel uw armen en handen gebruiken om de trapklimmer te stabiliseren en te garanderen dat het apparaat niet naar voor kantelt. Indien de operator deze werkmethode kan toepassen, is er bijna geen kracht nodig. Gelieve er toch op te letten dat u altijd 1 hand op het handvat houdt, zelfs wanneer het gewicht tegen u drukt.

OPMERKING

Als de passagier een rugprobleem heeft, raden we aan de traagste stijgsnelheid te gebruiken. De Liftkar PT komt bij deze snelheid zachter neer.

OPMERKING

Door de gekantelde hoek van de trapklimmer tijdens het gebruik, kan het gebruik van een hoofdsteun voor sommige personen aangewezen zijn. Een hoofdsteun is als optie verkrijgbaar (zie ook 4.1.2) en is gemakkelijk te monteren.

OPMERKING

Let zowel op de diepte van de traptrede als op de staat ervan! Valgevaar!

OPMERKING

SWL "Veilige werklast": Zorg ervoor dat het opgegeven maximale gewicht - vermeld op het typeplaatje onder "SWL:xxx kg" - niet wordt overschreden.

OPMERKING

De dwarsbalk is beter dan de handgreep om de hoek van de LIFTKAR PT aan te passen. We raden daarom aan om één hand op de dwarsbalk te houden en de andere hand op de linker of rechter handgreep (met OMHOOG/OMLAAG-schakelaar).

5.2 TRAP BESTIJGEN

1. Stel het regelbare handvat op de juiste hoogte in (zie 3.3 en 4.1.1)
2. Schakel de Liftkar PT aan met behulp van de hoofdschakelaar (indien dit nog niet gebeurde).
3. Stel de snelheidschakelaar op de laagste snelheid in (I). (Kies geen hogere snelheid totdat u wat meer ervaring heeft.)

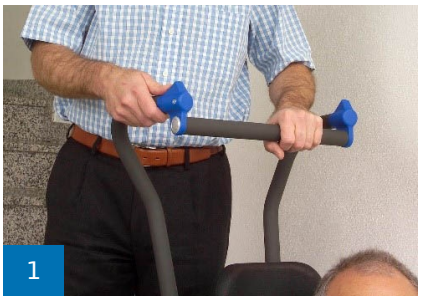
1

4. Kantel de Liftkar PT naar u tot er evenwicht is.
   In de evenwichtige positie is er slechts een lichte druk nodig om de trapklimmer naar voor of naar achteren te bewegen


2

AANWIJZING

Hou de dwarsbalk met 1 hand vast, en het linkse of rechtse handvat naast de NAAR BOVEN/NAAR BENEDEN-knop met de hand die de schakelaar bedient. Rechtshandige operatoren bedienen de NAAR BOVEN/NAAR BENEDEN-knop gewoonlijk met hun rechtse hand terwijl hun linkse hand op de dwarsbalk ligt. Dit is meestal net andersom bij linkshandige operatoren (Foto 1).


3

5. Verplaats u achteruit naar de trap en sta op de tweede of derde trede, of sta met 1 voet op de tweede trede en de andere op de derde trede. Sta in een kleine hoek zodat de dwarsbalk op een kant van uw lichaam steunt (Foto 2). De grootste wielen van de liftunit moeten de onderste trede raken!
6. Druk nu op de NAAR BOVEN/NAAR BENEDEN-knop (op de pijl die wijst in de richting van de trappen, dus naar u). Zorg dat u met 1 hand de dwarsbalk vasthoudt zodat u met uw andere hand de schakelaar kunt bedienen. (U moet slechts één van de schakelaars bedienen.)
7. De Liftkar PT gaat nu naar boven en het eerste wat u zal opmerken is een lichte voorwaartse trekbeweging gedurende enkele seconden. Als het hoogste punt bereikt is, zal de Liftkar PT opnieuw in evenwicht zijn. Eenmaal het hoogste punt voorbij, zal de Liftkar PT naar achter bewegen en geleidelijk aan de grootste wielen op de volgende trede plaatsen. Blijf de schakelaar indrukken tot de ‘enkele trede’ modusbediening de unit uitschakelt wanneer het liftframe en de steunwielen helemaal ingetrokken zijn.

AANWIJZING

Als de Liftkar PT naar achter beweegt, kort vóór het neerkomen op de volgende trede, zal de lastverandering een druk naar achteren uitoefenen, namelijk naar de operator toe. Probeer deze druk op te vangen door de dwarsbalk op uw been of heupen te laten steunen. Hierdoor zal het lichaam het gewicht opvangen. U moet alleen uw armen en handen gebruiken om de trapklimmer te stabiliseren en te garanderen dat het apparaat niet naar voor kantelt. Indien de operator deze werkmethode kan toepassen, is er bijna geen kracht nodig. Gelieve er desalniettemin op te letten dat u altijd 1 hand op het handvat houdt, zelfs wanneer het gewicht tegen u drukt.


4

8. U kan de Liftkar PT nu naar de volgende trede brengen, volg hiervoor dezelfde procedure.
9. Als u de laatste trede bereikt heeft, blijft het handvat stijgen omdat, alhoewel u het einde van de trap bereikt heeft, de trapklimmer nog aan het stijgen is. Als er niet veel plaats is, bijvoorbeeld op kleine overlopen, is het niet altijd mogelijk om de unit in evenwicht te houden omdat er achter u niet genoeg ruimte is. Om dit probleem te overwinnen moet u de Liftkar PT naar voor kantelen – uit evenwicht – zodat er een kleine trekbeweging naar voor is. In dergelijke situaties raadt SANO aan de dwarsbalk onder uw arm (foto 3) te plaatsen of uw elleboog als blokkering tussen de geleiders van het handvat te plaatsen (foto 4). Door uw arm als steun te gebruiken kan u de Liftkar PT erg dicht tegen uw lichaam trekken. Zodoende heeft u niet veel plaats nodig om te draaien en aan de volgende trap te beginnen.

5.3 TRAP AFDALEN

Bij een trap **afdalen**, is aanwijzing 2 onder 5.2 De trap opgaan met betrekking tot het gebruik van de dwarsbalk bijna **belangrijker** dan bij het bestijgen van een trap. Als het liftframe de volgende onderliggende trede bereikt heeft, zal een plotse druk naar achteren ontstaan, zoals hierboven beschreven. De rolstoelgebruiker zal deze druk het minst voelen als de dwarsbalk tegen het lichaam van de operator steunt Een ander voordeel is dat u bijna geen druk moet uitoefenen met uw handen en armen. (foto 1 en 2) als u deze methode toepast.


1

Om een trap af te dalen moet dezelfde startprocedure 1-4 gebruikt worden:


2

1. Stel het regelbare handvat op de juiste hoogte in (zie 3.3 en 4.1.1)
2. Schakel de Liftkar PT aan met behulp van de hoofdschakelaar (indien dit nog niet gebeurde).
3. Stel de snelheidschakelaar op de laagste snelheid in (I). (Kies geen hogere snelheid totdat u wat meer ervaring heeft.)
4. Kantel de Liftkar PT naar u tot er evenwicht is. In de evenwichtige positie is er slechts een lichte druk nodig om de trapklimmer naar voor of naar achteren te bewegen.

AANWIJZING

Houd de dwarsbalk met één hand vast, en het linkse of rechtse handvat naast de NAAR BOVEN/NAAR BENEDEN-knop met de hand die de schakelaar bedient. Rechtshandige operatoren bedienen de NAAR BOVEN/NAAR BENEDEN-knop gewoonlijk met hun rechtse hand terwijl hun linkse hand op de dwarsbalk ligt. Dit is meestal net andersom bij linkshandige operatoren (Foto 1).


3

5. Beweeg traag naar de rand van de trede tot de overstekrem de grootste wielen op de LIFTKAR PT automatisch stopzet (foto 3). Druk nu op de NAAR BOVEN/NAAR BENEDEN-knop (op de pijl die naar voor wijst). Zorg dat u met 1 hand de dwarsbalk vasthoudt zodat u met uw andere hand de schakelaar kunt bedienen. (U moet slechts één van de schakelaars bedienen.)
6. Het liftframe met de steunwielen wordt nu groter om contact te verkrijgen met de volgende ondergelegen trede. Zodra het liftframe de trede raakt met de steunwielen, zal de Liftkar PT een beetje stijgen (afhankelijk van de hoogte van de trede), dan naar voor bewegen en het liftsysteem geleidelijk aan laten zakken, dit gebeurt gecontroleerd en vervolgens stopt het mechanisme op een neutrale positie in de 'enkele trede' modus.
7. U kan de Liftkar PT nu naar voor bewegen, naar de volgende trede, en dezelfde procedure herhalen.

> **GEVAAR**
>
> Beweeg de Liftkar PT bij het afdalen van een trap altijd naar de voorkant van de trede voordat het hefgedeelte met de steunwielen weer wordt uitgeschoven (valgevaar!).

5.4 GEBRUIK OP DRAAITRAPPEN

Gelieve met volgende zaken rekening te houden bij het gebruik van de trapklimmer op draaitrappen:

- Bij **naar boven** rijden **buiten** beginnen. (Bij **naar boven** rijden loopt de Liftkar naar binnen)
- Bij **naar beneden** rijden **binnen** beginnen. (Bij **naar beneden** rijden loopt de Liftkar naar buiten)

Als u te dicht naar de leuning of muur begint te bewegen, moet u de unit naar de andere kant bewegen (indien mogelijk op een overloop of op een bredere trede) en met een strakkere hoek opnieuw beginnen.

5.5 PARKEREN VAN DE LIFTKAR PT OP DE TRAP

In geval van nood kan de Liftkar PT op de trap geparkeerd worden. De automatische overstekremmen voorkomen dat het apparaat wegrolt. Omwille van veiligheidsredenen is het evenwel belangrijk dat u de passagier niet te lang alleen laat!



5.6 OPTIMALE RIJHOEK

De liftkar PT beschikt over een elektronische rijhoekbewaking. Zo gauw het apparaat buiten de optimale rijhoek wordt gehouden, stopt de hoekbewaking de stijgprocedure. Wanneer de liftkar te schuin op de trap staat, brandt de LED die in de schakelknop is ingebouwd rood zolang één van beide NAAR BOVEN/NAAR BENEDEN-knoppen wordt ingedrukt. Pas na correctie van de stijgingshoek kan het stijgingsproces worden voortgezet.

Bij een te loodrechte stand van de trapklimmer beëindigt de hoekbewaking eerst de stijgingsprocedure. Door bewust opnieuw bedienen van de NAAR BOVEN/NAAR BENEDEN-knop kan het trapklim-proces in de kruipmodus worden voortgezet.

5.7 UITSTAPHULP

Zo gauw de trapklimmer zich in rechtop stand bevindt, wordt d.m.v. drukken van de NAAR BOVEN/NAAR BENEDEN-knop de stijgeenheid in de kruipmodus uitgeschoven. Deze functie maakt het mogelijk om de te vervoeren persoon comfortabel neer te zetten of op te laten staan.

Deze functie maakt de opname van rolstoelen ook gemakkelijker (PT Uni / PT Adapt en PT Plus) Deze functie is, onafhankelijk van de gekozen stijgsnelheid, altijd actief.

---

6 WERKING OP HELLINGEN

Als u de Liftkar PT trapklimmer gebruikt op hellingen, moet u de veiligheid verhogen door de overstekremmen te activeren.

6.1 HELLING NAAR BENEDEN

Om een helling naar beneden te komen, moet u de Liftkar PT naar voor houden; met behulp van de overstekremmen kunt u het afdalen van de Liftkar PT (met rolstoel) controleren door de unit naar achter te duwen tot de remmen geactiveerd zijn.

6.2 HELLING NAAR BOVEN

Om een helling naar boven te gaan, moet u de Liftkar PT naar achter houden; met behulp van de overstekremmen kunt u het stijgen van de Liftkar PT (met rolstoel) controleren door de unit naar achter te duwen tot de remmen geactiveerd zijn. De overstekremmen dienen hier als omkeerremmen.

AANWIJZING

Omdat de Liftkar PT naar achter gekanteld wordt tijdens het gebruik, kan de unit niet in evenwicht gebracht worden. We raden aan vooraf het regelbare handvat te verlengen, zodat het extra gewicht gemakkelijker te hanteren is. Afhankelijk van het gewicht van de persoon en de lengte van de helling, kan het in bepaalde gevallen gemakkelijker zijn om er een tweede persoon bij te

hebben om te helpen.

7 LADEN VAN ACCU

De loodcellen binnenin de batterijen zijn onderhoudsvrij, gasdicht en herlaadbaar. Hun levensduur hangt grotendeels af van het aantal laad- en ontlaadcycli. Het is bijvoorbeeld mogelijk om loodaccumulatoren veel meer dan 1.000 keer te ontladen, hierbij wordt meer dan 200 keer de volledige capaciteit uit de batterij gehaald, op voorwaarde dat de batterij nooit volledig ontladen wordt.

- Vermijd dat de batterij volledig ontlaadt. Laad de batterijen zo veel mogelijk op. Loodaccumulatoren kenmerken zich door zelfontlading.
- Lood-batterijen zijn onderworpen aan een zogenaamde zelfontlading. Daarom moeten de accu's na ongeveer 3 weken zonder gebruik weer worden bijgeladen.
- De meegeleverde acculader schakelt automatisch naar compensatie laadniveau, dus overladen is niet mogelijk.
- Laat de accu niet leeg of half-leeg staan. Laad altijd direct weer bij.
- Indien de loodbatterijen toch beschadigd zijn, kunnen deze in een goede vakwerkplaats worden vervangen. De oude loodaccumulatoren zijn volledig recycleerbaar en mogen niet weggegooid worden.
- De ideale temperatuur tijdens het laden is 20 à 25° C. Te hoge of te lage temperaturen zullen de capaciteit van de batterijen verminderen.

AANWIJZING

Indien de accu niet volledig geladen is, of als deze plots lading verliest, zal niet enkel de LIFTKAR trager beginnen werken, maar zal ook de capaciteit verminderen. Dit betekent dat de overbelastingsmodus zelfs met een relatief lichte last bereikt kan worden. (zie gebruik)

7.1 OPLAADADAPTER

De meegeleverde oplaadadapter is extreem krachtig. Een LED-display geeft duidelijk de laadstatus weer. De laadindicator geeft aan of de accu volledig is opgeladen. Controleer voordat u de LIFTKAR PT gebruikt of de accu volledig is opgeladen.



De laadstatus wordt aangegeven door een rode LED:

- Als de LED continu rood brandt, wordt de accu opgeladen.
- Als de LED continu groen brandt, is de accu volledig opgeladen. De lader kan aangesloten blijven nadat de accu volledig is opgeladen (groen) zonder de accu te beschadigen. De lader verbruikt in deze stand-by modus een minimale hoeveelheid stroom (nadat de accu volledig is opgeladen), waardoor de accu volledig opgeladen blijft en de levensduur wordt verlengd. Al deze factoren worden geregeld met behulp van een elektronisch circuit dat de laadstroom regelt van de lader naar de accu.

7.1.1 TECHNISCHE SPECIFICATIES

Netspanning (50/60 Hz, 0,7A): 100-240 V AC

Nominaal vermogen (invoer): 24 W

Laadspanning: 24 V DC

Berekende laadstroom: 1,0 A

Beschermingsklasse: IP40

Veiligheidsgoedkeuring: UL, cUL, CE

7.1.2 VEILIGHEIDSRICHTLIJNEN

Let op de volgende informatie:

- Beschermen tegen vocht!
- Alleen opladen in een voldoende geventileerde ruimte
- Trek de stekker niet aan de kabel uit het stopcontact
- Gebruik de oplader nooit met een beschadigd snoer of stekker, vervang hem onmiddellijk!

7.1.3 ALLEEN GEBRUIKEN VOOR HET BEOOGDE DOEL

- De oplader is exclusief ontworpen voor het opladen **van loodzuuraccu's die vloeibaar, gel- en stofachtig elektrolyt bevatten** (zoals de accu die bij de LIFTKAR PT wordt geleverd).
- Het is verboden NiCd- en NiMH-accu's of primaire elementen op te laden.

7.2 MOBIELE LADER (OPTIE)



Deze uiterst krachtige lader heeft een automatisch 3-fasesysteem dat gebruik maakt van digitale besturingstechnologie. De eerste fase is snellading en de tweede fase is voor het behouden van de lading. Met een 3-fasig systeem is het nog gemakkelijker om te zien in welke mate de accu geladen is.
Drie verschillende LED-kleuren op de behuizing van de lader tonen duidelijk aan in welke mate de batterijen geladen zijn (de hoogte toont aan in welke mate de batterijen geladen zijn).

7.2.1 TECHNISCHE GEGEVENS



Toevoerspanning: 12 -30 V DC

Stroomspanning (geen lading): ca. 2 W

Stroomspanning (compensatielading): ca. 5 W

Nominale stroom: ca. 50 W

Laadspanning: 24 V DC

Rekenkundige laadstroom bij 230 V / 50 Hz: ca. 1,3 A

Beschermingsklasse: IP 30

Veiligheidsschakelaar uitgeschakeld na: 3,3 u

7.2.2 VEILIGHEIDSVOORSCHRIFTEN

Let op het volgende:

WAARSCHUWING

- Beschermen tegen vochtigheid.
- Enkel laden in een goed geventileerde ruimte.
- De plug niet aan de kabel uit het stopcontact trekken.

ENKEL VOOR BEDOELD GEBRUIK

- De oplader is alleen voor het laden van **lood-accumulatoren met een vloeibare, gel-achtige en vlies-achtige elektrolyt** (zoals in het accupak van de Liftkar PT) geschikt.
- De lader mag niet gebruikt worden met NiCd of NiMH batterijen, of met primaire elementen.

7.3 VAN DE LADER NAAR DE ACCU

De accu kan apart geladen worden of wanneer ze zich op de trapklimmer bevinden (zie de twee tekeningen hieronder). De trapklimmer kan niet gebruikt worden als de batterijen op de trapklimmer zelf geladen worden.

Als u de batterijen op de trapklimmer laadt, moet u erop letten de lader eerst te ontkoppelen vóór u de trapklimmer gebruikt.





7.4 CE-KEURMERK VOOR LADERS

De laders voldoen aan de criteria vermeld in de richtlijnen voor laagspannings- en elektromagnetische compatibiliteit en zijn daarom voorzien van het CE-keurmerk.

8 VERZORGING, ONDERHOUD, TRANSPORT, AFVOER, HERGEBRUIK/2E HANDS GEBRUIK

8.1 ONDERHOUD / REINIGING EN DESINFECTIE

8.1.1 REINIGING EN DESINFECTIE

Ons motto is: Een propere machine werkt beter. U kan het apparaat met een gewoon detergent voor huishoudelijk gebruik reinigen. Nooit een hogedrukreiniger of dergelijke gebruiken. Indien gewenst, kunnen de oppervlakken met een normaal desinfectiemiddel voor apparaten op alcoholische basis (bv. Sagrotan®) worden behandeld.

Het is belangrijk dat de wielen – de velgen en de banden – proper en vetvrij zijn om een volledige remkracht te garanderen. De banden van de grootste wielen zijn gemaakt van hoogwaardig polyurethaan en kunnen het best met een remreiniger of spiritus ontdaan worden van vet.

De Liftkar PT bestaat voor het grootste gedeelte uit hoogwaardig aluminium. Oppervlakken (behuizing, stijg-unit, handvat-unit, etc.) die bloot staan aan invloeden van de omgeving, hebben een extra coating-laag resp. anodische laag. Bij vervuiling kunnen deze delen eenvoudig met een gebruikelijk reinigingsmiddel schoongemaakt worden.

8.1.2 ONDERHOUD

Trapklimmers van Liftkar PT zijn duurzame producten die weinig onderhoud vergen. Desalniettemin raadt SANO aan om minstens om de twee jaar alle bewegende onderdelen, de elektrische en mechanische koppelingen, de batterijen en de lader te controleren. Naast de hierboven beschreven intervallen, moeten alle veiligheidscontroles volledig worden uitgevoerd bij elke wisseling van operator en elke keer dat de traploper in gebruik wordt genomen na een periode van stilstand, zelfs als de traploper onbeschadigd lijkt en op het eerste gezicht normaal werkt.

Voor het onderhoud kunt u bij ons om bevoegde handelaren verzoeken!

CHECKLIST MET AANBEVOLEN VEILIGHEIDSCONTROLES VOOR LIFTKAR PT TRAPLOPERS

Aanbevolen veiligheidscontroles voor de LIFTKAR PT

Werken	Interval	Opmerkingen	Gekeurd
Aandrijving en behuizing			
De spanning van de aandrijfketting controleren /instellen	2-jaarlijks	Speling op de kruk max. 3 mm of functietest (speling bij lastverandering boven dode punt)	
Controleer de behuizing op scheuren	2-jaarlijks	Retourneer de traploper naar de fabrikant als er defecten worden gedetecteerd	
Controleer de bouten op de behuizing en eventueel vastdraaien	2-jaarlijks	Vastzetten met Loctite 243	
Controleer de schroeven op de klembouten en draai deze evt. vast	2-jaarlijks		
Controleer op loopgeluiden	permanent	Retourneer de traploper naar de fabrikant als er defecten worden gedetecteerd	
Wielen en velgen			
Controleer de bevestigingsbouten voor de excentrische arm	2-jaarlijks		
Controleer /reinig de remingreep oppervlakken	2-jaarlijks		
Controleer/vervang de banden op beschadigingen	permanent		
Remmen			
Controleer de sensorrollen	2-jaarlijks	evt. vervangen	
Controleer het rempunt	permanent		
Controleer de rem op makkelijk lopen	2-jaarlijks		
Controleer de spanveren	2-jaarlijks	Draai de wielnaaf met 21 Nm vast!	
Elektronica een handvat-unit			
Functiecontrole looprichting en snelheid	2-jaarlijks		
Functiecontrole enkele trede-schakeling en continue-loop	2-jaarlijks		
Functiecontrole weergave instrumenten	2-jaarlijks	indien defect, apparaat naar fabriek sturen	
Controleer de accu, accu-opname en aansluitingen	2-jaarlijks		
Controleer de accu op mech. beschadigingen	2-jaarlijks	Retourneer de lader/accu naar de fabrikant als er defecten worden geconstateerd	
Controleer de schroefdraad van de klemgrepen op de handvat-unit	2-jaarlijks	indien defect, apparaat naar fabriek sturen	
Aanbouwsetten PT-Adapt, zit-unit PT-S, geleidingen PT-Universal			
Controleer alle schroefverbindingen en draai deze evt. vast.	2-jaarlijks	Vervang direct bij scheurvorming	
Controleer alle draaipunten en smeer deze evt.	2-jaarlijks	Vervang direct bij scheurvorming/beschadiging	
Controleer alle aanbouwdelen en draai deze evt. vast	2-jaarlijks	Vervang direct bij beschadiging	

BELANGRIJK:

Naast de hierboven beschreven intervallen, moeten alle veiligheidscontroles volledig worden uitgevoerd elke keer dat er een wisseling van operator is en elke keer dat de traploper in gebruik wordt genomen na een periode van stilstand , zelfs als de traploper onbeschadigd lijkt en op het eerste gezicht normaal werkt.

8.2 PRODUCTLEVENSDUUR

De geschatte levensduur van de LIFTKAR PT is ongeveer 5 jaar. Op voorwaarde dat het product wordt gebruikt waarvoor het bedoeld is en dat aan alle onderhouds- en servicevereisten wordt voldaan. De levensduur kan worden verlengd als de LIFTKAR PT met zorg wordt behandeld, onderhouden, verzorgd en gebruikt. De levensduur kan echter ook aanzienlijk worden verkort door extreem gebruik en oneigenlijk gebruik.

De normatief vereiste specificatie van de levensduur vormt geen aanvullende garantie.

8.3 ACCU

Ook de accu moet gecontroleerd worden, deze moet namelijk altijd volledig geladen zijn. Het volledig ontladen van de batterijen verkort de levensduur ervan. Loodgelbatterijen (niet NiCd) hebben een lange levensduur als ze regelmatig en zo snel mogelijk na gebruik volledig geladen worden. Daarom moet de accu na elk gebruik aan de lader aangesloten worden. (Lees meer hierover in hoofdstuk: Batterijen laden.)

8.3.1 BRANDBESTRIJDINGSMAATREGELEN

- **Blusmiddel** :
  Geschikt: droge blusmiddelen, zandgrond, kooldioxide, geschikt schuim
- **Brandbestrijding** :
  Beschermende uitrusting: Draag autonome ademhalingsapparatuur en beschermende kleding om contact met huid en ogen te vermijden.
- **Specifieke gevaren :**
  Bij brand kunnen giftige dampen vrijkomen.

8.4 REMMEN EN BINNENVELGEN (VAN GROOTSTE WIELEN)

Het remvermogen van de grootste wielen is zeer belangrijk en daarom raadt SANO aan de remonderdelen en velgen regelmatig te controleren op barsten of schade, en ze indien nodig te reinigen. Gelieve de remmen na elke schoonmaakbeurt te controleren. De gemakkelijkste en meest betrouwbare manier om de remmen te controleren is door de Liftkar PT naar achteren te kantelen, in een extreme hoek (de LED kleurt dan rood). In deze stand moet het onmogelijk zijn om de Liftkar PT naar voor te bewegen. Controleer elke rem afzonderlijk door te proberen of u een rem langs de ene kant kan deblokkeren door de trapklimmer scherp naar links of rechts te draaien. Gelieve een bevoegde firma te contacteren als de remmen in deze stand niet goed werken.

8.5 RESERVEONDERDELEN EN REPARATIE

SANO heeft bevoegde bedrijven voorzien van een volledige lijst van alle reserveonderdelen en de nodige opengewerkte tekeningen, herstelinstructies en speciale gereedschappen. Indien een herstelling vereist is, gelieve SANO of uw dichtstbijzijnde dealer te contacteren. We zullen u onmiddellijk adviseren hoe u zo snel mogelijk uw trapklimmer weer kan laten functioneren. Gelieve ons te contacteren voor de contactgegevens van uw dichtstbijzijnde bevoegde SANO servicepunt!

8.6 TRANSPORT / AFVALVERWERKING / HERGEBRUIK / TWEEDEHANDS GEBRUIK

8.6.1 TRANSPORT

De Liftkar PT kan in drie stukken gedemonteerd worden (batterijen, liftunit en handvat), of als geheel getransporteerd worden door een bout los te maken. Om te voorkomen dat het apparaat ongewenst ingeschakeld wordt, moet de accu voor het transport uit het apparaat worden genomen. Er moet beslist een passende ladingsbeveiliging worden uitgevoerd.

8.6.2 AFVALVERWERKING



Trapklimmers van Liftkar PT zijn duurzame producten. Aan het einde van hun leven moeten de onderdelen van de trapklimmer en de lader op de juiste manier verwijderd worden. Zorg dat de materialen voor verwijdering zorgvuldig gesorteerd worden volgens de materiaalcodes van elk onderdeel.

De trapklimmer bevat geen gevaarlijke materialen en kan volledig gerecycled worden. De printplaten en de oplaadbare batterij moeten via een geschikt recyclingproces worden afgevoerd.

De accu mag in geen geval in een gewone vuilbak gedeponeerd worden! Voor gedetailleerde vragen, neem dan contact op met uw dealer.

Indien u dit wenst, kan SANO tegen betaling voorzien in de professionele verwijdering van de volledige trapklimmer.

8.6.3 HERGEBRUIK / TWEEDEHANDS GEBRUIK

GEVAAR

Vooraleer de trapklimmer opnieuw of als tweedehands materiaal te gebruiken, moet het apparaat aan een veiligheidscontrole onderworpen worden en volgens de instructies van SANO gereinigd worden (checklist te verkrijgen bij SANO), dit door gespecialiseerd personeel. Alle bedieners moeten kunnen bewijzen dat ze opgeleid werden in het gebruik van de trapklimmer.

---

9 OPLOSSEN VAN PROBLEMEN

Probleem: De LED kleurt rood en er kan niet ingeschakeld worden.
Oorzaak: De trapklimmer heeft een te flauwe hoek en de niveauschakelaar voorkomt dat het apparaat aangeschakeld wordt.

Probleem: De hoofdschakelaar werkt niet hoewel het handvat gemonteerd werd.
Oorzaak: De hendelschroef werd niet voldoende aangespannen, of het handvat werd 180° omgekeerd gemonteerd.

Probleem: De liftunit werkt niet vlot op de grootste wielen; blijft remmen!
Oorzaak: Het liftframe met de steunwielen bevindt zich niet in de neutrale positie tussen de grootste wielen. Beweeg naar voor of naar achter met behulp van de ‘enkele trede’ modus (zie 3.1.3) tot het liftframe in de neutrale positie stopt.

9.1 VEILIGHEIDSINSPECTIE

OPMERKING

Veiligheidstests mogen alleen worden uitgevoerd door de fabrikant, de SANO-buitendienst of geautoriseerde dealers.

OPMERKING

We raden aan om de twee jaar een veiligheidsinspectie uit te voeren. De keuringssticker geeft informatie over de uiterste datum voor een keuring. Een inspectie wordt met name aanbevolen na een verandering van gebruiker of een hergebruik.



Veiligheidstesten zijn belangrijk om ervoor te zorgen dat het apparaat goed functioneert. De door ons geautoriseerde vakhandelaren kunnen deze controle van uw apparaat uitvoeren.

10 TERUGROEPACTIES EN CORRIGERENDE MAATREGELEN

Als er nieuwe belangrijke veiligheidsinformatie over het gebruik van uw LIFTKAR PT beschikbaar is, zullen wij u hiervan op de hoogte stellen. De actuele versie van deze handleiding is te vinden op www.sano.at. Als er later wijzigingen of corrigerende maatregelen aan het product moeten worden aangebracht, zullen wij en/of onze geautoriseerde dealers u schriftelijk informeren over alle betrokken serienummers. Als uw LIFTKAR PT onderdeel is van een terugroepactie, wordt u geïnformeerd over alle verdere procedures. We raden u aan uw apparaat op onze homepage onder "Productregistratie" te registreren.

11 GARANTIE EN PRODUCTAANSPRAKELIJKHEID

11.1 GARANTIE / PRODUCTAANSPRAKELIJKHEID

11.1.1 GARANTIE

De garantieperiode voor de liftunit en het handvat op alle trapklimmers van Liftkar PT duurt 24 maanden. Batterijen hebben een garantieperiode van 6 maanden. In beide gevallen gaat de garantieperiode in op de dag dat het product aan de Klant wordt overhandigd.
Hiervan uitgezonderd zijn:

- natuurlijke slijtagegevoelige delen
- Schade die niet als gevolg van normale belasting is ontstaan
- ontoelaatbare veranderingen aan het apparaat of toebehoren
- door voortdurend gebruik veroorzaakte onderhoudswerkzaamheden
- Gebreken door verkeerde behandeling en/of onachtzaamheid van de gebruikshandleiding, ongelukken, nalatige of geforceerde beschadigingen, vuur, water, hoger geweld en andere oorzaken die buiten ons invloedsgebied liggen.
- apparaten serienummers hebben die zijn gewijzigd, onleesbaar gemaakt of verwijderd
- apparaten zijn getest zonder testcertificaat

11.1.2 PRODUCTAANSPRAKELIJKHEID

SANO Transportgeräte GmbH kan als producent niet aansprakelijk gesteld worden voor schade, met name in de volgende gevallen:

- de LIFTKAR PT wordt gebruikt voor iets waarvoor het apparaat niet bedoeld is.
- reparaties, installatie of andere werkzaamheden zijn uitgevoerd door onbevoegde personen.
- de instructies vermeld in deze handleiding worden niet nageleefd.
- andere dan originele SANO-onderdelen worden op de LIFTKAR PT gemonteerd of eraan gekoppeld.
- originele onderdelen worden verwijderd.

Gelieve ons te contacteren om een lijst te verkrijgen van adressen van de bevoegde handelaar-servicepunten voor reparatie/onderhoud!

11.2 CONFORMITEITSVERKLARING

SANO Transportgeraete GmbH (actoren-ID/SRN: AT-MF-000053609) verklaart onder haar eigen verantwoordelijkheid dat de volgende mobiele LIFTKAR-trapklimmers voor personenvervoer voldoen aan de eisen van de Verordening inzake medische hulpmiddelen (EU) 2017/745 (MDR) als medische hulpmiddelen van klasse I.

Productclassificatie: Klasse I op basis van (EU) 2017/745 MDR, bijlage VIII, hoofdstuk III, regel I. Conformiteitsbeoordelingsprocedure overeenkomstig (EU) 2017/745 MDR, bijlage IX.

Beoogd gebruik: Voor het vervoeren van personen met loopmoeilijkheden bij het op- en afgaan van trappen, zowel binnen als buiten. Het vervoer mag uitsluitend worden uitgevoerd door een aantoonbaar opgeleide begeleider, en de modelspecifieke maximaal toegestane belasting mag niet worden overschreden.

Eventuele wijzigingen aan het product zonder onze voorafgaande toestemming maken deze verklaring ongeldig.

Toepasselijke normen:

ISO 7176-28:2012

ISO 7176-14:2008

ISO 7176-21:2009

A

Article data specifically for Germany					
Article number	**Trade name**	**Product name/Type**	**Basic-UDI-DI**	**UDI-DI**	**Firmware-Version**
045801	LIFTKAR PT-Adapt 130 - HM	LIFTKAR PT-AD	912004777PTS2	9120047770566	2.10
045802	LIFTKAR PT-Adapt 160 - HM	LIFTKAR PT-AD	912004777PTS2	9120047770573	2.10
045803	LIFTKAR PT-S 130 - HM	LIFTKAR PT-S	912004777PTS2	9120047770580	2.10
045813	LIFTKAR PT-S 130 - HM – with adapter plate	LIFTKAR PT-S	912004777PTS2	9120047770696	2.10
045804	LIFTKAR PT-S 160 - HM	LIFTKAR PT-S	912004777PTS2	9120047770597	2.10
045807	LIFTKAR PT-Universal 130 - HM	LIFTKAR PT-UN	912004777PTS2	9120047770627	2.10
045808	LIFTKAR PT-Universal 160 - HM	LIFTKAR PT-UN	912004777PTS2	9120047770634	2.10

Article data for other countries					
Article number	**Trade name**	**Product name/Type**	**Basic-UDI-DI**	**UDI-DI**	**Firmware-Version**
045721	LIFTKAR PT-Adapt 130	LIFTKAR PT-AD	912004777PTS2	9120047770214	2.10
045722	LIFTKAR PT-Adapt 160	LIFTKAR PT-AD	912004777PTS2	9120047770221	2.10
045723	LIFTKAR PT-S 130	LIFTKAR PT-S	912004777PTS2	9120047770238	2.10
045724	LIFTKAR PT-S 160	LIFTKAR PT-S	912004777PTS2	9120047770245	2.10
045725	LIFTKAR PT-Outdoor 120	LIFTKAR PT-OD	912004777PTS2	9120047770252	2.10
045726	LIFTKAR PT-Outdoor 150	LIFTKAR PT-OD	912004777PTS2	9120047770269	2.10
045727	LIFTKAR PT-Universal 130	LIFTKAR PT-UN	912004777PTS2	9120047770276	2.10
045728	LIFTKAR PT-Universal 160	LIFTKAR PT-UN	912004777PTS2	9120047770283	2.10
045729	LIFTKAR PT-Plus 125	LIFTKAR PT-PL	912004777PTS2	9120047770290	2.10
045731	LIFTKAR PT Fold 130	LIFTKAR PT-FO	912004777PTS2	9120047770313	2.10
045732	LIFTKAR PT Fold 160	LIFTKAR PT-FO	912004777PTS2	9120047770320	2.10
045738	LIFTKAR PT-S 130 narrow	LIFTKAR PT-SN	912004777PTS2	9120047770382	2.10
045739	LIFTKAR PT-S 160 narrow	LIFTKAR PT-SN	912004777PTS2	9120047770399	2.10
045745	LIFTKAR PT-ECO 130	LIFTKAR PT-EC	912004777PTS2	9120047770641	2.10
045746	LIFTKAR PT-ECO 160	LIFTKAR PT-EC	912004777PTS2	9120047770658	2.10
045750	LIFTKAR PT Uni/S-Kombi 160	LIFTKAR PT-US	912004777PTS2	9120047770207	2.10

Deze conformiteitsverklaring blijft geldig totdat een van de vermelde typen wordt gewijzigd.



Ing. Jochum Bierma, bedrijfsleider

11.3 GEREGISTREERDE PATENTEN / INSTRUCTIE BIJ DE GEBRUIKSHANDLEIDING

11.3.1 GEREGISTREERDE PATENTEN

Het liftsysteem is beschermd door internationale patenten geregistreerd in Europa, de V.S. en Japan. Ook het handvat is beschermd door twee patenten. Het laadsysteem voor de rolstoel voorzien op het universele model heeft ook een geregistreerd patent.

11.3.2 INSTRUCTIE BIJ DE GEBRUIKSHANDLEIDING

Deze gebruiksaanwijzing werd met de grootste zorgvuldigheid gemaakt. Er wordt geen vrijwaring aanvaard voor de juistheid van afbeeldingen, tekeningen, technische gegevens en elektrische waardes. Wij zijn niet aansprakelijk voor drukfouten.

Wij moeten vooraf toestemming geven voor elke nadruk uit deze gebruikshandleiding. Technische wijzigingen en fouten voorbehouden.

Notes

Model:
Serial number:
Date of manufacture:
Date of purchase:
Sales representative:

CONTACT

SANO Transportgeraete GmbH
Gewerbezeile 15
4040 Linz, Austria
Tel.: +43 7239 51010
Fax: +43 7239 51010 001
office@sano.at

www.sano.at

SANO Deutschland GmbH
Geigelsteinstraße 10
83080 Oberaudorf
Germany

Tel. +49 8033 / 308 96 0
Fax +49 8033 / 308 96 17
info@sano-treppensteiger.de

www.sano-treppensteiger.de

SANO UK Powered Stairclimbers Ltd.
Bristol Court, Betts Avenue
Martlesham Heath
Ipswich, Suffolk / IP5 3RY, England

Tel. +44 1473 / 333 889
Fax +44 1473 / 333 742
info@sano-uk.com

www.sano-uk.com

Onderhevig aan wijzigingen / LIFTKAR PT 2026-09 (V1.0)