LIFTKAR PT

ELEKTRYCZNE SCHODOŁAZY DLA OSÓB Z TRUDNOŚCIAMI W CHODZENIU



INSTRUKCJA OBSŁUGI

Polski

SANO
makes life easier.

WPROWADZENIE ... **3**

1 OGÓLNE ZASADY BEZPIECZEŃSTWA ... **3**

2 OPISY I DANE TECHNICZNE MODELI ... **7**

2.1 PT-S ze zintegrowanym iedziskiem ... 7
2.2 PT-Outdoor model z integralnym siedzeniem ... 10
2.3 PT- Universal model dla szerokiej gamy wózków inwalidzkich ... 11
2.4 PT-Fold model ... 13
2.5 PT-Plus (plus wózek inwalidzki) ... 14
2.6 PT-Adapt model ... 16
2.7 Dane techniczne dotyczące wszystkich modeli ... 19
2.8 Dane techniczne dotyczące baterii ... 22
2.9 Nazewnictwo głównych części: ... 23

3 STEROWANIE ... **25**

3.1 Panel kontrolny na kolumnie ... 25
3.2 Przełącznik GÓRA/DÓŁ na rączce ... 26
3.3 Śruba na regulowanej rękojeści ... 27

4 PRZYGOTOWANIA PRZED URUCHOMIENIEM ... **28**

4.1 Część jezdna, bateria i rękojeść ... 28
4.2 Dodatkowe przygotowania (w zależności od modelu) ... 30
4.3 Umieść wózek w LIFTKAR PT UNIVERSAL ... 32
4.4 Usuń wózek z LIFTKAR PT UNIVERSAL ... 35
4.5 Podpinanie wózka do Liftkar PT-Plus i PT-Adapt ... 36
4.6 Odłączanie Liftkar PT-Plus i PT-Adapt od wózka inwalidzkiego ... 38

5 DZIAŁANIE NA SCHODACH ... **39**

5.1 Ogólne zasady działania na schodach ... 39
5.2 Pokonywanie schodów ... 41
5.3 Poruszanie się schodołazu w dół ... 43
5.4 Działanie na krętych schodach ... 44
5.5 Postój schodołazu na schodach ... 44
5.6 Idealny kąt transportu ... 44
5.7 Wsiadanie i zsiadanie ze chodołazu ... 45

6 OBSŁUGA NA RAMPIE ... **45**

6.1 Poruszanie się w DÓŁ rampy ... 45
6.2 Poruszanie się w GÓRĘ rampy ... 45

7 ŁADOWANIE AKUMULATORÓW ... **46**

7.1 Ładowarka ... 46
7.2 Ładowarka mobilna (opcjonalnie) ... 47
7.3 Podłączanie ładowarki do akumulatora ... 49
7.4 Znak CE dla ładowarki ... 49

8 KONSERWACJA, CZYSZCZENIE, TRANSPORT, POZBYCIE SIĘ I PONOWNE WYKORZYSTANIE ... **50**

8.1 Konserwacja / Czyszczenie ... 50
8.2 Żywotność produktu ... 52
8.3 Akumulator ... 52
8.4 Hamulce i wewnętrzne obręcze kół głównych ... 53
8.5 Części zapasowe i naprawy ... 53
8.6 Transport / Utylizacja / Ponowne użycie ... 53

9 ROZWIĄZYWANIE PROBLEMÓW ... **54**

9.1 Inspekcja bezpieczeństwa ... 55

10 ODWOŁANIA I DZIAŁANIA KOREKCYJNE ... **55**

11 GWARANCJA I JAKOŚĆ ... **56**

11.1 Gwarancja / Odpowiedzialność producenta ... 56
11.2 Deklaracja zgodności ... 57
11.3 Patenty / Zwróć uwagę ... 59

KONTAKT ... **59**

WPROWADZENIE

GRATULUJEMY!

TWÓJ LIFTKAR PT TO BEZPIECZNY I WIARYGODNY PODNOŚNIK. ZOSTAŁ ZAPROJEKTOWANY DO KONKRETNEGO CELU PRZENOSZENIA UŻYTKOWNIKÓW WÓZKÓW W GÓRĘ I W DÓŁ SCHODÓW Z POMOCĄ TOWARZYSZĄCEJ OSOBY DO OPEROWANIA PODNOŚNIKIEM.

Liftkar PT jest mobilnym schodołazem co oznacza ze możesz go używać na prawie każdych schodach. Liftkar daje ci więcej swobody. Opiekunowie nie muszą już więcej nadwerężać swojego kręgosłupa transportując cię po schodach.

Schodołaz składa się z trzech podstawowych części : część jezdna (15 kg) skrzynka akumulatorów i część do obsługi ręcznej (4 kg każda). Wszystkie części są stosunkowo lekkie i dlatego łatwo demontowane.

Na schodach Liftkar porusza się łagodnie, i jest łatwy w obsłudze. Sano życzy zadowolenia i satysfakcji z korzystania z naszego schodołaza. Mamy nadzieję, że instrukcja obsługi pomoże poznać wszystkie zalety tego produktu.

W celu poinformowania Państwa o nowych produktach oraz zmianach technicznych (np. opcji, akcesorii) prosimy o zarejestrowanie swojego produktu online.
https://www.sano-stairclimbers.com/product-registration

PRZYPIS
INSTRUKCJA OBSŁUGI NIE ZASTĘPUJE OBOWIĄZKOWEGO SZKOLENIA PRZEZ AUTORYZOWANY PERSONEL.

1 OGÓLNE ZASADY BEZPIECZEŃSTWA

PRZYPIS
Informacje Producenta

UWAGA - MOŻLIWE WYSTĄPIENIE NIEBEZPIECZEŃSTWA LUB SZKODLIWEJ SYTUACJI.
W przypadku niezachowania ostrożności, może nastąpić lekki fizyczny uraz lub uszkodzenie własności.

OSTRZEŻENIE - MOŻLIWE WYSTĄPIENIE NIEBEZPIECZEŃSTWA

W przypadku niezachowania ostrożności, może nastąpić śmierć lub poważny uraz fizyczny!

NIEBEZPIECZEŃSTWA - BEZPOŚREDNIA GROŹBA NIEBEZPIECZEŃSTWA

W przypadku niezachowania ostrożności, nastąpi śmierć lub poważny uraz fizyczny!

UWAGA

- Uważnie przeczytaj instrukcję obsługi. Upewnij się, że zastosowałeś się do wszystkich instrukcji obsługi oraz znaków umieszczonych na wyposażeniu. Używanie schodołazu zawsze niesie pewne niewielkie ryzyko a niezastosowanie się do wszystkich instrukcji i zasad grozi wypadkiem.
- Schodołaz może być używany wyłącznie do tych celów do których został zaprojektowany- transportowania ludzi po schodach.
- LIFTKAR PT może być tylko obsługiwany przez ludzi, którzy
  - mają dowód szkolenia w operowaniu podnośnikiem
  - potrafią iść po schodach do tyłu
  - są stabilni fizycznie i psychicznie
  - mogą zachowywać równowagę bez wielkiego wysiłku fizycznego.
- LIFTKAR PT nie może być obsługiwany przez następujących ludzi:
  - młodych ludzi poniżej 16 roku życia
  - ludzi, którzy są pod wpływem leków, narkotyków lub alkoholu
  - osób w ciąży
  - Dzieci ogólnie nie mogą korzystać z modeli LIFTKAR PT.
- Jeśli wystąpi wypadek z ruchomym podnośnikiem, musi być natychmiast zgłoszony do twojego dilera (czujność!).
- Optymalny kąt jazdy jest szczególnie uczony podczas szkolenia użytkownika. Zależy to od różnych czynników, takich jak waga i wzrost osoby przenoszonej, typu wózka, itp. Rozmiar operatora również wpływa na optymalny kąt jazdy. Zazwyczaj optymalny kąt jazdy osiągany jest, gdy LIFTKAR PT osiąga równowagę.

PRZEZORNOŚĆ

- Nie używaj schodołazu PT z użytkownikiem dopóki nie sprawdzisz działania bez ładunku .Następnie spróbuj użycia z kimś wagi lekkiej i nie będącym osobą niepełnosprawną. Podczas testu użytkownik powinien trzymać się poręczy lub innej osoby.
- Zawsze rozpoczynaj uruchamianie od najmniejszej prędkości (ustawienie 1). Nie przełączaj od pojedynczego schodka do pracy ciągłej
- Nigdy nie dotykaj mechanizmu transportowego kiedy akumulator się ładuje
- Podczas transportu Sano zaleca cofnięcie śruby (pozostaje na rączce, więc nie ma ryzyka zgubienia jej) i zabrania części jezdnej osobno. To zapobiegnie niepożądanemu włączeniu i w tej postaci schodołaz PT jest łatwiejszy do transportowania.
- Schodołaz PT jest zasilany mocnym, zamiennym akumulatorem 5 Ah /24 Volt, który zawsze powinien być w pełni naładowany przed użyciem schodołazu. Jeśli z jakichkolwiek powodów moc akumulatora wyczerpie się podczas używania na schodach, znieś schodołaz na dół i zamień akumulator. Zawsze możliwe jest aby opuścić przynajmniej jedną kondygnację schodów nawet kiedy akumulator jest pusty/ rozładowany. Pierwszym znakiem informującym o tym, że bateria wyładowuje się jest pogorszenie się pracy schodołazu. Schodołaz staje się powolny i ciężko pracuje. Niedoświadczeni użytkownicy są ostrzegani przez diodę: jeśli bateria wymaga wymiany dioda pokazuje to poprzez błyskanie naprzemienne kolorów zielonego i czerwonego.
- Unikaj wystawiania go na wysokie temperatury (ponad 40°), jak bezpośrednie wystawienie na słońce oraz unikaj miejsc wilgotnych tj. sauna. Niesie to ryzyko przegrzania, spalenia lub zniszczenia schodołazu. Unikaj również bardzo niskich temperatur- poniżej 5°C

OSTRZEŻENIE

- Pas zawsze musi być zapięty, niezależnie od tego czy w danej chwili transportujemy osobę czy nie. Nie pozwól by pasy bezpieczeństwa zwisały – ryzyko wkręcenia się w kółka.
- Do transportu osób używaj tylko dopasowanych wózków z pasem lub innym zabezpieczeniem
- Użytkownicy, którzy nie są w stanie usiąść stabilnie będą zmuszeni do korzystania z pasa.
- Nie używaj schodołazu jeśli pojawią się nietypowe dźwięki lub wibracje podcza użycia. Wycofaj schodołaz z użytku I skontaktuj się z autoryzowanym serwisem w celu przeglądu

NIEBEZPIECZEŃSTWO

- Nigdy nie używaj schodołazu PT, na powierzchniach mokrych, śliskich, wypolerowanych lub wywoskowanych, gładkich pokrytych lodem lub takich, które nie dają wystarczającej stabilności lub też takich, które mogą osłabić działanie hamulców na kołach transportowych. Chodniki i dywany mogą także stwarzać takowe zagrożenie.
- Pod żadnym pozorem nie wolno podczas użytkowania schodołazu puszczać rączki!
- Upewnij się, że nikt nie znajduje się poniżej schodołazu PT, gdy ten znajduje się na schodach.
- Pas bezpieczeństwa musi być zawsze używany podczas korzystania ze schodołazu.
- **Upewnij się, że nosisz zakryte, anty poślizgowe buty podczas działania schodołazu PT.**
- Wykorzystanie podnośnika w obszarach przeciwwybuchowych jest zakazane bez wyjątków.
- Podczas schodzenia ze schodów zawsze przesuwaj Liftkar PT do przedniej krawędzi stopnia, zanim część podnosząca z kółkami podporowymi zostanie ponownie wysunięta (ryzyko upadku!).

HERSTELLUNGSDATUM
Date of manufacture

HERSTELLER
Manufacturer

TROCKEN AUFBEWAHREN
Keep dry

ANWENDUNGSBEREICH 5 º C BIS 40 º C
Range of application 5 º C till 40 º C (41 º F till 104 º F)

GEBRAUCHSANWEISUNG BEACHTEN
Consult instructions for use

EINDEUTIGE PRODUKTIDENTIFIZIERUNG
Unique product identification

MEDIZINPRODUKT
Medical device

SERBISCHE CE-KENNZEICHEN
Serbian CE-Marking

ELEKTROSCHROTT
Electronic Waste

CE-KENNZEICHNUNG
CE Marking

SN **SERIENNUMMER**
Serial number

2 OPISY I DANE TECHNICZNE MODELI

2.1 PT-S ZE ZINTEGROWANYM IEDZISKIEM

Schodołaz z dostosowywanym oparciem i podłokietnikami przymocowanymi do poręczy. Poręcz, akumulatory i część jezdna może być szybko zdemontowana poprzez zwolnienie jednej z dźwigni (nie ma ryzyka zgubienia jej, ponieważ pozostaje z poręczą). Siedzisko opuszcza się na dół dla zaoszczędzenia miejsca. Dostępne są dwie wersje dla pasażerów do 130 kg i 160 kg.

Odpowiedni dla bardzo stromych, wąskich, krętych schodów dzięki zwartej konstrukcji

LIFTKAR PT S 130.....nr wyrobu 045 723
LIFTKAR PT S 160.....nr wyrobu 045 724



(Urządzenie wraz z akcesoriami)

NIEBEZPIECZEŃSTWO
Zawsze używaj pasa bezpieczeństwa przy przenoszeniu ludzi podnośnikami Liftkar.

2.1.1 DANE TECHNICZNE MODELU PT-S

- **Udźwig** (waga pasażera): 130 kg (PT S 130) / 160 kg (PT S 160)
- **Średnica kół**: 200 mm
- **Rozstaw kół** (wymiar zewnętrzny): 297 mm
- **Waga** (całkowita): 30,5 kg
- **Waga** (część jezdna i siedzisko): 18,5 kg
- **Całkowita wysokość**: 1130 mm
- **Całkowita szerokość**: 505 mm (łącznie z podłokietnikami)
- **Całkowita długość**: 675 mm (600 mm z rozłożonym siedziskiem i podłokietnikami)

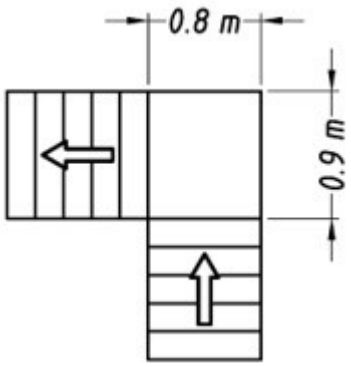

Wymagana powierzchnia podestu

2.1.2 ZAWARTOŚĆ PUDEŁKA MODELU PT-S

Pudełko powinno zawierać następujące komponenty:

- Część jezdna
- Poręcz łącznie z siedziskiem, oparciem i z łożonymi podłokietnikami
- Baterie
- Ładowarka
- Instrukcja obsługi

Jeśli jakiegoś z komponentów brakuje lub jest uszkodzony proszę kontaktować się z dostawcą sprzętu.

2.1.3 PRZYCZEP PODNÓŻEK (OPCJONALNE) DO LIFTKAR PT-S

Aby przyczepić podnóżek, załóż go na tylną, krzyżową rozpórkę od góry.







Podnóżek może być ustawiony na trzy różne wysokości, aby dopasować do długości niższej nogi każdego użytkownika. Aby to zrobić, wyciągnij pokrętła po prawej i lewej podnóżka i przesuń podnóżek na wymaganą wysokość/pozycję. Wepchnij pokrętła z powrotem na miejsce, aby zatrzymać podnóżek na ustalonej wysokości.



2.2 PT-OUTDOOR MODEL Z INTEGRALNYM SIEDZENIEM

Podnośnik taki jak PT-S (zobacz 2.1), ale z kołami o średnicy 260 mm i szerokością tory 430 mm. Wytrzymałe koła z automatycznym hamulcem schodkowym o średnicy 100 mm w kołach głównych; porusza się cicho bez wysiłku pokonuje stopnie do wysokości 25 mm. Dzięki automatycznym hamulcom stopniowym umieszczonym od wewnątrz nie ma ryzyka kolizji z ościeżnicami i unika się uszkodzeń.



Dzięki jego wielkiej średnicy, główne koła tej jednostki działają bardzo dobrze na zewnątrz na nierównej powierzchni. Dodatkowa stabilność na pochyłościach jest zapewniana przez szerszy tor.

LIFTKAR PT Outdoor 120.....nr wyrobu 045 725

LIFTKAR PT Outdoor 150.....nr wyrobu 045 726

NIEBEZPIECZEŃSTWO
Zawsze używaj pasa bezpieczeństwa przy przenoszeniu ludzi podnośnikami Liftkar.

2.2.1 DANE TECHNICZNE DLA MODELU PT-OUTDOOR

- **Udźwig** (waga pasażera): 120 kg (PT Outdoor 120) / 150 kg (PT Outdoor 150)
- **Średnica kół**: 260 mm
- **Szerokość śladu** (na zewnątrz): 430 mm
- **Waga** (całkowita): 34,3 kg
- **Waga** (część jezdna I siedzenie): 22,3 kg
- **Całkowita wysokość**: 1130 mm
- **Całkowita szerokość**: 505 mm (łącznie z podłokietnikami)
- **Całkowita długość**: 675 mm (600 mmz rozłożonym siedziskiem i podłokietnikami)

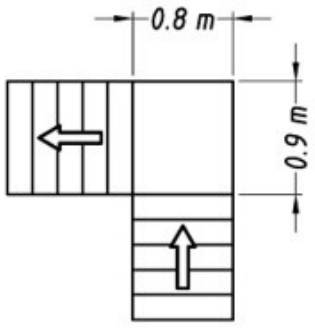

Wymagana powierzchnia podestu

2.2.2 ZAWARTOŚĆ PUDEŁKA MODELU PT-S

Pudełko powinno zawierać następujące komponenty:

- Podstawa jezdna z dużymi kołami (średnica 260mm)
- Poręcz łącznie z siedziskiem, oparciem i z łożonymi podłokietnikami
- Baterie
- Ładowarka
- Instrukcja obsługi

Jeśli jakiegoś z komponentów brakuje lub jest uszkodzony proszę kontaktować się z dostawcą sprzętu.

2.3 PT- UNIVERSAL MODEL DLA SZEROKIEJ GAMY WÓZKÓW INWALIDZKICH

Ten model umożliwia transport wszelkich wózków inwalidzkich (także sportowych) po schodach w górę bez jakichkolwiek zmian w wózkach (bez demontowania kół). Charakterystyczne są platformy po obu stronach kół dla ich podtrzymania –łatwe w użyciu, specjalne regulowane uchwyty zapewniają stabilność oparcia (maksymalna szerokość 495 mm). Odpowiedni do transportu wózków inwalidzkich. Ogromną zaletą jest to, że nie trzeba usuwać /demontować kół wózka. Schodołaz ten wspaniale spisuje się w ośrodkach zdrowia jak i dla prywatnych użytkowników. Zajmuje trochę więcej przestrzeni na klatkach schodowych niż inne modele. Ładowanie jak rozładowanie wózka zajmuje mniej niż minutę.



LIFTKAR PT Universal 130.....nr wyrobu 045 727
LIFTKAR PT Universal 160.....nr wyrobu 045 728

PRZYPIS

Przy niektórych wózkach, może być potrzeba podniesienia lub usunięcia wszelkich przeciw-wypadkowych urządzeń. Jeśli przeciw-wypadkowe urządzenia są stałe, wtedy należy je zmodyfikować na usuwalne lub składane.

OSTRZEŻENIE

Do transportu osób przy użyciu schodołazów LIFTKAR PT wolno stosować jedynie wózki inwalidzkie wyposażone w pas bezpieczeństwa lub inny system zabezpieczający osobę!

Opcjonalnie Pas przytrzymujący jest dostępny jako akcesorium!

UWAGA

Należy rozważyć maksymalny udźwig wózka inwalidzkiego!

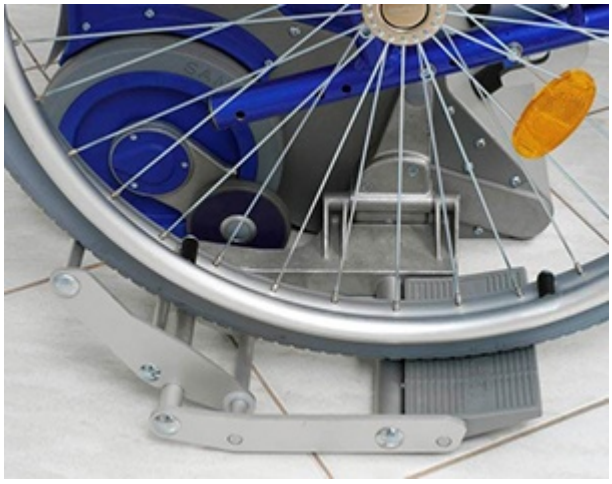



2.3.1 DANE TECHNICZNE DLA MODELU PT-UNIVERSAL

- **Udźwig** (włączając wagę wózka): 130 kg (PT Universal 130) / 160 kg (PT Universal 160)
- **Maksymalna szerokość oparcia**: 495 mm
- **Maksymalna szerokość śladu**: 730 mm (**gemessen an der Außenseite der Räder**)
- **Średnica kół**: 200 mm
- **Szerokość śladu** (zewnętrznego): 297 mm
- **Waga** (całkowity): 27,6 kg
- **Waga** (części jezdnej): 16,7 kg (**inkl. seitliche Ausleger**)
- **Całkowita wysokość**: 1130 mm
- **Całkowita szerokość**: 760 mm (z opuszczonymi platformami), 395 mm (z podniesionymi platformami), 482 mm (rączkat)
- **Całkowita długość**: 385 mm

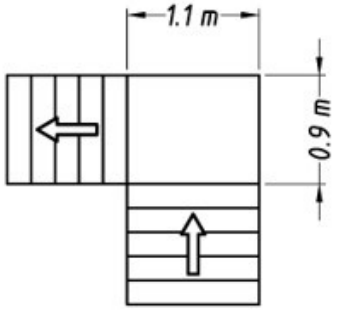

Wymagana powierzchnia podestu

2.3.2 ZAWARTOŚĆ PUDEŁKA MODELU PT-UNIVERSAL

Pudełko powinno zawierać następujące komponenty:

- Podstawa jezdna wraz ze składanymi platformami bocznymi
- Kolumna sterująca wraz z mocowaniem oparcia
- Baterie
- Ładowarka
- Instrukcja obsługi

Jeśli jakiegoś z komponentów brakuje lub jest uszkodzony proszę kontaktować się z dostawcą sprzętu.

2.4 PT-FOLD MODEL

Schodołaz PT-Fold to najprostsze rozwiązanie dla przewozu pacjentów. Z kółkami o średnicy 200 mm i rozstawie kół 297 mm PT-Fold jest idealny dla stromych, wąskich i krętych schodach. Zmywalna tapicerka zapinana na zamek błyskawiczny łatwo może być zdjęta i wyczyszczona.

W czasie, kiedy nie jest używany można go złożyć zaoszczędzając miejsce.

LIFTKAR PT Fold 130.....nr wyrobu 045 731

LIFTKAR PT Fold 160.....nr wyrobu 045 732







NIEBEZPIECZEŃSTWO
Zawsze używaj pasa bezpieczeństwa przy przenoszeniu ludzi podnośnikami Liftkar.

2.4.1 DANE TECHNICZNE PT-FOLD

- **Udźwig** (waga pasażera): 130 kg (PT Fold 130) / 160 kg (PT Fold 160)
- **Średnica kół**: 200 mm
- **Rozstaw kół** (wymiar zewnętrzny): 297 mm
- **Waga**: 28 kg
- **Całkowita wysokość**: 1130 mm
- **Szerokość**: 430 mm (siedzisko), 482 mm (poręcz)
- **Głębokość**: 660 mm (405 mm ze złożonym siedziskiem)

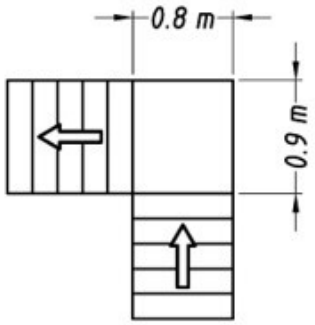

Wymagana powierzchnia podestu

2.4.2 ZAWARTOŚĆ PUDEŁKA MODELU PT-FOLD

Pudełko powinno zawierać następujące komponenty:

- Kompletny schodołaz (część jezdna, akumulatory, poręcz i siedzisko)
- Ładowarka
- Instrukcja obsługi

Jeśli jakiegoś z komponentów brakuje lub jest uszkodzony proszę kontaktować się z dostawcą sprzętu.

2.5 PT-PLUS (PLUS WÓZEK INWALIDZKI)

Schodołaz Plus wysokiej jakości wózek inwalidzki (samobieżny) ze zintegrowanym adapterem. Wózek posiada adaptory konieczne do przypięcia go do schodołazu. Koła tylne wózka podczas wspinania się schodołazu należy podnieść do góry (patrz zdjęcie). W rezultacie jest wystarczająco miejsca na wspinanie się schodołazu a koła pozostają przy wózku.

Wózek jest bardzo stabilny i jednocześnie może być łatwo złożony ze względu na swoją kompaktową budowę.





Cechy:

- Zdejmowane podnóżki z regulacją wysokości i kąta nachylenia.
- Zdejmowane, składane podłokietniki.
- Poduszka siedziska 457 mm szeroka i 430 mm głęboka.

LIFTKAR PT Plus 125.....nr wyrobu 045 729





OSTRZEŻENIE

Do transportu osób przy użyciu schodołazów LIFTKAR PT wolno stosować jedynie wózki inwalidzkie wyposażone w pas bezpieczeństwa lub inny system zabezpieczający osobę!

Opcjonalnie Pas przytrzymujący jest dostępny jako akcesorium!

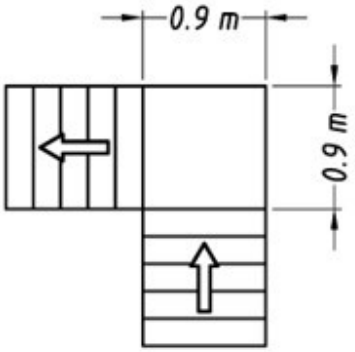

Wymagana powierzchnia podestu

2.5.1 DANE TECHNICZNE MODELU PT-PLUS

- **Udźwig** (waga pasażera): 125 kg
- **Średnica kół**: 200 mm
- **Rozstaw kół** (wymiar zewnętrzny): 297 mm
- **Waga** (całkowita): 23,5 kg
- **Waga** (część jezdna): 14 kg
- **Całkowita wysokość**: 1130 mm
- **Całkowita szerokość**: 430 mm (bez wózka)
- **Całkowita długość**: 385 mm (bez wózka)

Wózek:

- **Szerokość siedziska**: 450 mm
- **Średnica kół** : 610 mm
- **Waga wózka**: 18 kg

2.5.2 ZAWARTOŚĆ PUDEŁKA MODELU PT-PLUS

Pudełko powinno zawierać następujące komponenty:

- Część jezdna
- Wózek WTB z adaptorem
- Poręcz
- Akumulatory
- Ładowarka
- Instrukcja obsługi

Jeśli jakiegoś z komponentów brakuje lub jest uszkodzony proszę kontaktować się z dostawcą sprzętu.

2.6 PT-ADAPT MODEL

Schodołaz używa adaptera do podpięcia wózka, dostępny jest w dwóch wersjach udźwigu: 130 kg i 160 kg łącznie z wózkiem.

LIFTKAR PT Adapt 130.....nr wyrobu 045 721
LIFTKAR PT Adapt 160.....nr wyrobu 045 722

Struktura wózka nie zmienia się, gdy adaptery są przyłączane i odłączane. Wózek może być całkowicie zmodernizowany.

Dostępna jest u nas lista adapterów, które mogą być wykorzystane do odpowiednich wózków, jak również instrukcje składania!



OSTRZEŻENIE

Do transportu osób przy użyciu schodołazów LIFTKAR PT wolno stosować jedynie wózki inwalidzkie wyposażone w pas bezpieczeństwa lub inny system zabezpieczający osobę!

Opcjonalnie Pas przytrzymujący jest dostępny jako akcesorium!

UWAGA

Należy rozważyć maksymalny udźwig wózka inwalidzkiego!

2.6.1 DANE TECHNICZNE MODELU PT-ADAPT

- **Udźwig** (łącznie z wózkiem): 130 kg (PT Adapt 130) / 160 kg (PT Adapt 160)
- **Minimalna szerokość wózka** (wewnętrzny wymiar): 320 mm
- **Średnica kół**: 200 mm
- **Rozstaw kół** (wymiar zewnętrzny): 297 mm
- **Waga** (całkowita): 24,7 kg
- **Waga** (część jezdna): 15,2 kg
- **Wysokość całkowita**: 1130 mm
- **Szerokość całkowita**: 482 mm (bez wózka)
- **Długość całkowita**: 385 mm (bez wózka)

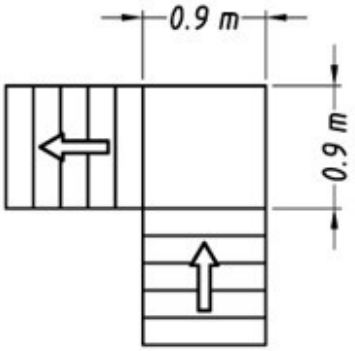

Wymagana powierzchnia podestu

2.6.2 ZAWARTOŚĆ PUDEŁKA MODELU PT-ADAPT

Pudełko powinno zawierać następujące komponenty:

- Część jezdna
- Poręcz
- Akumulatory
- Ładowarka
- Instrukcja obsługi

Jeśli jakiegoś z komponentów brakuje lub jest uszkodzony proszę kontaktować się z dostawcą sprzętu.

> **WAŻNE**
> Wózek musi być przymocowany do specjalnego adaptera zanim będzie przewożony przez schodołaz Liftkar PT.

2.7 DANE TECHNICZNE DOTYCZĄCE WSZYSTKICH MODELI

- **Prędkość**: na panelu można wyróżnić 3 prędkości:
  - Prędkość I = 10 stopni na minutę
  - Prędkość II = 14 stopni na minutę
  - Prędkość III = 18 stopni na minutę
- **Maksymalna wysokość stopnia**: 205 do 220 mm (maksymalna wysokość jest osiągana poprzez podniesienie schodołazu pod ostrzejszym /bardziej stromym kątem)
- **Poziom ciśnienia akustycznego**: poniżej 80dB
- **Ilość schodów możliwych do pokonania na jednym ładowaniu akumulatorów:** zależy od wagi użytkownika i od tego czy porusza się w gore czy w dół. Jednak, pomiędzy 250 a 500 używanie schodołazu może być odczuwane jako nieprzyjemne.. jeżeli schodołaz jest w ciągłym użyciu, (np. przez ośrodki pomocy społecznej) wtedy bardzo dobrym rozwiązaniem może być dodatkowy akumulator, którym można zamienić ten wyczerpany. Przy przenośnej ładowarce możliwe jest szybkie naładowanie baterii podczas jazdy samochodem.
- **Zapobieganie przeładowaniu**:

1. Zapobieganie mechanicznemu przeładowaniu
2. Zapobieganie elektrycznemu przeładowaniu

- **Klasa ochrony całego urządzenia:** IPX4
- **Dane elektroniczne**:

  Protection class: IPX4

  Nominal voltage: 24 VDC

  Max. current: 30 A

- **Wymagana siła nacisku na elementy obsługowe:**

  maks. 5 N

> **PRZYPIS**
> Kody ochrony przed wodą!

Kod	Definicja
IPX0	Brak Ochrony.
IPX1	Ochrona przed kroplami wody.
IPX2	Ochrona przed kroplami wody pod kątem 15 stopni.
IPX3	Ochrona przed rozpryskami wody pod kątem 60 stopni.
IPX4	Ochrona przed wodą pluskającą z każdego kąta.
IPX5	Ochrona przed strumieniami wody z każdego kąta.
IPX6	Ochrona przed potężnymi strumieniami wody i wzburzonym morzem.
IPX7	Ochrona przed efektami tymczasowego zanurzenia w wodzie. Test wymaga 30 minut na głębokości 1 metra.
IPX8	Ochrona przed efektami tymczasowego zanurzenia w wodzie. Stosowana jest specyfikacja klienta i mogą być wymagane konkretne testy.
IPX9	Ochrona przed wysokimi ciśnieniami związanymi z czyszczeniem parą.

Dane dotyczące kompatybilności elektromagnetycznej (EMC)

Dane ogólne EMC		
Emisja		Odpowiednia / zgodna
RF-Emisja zgodnie z EN 55011		grupa 1
RF-Emisja zgodnie z EN 55011		klasa B
Sieć zasilająca zgodna z IEC 61000-3-2		Bateria, nie dotyczy
Sieć zasilająca zgodna z IEC 61000-3-3		Bateria, nie dotyczy
EMC Tabela 202		
Podatność	IEC 60601-test poziomu	Rzeczywisty poziomu
ESD IEC 61000-4-2	±6kV cd ±8kV ad	±2kV,±4kV ±6kV cd ±8kV ad
Błyski IEC 61000-4-4	±2kV zasilanie ±1kV I/O	Bateria, nie dotyczy
Przepięcia IEC 61000-4-5	±1kV dm ±2kV cm	Bateria, nie dotyczy
Spadek napięcia itp IEC 61000-4-11	Redukcja do	Redukcja do
	5% dla 10ms/ pozytywna amplituda	Bateria, nie dotyczy
	5% dla 10ms/ negatywna amplituda	Bateria, nie dotyczy
	40% dla 100ms	Bateria, nie dotyczy
	30% dla 500ms	Bateria, nie dotyczy
	0% dla 500ms	Bateria, nie dotyczy
H-pole dla 50/60Hz IEC 61000-4-8	3A/m	Brak magnetycznych czujników lub części, nie dotyczy
EMC Tabela 204		
Podnatność	IEC 60601-test poziomu	Rzeczywisty poziomu
Przepływ RF IEC 61000-4-6	3Veff 150kHz do 80 MHz	3Veff
Promieniowanie RF IEC 61000-4-3	3V/mf 80 MHz do 2,5 GHz	3V/m

EMC Tabela 206			
Moc wyjściowa nadajnika W	Bezpieczna odległość zależy od częstotliwości		
	150kHz do 80MHz	80MHz do 800MHz	800MHz do 2,5 GHz
0,01	0,12m	0,12m	0,24m
0,1	0,37m	0,37m	0,74m
1	1,17m	1,17m	2,34m
10	3,69m	3,69m	7,38m
100	11,67m	11,67m	23,34m

Zmiany techniczne zastrzeżone

UWAGA DOTYCZĄCA KOMPATYBILNOŚCI ELEKTROMAGNETYCZNEJ (EMC)

Silniki elektryczne spełniają wymagania dotyczące bezpieczeństwa ustanowione przez Dyrektywę Rady Europejskiej w sprawie przepisów prawnych państw członkowskich dotyczących kompatybilności elektromagnetycznej (EMC) (2004/108/WE). Jednakże, nie można całkowicie wykluczyć, że w pewnych warunkach usterki elektryczne mogą się pojawić, zwłaszcza w związku z korzystaniem z telefonu komórkowego. Nie uruchamiaj schodołazu w pobliżu systemów podtrzymujących życie lub sprzętu, który mógłby zranić użytkowników, podczas przerwy w działaniu. Mogą one mieć negatywny wpływ w określonych warunkach a bezproblemowe działanie schodołazu może być osłabione. W przypadku zauważenia nieprawidłowości w działaniu schodołazu lub dziwne zachowanie się w pobliżu innych urządzeń elektrycznych, należy zaprzestać eksploatacji schodołazu i zlecić skontrolowanie urządzenia przez wyspecjalizowanego sprzedawce.

2.8 DANE TECHNICZNE DOTYCZĄCE BATERII

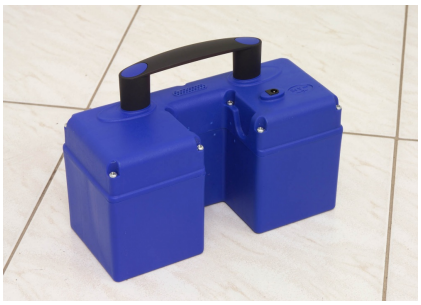

- **Waga baterii**: 4.3 kg
- **Pojemność**: 5.2 Ah
- **Napięcie**: 24 VDC (2x 12 VDC – 5.2 Ah)
- **Rodzaj baterii**: zabezpieczony przed wyciekiem akumulator żelowy (dopuszczony przez DOT i IATA)
- **Bezpiecznik**: wewnętrzny bezpiecznik (30 Amp) I elektroniczne odcięcie ładowania
- **Ładowanie**: DC-Jack ø 2,1 x 9,5
- **Gniazdo zasilania**: poprzez 2 solidne płaskie gniazda z dwoma stykami sprężynowymi na podstawie jezdnej

---

2.9 NAZEWNICTWO GŁÓWNYCH CZĘŚCI:

2.9.1 CZĘŚĆ RĘCZNA

1. Kolumna
2. Rękojeść
3. Śruba regulująca
4. Poręcz
5. Dzwignia
6. Panel
7. GÓRA/DÓŁ przełącznik



2.9.2 BATERIA

1. Gniazdko do ładowania
2. Ujście mocy
3. Rączka

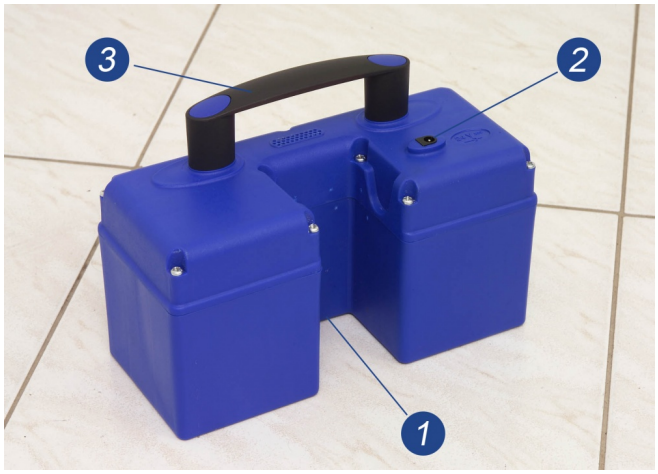

2.9.3 CZĘŚĆ JEZDNA

1. Podnośnik
2. Wsparcia dla kół

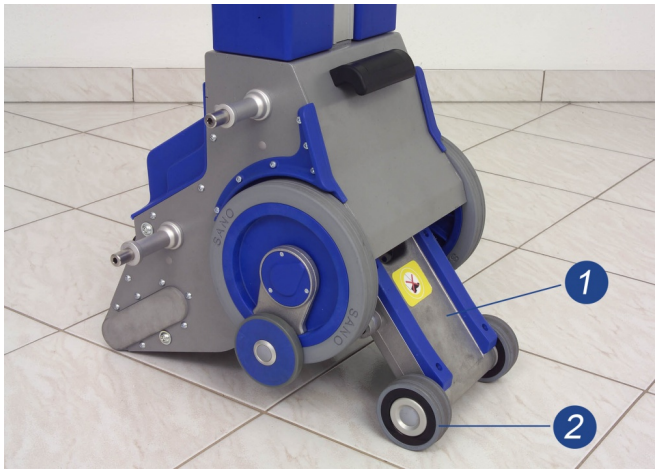

3. Koła
4. Kółka automatycznego zatrzymania na krawędzi
5. Miejsce podłączenia baterii
6. Gniazdko do łączenia części ręcznej

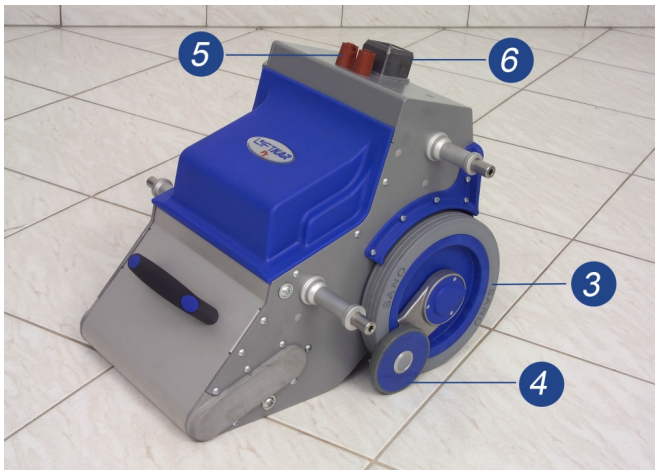

7. Blokada bezpieczeństwa (opcjonalnie)
8. Klucz bezpieczeństwa (opcjonalnie)

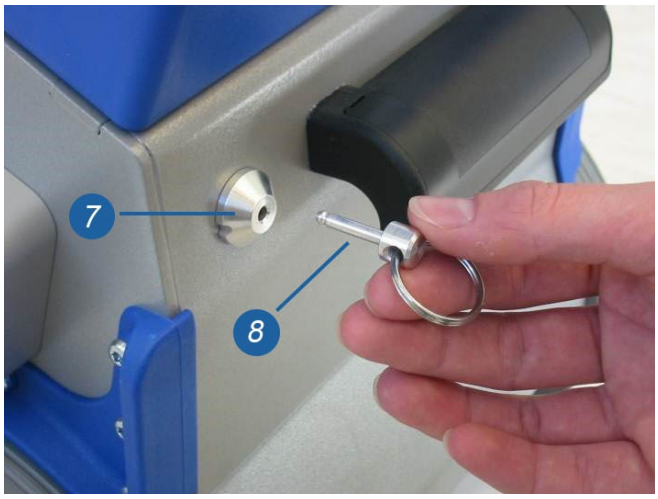

3 STEROWANIE

3.1 PANEL KONTROLNY NA KOLUMNIE

3.1.1 GŁÓWNY WYŁĄCZNIK

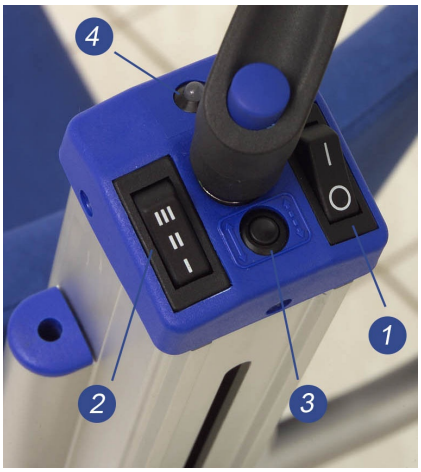

Służy do włączania schodołaza. Naciśnij ponownie aby go wyłączyć. Podnośnik PT wyłącza się sam automatycznie po 10 minutach .W tej sytuacji przełącznik będzie nadal w pozycji I a nie 0 jak przy wyłączeniu ręcznym. Aby ponownie włączyć przełącz na 0 i włącz znów na I.

3.1.2 PRZYSPIESZENIE

Użyj przełącznika aby wybrać prędkość .

Prędkość I: powoli
Prędkość II: średnio
Prędkość III: szybko

3.1.3 PRZEŁĄCZNIK TRYBU PRACY



A: Tryb pojedynczy B: Tryb ciągły

Użyj tego przełącznika do przełączania między trybem pojedynczym i ciągłym i z powrotem do trybu pojedynczego. Wyświetlacz LED (zobacz rozdział 3.1.4) pokazuje, czy ustawiony jest tryb pojedynczy czy ciągły.

Dla celów bezpieczeństwa, zawsze po każdym włączeniu LIFTKAR PT, włączony jest tryb pojedynczy. W tym trybie, rama podnoszenia i koła wspierające zatrzymują się w neutralnej pozycji między głównymi kołami po każdym ukończonym cyklu stopnia. Następny cykl stopnia jest rozpoczynany przez wciskanie ponownie przełącznika GÓRA/DÓŁ (3.2).

Operatorzy nie powinni przełączać w tryb ciągły, chyba że mają całkowitą kontrolę nad podnośnikiem, a schody są łatwe do pokonania. W tym trybie przełącznik GÓRA/DÓŁ nie musi być wciskany dla każdego stopnia.

3.1.4 DIODA LED

Świecąca dioda daje ci informacje o statusie schodołaza:

Zielony (nie miga): normalny i tryb pracy pojedynczy schodek.

Migający zielony: Uwaga! Tryb pracy ciągłej jest włączony

Czerwony (nie migający): schodołaz jest pod złym kątem nachylenia, czujniki nachylenia wstrzymają pracę schodołaz. Ustaw schodołaz pod prawidłowym kątem i naciśnij przycisk UP/DOWN

Migający czerwony: schodołaz jest przeładowany i elektroniczne zabezpieczenie nie pozwala na jego użycie.(światełko będzie migać dopóki nie włączysz przełącznika UP/DOWN. Włączenie UP/DOWN ponownie pozwoli ci na kontynuację pracy)

Czerwony i zielony na zmiane: akumulator się rozładowuje i musi zostać doładowany. Schodołaz popracuje jeszcze przez jedną kondygnację schodów ale zaleca się jak najszybsze doładowanie. Dodatkowo załączy się alarm informujący o słabym naładowaniu, częstotliwość alarmu zwiększ się wraz ze stopniem rozładowania schodołazu.

3.1.5 FUNKCJA ALARMU ODPOWIEDNIEGO KĄTA NACHYLENIA

Schodołaz musi być wyłączony by uruchomić daną funkcję Naciśnij i przytrzymaj przez 30 s główny przycisk (1).. Krótki sygnał informuje nas o uaktywnieniu funkcji. Powtórz tą procedurę by wyłączyć tą funkcję. Sygnał alarmu będzie pojawiał się w momentach gdy schodołaz nie będzie prowadzony pod idealnym kątem.

Bei aktivierter Beeper Funktion ertönt ein akustisches Signal, sobald der optimale Treppensteigwinkel verlassen wird.

3.2 PRZEŁĄCZNIK GÓRA/DÓŁ NA RĄCZCE

Przełącznik **GÓRA/DÓŁ** jest ustawiony w neutralej pozycji (0) a dwa trójkąty wskazują użytkownikowi kierunek działania -w przód i. w tył



1. **W dół**:
   Nacisnąć trójkącik do przodu
2. **W górę**:
   Nacisnąć trójkącik do tyłu

3.3 ŚRUBA NA REGULOWANEJ RĘKOJEŚCI

Sruba jest przymocowana (nie może być zgubiona) i jest zaprojektowana tak aby utrzymywać oparcie na stałym miejscu. Śruba charakteryzuje się tym, że można dokręcić ją ręką bez użycia siły. Aby dowiedzieć się jak mocno można śrubę dokręcić zaleca się obrót śrubą w dół w kierunku wskazówek zegara w celu opuszczeni rękojeści w dół (tak aby użytkownik mógł dostosować ją sam za pomocą górnej części swojego ciała). Przykręcać się śrubę tak długo aż rękojeść nie będzie dokręcona . Nie zaleca się używania siły, na rękojeść podczas pracy schodołazu. Wywiera się lekki nacisk tylko wtedy gdy schodołaz jest lekko przechylony podczas załadowania I rozładowania. Poluzowanie śruby pozwala na wystarczające poluzowanie rękojeści.



UWAGA

Jeżeli nakrętki mocującej nie można odkręcić, to zazwyczaj jest już odkręcona. Proszę sprawdzić, czy uchwyt zsuwa się swobodnie w górę i w dół, czy też można zobaczyć fragment odsłoniętego gwintu pomiędzy nakrętką a uchwytem.

UWAGA

Wyższa część rękojeści powinna znajdować się mniej więcej na wysokości ramion operatora.

4 PRZYGOTOWANIA PRZED URUCHOMIENIEM

4.1 CZĘŚĆ JEZDNA, BATERIA I RĘKOJEŚĆ

Przygotowania jakie muszą być wykonane przed uruchomieniem podnośnika PT :



1

1. Dopasować baterię do obudowy na części jezdnej skierowanej ku wgłębieniu wskazującemu na gniazdko (obraz 1)


2

2. Włożyć wgłębienie baterii do gniazdka (obraz 2).

Wcisnąć rękojeść do gniazdka aż dźwignia będzie skierowana ku górze (obraz 3).


3

3. Dokręcić dźwignię w kierunku zgodnym ze wskazówkami zegara.

4. Włóż klucz do zamka bezpieczeństwa, aby odblokować schodołaz (obraz 4 + 5) (opcjonalny).





5. Włączyć główny przełącznik(dioda powinna świecić się na zielono).

6. Wybrać prędkość I-II-III.

7. Sprawdzić hamulce (rozdział 8.4).

8. **Dla wyszkolonych doświadczonych operatorów:** można wcisnąć przełącznik trybu pracy ze schodka pojedynczego do trybu pracy ciagłej

PRZYPIS

Wrzeciono jest obciążone sprężyną, gdy dociska się do gniazda montażowego. Taki projekt daje dodatkowy poziom bezpieczeństwa, ponieważ sprężyna dociska kolumnę jednostki uchwytu do góry, jeśli wrzeciono nie zostało poprawnie zaangażowane lub nie jest wystarczająco ciasne. W wyniku tego, nie ma elektrycznego połączenia z klastrem kontroli (wtyk jest rozłączony między gniazdem a kolumną) i LIFTKAR PT nie może być włączony. Sprężyna może nie być wystarczająco silna, aby pchnąć kolumnę w górę w każdej sytuacji, ale jeśli wrzeciono nie zostanie poprawnie zaangażowane, nawet najmniejszy ruch kolumny spowoduje odłączenie wtyku, aby jednostka nie mogła być wykorzystana na schodach.

4.1.1 REGULACJA RĘKOJEŚCI

Następujące reguły obowiązują przy regulowaniu wysokości rękojeści: wyższa część rączki (gdzie JEST UMIEJSCOWIONY przycisk GÓRA/DÓŁ) powinna być umiejscowiona mniej więcej na wysokości ramion użytkownika.

4.1.2 ZAGŁÓWEK (OPCJONALNIE)

Wszystkie modele mogą być wyposażone w zagłówek dostępny jako dodatkowe wyposażenie. Montaż zagłówka jest łatwy. Należy włożyć dwa chromowe pręty do dziur po obu stronach kolumny poniżej panelu sterowania i zsunąć go na dół .Wysokość zagłówka może być łatwo dopasowana w zależności od indywidualnych wymagań użytkownika

4.2 DODATKOWE PRZYGOTOWANIA (W ZALEŻNOŚCI OD MODELU)

Bezpieczeństwo i komfort osoby transportowanej stanowią największy priorytet, podczas gdy schodołaz jest w użyciu. Upewnij się , że przejrzałeś instrukcję bezpieczeństwa i dostosowałeś się do wszelkich wymogów i zaleceń. W przypadku wystąpienia jakichkolwiek wyjątkowych sytuacji należy postąpić według następujących reguł.

- Jeśli użytkownik narzeka na złe samopoczucie lub zawroty głowy wtedy należy zatrzymać
- Jeżeli użytkownik ma problemy z plecami zaleca się użycie schodołazu na mniejszej prędkości.
- Zaleca się aby zagłówek był dopasowany i podtrzymywał mięśnie szyi podczas gdy schodołaz znajduje się w pozycji przechylonej.
- Użytkownik powinien być rozluźniony podczas działania schodołazu. Istotnym jest aby nie wykonywać gwałtownych ruchów podczas pracy schodołazu.

4.2.1 DOSTOSOWANIE POZYCJI OPARCIA SCHODOŁAZU PT- OUTDOOR

Na modele podnośnika PT z integralnym siedzeniem składają się PT-S i PT-Outdoor w których trzeba przymocować siedzenie. Schodołaz jest natychmiast gotowy do pracy – należy tylko rozłożyć siedzenie.

Wszystko co musisz zrobić to złożyć siedzenie poprzez pociągnięcie specjalnych śrub (obraz 1, 2 + 3)

OSTROŻNOŚĆ

Kiedy pasażer zejdzie z podnośnika PT zaleca się podniesienie części poprzez naciśnięcie przycisku GÓRA/DÓŁ wcisnąć w kierunku w górę (obraz 4).









wycofać się

PRZYPIS

Upewnij się, że zasilanie jest wyłączone przed wchodzeniem i schodzenie z podnośnika, aby upewnić się, że nie uruchomi się przypadkowo.

4.3 UMIEŚĆ WÓZEK W LIFTKAR PT UNIVERSAL

INFORMACJE OGÓLNE

Podnośnik PT-Universal umożliwia transport wszelkich wózków o maksymalnej szerokości 495 mm ,mierzona z tyłu wózka (również wózki sportowe), transport jest możliwy bez żadnej modyfikacji oraz bez demontażu kół. Szerokość śladu nie powinna przekraczać 730 mm (mierzone na zewnątrz kół) .Die Spurbreite der Rollstuhlräder sollte nicht mehr als 730 mm betragen (gemessen an der Außenseite der Räder).

UWAGA

Przy niektórych wózkach konieczne jest podniesienie lub usunięcie kółek antywywrotnych.. W przypadku ich zamontowania będzie konieczna ich modyfikacja lub demontaż .

Przed uruchomieniem muszą być wykonane następujące przygotowania:

- Zmontować część jezdną, baterię, rękojeść (rozdział 4.1)
- rozłożyć platformy (obraz 1, **część A**).
- Rozłożyć uchwyty kół na platformach (obraz 1, **część B**).
- Dostosować platformy do szerokości kół wózka
- Upewnij się, że uchwyty oparcia wózka są dobrze

Uchwyt mocowania blokuje się w miejscu tak, aby nie mógł się przesuwać w dół, podczas gdy nie ma wózka na schodołazie. Uchwyt mocowania jest zablokowany w miejscu, podczas gdy opiera się on na kolumnie sterującej. Jak tylko zostanie podniesiony uchwyt mocowania odblokowuje się i można go swobodnie przemieszczać w górę i w dół kolumny (zdjęcie 2 + 3).

UWAGA

Upewnij się, że hamulec ręczny wózka inwalidzkiego jest w pełni dostosowany i sprawny. Zwłaszcza w wózkach z dużymi kołami, bezpieczeństwo znacznie wzrasta kiedy hamulce wózka są zaciągnięte podczas pracy schodołazu.

UWAGA

Jeśli uchwyt mocowania jest zamontowany (doposażeniem) w kolumnie sterującej zwróć uwagę na to, że wewnętrzna blokada ślizgów musi być obracana w taki sposób aby było wystarczająco dużo wolnego miejsca na dopasowanie uchwutu do szyn dolnego boku uchwytu kolumny sterującej. Jeżeli mamy zamontowany zagłówek, należy go zdemontować by móc dopasować uchwyt mocowania.

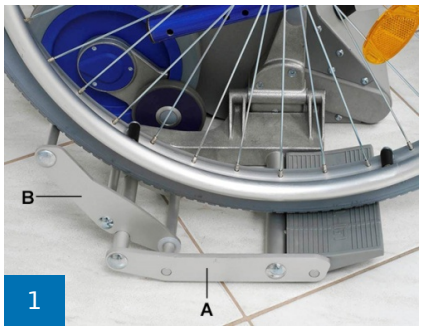





4.3.1 PODNOSZENIE: „SAMOJEZDNYCH WÓZKÓW TRANSPORTOWYCH I/LUB WÓZKÓW INWALIDZKICH”



Przed podniesieniem wózka inwalidzkiego za pomocą wózka LiftKar zapiąć pas przytrzymujący pas siedziska.



Podjechać do wysięgnika, wypośrodkowując ustawienie.
W przypadku samojezdnych wózków inwalidzkich jeszcze nie najeżdżać.



W przypadku wózków transportowych można już wjechać na wysięgniki.



Rozsunąć klamry. Pochylić schodołaz do przodu tak, aby umożliwić zaczepienie klamer.

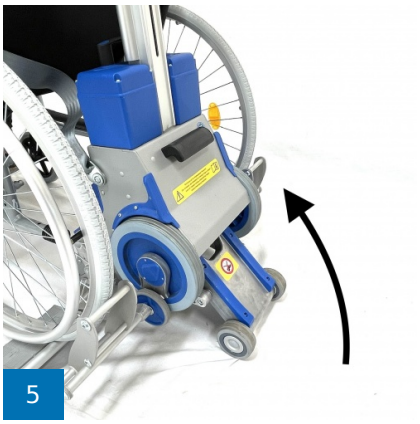

Ilustracja 5: Ten proces **można** wykonać **ręcznie lub używając silnika**, aby zapewnić ochronę osobie, która obsługuje urządzenie. Użycie napędu umożliwia dodatkowo ułatwienie procesu.

Powoli unieść system (przycisk w górę), aż klamry zostaną zaczepione.



Wsunąć klamry po obu stronach na oparcie i zamocować lekko pokrętłem.



Ustawić zagłówek.



Tutaj skontrolować pas przytrzymujący.



Pociągnąć schodołaz do tyłu. (Najpierw powoli zsunąć system (przycisk w dół)



Zablokować koła wózka inwalidzkiego.



Wciągnąć wózek inwalidzki obiema rekami na wysięgniki; w miarę możliwości osoba siedząca na wózku może pomóc.



Odchylić PT do tyłu (aby osiągnąć równowagę) i ruszyć.

Do transportu osób przy użyciu schodołazów LIFTKAR PT wolno stosować jedynie wózki inwalidzkie wyposażone w pas bezpieczeństwa lub inny system zabezpieczający osobę!

Opcjonalnie Pas przytrzymujący jest dostępny jako akcesorium!

4.4 USUŃ WÓZEK Z LIFTKAR PT UNIVERSAL

4.4.1 JAK ZDEMONOTWAĆ WÓZEK INWALIDZKI



Przechyl PT do przodu, aż przednie koła wózka inwalidzkiego dotkną ziemi



Przechyl PT do przodu za pomocą jednej ręki, i zwolnij zacisk oparcia z jednej strony za pomocą drugiej ręki



Odblokuj zacisk oparcia na drugiej stronie



Przechyl PT do tyłu, dopóki nie spocznie na ziemi



Zwolnij hamulcew wózku inwalidzkimi odjedź od PT

4.5 PODPINANIE WÓZKA DO LIFTKAR PT-PLUS I PT-ADAPT

W obu tych modelach schodołaz jest przymocowany do wózka za pomocą adaptera montażowego. (W PT-Plus adapter jest już zamontowany w wózku dostarczonym z Liftkar PT i wystarczy podłączyć lub odłączyć schodołaz). W modelu Adapt klient musi przymocować do wózka specjalny adapter montażowy. Uchwyty do mocowania osi zainstalowane są po obu stronach podstawy jezdnej, z regulacją (**PT-Adapt**, zdjęcie 1) lub stałych (**PT-Plus**, zdjęcie 2)



1



2

Jak przymocować schodołaz do wózka:

1. Zablokuj koła wózka inwalidzkiego stosując hamulec postojowy
2. Podjedź schodołazem Liftkar PT z tyłu pod wózek tak blisko jego osi, jak to możliwe i przesuń dolne pręty do dolnych otworów montażowych (zdjęcie 3, **strzałka A** na zdjęciu 4).



3

UWAGA

Łapa podnosząca z kołami podporowymi powinna być wyśrodkowana pomiędzy kołami wózka inwalidzkiego, tak że koła podporowe nie dotykają podłogi (łapa podnosząca znajduje się we właściwym położeniu, gdy zostanie zatrzymana za pomocą przełącznika trybu pracy „pojedynczego schodka” , patrz także 3.1.3)

UWAGA

Jeżeli wózek został złożony do transportu, należy upewnić się, że został prawidłowo rozłożony poprzez ostre naciśnięcie siedzenia w dół. W przeciwnym przypadku możliwe jest, że rama boczna nie będzie wystarczająco oddalona od siebie, aby umożliwić umocowanie części jezdnej pomiędzy dolnymi otworami montażowymi.

3. Ustaw najniższą prędkość (patrz także 3.1.2)
4. Wciśnij **UP** na przycisku UP/DOWN aby przełączyć urządzenie w tryb poruszania się do góry, aż górne pręty zaczpią się na górnym otworze montażowym wózka inwalidzkiego (Zdjęcie 4).
5. Użyj bolców, aby zabezpieczyć mocowanie na lewej i prawej stronie (Zdjęcie 5).

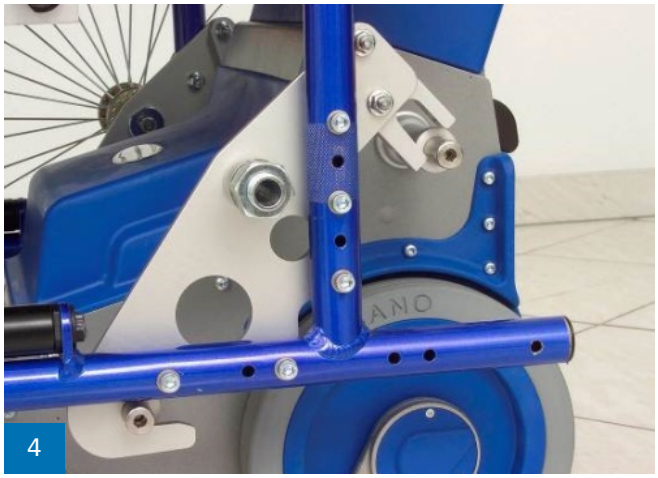
4


5

UWAGA

Bolce są często stosowane, gdyż są same w sobie zabezpieczeniem dzięki sprężynowemu nacisku wywieranemu poprzez wewnętrzny stożek i kuleczki dociskające z zewnątrz. Trzymając główkę grzybka pomiędzy palcem wskazującym i środkowym, naciśnij zawleczkę kciukiem w dół. Teraz można wsunąć bolec w otwór montażowy po prawej stronie główki grzybka. Bolec blokuje się w miejscu. **Upewnij się, że bolec działa prawidłowo za każdym razem, kiedy go używasz.**

6. Jeżeli chcesz korzystać z wózka inwalidzkiego /schodołazu, ale nie na schodach, naciśnik przycisk DOWN na przycisku UP/DOWN, aż łapa podnosząca wycofa się (trybu pracy „pojedynczego schodka” zatrzymuje ją we właściwym miejscu automatycznie).
7. Jeśli chcesz korzystać z wózka inwalidzkiego/schodołazu na schodach naciśnij przycisk UP na przełączniku UP/DOWN, tak aby część jezdna uniosła się do góry, aż koła wózka inwalidzkiego nie będą dotykać podłogi. Po zwolnieniu hamulca postojowego na wózku **należy zdjąć koła (w przeciwnym razie istnieje ryzyko spowodowania wypadku)** i przełożyć je do otworów znajdujących się wyżej na PT-Plus (zdjęcie 6 - 7). Naciśnij DOWN na przycisku UP/DOWN aby obniżyć wózek na koła Liftkar PT. Urządzenie jest teraz gotowe do wspinania się po schodach. (Następny rozdział (rozdział 5) opisuje procedurę wchodzenia po schodach w szczegółach).



6



7

UWAGA

W przypadku gdy koła wózka inwalidzkiego zostały zdjęte, to nadal istnieje możliwość przemieszczania wózka na kołach Liftkar Pt. Zauważ jednak, że poruszanie jest zupełnie inne niż przy dużych kołach wózka inwalidzkiego. Sano zaleca stosowanie urządzenia jak najwięcej w kierunku do tyłu, ponieważ przy poruszaniu się w przód można pokonywać nierówności tylko do wysokości 15 mm, w przeciwnym razie załącza się automatyczny system hamowania na krawędzi.

4.6 ODŁĄCZANIE LIFTKAR PT-PLUS I PT-ADAPT OD WÓZKA INWALIDZKIEGO

- Najpierw naciśnij UP na przełączniku UP/DOWN aby unieść do góry całe urządzenie na tyle wysoko by było wystarczająco dużo miejsca na duże koła od wózka inwalidzkiego (należy pamiętać, aby używać małej prędkości).
- Włóż oski kół do swoich gniazd i zablokuj hamulce postojowe, tak by wózek nie mógł odjechać podczas odczepiania schodołazu.
- Teraz można wyjąć bolce z górnych mocowań (Trzymając główkę grzybka pomiędzy palcem wskazującym i środkowym, naciśnij sprężynę bolca kciukiem w dół.)
- Naciśnij DOWN na przełączniku UP/DOWN aż łapa podnosząca wycofa się (trybu pracy „pojedynczego schodka” zatrzymuje ją we właściwym miejscu automatycznie). Schodołaz poruszy się w dół od górnego mocowania i zatrzyma się na swoich głównych kołach co umożliwi odłączenie go od wózka.

5 DZIAŁANIE NA SCHODACH

5.1 OGÓLNE ZASADY DZIAŁANIA NA SCHODACH

NIEBEZPIECZEŃSTWO

Proszę sprawdzić, czy automatyczne hamulce wykrywania krawędzi działa poprawnie za każdym razem przed użyciem Liftkar Pt (patrz punkt 8.4).

NIEBEZPIECZEŃSTWO

W modelach PT-Adapt i PT-plus niezbędne jest usunięcie kół wózka inwalidzkiego, w przeciwnym razie istnieje ryzyko spowodowania wypadku. W modelu PT-plus koła można przymocować do górnych otworów montazowych więc mogą być transportowane wraz z wózkiem inwalidzkim.

NIEBEZPIECZEŃSTWO

Upewnij się, że nikt nie znajduje się pod LIFTKAR PT, gdy jest uruchomione na schodach. (niebezpieczeństwo z

OSTRZEŻENIE

Nie uruchamiaj schodołazu z pasażerem na schodach, chyba że otrzymałeś odpowiednie szkolenie i przećwiczyłeś obsługę Liftkar PT bez pasażera, a następnie z ładunkiem, np. z 20-litrowym zbiornikiem wody. Ćwicz tak długo, aż już nie bedziesz popełnić żadnych błędów. Ćwicz użycie trybu ciągłego, ale dopiero gdy nabierzesz wprawy w przewożeniu pasażera w trybie pojedynczego schodka.

OSTRZEŻENIE

Upewnij się, że zawsze nosisz zamknięte, nie-śliskie buty, gdy obsługujesz LIFTKAR PT (niebezpieczeństwo upadku!).

OSTRZEŻENIE

Aby uniknąć upadków, nie wchodź na mokre, śliskie lub nawoskowane schody. Dywany również muszę nie ślizgać się!

OSTRZEŻENIE

Ramiona osoby przenoszonej nie mogą zwisać na boki ani być mocno ruszane. Zamiast tego połóż ramiona na podłokietnikach lub udach!

OSTRZEŻENIE

Pasażerowie, którzy nie są w stanie siedzieć bezpiecznie, muszą być zapięci pasami.

OSTRZEŻENIE

Nie używaj podnośnika, jeśli wystąpią niezwykłe dźwięki i/lub wibracje, gdy podnośnik LIFTKAR jest uruchomiony. Usuń podnośnik z użytku i przekaż go do inspekcji przez autoryzowanego technika.

PRZYPIS

Optymalny kąt jazdy jest szczególnie uczony podczas szkolenia użytkownika. Zależy to od różnych czynników, takich jak waga i wzrost osoby przenoszonej, typu wózka, itp. Rozmiar operatora również wpływa na optymalny kąt jazdy. Zazwyczaj optymalny kąt jazdy osiągany jest, gdy LIFTKAR PT osiąga równowagę.

PRZYPIS

Normalnie, każdy bieg schodów powinien być pokonywany bez zatrzymywania się. Jeśli jednak konieczna jest przerwa, schodołaz można odchylić do tyłu na stopniu. Hamulce bezpieczeństwa zapobiegają od staczania się po schodach schodołazu.

PRZYPIS

Spróbuj oprzeć poprzeczkę na nodze, biodrze lub brzuchu (patrz także 5.2). Twoje ciało amortyzuje siłę, gdy nastąpi zmiana obciążenia. Wystarczy tylko użyć ramion i dłoni, aby ustabilizować schodołaz i i uniemożliwić pochylenie sie do przodu. Nie jest wymagana prawie żadna siła, jeżeli operator zastosuje tę metodę działania. Należy pamiętać jednak, że istotne jest, aby zawsze mieć jedną rękę na uchwycie, nawet wtedy, gdy waga przechyla się ku tobie.

PRZYPIS

Jeśli pasażer ma problem z plecami zaleca się używanie najwolniejszej prędkości wspinania. Liftkar PT ląduje łagodniej przy tej prędkości.

PRZYPIS

W związku z kątem nachylenia schodołazu podczas pracy na schodach niektórzy pasażerowie mogą potrzebować zagłówek. Jest dostępny w akcesoriach (patrz punkt 4.1.2) i jest łatwy w montażu.

PRZYPIS

Zwracaj uwagę na głębokość schodków, jak również ich stan! Niebezpieczeństwo upadku!

PRZYPIS

SWL "Bezpieczny ładunek ": Upewnij się, że określona maksymalna waga - wskazana na płytce typu pod "SWL:xxx kg" - nie zostaje przekroczona.

PRZYPIS

Poprzeczka jest lepsza od uchwytu do regulowania kąta Liftkar PT. Dlatego też zaleca się mieć jedną rękę na poprzeczce, a z drugą na uchwycie lewym lub prawym (z przełącznikiem UP/DOWN).

5.2 POKONYWANIE SCHODÓW

1. Ustaw regulowany uchwyt do odpowiedniej wysokości (patrz 3.3 i 4.1.1).
2. Włączyć Liftkar PT głównym przełącznikiem (jeśli nie jest już włączony).
3. Ustaw przełącznik prędkości do najmniejszej prędkości (I). (Nie należy wybierać wyższej prędkości, dopóki nie nabierzesz wprawy).

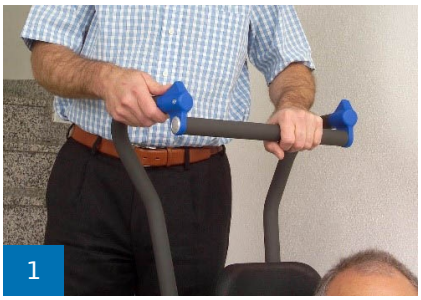
1

4. Przechylać podnośnik PT do tyłu tak długo aż będzie w równowadze. W tej pozycji trzeba tylko lekko nacisnąć aby zakołysać schodołazem w przód i w tył.


2

UWAGA

Trzymając rękojeść jedną ręką a lewą lub prawą rękę obok przycisku GÓRA/DÓŁ uruchomić przełącznik. Zazwyczaj praworęczni użytkownicy używają przycisku GÓRA/DÓŁ prawą ręką a lewą rękę trzymają na rękojeści. Dla leworęcznych użytkowników sytuacja wygląda odwrotnie. (zdjęcie 1)



3

5. Wycofaj się do schodów i stań na drugim lub trzecim stopniu, lub stań jedną nogą na drugim stopniu, a drugą na trzecim stopniu. Stań pod kątem tak aby swoim ciałem zabezpieczać rękojeść schodołazu (zdjęcie 2). **Główne koła muszą dotykać ostatniego stopnia.**
6. Teraz naciśnij przełącznik GÓRA / DÓŁ (na strzałkę skierowaną w stronę schodów, do ciebie). Upewniamy się, że jedną ręką trzymasz na rękojeści a drugą na przycisku. (wystarczy tylko nacisnąć jeden z przełączników).

7. Schodołaz PT podnosi się do góry i pierwsza rzeczą, którą się zauważa jest lekkie pchnięcie do przodu trwające kilka sekund. Kiedy osiągnie się najwyższy punkt podnośnik PT wraca do równowagi .Następnie podnośnik cofa się do tyłu i stopniowo przesuwa swoje główne koła na następny stopień. Naciskaj przełącznik aż tryb single-step wyłączy urządzenie, w momencie gdy rama podnosząca i koła wsparcia są całkowicie schowane.

UWAGA

Gdy Liftkar PT przemieszcza się do tyłu, tuż przed tym jak ląduje na następnym stopniu, zmiana obciążenia przekłada siłę do tyłu, czyli w kierunku użytkownika. Spróbuj złagodzić to ciśnienie za pomocą umieszczenia belki poprzecznej na nodze lub biodrze. Twoje ciało zamortyzuje ciężar. Wystarczy tylko użyć ramion i dłoni, aby ustabilizować schodołaz i zablokować możliwość przechylenia schodołazu do przodu. Nie potrzeba prawie żadnej siły, jeśli operator zastosuje tą metodę działania. Należy jednak pamiętać, że istotne jest, aby zawsze mieć jedną rękę na rękojeści, nawet wtedy, gdy ciężar przechyla się na Ciebie.



4

8. Teraz można przesunąć schodołaz po kolejnym stopniu i powtórzyć tę samą procedurę.
9. Po dotarciu do ostatniego stopnia pomimo końca schodów schodołaz wciąż się podnosi. W miejscach gdzie nie ma dużo przestrzeni ,na małych powierzchniach, nie zawsze możliwa jest praca schodołazu aż do uzyskania równowagi z powodu braku przestrzeni. Aby rozwiązać ten problem konieczne jest przechylenie podnośnika do przodu – poza równowagę- nastąpi nieznaczne pociągnięcie do przodu. W takiej sytuacji Sano zaleca umiejscowienie rękojeści pod ramieniem (zdjęcie 3) lub użycia łokcia jako pionowego bloku.(zdjęcie 4) Używając ramienia jako wsparcia możesz przyciągnąć podnośnik blisko ciała. Wtedy będziesz potrzebował niewielkiej powierzchni aby pokonać zakręt schodołazem i podjechać do kolejnej części kondygnacji schodów.

5.3 PORUSZANIE SIĘ SCHODOŁAZU W DÓŁ

Przy poruszaniu się schodołazu w dół używanie rękojeści jest dużo ważniejsze niż przy poruszaniu się w górę. Kiedy układ jezdny napotka na następny stopień zaczyna działać siła zapobiegająca zsunięciu się schodołazu w dół. Użytkownik siedzący na wózku odczuwa rękojeść opierającą się o operatora schodołazu. Kolejną zaletą jest, że ani ramiona ani ręce nie muszą używać siły stosując tą metodę (zdjęcie 1 i 2).


1

Przy użyciu schodołazu do zjeżdżania wykonuje się następujące czynności:


2

1. Regulacja rękojesci do wzrostu operatora
2. Włączyć główny przełącznik.
3. Ustawić prędkość zaczynając od najwolniejszej.
4. Przechylić schodołaz do tyłu dopóki nie osiągnie równowagi.

UWAGA

Przytrzymaj poprzeczkę jedną ręką, a drugą rękę, obsługującą przełącznik GÓRA/DÓŁ, trzymaj na rękojeści blisko przycisku. Zazwyczaj operatorzy praworęczni obsługują przycisk GÓRA/DÓŁ prawą ręką a lewą mająna poprzeczce. Dla operatorów leworęcznych zazwyczaj jest na odwrót. (zdjęcie 1).


3

5. Stopniowo przesuń urządzenie na brzeg stopnia do chwili aż hamulec automatycznie zablokuje koła (zdjęcie 3). Następnie naciśnij przycisk GÓRA/DÓŁ. Upewnij się, że jedną ręką operujesz rękojeść a druga pozostaje wolna do operowania przełącznika.
6. Układ jezdny podtrzymujący koła wydłuża się zjeżdżając na następny stopień. Skoro tylko układ jezdny zjedzie na następny stopień koła schodołazu podnoszą się ten przesuwa się do przodu.
7. Można przesunąć schodołaz do przodu na następny stopień i powtórzyć ta sama procedurę.

> **NIEBEZPIECZEŃSTWO**
>
> Podczas schodzenia ze schodów zawsze przesuwaj Liftkar PT do przedniej krawędzi stopnia, zanim część podnosząca z kółkami podporowymi zostanie ponownie wysunięta (ryzyko upadku!).

5.4 DZIAŁANIE NA KRĘTYCH SCHODACH

Dostosuj się do następujących zasad podczas pracy schodołazu na krętych klatkach schodowych.

- Aby przesunąć w górę uruchom urządzenie na zewnątrz klatki.
- Aby przesunąć urządzenie do dołu uruchom je wewnątrz klatki.

Jeśli uruchomione urządzenie będzie znajdowało się zbyt blisko poręczy wtedy unosi się część jezdną i zaczyna od nowa ale pod ostrzejszym kątem.

5.5 POSTÓJ SCHODOŁAZU NA SCHODACH

W razie nagłej potrzeby można zatrzymać podnośnik na schodach. Automatycznie reagujące hamulce zapobiegają zsunięciu się schodołazu. Jednak, dla bezpieczeństwa nie powinno się pozostawiać użytkownika samego.



5.6 IDEALNY KĄT TRANSPORTU

Schodołaz posiada elektroniczny system nadzoru kąta transportu. Jeśli schodołaz nie będzie pod transportowany pod prawidłowym kątem system ten wstrzyma pracę. Jeśli kąt jest zbyt mały to dioda zapali się na czerwono do momentu aż naciśniemy jeden z przycisków UP/DOWN. Mechanizm wspinania nie będzie uruchomiony do momentu gdy kąt nachylenia będzie prawidłowy.

Jeśli kąt jest zbyt stromy wtedy system również wyłączy mechanizm wspinania. Naciśnięcie przycisku UP/DOWN wprowadzi schodołaz w ponowny tryb pełzający.

5.7 WSIADANIE I ZSIADANIE ZE CHODOŁAZU

Jeśli schodołaz znajduje się w pozycji horyzontalnej, naciśnięcie przycisku UP/DOWN uruchomi urządzenie w trybie pełzającym. Ta funkcj a ułatwia osobie transportowanej wsiadanie I zsiadanie z urządzenia.

Funkcja ta również ułatwia przymocowanie wózka (PT Uni / PT Adapt i PT Plus). Funkcja ta jest zawsze aktywna niezależnie od wybranej prędkości poruszania.

6 OBSŁUGA NA RAMPIE

Jeśli używasz schodołazu Liftkar PT do poruszania się w górę i w dół rampy, możesz zwiększyć bezpieczeństwo poprzez aktywację hamulców krawędzi stopnia.

6.1 PORUSZANIE SIĘ W DÓŁ RAMPY

Aby poruszać się w dół rampy należy trzymać Liftkar PT skierowany do przodu; z użyciem hamulców krawędzi stopnia można kontrolować opadanie Liftkar PT (z wózkiem inwalidzkim) poprzez przechylenie urządzenia do tyłu, aż hamulce zadziałają.

6.2 PORUSZANIE SIĘ W GÓRĘ RAMPY

Aby poruszać się po rampie w gorę trzeba trzymać Liftkar PT tyłem do kierunku jazdy; z użyciem hamulców krawędzi stopnia można kontrolować wznoszenie Liftkar PT (z wózkiem inwalidzkim) poprzez przechylenie urządzenia do tyłu, aż hamulce zadziałają. Hamulce krawędzi stopnia działają jak hamulec wsteczny.

UWAGA

Ponieważ Liftkar PT jest przechylony do tyłu podczas pracy, nie będzie możliwe balansowanie urządzeniem. Zalecamy wydłużenie uchwytu z wyprzedzeniem, co ułatwi obsługę dodatkowego ciężaru. W zależności od wagi pasażera oraz długości rampy dobrym pomysłem może okazać się dostępność drugiej osoby do pomocy.

7 ŁADOWANIE AKUMULATORÓW

Żelowe akumulatory są zabezpieczone przed wyciekiem. Ich żywotność zależy od ilości cykli ładowania i rozładowania np. możliwe jest aby rozładować akumulator 1000 razy, możliwe jest osiągnięcie pełnej ładowności akumulatora ponad 200 razy pod warunkiem, że akumulator nie jest nigdy w pełni rozładowany.

- Należy unikać całkowitego rozładowania akumulatorów. Należy je ładować tak często jak to możliwe
- Ołowiane akumulatory są narażone na samorozładowanie. Konieczne jest ładowanie akumulatora co 3 tygodnie podczas gdy stoi nieużywany.
- Ładowarka posiada wyłączniki automatycznie tak więc nie możliwe jest aby przeładować akumulator.
- Nie należy zostawiać akumulatora rozładowanego lub w połowie rozładowanego. Wtedy należy natychmiast doładować akumulator.
- Jeśli akumulator ulegnie zniszczeniu dopuszcza się zamianę na innym .Stare ołowiane akumulatory są w pełni podlegają procesowi recyclingu i nie należy się ich pozbywać.
- Idealna temperatura ładowania wynosi pomiędzy 20 a 25∞C. Nie powinno być zbyt zimno ani gorąco aby nie wpłynęło to na ładowność/wydajność akumulatora.

UWAGA

Jeżeli akumulator nie jest całkowicie naładowany lub też nagle zaczyna tracić swoją moc to odbije się to nie tylko na prędkości schodołazu ale także na wydajności akumulatora.

7.1 ŁADOWARKA

Dołączona ładowarka akumulatora jest ekstremalnie potężna. Wyświetlacz LED podaje jasny wskaźnik stanu ładowania. Wskaźnik ładowania informuje cię, czy akumulator jest w pełni naładowany czy nie. Warto sprawdzić, czy akumulator jest w pełni naładowany przed używanie LIFTKAR PT.



Stan ładowania wyświetlany jest następująco przed czerwony LED:

- Jeśli LED świeci się ciągle na czerwono, akumulator jest ładowany.
- Jeśli LED świeci się ciągle na zielono, akumulator jest w pełni naładowany. Ładowarka może być podłączona do akumulatora nawet po pełnym naładowaniu (zielony światło), bez szkody dla akumulatora. Ładowarka wykorzystuje minimum mocy w tym trybie gotowości, (po naładowaniu akumulatora), utrzymuje akumulator w pełnym ładunku i wydłuża żywotność akumulatora. Jest to osiągane przez obwody elektryczne, które kontrolują i regulują wielkość ładunku ładowania, która jest wysyłana od ładowarki do ładowanego akumulatora.

7.1.1 DANE TECHNICZNE

Napięcie głównego zasilania (50/60 Hz, 0,7A): 100-240 V AC

Nominalna wartość (wejście): 24 W

Napięcie ładowania: 24 V DC

Teoretyczny ładunek ładowania: 1.0 A

Klasa ochronna: IP40

Certyfikat bezpieczeństwa: UL, cUL, CE

7.1.2 INSTRUKCJE BEZPIECZEŃSTWA

Zapamiętaj następujące:

- Chronić przed wilgocią!
- Ładować tylko w dobrze-wentylowanym pomieszczeniu
- Nie wyciągać wtyczki za kabel
- Nie korzystać z ładowarki z uszkodzonym kablem lub wtykiem - wymień natychmiast!

7.1.3 UŻYWAJ TYLKO DO OKREŚLONYCH CELÓW

- Jednostka ładowarki jest zaprojektowana wyłącznie do ładowania **akumulatorów kwasowo-ołowiowych zawierające elektrolit płynny, żelowy i tkaninowy** (takich jak akumulator znajdujące się w LIFTKAR PT).
- Nie można ładować akumulatorów NiCd lub NiMH, ani ogniw pierwotnych.

7.2 ŁADOWARKA MOBILNA (OPCJONALNIE)

Ta niezwykle silna ładowarka wyposażona jest w automatyczny 3-stopniowy system sterowania w cyfrowej technologii. Pierwszym etapem jest szybkie ładowanie, drugi etap pomaga w utrzymywaniu naładowania. Z 3-stopniowym systemem jeszcze łatwiej jest kontrolować stan akumulatora.
Trzy kolory LED na obudowie ładowarki zapewniają wyraźne wskazanie stanu naładowania (wysokość pasków pokazują, jak pełny jest akumulator).



7.2.1 DANE TECHNICZNE



Dopływ napięcia: 12 -30 V DC

Pobór mocy (bez obciążenia): ok. 2 W

Pobór mocy (ładowanie podtrzymujące): ok. 5 W

Ocena nominalna: ok. 50 W

Napięcie ładowania: 24 V DC

Arytmetyka prądu ładowania przy 230 V / 50 Hz: ok. 1,3 A

Stopień ochrony: IP 30

wyłącznik bezpieczeństwa wyłącza się po: 3,3 h

7.2.2 WYTYCZNE DOTYCZĄCE BEZPIECZEŃSTWA

Zwróć uwagę na następujące kwestie:

WARNUNG

- Chronić przed wilgocią
- Ładowanie tylko w dobrze wentylowanym pomieszczeniu
- Nie wyciągaj wtyczki z gniazdka za przewód

UŻYWAĆ TYLKO ZGODNIE Z PRZEZNACZENIEM

- Ładowarka przeznaczona jest wyłącznie do ładowania szczelnych **akumulatorów zawierających ciecz, w postaci żelu i elektrolitu w wacie szklanej** (na przykład akumulatory dostarczone z Liftkar PT).
- Nie jest dozwolone ładowanie akumulatorów NiCd lub NiMH lub nieszczelnych.

7.3 PODŁĄCZANIE ŁADOWARKI DO AKUMULATORA

Akumulator może być ładowany osobno lub gdy jest zamontowany na schodołazie. Schodołaz nie będzie działał jeżeli akumulator jest w nim ładowany. W przypadku ładowania akumulatora na schodołazie należy pamiętać o odłączeniu ładowarki przed uruchomieniem schodołazu.





7.4 ZNAK CE DLA ŁADOWARKI

Ładowarka spełnia kryteria ładowania nisko-napięciowym prądem ,jest oznaczona znakiem CE.

8 KONSERWACJA, CZYSZCZENIE, TRANSPORT, POZBYCIE SIĘ I PONOWNE WYKORZYSTANIE

8.1 KONSERWACJA / CZYSZCZENIE

8.1.1 CZYSZCZENIE

Nasze motto brzmi “czysta maszyna pracuje sprawnie”. Czyszczenie domowymi środkami jest wystarczające .Nie należy jednak używać środków pod ciśnieniem lub tym podobnych. Jeśli to wymagane, powierzchnie mogą być czyszczone komercyjnym środkiem dezynfekcji bazującym na alkoholu (takim jak Sagrotan®).

Ważne jest aby koła, obręcze i opony były smarowane aby utrzymać pełna moc hamulców. Opony na kołach głównych są zrobione z wysokiej jakości poliuretanu i mogą być czyszczone smarem z alkoholem.

LIFTKAR PT jest zbudowany głównie przy użyciu wysokiej jakości aluminium. Powierzchnie (obudowa, podest, uchwyt, itp.) które są narażone na wpływy środowiskowe, mają dodatkowe pokrycie prochem lub anodowe. Jeśli te części zabrudzą się, mogą być łatwo wyczyszczone przy użycie zwykłego środka czyszczącego.

8.1.2 KONSERWACJA

Podnośniki LIFTKAR PT są produktami trwałymi, niewymagającymi konserwacji. Aczkolwiek, Sano zaleca kontrole wszystkich ruchomych elementów, elektrycznych i mechanicznych połączeń, szybkiej zmiany akumulatora i jednostki ładowarki, przeprowadzane co najmniej raz na dwa lata. Dodatkowo do opisanych powyżej interwałów, wszystkie kontrole bezpieczeństwa muszą być wykonane w pełni za każdym razem przy zmianie operatora i za każdym razem, gdy podnośnik jest używany pod długim okresie czasu, nawet jeśli podnośnik wydaje się być nieuszkodzony i działa normalnie. Skontaktuj się z nami po dane najbliższego autoryzowanego centrum serwisowego Sano!

LISTA KONTROLNA ZALECANYCH KONTROLI BEZPIECZEŃSTWA DLA PODNOŚNIKÓW LIFTKAR PT

Liftkar PT przeglądy

Sprawdź	Okres	Uwagi	Sprawdzał
Silnik i obudowa			
Sprawdź/dostosuj napięcie łańcucha	Co 2 lata	Luz na korbie max. 3 mm lub test funkcji (luz przy zmianie obciążenia powyżej martwego punktu)	
Sprawdź pęknięcia na obudowie	Co 2 lata	Zwróć podnośnik producentowi, jeśli zostaną wykryte jakieś wady	
Sprawdź śruby na obudowie I dokręć je	Co 2 lata	Zabezpiecz za pomocą Loctite 243	
Sprawdź śruby na mocowaniach i dokręć je jeśli trzeba	Co 2 lata		
Sprawdź wydawane dźwięki/odgłosy	zawsze	Zwróć podnośnik producentowi, jeśli zostaną wykryte jakieś wady	
Koła I opony			
Sprawdź śruby mocujące	Co 2 lata		
Sprawdź / wyczyść powierzchnię stykającą się z hamulcem	Co 2 lata		
Sprawdź opony i wymień jeśli są uszkodzone	zawsze		
Hamulce			
Sprawdź kółka krawędzi stopnia	Co 2 lata	Wymień jeśli trzeba	
Sprawdź moment hamowania	zawsze		
Sprawdź łatwość działania hamulcy	Co 2 lata		
Sprawdź sprężynowe mocowanie	Co 2 lata	Dokręć piastę koła do 21 Nm	
Elektronika			
Sprawdź kierunek i prędkość	Co 2 lata		
Sprawdź tryb pojedyńczego stopnia i tryb ciągły	Co 2 lata		
Sprawdź funkcje diody LED	Co 2 lata	Oddaj schodołaz do producenta/serwisu, jeśli uszkodzenie zostanie wykryte	
Sprawdź obudowe baterii, uchwyt obudowy baterii I łączenia	Co 2 lata		
Sprawdź czy są mechaniczne uszkodzenia na obudowie baterii i ładowarki	Co 2 lata	Zwróć ładowarkę/akumulator producentowi, jeśli zostaną wykryte jakieś wady	
Sprawdź gwint na śrubie wysokości na kierownicy	Co 2 lata	Oddaj schodołaz do producenta/serwisu, jeśli uszkodzenie zostanie wykryte	
Akcesoria dla PT Adapt, siedzisko PT S, wskazówki dla PT Universal			
Sprawdź wszystkie łączenia/śruby i dokręć je jeśli trzeba	Co 2 lata	Wymień natychmiast, jeśli uszkodzenie zostanie wykryte	
Sprawdź wszystkie zawiasy I nasmaruj jeśli trzeba	Co 2 lata	Wymień natychmiast, jeśli uszkodzenie zostanie wykryte	
Sprawdź wszystkie akcesoria, dopasuj i dokręć jeśli trzeba	Co 2 lata	Wymień natychmiast, jeśli uszkodzenie zostanie wykryte	

WAŻNE

Dodatkowo do opisanych powyżej interwałów, wszystkie kontrole bezpieczeństwa muszą być wykonane w pełni za każdym razem przy zmianie operatora i za każdym razem, gdy podnośnik jest używany pod długim okresie czasu, nawet jeśli podnośnik wydaje się być nieuszkodzony i działa normalnie.

8.2 ŻYWOTNOŚĆ PRODUKTU

Przewidywana żywotność LIFTKAR PT to około 5 lat. Biorąc pod uwagę, że produkt jest wykorzystywany w określonym celu i że spełniane są wszystkie wymagania konserwacji oraz obsługi. Żywotność może być wydłużona, jeśli LIFTKAR PT jest obsługiwany, konserwowany, pod opieką i używany z troską. Aczkolwiek żywotność może być również znacznie zmniejszona przez ekstremalne i niepoprawne wykorzystanie.

Normatywnie wymagana specyfikacja żywotności nie stanowi dodatkowej gwarancji.

8.3 AKUMULATOR

Akumulator także wymaga konserwacji i zawsze musi być całkowicie naładowany. Całkowite rozładowanie akumulatora skróci okres serwisowania. Ołowiano- żelowe ogniwa maja długi okres serwisowania jeżeli są regularnie ładowane.

8.3.1 ŚRODKI GAŚNICZE

- **Środek gaśniczy:**
  Odpowiednie: suchy środek gaśniczy, gleba piaszczysta, dwutlenek węgla, odpowiednia piana
- **Gaszenie**:
  Wyposażenie gaśnicze: Noś autonomiczny aparat oddechowy i odzież ochronną, aby uniknąć kontaktu ze skórą i oczami.
- **Konkretne ryzyka**:
  W warunkach pożaru uwalniają toksyczne opary.

8.4 HAMULCE I WEWNĘTRZNE OBRĘCZE KÓŁ GŁÓWNYCH

Hamulec kół głównych jest ważny i zaleca się sprawdzać części hamulca i obręcze regularnie aby zapobiec pęknięciom, zniszczeniom zaleca się czyszczenie jeśli tego wymagają .Należy sprawdzić hamulce po każdym czyszczeniu. Najłatwiejszą a zarazem najpewniejszą metodą sprawdzania hamulców jest przechylenie schodołazu do tyłu pod ostrym kątem (dioda jest wtedy czerwona).W tej pozycji nie wolno przesuwać schodłazu do przodu. Sprawdź każdy hamulec osobno próbując go poluzować odwracając schodołaz w lewo lub prawo. Należy skontaktować się z autoryzowanym serwisem jeśli hamulce nie pracują prawidłowo w tej pozycji.

8.5 CZĘŚCI ZAPASOWE I NAPRAWY

Sano posiada autoryzowane warsztaty z kompletną listą części zapasowych, instrukcjami napraw oraz specjalnymi narzędziami. Jeżeli naprawa jest konieczna należy skontaktować się z autoryzowanym przedstawicielem w twoim kraju bądź też z najbliższym dealerem. Zaleca się przywrócenie schodołazu do pracy najszybciej jak to możliwe. Skontaktuj się z najbliższym dealerem w celu uzyskania szczegółowych informacji.

8.6 TRANSPORT / UTYLIZACJA / PONOWNE UŻYCIE

8.6.1 TRANSPORT

Schodołaz można zdemontować na trzy części :(akumulator, część jezdna, rękojeść) lub tez przewozić jako całość. Upewnij się tylko, że jest odpowiedni zabezpieczony podczas transportu.

8.6.2 UTYLIZACJA



Schodołaz Liftkar PT jest trwałym produktem. Pod koniec jego użyteczności, elementy schodołazu i ładowarka powinny być zutylizowane. Upewnij się, że materiały są starannie oddzielone zgodnie z kodami utylizacji odnoszącymi się do każdej z tych części.

Schodołaz nie zawiera żadnych niebezpiecznych materiałów a recykling jest w pełni kompatybilny. Należy się pozbyć drukowanych płytek i akumulatora przez odpowiedni proces recyklingu.

Nie wyrzucaj baterii do odpadów komunalnych. W razie dodatkowych pytań, prosimy kontaktować się ze sprzedawcą.

Prawidłowa i kompleksowa utylizacja schodołazu może być przeprowadzona za opłatą przez producenta.

8.6.3 PONOWNE UŻYCIE

NIEBEZPIECZEŃSTWO

Przed ponownym użyciem schodołazu należy upewnić się, czy używanie go jest bezpieczne i czy jest proces czyszczenia przebiegł wg zaleceń Sano. Wszyscy użytkownicy muszą przejść trening obsługi schopdołazu.

---

9 ROZWIĄZYWANIE PROBLEMÓW

Problem: Dioda na schodołazie pali się na czerwono a schodołaz nie włącza się
Przyczyna: Schodołaz znajduje się pod zbyt małym kątem przełącznik zapobiega uruchomieniu

Problem: Główny przełącznik nie działa nawet wtedy, gdy rękojeść jest dopasowana
Przyczyna: dźwignia nie jest wystarczająco dokręcona bądź rękojeść jest zamontowana w pozycji tył-przód.

Problem: część jezdna nie pracuje dobrze na głównych kołach-pracuje na hamulcach
Przyczyna: urządzenie podnoszące z kołami wspierającymi nie znajduje się w swojej neutralnej pozycji pomiędzy głównymi kołami. Przesunąć go w przód lub w tył używając trybu pracy pojedynczy schodek dopóki urządzenie podnoszące nie będzie znajdowało się we właściwej pozycji (neutralnej)

9.1 INSPEKCJA BEZPIECZEŃSTWA

PRZYPIS

Testy bezpieczeństwa mogą być wykonywane tylko przez producenta, serwis polowy SANO lub autoryzowanych dilerów.

PRZYPIS

Zalecamy inspekcję bezpieczeństwa co dwa lata. Nalepka inspekcji informuje o najbliżej dacie inspekcji. Inspekcja jest szczególnie zalecana po zmianie użytkownika lub ponownym używaniu.



Testy bezpieczeństwa są ważne, aby upewnić się, że urządzenie działa poprawnie. Specjalni dilerzy, autoryzowani przez nas, mogą przeprowadzić tą kontrolę twojego urządzenia.

10 ODWOŁANIA I DZIAŁANIA KOREKCYJNE

Jeśli będą dostępne nowe informacje bezpieczeństwa odnośnie obsługi twojego LIFTKAR PT, poinformujemy cię. Obecna wersja tej instrukcji obsługi znajduje się pod www.sano.at. Jeśli będą wymagane jakieś zmiany lub działania korekcyjne w produkcie, poinformujemy ciebie i/lub naszych autoryzowanych dilerów na piśmie o wszystkich dotkniętych numerach seryjnych. Jeśli twój LIFTKAR PT został dotknięty odwołaniem produktu, zostaniesz poinformowany o wszelkich dalszych procedurach. Zalecamy rejestrację urządzenia na naszej stronie internetowej z zakładce "Rejestracja Produktu".

11 GWARANCJA I JAKOŚĆ

11.1 GWARANCJA / ODPOWIEDZIALNOŚĆ PRODUCENTA

11.1.1 GWARANCJA

Okres gwarancji na układ jezdny i na rękojeść wynosi 24 miesiące. Akumulator objęty jest gwarancją na okres 6 miesięcy. W obu przypadkach okres gwarancji zaczyna się w dniu przekazania produktu klientowi.

Gwarancją nie są objęte:

- części gumowe
- zniszczenia, które pojawiły się podczas używania produktu w innych celach
- niedozwolone zmiany przeprowadzone w układach lub na akcesoriach
- prace konserwatorskie w celu zapewnienia ciągłego działania.
- wady pojawiające się w wyniku niewłaściwego działania ,wady pojawiające się w wyniku nie dostosowania się do instrukcji obsługi ręcznej ,wypadków, niedbałości, zniszczeń dokonanych w wyniku kontaktu z wodą lub ogniem lub innych przyczyn.
- urządzenia mają numery seryjne, które zostały zmienione, zniszczone lub usunięte
- urządzenia są testowane bez certyfikatu testu

11.1.2 ODPOWIEDZIALNOŚĆ PRODUCENTA

SANO Transportgeräte GmbH nie jest odpowiedzialny jako producent za żadne zniszczenia schodołazu jeżeli:

- schodołaz jest używany do celów innych niż zamierzone
- naprawy, instalacja lub inne prace został wykonane przez nieautoryzowane osoby.
- nie stosuje się do instrukcji obsługi
- nie używa się części zalecanych przez Sano
- usuwa się oryginalne części

Proszę skontaktuj się z Sano w celu uzyskania listy autoryzowanych centrów serwisowych

11.2 DEKLARACJA ZGODNOŚCI



Firma SANO Transportgeraete GmbH (numer identyfikacyjny podmiotu/SRN: AT-MF-000053609) oświadcza na własną odpowiedzialność, że poniższe modele mobilnych podnośników schodowych LIFTKAR przeznaczonych do transportu osób spełniają wymagania rozporządzenia w sprawie wyrobów medycznych (UE) 2017/745 (MDR) jako wyroby medyczne klasy I.

Klasyfikacja produktu: Klasa I zgodnie z rozporządzeniem (UE) 2017/745 MDR, załącznik VIII, rozdział III, zasada I. Procedura oceny zgodności zgodnie z rozporządzeniem (UE) 2017/745 MDR, załącznik IX.

Przeznaczenie: Do transportu osób mających trudności z chodzeniem po schodach w pomieszczeniach i na zewnątrz. Transport musi być realizowany wyłącznie przez wykwalifikowaną osobę towarzyszącą, a maksymalne dopuszczalne obciążenie określone dla danego modelu nie może zostać przekroczone.

Wszelkie zmiany wprowadzone w produkcie bez naszej uprzedniej zgody powodują unieważnienie niniejszego oświadczenia.

Odpowiednie normy:

ISO 7176-28:2012

ISO 7176-14:2008

ISO 7176-21:2009

Artikel D

Article data specifically for Germany					
Article number	**Trade name**	**Product name/Type**	**Basic-UDI-DI**	**UDI-DI**	**Firmware-Version**
045801	LIFTKAR PT-Adapt 130 - HM	LIFTKAR PT-AD	912004777PTS2	9120047770566	2.10
045802	LIFTKAR PT-Adapt 160 - HM	LIFTKAR PT-AD	912004777PTS2	9120047770573	2.10
045803	LIFTKAR PT-S 130 - HM	LIFTKAR PT-S	912004777PTS2	9120047770580	2.10
045813	LIFTKAR PT-S 130 - HM – with adapter plate	LIFTKAR PT-S	912004777PTS2	9120047770696	2.10
045804	LIFTKAR PT-S 160 - HM	LIFTKAR PT-S	912004777PTS2	9120047770597	2.10
045807	LIFTKAR PT-Universal 130 - HM	LIFTKAR PT-UN	912004777PTS2	9120047770627	2.10
045808	LIFTKAR PT-Universal 160 - HM	LIFTKAR PT-UN	912004777PTS2	9120047770634	2.10

Article data for other countries					
Article number	**Trade name**	**Product name/Type**	**Basic-UDI-DI**	**UDI-DI**	**Firmware-Version**
045721	LIFTKAR PT-Adapt 130	LIFTKAR PT-AD	912004777PTS2	9120047770214	2.10
045722	LIFTKAR PT-Adapt 160	LIFTKAR PT-AD	912004777PTS2	9120047770221	2.10
045723	LIFTKAR PT-S 130	LIFTKAR PT-S	912004777PTS2	9120047770238	2.10
045724	LIFTKAR PT-S 160	LIFTKAR PT-S	912004777PTS2	9120047770245	2.10
045725	LIFTKAR PT-Outdoor 120	LIFTKAR PT-OD	912004777PTS2	9120047770252	2.10
045726	LIFTKAR PT-Outdoor 150	LIFTKAR PT-OD	912004777PTS2	9120047770269	2.10
045727	LIFTKAR PT-Universal 130	LIFTKAR PT-UN	912004777PTS2	9120047770276	2.10
045728	LIFTKAR PT-Universal 160	LIFTKAR PT-UN	912004777PTS2	9120047770283	2.10
045729	LIFTKAR PT-Plus 125	LIFTKAR PT-PL	912004777PTS2	9120047770290	2.10
045731	LIFTKAR PT Fold 130	LIFTKAR PT-FO	912004777PTS2	9120047770313	2.10
045732	LIFTKAR PT Fold 160	LIFTKAR PT-FO	912004777PTS2	9120047770320	2.10
045738	LIFTKAR PT-S 130 narrow	LIFTKAR PT-SN	912004777PTS2	9120047770382	2.10
045739	LIFTKAR PT-S 160 narrow	LIFTKAR PT-SN	912004777PTS2	9120047770399	2.10
045745	LIFTKAR PT-ECO 130	LIFTKAR PT-EC	912004777PTS2	9120047770641	2.10
045746	LIFTKAR PT-ECO 160	LIFTKAR PT-EC	912004777PTS2	9120047770658	2.10
045750	LIFTKAR PT Uni/S-Kombi 160	LIFTKAR PT-US	912004777PTS2	9120047770207	2.10

Niniejsza deklaracja zgodności obowiązuje do momentu wprowadzenia zmian w jednym z wymienionych typów.



Ing. Jochum Bierma, dyrektor zarządzający

11.3 PATENTY / ZWRÓĆ UWAGĘ

11.3.1 PATENTY

System jezdny chroniony jest patentami w Europie, Usa i Japonii, część ręczna chroniona jest dwoma patentami, dodatkowo patentem chroniony jest system montowania wózka w modelu PT-Universal.

11.3.2 ZWRÓĆ UWAGĘ

Instrukcja została starannie stworzona. Nie gwaruntujemy ważności obrazów, grafik oraz danych inżynieryjnych i elektrycznych. Nie ponosimy odpowiedzialności za błędy drukarskie. Każda kopia instrukcji musi być zatwierdzona przez nas. Zmiany techniczne i błędy zdarzają się.

UWAGI

Model:
Serial number:
Date of manufacture:
Date of purchase:
Sales representative:

KONTAKT

SANO Transportgeraete GmbH
Gewerbezeile 15
4040 Linz, Austria
Tel.: +43 7239 51010
Fax: +43 7239 51010 001
office@sano.at

www.sano.at

SANO Deutschland GmbH
Geigelsteinstraße 10
83080 Oberaudorf
Niemcy

Tel. +49 8033 / 308 96 0
Fax +49 8033 / 308 96 17
info@sano-treppensteiger.de

www.sano-treppensteiger.de

SANO UK Powered Stairclimbers Ltd.
Bristol Court, Betts Avenue
Martlesham Heath
Ipswich, Suffolk / IP5 3RY, Anglia

Tel. +44 1473 / 333 889
Fax +44 1473 / 333 742
info@sano-uk.com

www.sano-uk.com

Ulec zmianie bez uprzedzenia / LIFTKAR PT 2026-09 (V1.0)