LIFTKAR PT

ELEVATOR ELECTRIC, MOBILÎN SPECIAL PENTRU PERSOANELE AFLATE ÎN SCAUNUL CU ROTILE



INSTRUCȚIUNI DE UTILIZARE

Română

SANO makes life easier.

INTRODUCERE **3**

1 INDICAȚII GENERALE DE SIGURANȚĂ **3**

2 DESCRIEREA PRODUSULUI/DATE TEHNICE **7**

2.1 Modelul LIFTKAR PT S cu scaun integrat 7
2.2 Modelul LIFTKAR PT Outdoor cu scaun propriu 10
2.3 Modelul LIFTKAR PT Universal pentru multe tipuri de scaune cu rotile 11
2.4 Modelul LIFTKAR PT Fold 13
2.5 Modelul LIFTKAR PT Plus (plus scaun cu rotile) 15
2.6 Modelul LIFTKAR PT Adapt 17
2.7 Date tehnice valabile pentru toate modelele 19
2.8 Datele tehnice ale acumulatorului 22
2.9 Numirea celor mai importante părți individuale 23

3 ELEMENTE DE COMANDĂ **25**

3.1 Cap de comutare la capătul superior al coloanei 25
3.2 Butonul SUS/JOS, în stânga și în dreapta mânerului 26
3.3 Șurub de prindere la mânerul de reglare 27

4 PUNEREA ÎN FUNCȚIUNE **28**

4.1 Unitatea de ridicare, acumulatorul și unitatea mânerului 28
4.2 Punerea extinsă în funcțiune, în funcție de model 30
4.3 Suportul scaunului cu rotile LIFKTAR PT UNIVERSAL 32
4.4 Așezarea scaunului cu rotile LIFTKAR PT UNIVERSAL 35
4.5 Suportul pentru scaun cu rotile LIFTKAR PT-Plus și PT-Adapt 36
4.6 Scoaterea LIFTKAR PT-Plus și a PT-Adapt de pe scaunul cu rotile 38

5 DEPLASAREA PE SCĂRI **39**

5.1 Indicații generale pentru deplasarea pe scări 39
5.2 Urcarea scărilor 41
5.3 Coborârea scărilor 43
5.4 Deplasarea pe scara spiralată 44
5.5 LIFTKAR PT poate fi așezat pe treaptă 44
5.6 Unghiul optim de deplasare 44
5.7 Asistență la coborâre 45

6 DEPLASAREA ÎN RAMPĂ **45**

6.1 Deplasarea descendentă în rampă 45
6.2 Deplasarea ascendentă în rampă 45

7 ÎNCĂRCAREA ACUMULATORULUI **46**

7.1 Dispozitiv de încărcare din rețea 46
7.2 Dispozitiv de încărcare auto (opțional) 48
7.3 De la dispozitiv de încărcare la acumulator 49
7.4 Marcajul CE al dispozitivelor de încărcare 49

8 ÎNGRIJIREA, ÎNTREȚINEREA, TRANSPORTUL, ELIMINAREA, REUTILIZAREA/TRANSFERUL **50**

8.1 Întreținerea / Curățarea și dezinfectarea 50
8.2 Durata de viață a produsului 52
8.3 Acumulator 52
8.4 Frânele și tamburul de frână (jante) 53
8.5 Piese de schimb și reparația 53
8.6 Transportul / Eliminarea / Reutilizarea/transferul 53

9 ASISTENȚĂ ÎN CAZUL FUNCȚIONĂRII DEFECTUOASE **54**

9.1 Verificarea tehnică a siguranței 55

10 RECHEMĂRILE ȘI MĂSURILE DE CORECȚIE **55**

11 GARANȚIA ȘI RĂSPUNDEREA **56**

11.1 Garanție / Răspunderea 56
11.2 Declarație de conformitate 57
11.3 Protecția brevetelor / Indicație privind instrucțiunile de utilizare 59

CONTACTE **60**

INTRODUCERE

FELICITĂRI!

Cu LIFTKAR PT beneficiați de un elevator electric sigur. Scopul acestuia este transportul exclusiv al persoanelor care au dificultăți la urcarea, respectiv coborârea scărilor, cu ajutorul unui însoțitor.

LIFTKAR PT este un dispozitiv mobil; acest lucru înseamnă că îl puteți utiliza peste tot, respectiv pentru aproape orice fel de scări. Astfel, dobândiți un plus de libertate și, în același timp, coloana vertebrală a persoanelor cu dizabilități locomotorii este mai puțin solicitată.

Mai simplu spus – prin slăbirea unui șurub cu manetă (la înălțimea confortabilă în picioare) – LIFTKAR PT poate fi demontat în trei componente ușor de manevrat: Unitatea de ridicare cântărește aproximativ 15 kg, acumulatorul și unitatea mânerului cântăresc cca 4 kg fiecare. Toate componentele sunt ușor de transport și compacte pentru depozitare.

Pe scări, LIFTKAR PT se distinge prin comportamentul lin și sigur în timpul deplasării. Indiferent că sunteți un serviciu de transport, partener, rudă sau prieten, vă dorim tuturor succes în utilizarea acestui dispozitiv și sperăm că aceste instrucțiuni de utilizare vă vor fi de ajutor în învățarea modului de utilizare a LIFTKAR PT.

Prin înregistrarea online a produsului dvs., vă vom informa automat prin e-mail despre noutăți și modificările tehnice (opțiuni, accesorii etc.)
https://www.sano-stairclimbers.com/product-registration

INDICAȚIE
INSTRUCȚIUNILE DE UTILIZARE NU ÎNLOCUIESC INSTRUIREA OBLIGATORIE DE CĂTRE PERSONALUL SPECIALIZAT ȘI AUTORIZAT.

1 INDICAȚII GENERALE DE SIGURANȚĂ

INDICAȚIE
Informațiile producătorului

ATENȚIONARE - POSIBIL PERICOL IMINENT SAU SITUAȚIE DĂUNĂTOARE
Dacă nu este evitată, consecința poate fi producerea vătămărilor corporale sau a daunelor materiale ușoare!

AVERTIZARE – POSIBIL PERICOL IMINENT

Dacă nu este evitat, consecința poate fi decesul sau vătămările corporale foarte grave!

PERICOL – PERICOL IMINENT IMEDIAT

Dacă nu este evitat, consecința poate fi decesul sau vătămările corporale foarte grave!

INDICAȚIE

- Citiți cu atenție aceste instrucțiuni de utilizare. Urmați toate indicațiile acestor instrucțiunilor și aveți în vedere semnele de avertizare aplicate pe dispozitiv. Urcarea scărilor reprezintă un pericol inerent și, în cazul nerespectării acestor indicații, se pot produce accidente.
- Elevatorul electric trebuie utilizat doar conform destinației, pentru transportarea persoanelor pe scări.
- LIFTKAR PT trebuie utilizat doar de către persoanele care
  - au fost instruite în mod demonstrabil în ceea ce privește utilizarea elevatorului electric
  - pot urca scările cu spatele
  - sunt în formă fizică și psihică bună
  - sunt capabile să își păstreze echilibrul fără prea mult efort.
- LIFTKAR PT NU trebuie utilizat de către următoarele persoane:
  - Tinerii sub 16 ani
  - Persoanele aflate sub influența medicamentelor, a drogurilor sau a alcoolului
  - femeile însărcinate
  - În general, copiilor li se interzice utilizarea modelelor LIFTKAR PT.
- În cazul în care se produce un accident cu elevatorul electric, acesta trebuie anunțat imediat distribuitorului dvs. specializat (vigilență)!
- Unghiul optim de deplasare este antrenat în special în timpul instruirii utilizatorului. Acesta depinde de diverși factori, cum ar fi greutatea și înălțimea persoanei transportate, tipul de scaun cu rotile etc. Inclusiv înălțimea operatorului influențează unghiul optim de deplasare. De regulă, se ajunge la unghiul optim de deplasare atunci când LIFTKAR PT se află în echilibru.

ATENȚIONARE

- La început, exersați întotdeauna fără prezența unei persoane, până când puteți executa deplasarea fără greșeli. Apoi, încercați din nou cu o persoană cât mai ușoară, fără dizabilități locomotorii. Această persoană ar trebui se susțină de o balustradă sau să fie susținută de către o a doua persoană.
- Deplasați-vă mai întâi cu viteza cea mai mică (treapta 1) și nu comutați de la cuplajul cu o singură treaptă la funcționarea continuă.
- Nu introduceți niciodată mâinile în mecanismul de mișcare, atunci când acumulatorul este montat! (există pericolul de prindere/strivire).
- Pentru transportarea dispozitivului în sine se recomandă demontarea LIFTKAR, prin slăbirea șurubului cu manetă (protecție contra pierderii). Se evită pornirea accidentală, iar LIFTKAR este mai ușor de transportat.
- LIFTKAR PT are un acumulator puternic, de 5 Ah/24 volți, care poate fi înlocuit și care trebuie să fie întotdeauna complet încărcat atunci când se folosește elevatorul electric. În cazul în care se întâmplă ca acumulatorul să se descarce pe scări, atunci opriți imediat elevatorul și înlocuiți sau reîncărcați acumulatorul. Chiar și cu acumulatorul descărcat, se poate coborî cel puțin un etaj. Descărcarea acumulatorului se observă mai întâi din comportamentul de deplasare. LIFTKAR PT încetinește și pare obosit. Utilizatorii neexperimentați sunt avertizați de afișajul LED: Dacă acumulatorul trebuie încărcat, afișajul LED începe să lumineze intermitent și alternativ în culorile roșu și verde și se aude un semnal acustic de avertizare alternativ.
- Pentru condițiile ambiante în timpul depozitării și funcționării elevatorului electric LIFTKAR, se aplică următoarele indicații: Evitați expunerea elevatorului electric la temperaturi extrem de ridicate (peste 40 °C), în lumina directă a soarelui, precum și la umiditate ridicată (peste 70%), de exemplu, prin utilizarea acestuia în camere de saună, în ploaie sau altele similare, deoarece există riscul de supraîncălzire a produsului, de arsuri sau de deteriorare a dispozitivului! De asemenea, evitați expunerea elevatorului electric la temperaturi extrem de scăzute, sub 5 °C.

AVERTIZARE

- Țineți centura de siguranță întotdeauna închisă în timpul utilizării elevatorului electric, indiferent dacă deplasarea se face sau nu cu o persoană. Sub nicio formă nu trebuie lăsată să atârne în dreapta sau în stânga. Pericol de prindere în roți – pericol de răsturnare! Posibilă deteriorare a dispozitivului!
- Pentru transportul persoanelor cu elevatoarele electrice LIFTKAR, se permite, de asemenea, doar utilizarea scaunelor cu rotile care dispun de o centură de siguranță sau un alt sistem de reținere pentru persoane.
- Persoanele care nu pot sta stabil pe scaun, trebuie să aibă neapărat centura fixată.
- În cazul în care, în timpul utilizării elevatorului electric LIFTKAR, apar zgomote și/sau oscilații neobișnuite, dispozitivul nu mai trebuie utilizat. Acesta trebuie retras din circulație și predat unui distribuitor specializat și autorizat

PERICOL

- Nu deplasați niciodată LIFTKAR pe o suprafață umedă, alunecoasă, tratată sau ceruită, lucioasă, înghețată sau pe alte suprafețe similare, pe care însoțitorul nu are o stabilitate suficientă, iar efectul de frânare a frânelor de la roți nu este garantat. Inclusiv covoarele sau mochetele nefixate pot fi periculoase.
- Sub nicio formă nu trebuie să dați drumul mânerului în timpul deplasării pe scări! (Pericol de cădere!)
- Aveți grijă ca nicio persoană să nu se afle pe scări, sub dispozitiv, în timpul deplasării. (Pericol de coliziune!)
- În cazul transportului de persoane cu elevatorul electric LIFTKAR, utilizați centura de siguranță fără excepții. (Pericol de răsturnare!)
- **Purtați întotdeauna încălțăminte închisă și antialunecare. (Pericol de cădere!)**
- Utilizarea elevatorului electric este interzisă fără excepții în zonele protejate contra exploziilor.
- La coborârea scărilor, deplasați întotdeauna Liftkar PT până la marginea din față a treptei înainte ca secțiunea de ridicare cu roțile de sprijin să fie extinsă din nou (risc de cădere!).

HERSTELLUNGSDATUM
Data de fabricație

HERSTELLER
Producător

TROCKEN AUFBEWAHREN
Ține uscat

ANWENDUNGSBEREICH 5 º C BIS 40 º C
Domeniu de aplicare 5 º C till 40 º C (41 º F till 104 º F)

GEBRAUCHSANWEISUNG BEACHTEN
Consultați instrucțiunile de utilizare

EINDEUTIGE PRODUKTIDENTIFIZIERUNG
Identificare unică a produsului

MEDIZINPRODUKT
Dispozitiv medical

SERBISCHE CE-KENNZEICHEN
Serbian CE-Marking

ELEKTROSCHROTT
Deseuri electronice

CE-KENNZEICHNUNG
CE Marking

SN **SERIENNUMMER**
Număr de serie

2 DESCRIEREA PRODUSULUI/DATE TEHNICE

2.1 MODELUL LIFTKAR PT S CU SCAUN INTEGRAT

Scaun cu rotile care urcă scările, cu spătar și cotiere rabatabile, fixate reglabil pe mâner. Mânerul, acumulatorul și unitatea de ridicare se demontează rapid, cu un singur șurub cu manetă, cu protecție contra pierderii. Economisește spațiu cu secțiunea scaunului care poate fi rabatată în jos. Două versiuni pentru **persoane cu greutatea** de 130 kg și 160 kg. Datorită necesarului redus de spațiu al roților cu dimensiunea de doar 200 mm și a construcției compacte a scaunului, se potrivește foarte bine pentru scările spiralate foarte abrupte și înguste.

LIFTKAR PT S 130.....nr. produs 045 723
LIFTKAR PT S 160.....nr. produs 045 724



(dispozitiv, inclusiv accesorii)

PERICOL
Atunci când transportați persoane cu elevatoarele electrice LIFTKAR, utilizați fără excepție centura de siguranță!

2.1.1 DATE TEHNICE ALE MODELULUI LIFTKAR PT S

- **Capacitate portantă max.** (Greutatea persoanei): 130 kg (PT S 130) / 160 kg (PT S 160)
- **Diametrul roților**: 200 mm
- **Ecartament** (exterior): 297 mm
- **Greutate** (totală): 30,5 kg
- **Greutate** (unitate de ridicare + scaun): 18,5 kg
- **Înălțime totală**: 1130 mm
- **Lățime totală**: 505 mm (incl. cotiere)
- **Adâncime totală**: 675 mm (600 mm, cu scaunul și cotierele rabatate)

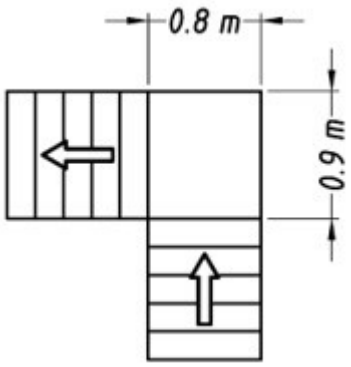

Necesar aproximativ de spațiu pe suprafața scării

2.1.2 CONȚINUTUL LIVRĂRII PENTRU MODELUL LIFTKAR PT S

La livrare, cutia trebuie să conțină următoarele componente:

- Unitate de ridicare, incl. scaun (cu centură de siguranță pentru mijloc)
- Unitatea mânerului cu spătar și cotiere rabatabile
- Acumulator
- Dispozitiv de încărcare
- Instrucțiuni de utilizare

În cazul în care aceste componente lipsesc sau sunt deteriorate, vă rugăm să vă adresați distribuitorului profesionist care v-a livrat elevatorul electric.

2.1.3 MONTAREA SUPORTULUI PENTRU PICIOARE (OPȚIONAL) PE MODELUL LIFTKAR PT-S

Pentru a monta suportul pentru picioare, agățați-l pe traversa din spate!







Suportul pentru picioare poate fi reglat pe trei înălțimi diferite, pentru a putea fi adaptat individual la lungimea gambei. Pentru a face acest lucru, scoateți butonul din stânga și din dreapta suportului pentru picioare și simultan, aduceți suportul pentru picioare la înălțimea/poziția dorită. Lăsați butoanele să se închicheteze din nou, pentru a fixa suportul pentru picioare la înălțimea dorită.



2.2 MODELUL LIFTKAR PT OUTDOOR CU SCAUN PROPRIU

Scaun cu rotile care urcă scările, la fel ca PT S (a se vedea 2.1), însă cu roți cu dimensiunea de 260 mm și ecartament de 430 mm. Frână robustă în trepte, cu diametru de 100 mm, în interiorul roții; rulează silențios și depășește fără probleme înălțările frontale de până la 25 mm. Frâna plasată în interiorul roții evită lovirile ușoare la colțurile ușilor și, de aceea, împiedică deteriorările.



Datorită roților mari, rulează foarte bine în exterior, pe o suprafață denivelată. Ecartamentul mare îi conferă stabilitatea necesară pe suprafețele de rulare înclinate.

LIFTKAR PT Outdoor 120.....nr. produs 045 725

LIFTKAR PT Outdoor 150.....nr. produs 045 726

PERICOL
Atunci când transportați persoane cu elevatoarele electrice LIFTKAR, utilizați fără excepție centura de siguranță!

2.2.1 TECHNISCHE DATEN DES MODELLS LIFTKAR PT OUTDOOR

- **Capacitate portantă max.** (greutatea persoanei): 120 kg (PT Outdoor 120) / 150 kg (PT Outdoor 150)
- **Diametrul roților**: 260 mm
- **Ecartament** (exterior): 430 mm
- **Greutate** (totală): 34,3 kg
- **Greutate** (unitate de ridicare + scaun): 22,3 kg
- **Înălțime totală**: 1130 mm
- **Lățime totală**: 505 mm (incl. cotiere)
- **Adâncime totală**: 675 mm (600 mm, dacă scaunul și cotierele sunt rabatate)

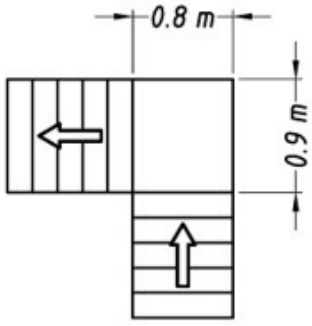

Necesar aproximativ de spațiu pe suprafața scării

2.2.2 CONȚINUTUL LIVRĂRII PENTRU MODELUL LIFTKAR PT OUTDOOR

La livrare, cutia trebuie să conțină următoarele componente:

- Unitatea de ridicare cu roți mari (diametru 260 mm)
- Unitatea mânerului, inclusiv scaun, spătar și cotiere rabatabile
- Acumulator
- Dispozitiv de încărcare
- Instrucțiuni de utilizare

În cazul în care aceste componente lipsesc sau sunt deteriorate, vă rugăm să vă adresați distribuitorului profesionist care v-a livrat elevatorul electric.

2.3 MODELUL LIFTKAR PT UNIVERSAL PENTRU MULTE TIPURI DE SCAUNE CU ROTILE

Acest model oferă posibilitatea de a transporta pe scări toate tipurile de scaune cu rotile (inclusiv scaune cu rotile sport), fără nicio adaptare **și cu toți cu tot.** Cu brațe rabatabile în lateral pentru roțile scaunelor cu rotile și o clemă reglabilă de fixare pentru agățarea facilă a spătarului (lățime maximă de 495 mm). Adecvat pentru toate scaunele cu rotile obișnuite (scaun cu rotile împins și cu deplasare autonomă). **Avantajul este că nu este necesară scoaterea roților scaunului cu rotile**. Atât pentru servicii profesionale de transport, cât și pentru utilizatori privați. Prin comparație cu celelalte modele, necesită puțin mai mult spațiu pe casa scării. Ridicarea și reașezarea scaunului cu rotile este posibilă într-un minut. Acest model se potrivește foarte bine la scaunele cu rotile pentru copii.



LIFTKAR PT Universal 130.....nr. produs 045 727
LIFTKAR PT Universal 160.....nr. produs 045 728

INDICAȚIE

Este necesar doar ca eventualele suporturi contra răsturnării să fie rotite în sus sau scoase de pe scaunul cu rotile. În cazul suporturilor fixate contra răsturnării, este necesară conversia la suporturi demontabile sau care pot fi rotite în sus.

AVERTIZARE

Pentru transportul persoanelor cu elevatoarele electrice LIFTKAR PT, se permite doar utilizarea scaunelor cu rotile care dispun de o centură de siguranță sau un alt sistem de reținere pentru persoane!

Opțional Centură de fixare disponibilă ca accesoriu!

INDICAȚIE

Aveți în vedere sarcina maximă a scaunului cu rotile!

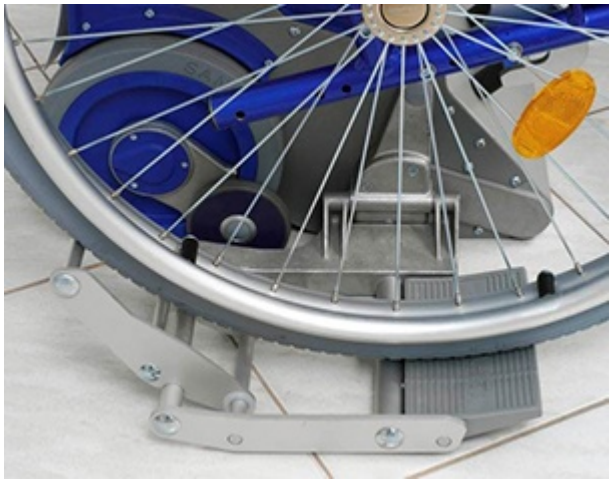



2.3.1 DATELE TEHNICE ALE MODELULUI LIFTKAR PT UNIVERSAL

- **Capacitate portantă max.** (incl. scaun cu rotile): 130 kg (PT Universal 130) / 160 kg (PT Universal 160)
- **Lățimea maximă a spătarului**: 495 mm
- **Ecartamentul maxim al roților scaunului cu rotile**: 730 mm (măsurat pe partea exterioară a roților)
- **Diametrul roților**: 200 mm
- **Ecartament** (exterior): 297 mm
- **Greutate** (totală): 27,6 kg
- **Greutate** (unitate de ridicare): 16,7 kg (incl. brațul lateral)
- **Înălțime totală**: 1130 mm
- **Lățime totală**: 760 mm (braț lateral extins), 395 mm (braț lateral rabatat), 482 mm (unitatea mânerului)
- **Adâncime totală**: 385 mm

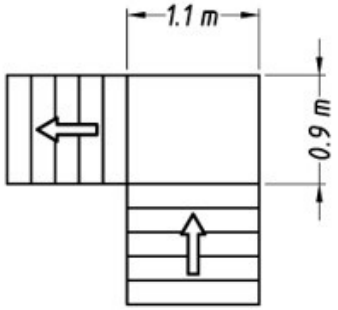

Necesar aproximativ de spațiu pe suprafața scării

2.3.2 CONȚINUTUL LIVRĂRII MODELULUI LIFTKAR PT UNIVERSAL

La livrare, cutia trebuie să conțină următoarele componente:

- Unitate de ridicare cu brațe rabatabile în lateral
- Unitatea mânerului, incl. clemă de fixare
- Acumulator
- Dispozitiv de încărcare
- Instrucțiuni de utilizare

În cazul în care aceste componente lipsesc sau sunt deteriorate, vă rugăm să vă adresați distribuitorului profesionist care v-a livrat elevatorul electric.

2.4 MODELUL LIFTKAR PT FOLD

Aceasta este soluția simplă pentru transportul bolnavilor. Având roți cu diametrul de 200 mm și un ecartament de doar 297 mm, LIFTKAR PT Fold este ideal pentru scările spiralate foarte abrupte și înguste.

Husa lavabilă poate fi curățată prin ștergere și poate fi scoasă folosind un simplu fermoar. Atunci când nu folosiți LIFTKAR PT Fold, acesta poate fi pliat! Economie de spațiu la locul de muncă și pe drum.

LIFTKAR PT Fold 130.....nr. produs 045 731

LIFTKAR PT Fold 160.....nr. produs 045 732







PERICOL
Atunci când transportați persoane cu elevatoarele electrice LIFTKAR, utilizați fără excepție centura de siguranță!

2.4.1 DATELE TEHNICE ALE MODELULUI LIFTKAR PT FOLD

- **Capacitate portantă max.** (Greutatea persoanei): 130 kg (PT Fold 130) / 160 kg (PT Fold 160)
- **Diametrul roților**: 200 mm
- **Ecartament** (exterior): 297 mm
- **Greutate totală**: 28 kg
- **Înălțime**: 1130 mm
- **Lățime**: 430 mm (scaun), 482 mm (unitatea mânerului)
- **Adâncime**: 660 mm (405 mm dacă scaunul este rabatat în sus)

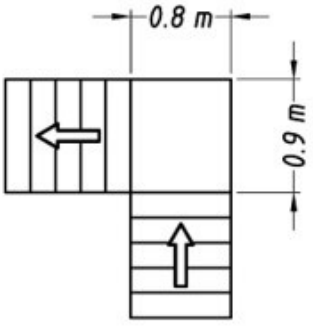

Necesar aproximativ de spațiu pe suprafața scării

2.4.2 CONȚINUTUL LIVRĂRII MODELULUI LIFTKAR PT FOLD

La livrare, cutia trebuie să conțină următoarele componente:

- Elevator electric complet (compus din unitate de ridicare, acumulator, unitatea mânerului și scaun rabatabil)
- Dispozitiv de încărcare
- Instrucțiuni de utilizare

În cazul în care aceste componente lipsesc sau sunt deteriorate, vă rugăm să vă adresați distribuitorului profesionist care v-a livrat elevatorul electric.

2.5 MODELUL LIFTKAR PT PLUS (PLUS SCAUN CU ROTILE)

Elevator electric plus scaun cu rotile complet (deplasare autonomă) cu adaptor integrat. Elevatorul electric poate fi, de asemenea, cuplat și decuplat. Poate fi utilizat ca scaun cu rotile normal pe suprafață plană și inclusiv cu elevator electric atașat. Pentru deplasarea pe scări, roțile scaunului cu rotile (cu axe cu eliberare rapidă) pot fi inserate într-o poziție mai ridicată (a se vedea imaginea din dreapta). Astfel, locul devine liber pentru urcarea scărilor, iar roțile rămân totuși pe scaunul cu rotile. Scaunul cu rotile în sine este bun și este executat compact, pliabil și stabil.





Acesta este echipat cu:

- Suporturi detașabile pentru picioare cu reglare pe înălțime și înclinație a plăcilor pentru picioare
- Cotiere pivotante și demontabile
- Pernă de scaun cu lățimea de 457 mm și adâncimea de 430 mm

LIFTKAR PT Plus 125.....nr. produs 045 729





PERICOL

Pentru transportul persoanelor cu elevatoarele electrice LIFTKAR PT, se permite doar utilizarea scaunelor cu rotile care dispun de o centură de siguranță sau un alt sistem de reținere pentru persoane!

Opțional Centură de fixare disponibilă ca accesoriu!

2.5.1 DATELE TEHNICE ALE MODELULUI LIFTKAR PT PLUS

- **Capacitate portantă max.** (greutatea persoanei): 125 kg
- **Diametrul roților**: 200 mm
- **Ecartament** (exterior): 297 mm
- **Greutate** (totală): 23,5 kg
- **Greutate** (unitate de ridicare): 14 kg
- **Înălțime totală**: 1130 mm
- **Lățime totală**: 430 mm (fără scaun cu rotile)
- **Adâncime totală**: 385 mm (fără scaun cu rotile)

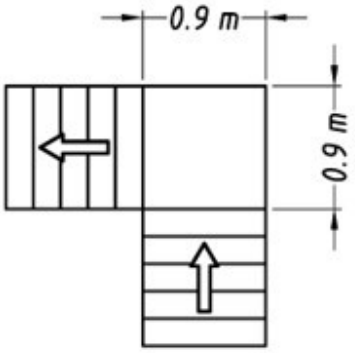

Necesar aproximativ de spațiu pe suprafața scării

Scaun cu rotile:

- **Lățimea scaunului**: 450 mm
- **Diametrul roților**: 610 mm
- **Greutate proprie**: 18 kg

2.5.2 CONȚINUTUL LIVRĂRII MODELULUI PT-PLUS

La livrare, cutia trebuie să conțină următoarele componente:

- Unitate de ridicare
- Scaun cu rotile, tip WTB, incl. adaptoare
- Unitatea mânerului
- Acumulator
- Dispozitiv de încărcare
- Instrucțiuni de utilizare

În cazul în care aceste componente lipsesc sau sunt deteriorate, vă rugăm să vă adresați distribuitorului profesionist care v-a livrat elevatorul electric.

2.6 MODELUL LIFTKAR PT ADAPT

Elevator electric pentru montarea scaunelor cu rotile, cu ajutorul adaptorului. Două versiuni cu capacitate portantă de 130 kg și 160 kg, incl. scaun cu rotile.

LIFTKAR PT Adapt 130.....nr. produs 045 721
LIFTKAR PT Adapt 160.....nr. produs 045 722

Structura scaunului cu rotile nu se schimbă la montarea și demontarea adaptorului. Scaunul cu rotile permite reechiparea ulterioară.

Puteți obține de la noi o listă cu adaptoarele utilizate pentru fiecare scaun cu rotile, precum și instrucțiunile de montaj!



PERICOL

Pentru transportul persoanelor cu elevatoarele electrice LIFTKAR PT, se permite doar utilizarea scaunelor cu rotile care dispun de o centură de siguranță sau un alt sistem de reținere pentru persoane!

Opțional Centură de fixare disponibilă ca accesoriu!

INDICAȚIE

Aveți în vedere sarcina maximă a scaunului cu rotile!

2.6.1 DATELE TEHNICE ALE MODELULUI LIFTKAR PT ADAPT

- **Capacitate portantă max.** (incl. scaun cu rotile): 130 kg (PT Adapt 130) / 160 kg (PT Adapt 160)
- **Lățimea minimă a scaunului cu rotile** (partea interioară a cadrului): 320 mm
- **Diametrul roților**: 200 mm
- **Ecartament** (exterior): 297 mm
- **Greutate** (totală): 24,7 kg
- **Greutate** (unitate de ridicare): 15,2 kg
- **Înălțime totală**: 1130 mm
- **Lățime totală**: 482 mm (fără scaun cu rotile)
- **Adâncime totală**: 385 mm (fără scaun cu rotile)

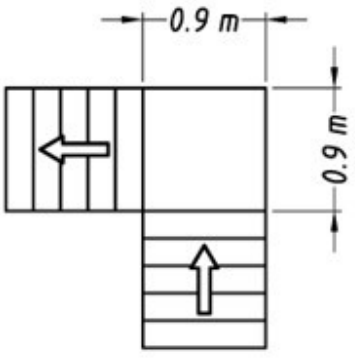

Necesar aproximativ de spațiu pe suprafața scării

2.6.2 CONȚINUTUL LIVRĂRII MODELULUI LIFTKAR PT ADAPT

La livrare, cutia trebuie să conțină următoarele componente:

- Unitate de ridicare
- Unitatea mânerului
- Acumulator
- Dispozitiv de încărcare
- Instrucțiuni de utilizare

În cazul în care aceste componente lipsesc sau sunt deteriorate, vă rugăm să vă adresați distribuitorului profesionist care v-a livrat elevatorul electric.

INDICAȚIE

Pe scaunul rulant trebuie să existe suporturile speciale pentru montarea elevatorului electric LIFTKAR PT. Dacă nu este cazul, vă rugăm să vă adresați direct distribuitorului dvs. profesionist!

2.7 DATE TEHNICE VALABILE PENTRU TOATE MODELELE

- **Viteza de urcare:** Pe butonul de comutare sunt posibile trei setări:
  - Treapta I = 10 trepte pe minut
  - Treapta II = 14 trepte pe minut
  - Treapta III = 18 trepte pe minut
- **Înălțimea maximă a treptelor**: între 205 și 220 mm (dacă deplasarea se poate face mai abrupt, se atinge înălțimea maximă a treptei)
- **Nivel de presiune acustică:** sub 80dB
- **Rază de acțiune pentru fiecare încărcare a acumulatorului**: depinde în mare măsură de greutatea persoanei și dacă deplasarea se face ascendent sau descendent. Cu toate acestea, valoarea orientativă este considerată a fi un număr de 250 până la 500 de trepte. În cazul utilizării mai frecvente (de ex. în cazul serviciilor de transport), se poate utiliza un al doilea acumulator, în orice moment. De asemenea, oferim un dispozitiv de încărcare auto (a se vedea 7.2), cu care acumulatorul poate fi încărcat rapid în timpul deplasării cu mașina.
- **Asigurare contra suprasarcinii**:

1. Printr-o protecție mecanică la suprasarcină (butuc de alunecare)
2. Printr-o protecție electronică la suprasarcină

- **Clasa de protecție a întregului dispozitiv**: IPX4
- **Motor electric**:

  Clasa de protecție: IPX4

  Tensiune nominală: 24 VDC

  Curent nominal max.: 30 A

- **Forța de apăsare necesară pentru elementele de comandă:**

  max. 5 N

> **INDICAȚIE**
> Indice pentru protecția contra apei!

Indice	Descriere
IPX0	Fără protecție contra apei
IPX1	Protecție contra apei căzute pe verticală (picături de apă)
IPX2	Protecție contra apei căzute oblic (picături de apă) 15° față de poziția normală de funcționare
IPX3	Protecție contra apei pulverizate, până la 60° față de poziția normală de funcționare
IPX4	Protecție contra apei pulverizate din toate direcțiile
IPX5	Protecție contra apei pulverizate din toate direcțiile
IPX6	Protecție contra jetului puternic de apă, respectiv contra inundației temporare
IPX7	Protecție contra scufundării temporare în apă
IPX8	Protecție contra imersiei permanente (etanș la apă)
IPX9	Protecție contra pătrunderii apei sub presiune (etanș la apa sub presiune)

Date privind compatibilitatea electromagnetică (CEM) a unității de ridicare

Date generale CEM			
Emisie			Conformitate
Emisie RF conform EN 55011			grupa 1
Emisie RF conform EN 55011			clasa B
Generarea de armonici în rețea conform IEC 61000-3-2			Funcționarea bateriei, nu se aplică
Generarea de armonici în rețea conform IEC 61000-3-3			**Battery operation, not applicable**
Tabelul CEM 202			
Susceptibilitate	Nivel de testare IEC 60601		nivel curent
ESD IEC 61000-4-2	±6kV cd ±8kV ad		±2kV,±4kV ±6kV cd ±8kV ad
Șocuri IEC 61000-4-4	±2kV rețele de alimentare ±1kV I/O		Funcționarea bateriei, nu se aplică
Supratensiuni tranzitorii IEC 61000-4-5	±1kV dm ±2kV cm		Funcționarea bateriei, nu se aplică
Căderi de tensiune etc. IEC 61000-4-11	Reducere la		Reducere la
	5% timp de 10 ms/amplitudine pozitivă		Funcționarea bateriei, nu se aplică
	5% timp de 10 ms/amplitudine negativă		Funcționarea bateriei, nu se aplică
	40% timp de 100ms		Funcționarea bateriei, nu se aplică
	30% timp de 500ms		Funcționarea bateriei, nu se aplică
	0% timp de 5000ms		Funcționarea bateriei, nu se aplică
Câmp G la 50/60 Hz IEC 61000-4-8	3A/m		fără senzori sau componente sensibile din punct de vedere magnetic, nu se aplică
Tabelul EMV 204			
Susceptibilitate	Nivel de testare IEC 60601		Nivel curent
RF condus IEC 61000-4-6	3Veff 150kHz până la 80 MHz		3Veff
RF radiat IEC 61000-4-3	3V/mf 80 MHz până la 2,5 GHz		3V/m
Tabelul EMV 206			
Puterea de ieșire a transmițătorului W	Distanța de siguranță în funcție de frecvență/m		
	150kHz până la 80MHz	80MHz până la 800MHz	800MHz până la 2,5 GHz
0,01	0,12m	0,12m	0,24m
0,1	0,37m	0,37m	0,74m
1	1,17m	1,17m	2,34m
10	3,69m	3,69m	7,38m
100	11,67m	11,67m	23,34m

Sub rezerva modificărilor tehnice

INDICAȚIE PRIVIND COMPATIBILITATEA ELECTROMAGNETICĂ (CEM)

Sistemele electrice de antrenare corespund cerințelor de protecție indicate în Directiva Consiliului privind armonizarea prevederilor legale ale statelor membre privind compatibilitatea electromagnetică (2004/108/CE). Cu toate acestea, nu se poate exclude complet posibilitatea ca, în anumite condiții, să apară interferențe reciproce între dispozitivele electrice, în special atunci când se utilizează telefoane mobile. Nu folosiți niciun echipament de menținere a vieții, de susținere a vieții sau care să pună în pericol viața utilizatorului în apropierea elevatorului electric, în caz de funcționare defectuoasă. În anumite condiții preliminare, acestea pot fi perturbate sau pot perturba funcționarea impecabilă a elevatorului electric. În cazul în care observați funcționări eronate sau un comportament neobișnuit al elevatorului electric sau în apropierea dispozitivelor electrice utilizate, scoateți elevatorul electric din circulație și informați distribuitorul specializat.

2.8 DATELE TEHNICE ALE ACUMULATORULUI

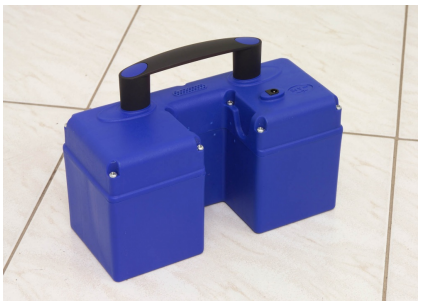

- **Greutate proprie**: 4.3 kg
- **Capacitate**: 5.2 Ah
- **Tensiune**: 24 V c.c. (2x 12 VCC – 5.2 Ah)
- **Tipul bateriei**: Gel pe bază de plumb, care nu necesită întreținere și este rezistent la scurgeri (aprobat de DOT și IATA pentru transportul aerian de marfă)
- **Siguranță**: siguranță fuzibilă internă (30 Amp) și siguranță electronică a contactului de încărcare
- **Contact de încărcare**: Mufă c.c. ø 2,1 x 9,5
- **Ieșire de curent electric**: prin 2 contacte robuste de suprafață pe două știfturi elastice la unitatea de ridicare

---

2.9 NUMIREA CELOR MAI IMPORTANTE PĂRȚI INDIVIDUALE

2.9.1 UNITATEA MÂNERULUI



1. Coloană
2. Mâner de reglare
3. Șurub de prindere pentru mânerul de reglare (element de comandă)
4. Mâner transversal
5. Șurub cu manetă
6. Cap de comutare (element de comandă)
7. Butonul SUS/JOS (element de comandă)

2.9.2 ACUMULATOR

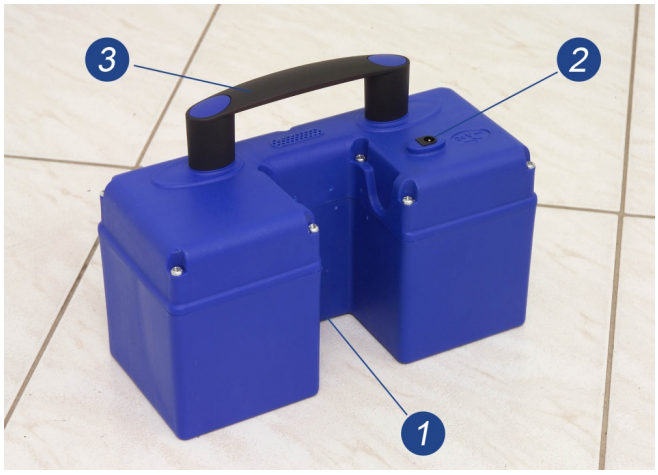

1. Priză de încărcare
2. Ieșire de curent
3. Mâner de prindere

2.9.3 UNITATE DE RIDICARE

1. Element de ridicare
2. Roți de sprijin pe elementul de ridicare

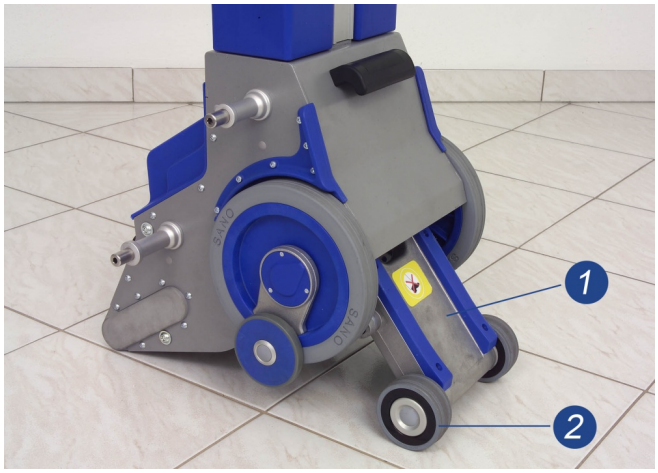

3. Roți
4. Frână pentru marginea treptei
5. Contacte acumulator
6. Soclu de amplasare pentru coloană

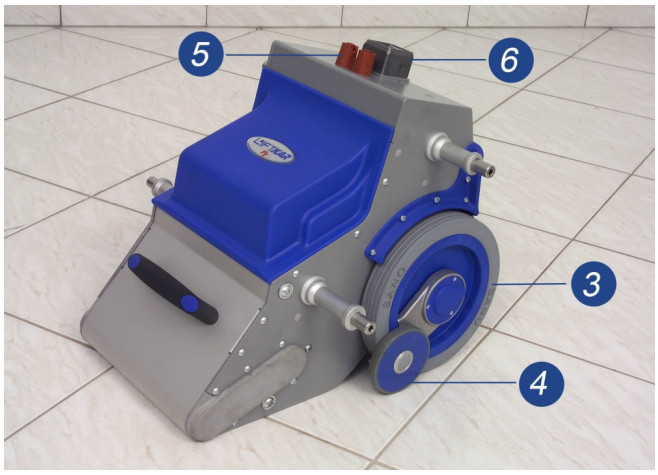

7. Mufă pentru comutatorul cu cheie (opțional)
8. Comutator cu cheie (opțional)

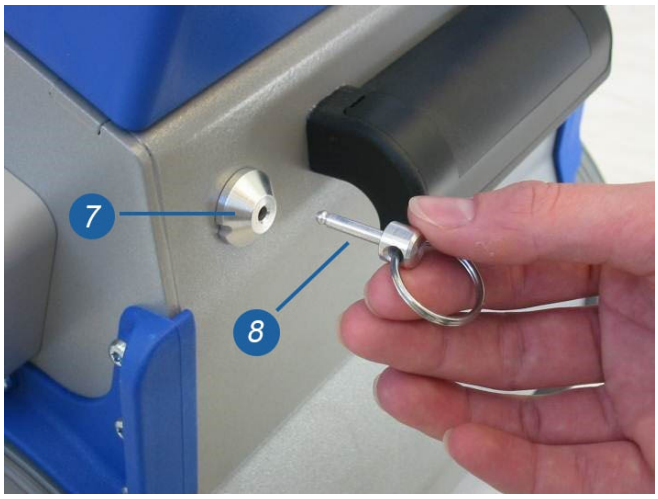

3 ELEMENTE DE COMANDĂ

3.1 CAP DE COMUTARE LA CAPĂTUL SUPERIOR AL COLOANEI

3.1.1 ÎNTRERUPĂTOR PRINCIPAL

Dispozitivul este pornit cu ajutorul întrerupătorului general (comutator basculant), prin intermediul unui circuit de siguranță. Dispozitivul se oprește din nou dacă apăsați încă o dată! În cazul în care nu îl utilizați, dispozitivul se închide automat după 10 minute.

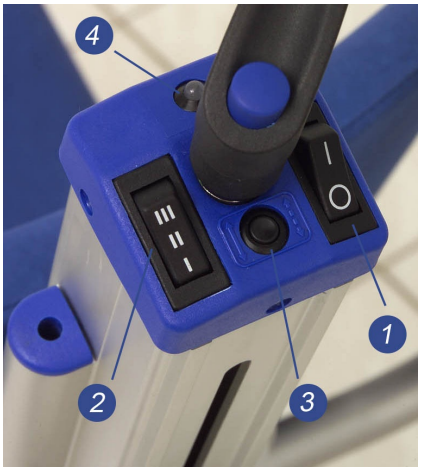

3.1.2 COMUTATORUL DE VITEZĂ

Comută diferitele viteze de urcare ale sistemului de ridicare. (A se vedea punctul 2.7 pentru cifrele absolute)

Treapta I: lent
Treapta II: mediu
Treapta III: rapid

3.1.3 BUTON

Cu acest buton, se comută de la **cuplajul cu o singură treaptăla cuplajul continuu în trepte sau invers**, de la cuplajul continuu în trepte la cuplajul cu o singură treaptă. Afișajul LED indică facă este setat cuplajul o singură treaptă sau cuplajul continuu în trepte (a se vedea capitolul 3.1.4).

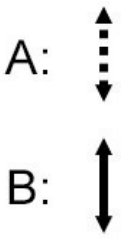

A: Cuplajul cu o singură treaptă B: Cuplajul continuu în trepte

Din motive de siguranță, prin acționarea întrerupătorului principal, LIFTKAR PT este adus întotdeauna mai întâi în cuplajul cu o sigură treaptă, în mod automat. În acest mod, după fiecare rotire completă, elementul de ridicare se oprește cu roțile de sprijin într-o poziție neutră, între roțile principale. Următorul ciclu de urcare este inițiat dacă apăsați din nou butonul SUS/JOS (3.2).

Dacă operatorul dispozitivului deține controlul deplin al unității și scările sunt ușor de urcat, este posibil să se treacă la funcționarea continuă pentru a evita apăsarea constantă a butonului SUS/JOS din nou.

3.1.4 AFIȘAJ LED

Indică starea de funcționare a LIFTKAR PT, într-un mod simplu:

Luminează în culoarea verde: Stare normală de pregătire funcțională și este comutat în cuplajul cu o singură treaptă.

Luminează intermitent în culoarea verde: Atenție! Cuplajul continuu în trepte este activat! În caz contrar, este în stare normală de pregătire funcțională.

Luminează în culoarea roșie: LIFTKAR se află într-o poziție prea plană în spate sau prea înclinată în față. În cazul unui unghi de deplasare prea plat, senzorul de înclinație împiedică activarea procesul de urcare. La acționarea unui buton SUS/JOS, LED-ul se aprinde în culoarea roșie! În cazul în care unghiul de deplasare este prea vertical, senzorul dezactivează mai întâi funcția de urcare, iar LED-ul luminează în culoarea roșie, cât timp este apăsat butonul SUS/JOS.

Luminează intermitent în culoarea roșie: LIFTKAR este supraîncărcat și protecția electronică la suprasarcină oprește dispozitivul. (Acest iluminat intermitent durează până când eliberați butonul SUS/JOS. Dacă apăsați din nou butonul SUS/JOS, se poate continua deplasarea înainte sau înapoi).

Luminează alternativ în culorile roșu și verde: Acumulatorul se descarcă și are nevoie urgentă de încărcare. Deplasarea se poate face în siguranță pe un etaj, însă ar fi recomandat să coborâți și, fie să înlocuiți acumulatorul, fie să îl reîncărcați cu dispozitivul furnizat de încărcare rapidă. În plus, starea de încărcare redusă este semnalizată acustic printr-un avertizor sonor încorporat. Frecvența semnalului sonor crește odată cu reducerea nivelului de încărcare.

3.1.5 FUNCȚIE DE AVERTIZARE SONORĂ PENTRU UN UNGHI CORECT DE DEPLASARE

Pentru activarea acestei funcții, elevatorul electric trebuie să fie oprit.
Apăsați întrerupătorul principal (1) și mențineți-l apăsat aproximativ 30 secunde. Un scurt sunet de semnalizare confirmă activarea funcției. Pentru oprirea funcției de avertizare, repetați procedura menționată.
În cazul activării funcției de avertizare sonoră, se aude un semnal, imediat ce se iese din unghiul optim de urcare a scărilor.

3.2 BUTONUL SUS/JOS, ÎN STÂNGA ȘI ÎN DREAPTA MÂNERULUI

Butonul SUS/JOS este caracterizat de o poziție centrală neutră (0) și două triunghiuri, care indică zona de dinaintea operatorului (în față) și înspre operator (în spate).

1. **Coborâre**sau **jos**:
   Apăsați săgeata î**n față**
2. **Urcare**sau **sus**:
   Apăsați săgeata **în spate**



3.3 ȘURUB DE PRINDERE LA MÂNERUL DE REGLARE



Șurubul de prindere este asigurat contra pierderii și servește la fixarea mânerului reglabil pe înălțime. Datorită unei construcții speciale, strângerea normală este suficientă. **Nu este necesară strângerea excesivă.** Pentru a testa cât de mult ar trebui strâns șurubul, se recomandă să îl strângeți mai întâi ușor, în sensul acelor de ceasornic, la înălțime mică și apoi, să încercați să împingeți mânerul în jos, folosindu-vă de greutatea părții superioare a corpului. Strângeți și mai mult șurubul, până când nu mai puteți mișca mânerul. La deplasarea pe scări, forța aplicată pe mâner este oricum mică, deoarece se circulă în echilibru. Cea mai mare forță se exercită asupra mânerului în momentul înclinării. Pentru a slăbi șurubul, este suficientă o răsucire pentru ca mânerul să poată fi mișcat din nou, cu ușurință. Reglarea jocului se face printr-un al doilea șurub de reglare care nu este vizibil (brevetat)și care servește, de asemenea, ca șurub de siguranță și poate fi reglat numai de către un atelier specializat. De aceea, nu are rost să rotiți prea mult, deoarece jocul nu se modifică oricum. După aproximativ trei răsuciri, șurubul se blochează, astfel încât să nu se piardă.

INDICAȚIE

Dacă nu puteți slăbi șurubul, de cele mai multe ori înseamnă că este deja slăbit. De asemenea, în acest caz, încercați mai întâi să mișcați mânerul sau să vedeți dacă observați o eventuală bucată de filet liber, între șurub și mâner.

INDICAȚIE

Pentru reglarea pe înălțime a mânerului de reglare, se aplică următoarea regulă empirică: Muchia superioară a mânerului (acolo unde se află butonul SUS/JOS) ar trebui să fie la aproximativ aceeași înălțime cu umerii însoțitorului (a se vedea și capitolul 4.1).

4 PUNEREA ÎN FUNCȚIUNE

4.1 UNITATEA DE RIDICARE, ACUMULATORUL ȘI UNITATEA MÂNERULUI

Punerea în funcțiune a LIFTKAR PT ca dispozitiv de bază include următoarele etape:

1. Așezați acumulatorul cu decupajul în direcția soclului, pe carcasa de contact maro-roșcată, pe unitatea de ridicare (fotografia 1).


1

2. Împingeți coloana unității mânerului în decupajul acumulatorului (fotografia 2) și așezați-o în soclu.


2

Împingeți unitatea mânerului în jos, în soclu, până când șurubul cu manetă este împins în partea de sus a capului de comutare (fotografia 3).

3. Strângeți șurubul cu manetă către dreapta.


3

4. Introduceți comutatorul cu cheie în mufa de încărcare, respectiv mufa pentru comutatorul cu cheie, pentru a debloca elevatorul electric (a se vedea figurile 4 + 5). (opțional)


4


5

5. Porniți dispozitivul cu întrerupătorul principal (afișajul LED ar trebui să lumineze în culoarea verde!).

6. Selectați viteza de deplasare I-II-III.

7. Executați un test de frânare (a se vedea punctul 8.4).

8. **Numai pentru operatorii experimentați**: comutați din cuplajul presetat cu o singură treaptă la cuplajul continuu, folosind butonul 3.

INDICAȚIE

Arborele cu șurub presează pe soclu cu un arc. Această construcție conferă mai multă siguranță, deoarece arcul încearcă să împingă coloana în sus, în cazul în care arborele nu este înșurubat sau este înșurubat prea puțin. Acest lucru întrerupe conexiunea electrică la capul de comutare (îmbinarea cu fișă de la soclu la coloană este deconectată), iar LIFTKAR PT nu mai poate fi pornit. Arcul nu este capabil să împingă coloana în sus în toate situațiile, însă dacă arborele nu este înșurubat sau dacă este înșurubat prost, este suficientă o ușoară mișcare a coloanei pentru a slăbi îmbinarea cu fișă și pentru ca dispozitivul să nu poată fi utilizat pe scări.

4.1.1 REGLAREA MÂNERULUI DE REGLARE

Pentru reglarea pe înălțime a mânerului de reglare, se aplică următoarea regulă empirică: Muchia superioară a mânerului (acolo unde se află butonul SUS/JOS) ar trebui să fie la aproximativ aceeași înălțime cu umerii însoțitorului. (a se vedea și punctul 3.3 cu referire la forța de blocare a șurubului cu rozetă).

4.1.2 TETIERĂ (OPȚIONAL)

La toate modelele există posibilitatea de a monta o tetieră, ca accesoriu. Montarea este simplă: introduceți cele două tije cromate ale tetierei în orificiile respective (chiar sub capul de comutare de pe ambele părți ale coloanei) și împingeți-le în jos. Înălțimea poate fi reglată ușor, în funcție de dimensiunea corpului. Tetiera rămâne în toate pozițiile prin efectul arcului tijelor (fără mecanism de blocare).

4.2 PUNEREA EXTINSĂ ÎN FUNCȚIUNE, ÎN FUNCȚIE DE MODEL

Prioritatea noastră principală este siguranța și confortul persoanei transportate în timpul utilizării elevatorului electric. De aceea, trebuie să respectați instrucțiunile de siguranță de la început și să aveți în vedere recomandările în timpul utilizării dispozitivului. În următoarele situații excepționale care pot apărea, procedați după cum urmează:

- În cazul în care persoana transportată se plânge că nu se simte bine sau că îi este greață, opriți procesul de urcare și acordați-i îngrijiri.
- În cazul în care utilizatorul scaunului cu rotile are, în general, probleme cu spatele, vă recomandăm reducerea vitezei de urcare.
- Pentru sprijinirea musculaturii gâtului în timpul poziției înclinate din cadrul procesului de urcare, în anumite condiții, se recomandă montarea unei tetiere.
- Persoana transportată ar trebui să fie relaxată și calmă în timpul procesului de urcare. În timpul deplasării pe scări, mișcările violente ar trebui obligatoriu evitate.

4.2.1 POZIȚIILE DE ȘEDERE ALE MODELELOR LIFTKAR PT S ȘI PT OUTDOOR

La modelele cu scaun propriu, cum sunt PT S și PT Outdoor, este nevoie doar să trageți în sus partea de scaun. Datorită construcției de tip foarfecă, cu autoreglare, dispozitivele sunt imediat pregătite de utilizare.

Pentru a plia scaunul, sistemul tip foarfecă poate fi pliat împingând înainte butoanele laterale sau trăgând de partea superioară, din față (fotografiile 1, 2 și 3).



ATENȚIONARE

Pentru urcarea și coborârea din elevatorul electric, utilizatorul trebuie să îl ridice pe roțile de sprijin ale elementului de ridicare - folosind butonul SUS/JOS în direcția sus (viteză redusă), astfel încât elevatorul electric să nu plece de pe loc în momentul așezării și ridicării (fotografia 4).









permiteți coborârea

INDICAȚIE

Aveți grijă ca în momentul urcării și coborârii din dispozitiv, acesta să fie oprit, pentru a evita pornirea accidentală.

4.3 SUPORTUL SCAUNULUI CU ROTILE LIFKTAR PT UNIVERSAL

INFORMAȚII GENERALE

Cu LIFTKAR PT Universal este posibilă transportarea tuturor tipurilor de scaune cu rotile, până la o lățime maximă de 495 mm, măsurată în partea din spate a scaunului cu rotile (inclusiv scaune cu rotile sport), fără alte adaptări și în mod complet cu roțile pe scară.
Ecartamentul roților scaunului cu rotile nu ar trebui să fie mai mare de 730 mm (măsurat pe partea exterioară a roților).

INDICAȚIE

Este necesar doar ca eventualele suporturi contra răsturnării să fie rotite în sus sau scoase de pe scaunul cu rotile. În cazul suporturilor fixate contra răsturnării, este necesară conversia la suporturi demontabile sau care pot fi rotite în sus.

Înaintea punerii în funcțiune, se va proceda după cum urmează:

- Asamblați unitatea de ridicare, acumulatorul și unitatea mânerului, conform descrierii de la punctul 4.1.
- Extindeți brațele laterale (figura 1, **partea A**)
- Rabatați elementele pivotante în spate (figura 1, **partea B**)
- Reglați elementele pivotante la ecartamentul scaunului cu rotile
- Verificați dacă clema (strânge scaunul cu rotile de partea din spate) este montată corect pe coloană. În față sunt lipite etichete cu săgeți care ar trebui să indice în față.

Clema se prinde ușor, astfel încât să nu alunece din cauza propriei greutăți, câtă vreme scaunul rulant nu este încă ridicat. Acest sistem de prindere este disponibil dacă clema se află pe coloană. Imediat ce este rotit, sistemul de prindere se deblochează și clema poate fi mutată liber (figurile 2 + 3).

INDICAȚIE

Aveți grijă ca frânele de parcare ale scaunului cu rotile să fie bine reglate și ca efectul de frânare al acestora să fie corespunzător. În mod special în cazul scaunelor cu rotile cu deplasare autonomă (roți mari), siguranța conferită de frânele bune de parcare este considerabil mai mare cu LIFTKAR PT Universal, la deplasarea pe scări.

INDICAȚIE

În cazul în care clema este montată ulterior pe coloană, ar trebui să aveți grijă ca elementele glisante să fie răsucite, astfel încât să existe un joc suficient pentru a împinge clema fără efort pe șinele laterale. O eventuală tetieră montată trebuie scoasă pentru a putea monta clema.

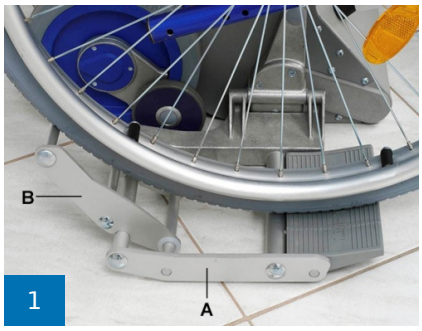





4.3.1 POZIȚIONAREA: „SCAUN DE TRANSPORT CU DEPLASARE AUTONOMĂ ȘI/SAU SCAUN CU ROTILE”



Fixați centura de prindere centura de siguranță înainte de a prelua scaunul rulant din LiftKar.



Deplasați-l până în mijloc. În cazul scaunelor rulante cu deplasare autonomă, nu efectuați încă urcarea.



În cazul scaunelor cu rotile de transport, acestea pot fi deplasate pe brațele laterale.



Desfaceți clema. Rabatați elevatorul electric în față, până când clema poate fi montată.



Figura 5: Această procedură **poate fi efectuată** manual **sau cu motor**, pentru a proteja persoana care utilizează dispozitivul. Prin utilizarea acționării, această procedură poate fi simplificată suplimentar.

Urcați încet cu sistemul de urcare (butonul ascendent), până când clema poate fi montată



6

Împingeți clema bilateral pe spătar și fixați ușor cu butonul rotativ



7

Reglarea tetierei



Verificați bine centura de prindere aici.



8

Trageți elevatorul electric în spate (Deplasați sistemul de urcare mai întâi încet (tasta descendent)



9

Frânați roțile scaunului cu rotile



10

Folosiți ambele mâini pentru a trage scaunul cu rotile pe stabilizatoare, utilizatorul scaunului cu rotile vă poate ajuta.



11

Rabatați PT în spate (până la echilibru), apoi porniți

Pentru transportul persoanelor cu elevatoarele electrice LIFTKAR PT, se permite doar utilizarea scaunelor cu rotile care dispun de o centură de siguranță sau un alt sistem de reținere pentru persoane!

Opțional Centură de fixare disponibilă ca accesoriu!

4.4 AȘEZAREA SCAUNULUI CU ROTILE LIFTKAR PT UNIVERSAL

4.4.1 AȘEZAȚI JOS SCAUNUL CU ROTILE CU DEPLASARE AUTONOMĂ



Înclinați elevatorul electric în față, până când rolele de ghidare ale scaunului cu rotile se află pe sol



Împingeți PT cu o mână în față, iar cu cealaltă mână desfaceți clema dintr-o parte



schimbați mâna și desfaceți clema din cealaltă parte



Înclinați PT înapoi, până când elevatorul electric se află pe sol



Deblocați frâna și porniți

4.5 SUPORTUL PENTRU SCAUN CU ROTILE LIFTKAR PT-PLUS ȘI PT-ADAPT

Ambele modele de elevatoare electrice sunt fixate în unitățile de ridicare cu suporturi adaptoare pe scaunele cu rotile. (În cazul PT-Plus, suporturile adaptorului sunt deja montate de noi pe scaunul cu rotile livrat și trebuie doar să atașați unitatea de ridicare sau să o scoateți din nou, după preferință). În cazul modelului Adapt, suporturile proprii vor fi montate pe scaunul cu rotile de către un atelier specializat. În aceste suporturi se potrivesc tijele cu inele de reglare, montate în partea laterală a unității de ridicare (**PT-Adapt A**, fotografia 1) sau cele cu axe montate fix (**PT-Plus**, fotografia 2)



1



2

Atașarea elevatorului electric la scaunul cu rotile:

1. Fixați roțile scaunului cu rotile cu frâna de parcare.
2. Acum deplasați LIFTKAR PT cât mai central posibil, din spate, sub scaunul cu rotile și introduceți tijele inferioare în suporturile inferioare (fotografia 3, **săgeata A** din fotografia 4).



3

INDICAȚIE

Elementul de ridicare cu roți de sprijin ar trebui să fie în mijloc, între roți, astfel încât roțile de sprijin să nu atingă solul (se face automat, atunci când elementul de ridicare este oprit de cuplajul cu o singură treaptă, a se vedea și punctul 3.1.3)

INDICAȚIE

În cazul în care scaunul cu rotile se află în poziția de transport, așadar pliat, trebuie să aveți grijă ca acesta să fie complet împins în afară, cel mai simplu prin apăsarea puternică a scaunului, în jos. În caz contrar, se poate întâmpla să nu se ajungă la lățimea completă a cadrului, iar unitatea de ridicare să nu se potrivească între suporturile inferioare.

3. Reglați treapta de viteză cea mai redusă (a se vedea și punctul 3.1.2)
4. Cu butonul SUS/JOS în direcția **sus**, ridicați încet unitatea de ridicare, până când tijele de susținere se introduc în furcile suportului superior de pe scaunul cu rotile (fotografia 4).
5. Folosind bolțurile de blocare cu bilă, blocați suportul superior în stânga și în dreapta (fotografia 5).

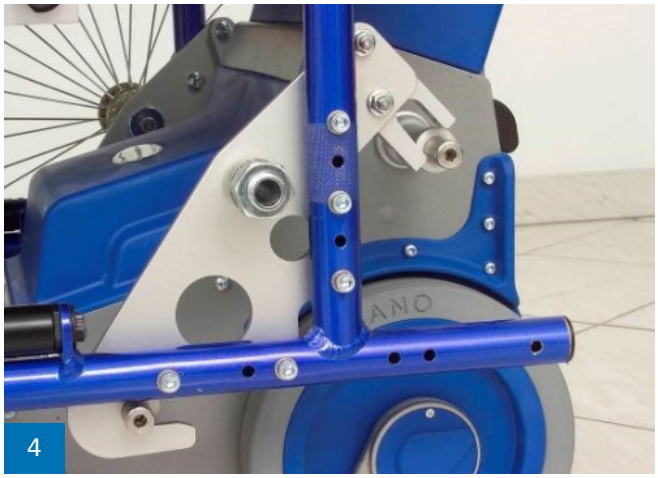
4


5

INDICAȚIE

Bolțurile de blocare cu bilă sunt utilizate frecvent și se fixează prin presiunea arcului, un con interior și trei bile mici, presate spre exterior. Țineți mânerul tip ciupercă între degetul mijlociu și arătător și apăsați știftul elastic cu degetul mare. Bilele sunt eliberate și puteți introduce știftul în orificiul suportului, până când mânerul tip ciupercă se înclichetează. După ce le dați drumul, bolțurile de blocare cu bilă sunt fixate. **Eficiența acestor bolțuri ar trebui verificată însă de fiecare dată, înainte de utilizare.**

6. În cazul în care doriți să continuați deplasarea, fără să folosiți elevatorul electric, atunci acționați butonul SUS/JOS, în direcția **jos**, astfel încât elementul de ridicare să se retragă din nou (este oprit automat, din nou, în poziția corectă, de către cuplajul cu o sigură treaptă).
7. În cazul în care doriți să vă deplasați imediat pe scări, trebuie să ridicați puțin mai mult întreaga unitate, folosind butonul SUS/JOS, în direcția **sus**, astfel încât roțile scaunului cu rotile să se desprindă de pe sol. După decuplarea frânei de parcare, **trebuie să scoateți roțile (cu axele cu eliberare rapidă), (în caz contrar există pericolul de cădere!) și, în cazul PT-Plus, le puteți introduce în orificiile mai înalte prevăzute pentru transport** (fotografiile 6 - 7). Dacă acționați acum butonul SUS/JOS, în direcția **jos**, scaunul cu rotile, împreună cu elevatorul electric, coboară pe roțile LIFTKAR PT. Astfel, unitatea este pregătită pentru urcarea scărilor. (În următorul capitol 5, urcarea scărilor este descrisă detaliat.)



6



7

INDICAȚIE

Dacă roțile scaunului cu rotile sunt scoase, bineînțeles că vă puteți deplasa foarte bine pe roțile LIFTKAR PT. Doar caracteristicile de rulare nu sunt comparabile cu cele ale roților mari. Deoarece roțile frânelor pentru marginea treptei nu pot depăși praguri mai mari de 15 mm, în direcția de deplasare înainte, vă recomandăm să vă deplasați înapoi cât mai mult posibil.

4.6 SCOATEREA LIFTKAR PT-PLUS ȘI A PT-ADAPT DE PE SCAUNUL CU ROTILE

1. Pentru scoatere, acționați mai întâi butonul SUS/JOS, în direcția **sus**, ridicați întreaga unitate până când roțile mari ale scaunului cu rotile pot fi montate din nou (nu uitați de reglarea celei mai scăzute viteze în timpul ridicării).
2. Introduceți roțile în suporturile axelor cu eliberare rapidă și trageți simultan frâna de parcare, astfel încât, în timpul scoaterii elevatorului electric, scaunul cu rotile să nu plece de pe loc.
3. Acum puteți scoate bolțurile de blocare cu bilă din suporturile superioare (apăsați din nou știftul cu degetul mare și țineți cu degetul din mijloc și arătătorul din spatele mânerului de tip ciupercă).
4. Acționați butonul SUS/JOS, în direcția **jos**, astfel încât elementul de ridicare să se retragă din nou (este oprit automat, din nou, în poziția corectă, de către cuplajul cu o sigură treaptă). Unitatea elevatorului electric coboară din suportul superior pe roțile proprii și poate fi îndepărtat.

5 DEPLASAREA PE SCĂRI

5.1 INDICAȚII GENERALE PENTRU DEPLASAREA PE SCĂRI

PERICOL

Înainte de fiecare deplasare pe scări, testați frâna pentru marginea treptei (a se vedea punctul 8.4). Pericol de cădere!

PERICOL

La modelul PT-Adapt și PT-Plus, roțile de mână trebuie scoase, în caz contrar existând pericolul de cădere! În cazul PT-Plus, roțile pot fi introduse într-un orificiu aflat mai sus, pentru a le transporta.

PERICOL

Aveți grijă ca în zona periculoasă de sub LIFTKAR PT, să nu stea nicio persoană!

AVERTIZARE

Numai persoanele care au fost suficient instruite

și care au exersat mai întâi cu LIFTKAR PT fără o persoană și apoi cu o greutate redusă, ca de exemplu, cu o canistră de apă de 20 litri, au voie să transporte persoane pe scări cu LIFTKAR PT. Exersați până când nu mai faceți greșeli. Exersați și reglarea cuplajului continuu în trepte, însă utilizați-l numai după ce aveți deja o experiență mai îndelungată cu deplasarea persoanelor.

AVERTIZARE

Pentru a împiedica alunecarea de pe scări, asigurați-vă că purtați încălțăminte antialunecare.

AVERTIZARE

Pentru a evita căderile, nu circulație pe scările umede, alunecoase sau date cu ceară. Și covoarele trebuie să fie antialunecare!

AVERTIZARE

Brațele persoanei transportate nu trebuie să atârne în lateral sau să fie mișcate puternic. În schimb, brațele trebuie așezate pe brațe sau pe cotiere sau pe coapsă!

AVERTIZARE

Persoanele care nu pot sta jos singure, trebuie obligatoriu să poarte centura de siguranță, pentru a evita căderea!

AVERTIZARE

În cazul în care observați funcționări eronate sau un comportament neobișnuit al elevatorului electric, scoateți-l din circulație și informați distribuitorul specializat.

INDICAȚIE

Unghiul optim de deplasare este antrenat în special în timpul instruirii utilizatorului. Acesta depinde de diverși factori, cum ar fi greutatea și înălțimea persoanei transportate, tipul de scaun cu rotile etc. Inclusiv înălțimea operatorului influențează unghiul optim de deplasare. De regulă, se ajunge la unghiul optim de deplasare atunci când LIFTKAR PT se află în echilibru.

INDICAȚIE

De regulă, fiecare treaptă ar trebui parcursă fără întrerupere. Totuși, în cazul în care este necesară o întrerupere, atunci există posibilitatea de a așeza dispozitivul pe scară, în spate. Frânele de siguranță împiedică rostogolirea peste marginea scării.

INDICAȚIE

Încercați să sprijiniți mânerul transversal de picior, șold sau abdomen (a se vedea și punctul 5.2). Astfel, corpul preia greutatea rezultată în urma schimbării sarcinii. Brațele și mâinile trebuie doar să se stabilizeze și să se așeze astfel încât dispozitivul să nu iasă în față. Dacă utilizatorul poate adopta acest stil de deplasare, efortul va fi foarte mic. Cu toate acestea, dorim să subliniem faptul că ambele mâini rămân pe mâner, chiar dacă greutatea se află temporar pe corpul utilizatorului.

INDICAȚIE

În cazul în care un pacient are probleme cu spatele, se recomandă reducerea vitezei de urcare. Astfel, montarea LIFTKAR PT decurge mai ușor.

INDICAȚIE

Din cauza poziției înclinate, pentru unii pacienți se recomandă utilizarea unei tetiere. Aceasta este disponibilă ca accesoriu (a se vedea și punctul 4.1.2) și se poate monta cu ușurință.

INDICAȚIE

Aveți în vedere adâncimea treptei, precum și starea acesteia! Pericol de cădere!

INDICAȚIE

SWL „Safe working load“ (sarcină de lucru sigură): Asigurați-vă că nu se depășește greutatea maximă indicată – poate fi identificată pe plăcuța de fabricație la „SWL:xxx kg“.

INDICAȚIE

Tija transversală se potrivește mai bine pentru manevrarea înclinării LIFTKAR PT, decât mânerele. De aceea, vă recomandăm întotdeauna să țineți o mână pe mânerul transversal și o mână pe mânerul (cu comutator) din stânga sau din dreapta.a

5.2 URCAREA SCĂRILOR

1. Reglați mânerul de reglare la înălțimea corectă (a se vedea punctele 3.3 și 4.1.1)
2. Porniți LIFTKAR PT cu întrerupătorul principal (dacă nu ați făcut deja acest lucru).
3. Comutați comutatorul de viteză în poziția cea mai redusă (treapta I). (Dacă ați exersat, puteți selecta o treaptă mai mare.)

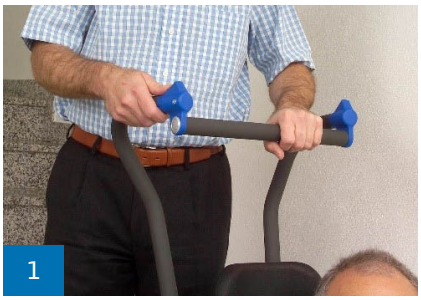
1

4. Înclinați LIFTKAR PT spre dvs., pentru echilibru.
   În poziția de echilibru, veți simți doar o presiune minimă în față, respectiv în spate.


2

INDICAȚIE

Cel mai bine este să vă țineți cu o mână de mânerul transversal și cu cealaltă de mânerul din stânga sau din dreapta, pentru comutarea butonului. De regulă, dreptacii schimbă vitezele cu dreapta și țin mâna stângă pe mânerul transversal. Stângacii vor proceda invers.



3

5. Deplasați-vă înapoi pe scară, urcați pe a doua sau a treia treaptă, respectiv puneți un picior pe a doua treaptă și un altul pe a treia treaptă. Țineți corpul puțin înclinat, astfel încât mânerul să se poată sprijini de corp, cu tija transversală. (Fotografia 2) Trageți roțile unității de ridicare până la nivelul treptei!
6. Acum, apăsați pe butonul mânerului (pe săgeata îndreptată în direcția scărilor, așadar către dvs.). Nu uitați că aveți o mână pe mânerul transversal și o mână pentru comutare. (Așadar, este suficient să apăsați un buton.)
7. LIFTKAR PT se ridică acum și la început, veți simți o ușoară tragere spre față, însă aceasta se reduce foarte repede, iar când ajungeți în poziția cea mai înaltă, LIFTKAR se echilibrează din nou. După ce ajungeți în poziția cea mai înaltă, LIFTKAR PT se mișcă în spate și ajunge ușor cu roțile pe următoarea treaptă mai înaltă. Însă, ar trebui să țineți butonul apăsat, până când cuplajul cu o singură treaptă oprește automat retragerea elementului de ridicare cu roțile de sprijin.

INDICAȚIE

Dacă LIFTKAR PT se mișcă în spate, chiar înainte de așezarea pe următoarea treaptă, modificarea sarcinii creează o presiune către spate, așadar, în direcția utilizatorului. Încercați să susțineți această presiune cu mânerul transversal pe picior sau pe șold. Astfel, corpul este cel care preia greutatea. Brațele și mâinile trebuie doar să se stabilizeze și să se așeze, astfel încât dispozitivul să nu poată ieși în față. Dacă utilizatorul poate adopta acest stil de deplasare, efortul va fi foarte mic. Cu toate acestea, dorim să subliniem faptul că cel puțin o mână ar trebui să rămână pe mâner, chiar dacă greutatea se află temporar pe corpul utilizatorului.



4

8. Acum muta LIFTKAR la treapta următoare și puteți repeta același proces.
9. După ce terminați ultimele trepte ale unei scări, mânerul vine tot mai sus, deoarece vă aflați la capătul scărilor. În cazul spațiilor înguste, pe scările cu suprafețe mici, menținerea echilibrului nu este întotdeauna posibilă, deoarece în spate este prea puțin spațiu. „Pentru a lua curba” este necesar să mișcați LIFTKAR din poziția de echilibru către față, ceea ce creează tracțiunea către față. În aceste situații, luați mânerul transversal sub braț (fotografia 3) sau puneți cotul în spatele părții de sus a mânerului (fotografia 4). Apoi, folosiți-vă de stabilitatea brațului și puteți trage LIFTKAR PT foarte aproape de dvs. Atunci veți avea nevoie de mai puțin spațiu pentru întoarcere și puteți continua cu scara următoare.

5.3 COBORÂREA SCĂRILOR

În cazul coborârii scărilor **indicația 2** de la punctul 5.2 Urcarea scărilor, cu referire la utilizarea tijei transversale, este aproape **mai importantă** decât la urcareascărilor. Când elementul de ridicare se așază pe treapta de jos, presiunea descrisă anterior se produce oarecum **sacadat**. În cazul în care tija transversală se sprijină pe corp, persoana din scaunul cu rotile simte cel mai puțin această așezare. În plus, brațele și mâinile au nevoie de acest stil de deplasare. (Fotografia 1 și 2) nu absorb aproape nicio forță.


1

Pentru **coborârea**scărilor, se aplică din nou aceleași etape inițiale 1-4:


2

1. Reglați mânerul de reglare la înălțimea corectă (a se vedea punctele 3.3 și 4.1.1).
2. Porniți LIFTKAR PT cu întrerupătorul principal (dacă nu ați făcut deja acest lucru).
3. Comutați comutatorul de viteză în poziția cea mai redusă (treapta I). (Dacă ați exersat, puteți selecta o treaptă mai mare.)
4. Înclinați LIFTKAR PT spre dvs., pentru echilibru. În poziția de echilibru, veți simți doar o presiune minimă în față, respectiv în spate.

INDICAȚIE

Cel mai bine este să vă țineți cu o mână de mânerul transversal și cu cealaltă de mânerul din stânga sau din dreapta, pentru comutarea butonului. De regulă, dreptacii schimbă vitezele cu dreapta și țin mâna stângă pe mânerul transversal. Stângacii vor proceda invers. (Fotografia 1)


3

5. Înaintați încet spre marginea treptei, până când frâna pentru marginea treptei oprește automat roțile LIFTKAR PT (fotografia 3). Apăsați acum pe butonul de pe mâner (pe săgeata care indică în față). Nu uitați că aveți o mână pe mânerul transversal și o mână pentru comutare. (Așadar, este suficient să apăsați un buton.)
6. Acum se extinde elementul de ridicare cu roțile de sprijin și se mișcă către următoarea treaptă de jos. Imediat ce elementul de ridicare se așază cu roțile de sprijin, LIFTKAR PT se ridică puțin (în funcție de înălțimea treptei), se mișcă apoi în față, coboară dispozitivul încet și controlat și se oprește apoi în poziție neutră, prin intermediul cuplajului cu o singură treaptă.
7. Acum avansați LIFTKAR PT pe marginea treptei următoare și puteți repeta același proces.

PERICOL

La coborârea scărilor, deplasați întotdeauna Liftkar PT până la marginea din față a treptei înainte ca secțiunea de ridicare cu roțile de sprijin să fie extinsă din nou (risc de cădere!).

5.4 DEPLASAREA PE SCARA SPIRALATĂ

La deplasarea pe scara spiralată, vă rugăm să aveți în vedere următoarele:

- La deplasarea **ascendentă**, începeți **din exterior**. (La deplasarea **ascendentă**, LIFTKAR se deplasează spre interior)
- La deplasarea **descendentă**, începeți **din interior**. (La deplasarea **descendentă**, LIFTKAR se deplasează spre exterior)

Dacă vă „blocați”: mișcați-vă în lateral, deplasându-vă înapoi, eventual pe un prag intermediar (dacă există), cu o treaptă mai jos.

5.5 LIFTKAR PT POATE FI AȘEZAT PE TREAPTĂ

În caz de urgență, LIFTKAR PT poate fi așezat pe treaptă. Frânele pentru marginea treptei împiedică plecarea de pe loc. Nu lăsați nesupravegheată persoana transportată cu elevatorul electric!



5.6 UNGHIUL OPTIM DE DEPLASARE

LIFTKAR PT dispune de un sistem electronic de monitorizare a unghiului de deplasare. Imediat ce dispozitivul este ținut în afara unghiului optim de deplasare, sistemul de monitorizare a unghiului oprește procesul de urcare. În cazul unei înclinații prea mari față de treaptă, LED-ul încorporat în capul de comutare luminează în culoarea roșie, câtă vreme se apasă unul dintre cele două butoane SUS/JOS. Procesul de urcare poate continua abia după corectarea unghiului de urcare.

În cazul în care elevatorul electric are o poziție prea verticală, sistemul de monitorizare a unghiului va opri mai întâi procesul de urcare. Prin reapăsarea intenționată a butonului SUS/JOS, procesul de urcare a scărilor continuă în modul lent.

5.7 ASISTENȚĂ LA COBORÂRE

Imediat ce elevatorul electric se află în poziție verticală, unitatea de urcare se va extinde în modul lent, prin apăsarea butonului SUS/JOS. Această funcție permite așezarea și ridicarea confortabilă a persoanei transportate.

În plus, această funcție înlesnește scoaterea scaunelor cu rotile (LIFTKAR PT Universal / LIFTKAR PT Adapt și LIFTKAR PT Plus). Această funcție este întotdeauna activă, indiferent de viteza de urcare selectată.

6 DEPLASAREA ÎN RAMPĂ

Pentru sporirea siguranței, la deplasarea în rampă cu roțile elevatorului electric LIFTKAR PT, puteți trage frânele pentru marginea treptei.

6.1 DEPLASAREA DESCENDENTĂ ÎN RAMPĂ

La deplasarea descendentă, ar trebui să mențineți LIFTKAR PT pe direcția înainte; puteți frâna cu frânele pentru marginea treptei, înclinând LIFTKAR PT (împreună cu scaunul cu rotile) către spate, până când frânele încep să cupleze.

6.2 DEPLASAREA ASCENDENTĂ ÎN RAMPĂ

La deplasarea ascendentă, ar trebui să mențineți LIFTKAR PT pe direcția înapoi; puteți frâna cu frânele pentru marginea treptei, înclinând LIFTKAR PT (împreună cu scaunul cu rotile) către spate, până când frânele încep să cupleze. Acum, frâna pentru marginea treptei funcționează ca un opritor de deplasare în spate.

INDICAȚIE

Prin înclinarea puternică către spate, nu vă veți putea deplasa în echilibru. De aceea, vă recomandăm să reglați în prealabil mânerul de reglare mai sus, astfel încât greutatea suplimentară să fie mai ușor de susținut. În funcție de greutatea utilizatorului scaunului cu rotile și

de lungimea rampei, o a doua persoană ar trebui să ajute la siguranță.

7 ÎNCĂRCAREA ACUMULATORULUI

Bateriile cu plumb din interiorul bateriei nu necesită întreținere, sunt etanșe la gaz și sunt reîncărcabile. Durata de viață a acestora depinde în principal de numărul de cicluri de încărcare/descărcare. De exemplu, dacă se evită descărcările puternice, din bateriile de plumb se pot extrage mai mult de 1000 de descărcări parțiale și de peste 200 de ori capacitatea completă.

- De aceea, trebuie să evitați descărcările complete. Reîncărcați acumulatorul cât mai des posibil.
- Bateriile pe bază de plumb sunt supuse unei așa-numite „autodescărcări”. De aceea, acumulatoarele ar trebui reîncărcate după maximum 3 săptămâni în care nu au fost folosite.
- Vă recomandăm să lăsați dispozitivul de încărcare conectat până la utilizarea acumulatorului – durata de viață a acumulatorului poate fi prelungită astfel.
- Nu lăsați acumulatorul să stea neîncărcat sau încărcat pe jumătate. Reîncărcați-l imediat.
- În cazul în care bateriile pe bază de plumb se deteriorează, pot fi înlocuite în orice atelier mecanic bun. Bateriile vechi pe bază de plumb sunt complet reciclabile și nu reprezintă deșeuri speciale.
- Temperatura optimă de încărcare este 20 – 25 °C. Capacitatea este afectată de temperatura prea rece sau prea caldă.

INDICAȚIE

În cazul în care acumulatorul nu este bine încărcat sau se descarcă repede, nu numai că viteza LIFTKAR se va reduce, ci va scădea și capacitatea. Acest lucru înseamnă că modul de suprasarcină poate fi atins cu o încărcătură mică (a se vedea modul de utilizare).

7.1 DISPOZITIV DE ÎNCĂRCARE DIN REȚEA

Dispozitivul de încărcare livrat este extrem de performant. Un afișaj LED indică în mod clar starea încărcării. Indicatorul de încărcare indică dacă acumulatorul este încărcat complet sau nu. Merită să verificați dacă acumulatorul este încărcat complet, înainte de a utiliza LIFTKAR PT.



Starea de încărcare este indicată de un LED luminos:

- Dacă LED-ul luminează constant în culoarea roșie, acumulatorul se încarcă.
- Dacă LED-ul se aprinde constant în culoarea verde, acumulatorul este încărcat complet. După încărcarea completă (lumină verde) a acumulatorului, dispozitivul de încărcare poate rămâne conectat, fără să deterioreze acumulatorul. În acest mod de așteptare (după încărcarea completă a acumulatorului), dispozitivul de încărcare consumă o cantitate minimă de energie, menținând bateria complet încărcată și prelungindu-i durata de viața. Toți acești factori sunt realizați cu ajutorul unui circuit electronic care controlează și reglează curentul de încărcare trimis de dispozitivul de încărcare la bateria care se încarcă.

7.1.1 DATE TEHNICE

Tensiune de rețea (50/60 Hz, 0,7A): 100-240 V AC

Putere nominală (Input): 24 W

Tensiune de încărcare: 24 V DC

Curent de încărcare aritmetic: 1,0

Clasa de protecție: IPX4

Marcajul de verificare: UL, cUL, CE

7.1.2 INDICAȚII DE SIGURANȚĂ

Aveți în vedere următoarele indicații:

- Protejați contra umidității.
- Încărcați numai într-un mediu suficient ventilat.
- Vă rugăm să nu trageți de cablu pentru a scoate ștecherul din priză.
- Nu utilizați niciodată dispozitivul de încărcare cu un cablu sau ștecher deteriorat, ci înlocuiți-le imediat.

7.1.3 UTILIZAREA CONFORM DESTINAȚIEI

- Dispozitivul de încărcare este adecvat exclusiv **pentru încărcarea acumulatoarelor pe bază de plumb și acid cu electroliți lichizi, gel și material nețesut** (la fel ca în pachetul de acumulatoare ale LIFTKAR PT).
- Încărcarea acumulatoarelor NiCd și NiMH, respectiv a elementelor principale, este interzisă.

7.2 DISPOZITIV DE ÎNCĂRCARE AUTO (OPȚIONAL)



De asemenea, este foarte performant datorită sistemului automat în 3 trepte și a tehnologiei de control digital. În prima treaptă are loc încărcarea rapidă, iar în cea de-a doua încărcarea de menținere. În plus, prin sistemul automat în 3 trepte, se poate vizualiza și mai clar nivelul de încărcare a acumulatorului. Trei afișaje LED de culori diferite oferă o indicație clară a stării de încărcare pe carcasa dispozitivului de încărcare (înălțimea barelor simbolizează cât de încărcat este acumulatorul).



7.2.1 DATE TEHNICE

Tensiune de intrare : 12 -30 V c.c.

Consumul de energie la mersul în gol: aprox. 2 W

Consumul de energie la încărcarea de menținere: aprox. 5 W

Putere nominală: aprox. 50 W

Tensiune de încărcare: 24 V DC

Curent de încărcare aritmetic la 230 V / 50 Hz: aprox. 1,3 A

Tipul de protecție: IP 30

Oprire de siguranță după: 3,3 h

7.2.2 INDICAȚII DE SIGURANȚĂ

Aveți în vedere următoarele indicații:

AVERTIZARE

- Protejați contra umidității.
- Încărcați numai într-un mediu suficient ventilat.
- Vă rugăm să nu trageți de cablu pentru a scoate ștecherul din priză.

UTILIZAREA CONFORM DESTINAȚIEI

- Dispozitivul de încărcare este adecvat exclusiv **pentru încărcarea acumulatoarelor pe bază de plumb și acid cu electrolit lichid, gel și material nețesut** (la fel ca în pachetul de acumulatoare ale LIFTKAR PT).
- Încărcarea acumulatoarelor NiCd și NiMH, respectiv a elementelor principale, este interzisă.

7.3 DE LA DISPOZITIV DE ÎNCĂRCARE LA ACUMULATOR

Acumulatorul poate fi încărcat separat sau pe dispozitiv (a se vedea cele două figuri de mai jos). Elevatorul electric nu este pregătit de funcționare atunci când acumulatorul se încarcă direct pe dispozitiv.

Dacă îl încărcați direct pe dispozitiv, scoateți ștecherul de încărcare al aparatului de încărcare din acumulator, înainte de a utiliza elevatorul electric.





7.4 MARCAJUL CE AL DISPOZITIVELOR DE ÎNCĂRCARE

Dispozitivele de încărcare îndeplinesc cerințele de bază ale directivelor privind joasa tensiune și compatibilitatea electromagnetică și, de aceea, sunt prevăzute cu marcaj CE.

CE

8 ÎNGRIJIREA, ÎNTREȚINEREA, TRANSPORTUL, ELIMINAREA, REUTILIZAREA/TRANSFERUL

8.1 ÎNTREȚINEREA / CURĂȚAREA ȘI DEZINFECTAREA

8.1.1 CURĂȚAREA ȘI DEZINFECTAREA

Deviza noastră este: Deplasarea se face mai bine cu un dispozitiv curat. Curățarea cu un detergent de uz casnic este suficientă. Vă rugăm să nu folosiți aparatul de curățare cu înaltă presiune sau alte aparate similare. Dacă este necesar, suprafețele pot fi tratate cu un dezinfectant pentru dispozitive, disponibil în comerț, pe bază de alcool (de ex. Sagrotan®).

Este important ca roțile – atât jantele, cât și anvelopele – să fie menținute curate și degresate, deoarece astfel se garantează forța de frânare. Materialul rulant al roților este un poliuretan de înaltă calitate și poate fi degresat cel mai bine cu o substanță de curățare a frânelor sau cu spirt.

LIFTKAR PT este compus în mare parte din aluminiu de înaltă calitate. Suprafețele (carcasa, unitatea de urcare, unitatea mânerului etc.) care sunt expuse influențelor mediului, au un strat suplimentar de acoperire cu pulbere sau anodizat. Dacă sunt murdare, aceste piese pot fi curățate pur și simplu cu un detergent disponibil în comerț.

8.1.2 ÎNTREȚINEREA

Elevatorul electric LIFTKAR PT este un produs durabil carte necesită puțină întreținere. Cu toate acestea, toate piesele mobile, îmbinările electrice și mecanice cu fișă, acumulatorul cu schimbare rapidă, precum și dispozitivul de încărcare trebuie verificate cel puțin o dată la doi ani. În plus față de intervalele de inspecție menționate mai sus, trebuie efectuată o inspecție de siguranță completă de fiecare dată când se schimbă utilizatorul și înainte de reutilizare, chiar dacă aparent nu există nicio deteriorare sau defecțiune.

Ne puteți contacta pentru informații despre distribuitorii autorizați pentru întreținere!

LISTA DE VERIFICARE „VERIFICĂRI TEHNICE DE SIGURANȚĂ RECOMANDATE PENTRU ELEVATORUL ELECTRIC LIFTKAR PT”

Verificări tehnice de siguranță recomandate pentru LIFTKAR PT

Lucrări	Interval	Observații	Verificat
Sistemul de antrenare și carcasa			
Verificați/reglați tensiunea lanțului de antrenare	la 2 ani	Joc la manivelă max. 3 mm respectiv test de funcționare (joc la schimbarea sarcinii prin punctul mort)	
Verificați dacă există fisuri în carcasă	la 2 ani	În cazul neregulilor, trimiteți dispozitivul în fabrică	
Verificați și strângeți șuruburile carcasei	la 2 ani	Asigurați șuruburile cu Loctite 243	
Verificați și, dacă este cazul, strângeți șuruburile de pe bolțurile de oprire	la 2 ani		
Verificați zgomotele în deplasare	periodic	În cazul neregulilor, trimiteți dispozitivul în fabrică	
Roți și jante			
Verificați șuruburile de prindere pentru brațul excentric	la 2 ani		
Verificați/curățați suprafața de acționare a frânelor	la 2 ani		
Verificați anvelopele pentru deteriorări / înlocuiți-le	periodic		
Frâne			
Verificați rolele palpatoare	la 2 ani	dacă este cazul, înlocuiți-le	
Verificați punctul de frânare	periodic		
Verificați ușurința funcționării frânelor	la 2 ani		
Verificați arcul de întindere	la 2 ani	Strângeți butucul de roată cu 21 Nm!	
Sistemul electronic și unitatea mânerului			
Verificarea funcționării direcției de deplasare și a vitezei	la 2 ani		
Verificarea funcționării cuplajului cu o singură treaptă și a cuplajului continuu în trepte	la 2 ani		
Verificarea funcționării instrumentelor de afișare	la 2 ani	dacă este defect, trimiteți dispozitivul în fabrică	
Verificați acumulatorul, suportul acumulatorului și racordurile	la 2 ani		
Verificați acumulatorul și dispozitivele de încărcare. pentru daune mecanice	la 2 ani	În cazul neregulilor, trimiteți dispozitivul de încărcare/acumulatorul în fabrică	
Verificați filetul mânerului de prindere pe unitatea mânerului	la 2 ani	dacă este defect, trimiteți dispozitivul în fabrică	
Trusele adaptoarelor PT-Adapt, unitatea de așezare PT-S, ghidajele PT-Universal			
verificați toate îmbinările cu șuruburi și, dacă este cazul, strângeți-le	la 2 ani	în cazul formării fisurilor, înlocuiți-le imediat	
verificați și, dacă este cazul, lubrifiați toate punctele rotative	la 2 ani	în cazul formării fisurilor/deteriorărilor, înlocuiți-le imediat	
verificați toate componentele atașate și, dacă este cazul, strângeți-le	la 2 ani	în cazul deteriorărilor, înlocuiți-le imediat	

IMPORTANT:

În plus față de intervalele de inspecție menționate mai sus, trebuie efectuată o inspecție de siguranță completă de **fiecare dată când se schimbă utilizatorul și înainte de reutilizare**, chiar dacă aparent nu există nicio deteriorare sau defecțiune!

8.2 DURATA DE VIAȚĂ A PRODUSULUI

Durata de viață estimată a LIFTKAR PT este de aproximativ 5 ani. Cu condiția ca produsul să fie utilizat conform destinației și ca toate procedurile de întreținere și service să fie respectate. Durata de viață poate fi prelungită dacă LIFTKAR PT este manipulat, întreținut, îngrijit și utilizat cu grijă. Cu toate acestea, durata de viață poate fi, de asemenea, redusă considerabil prin utilizare extremă și utilizarea necorespunzătoare.

Stabilirea duratei de viață impusă de standarde nu reprezintă o garanție suplimentară.

8.3 ACUMULATOR

Inclusiv acumulatorul are nevoie de îngrijire și de aceea, acesta ar trebui să fie întotdeauna încărcat complet. Descărcarea puternică a acumulatorului îi scurtează durata de viață. Acumulatoarele cu gel pe bază de plumb (fără nichel-cadmiu) au o durată mare de viață, dacă sunt încărcate complet periodic și cât mai repede posibil după utilizare. De aceea, acumulatorul ar trebui conectat imediat la dispozitivul de încărcare, după fiecare utilizare. (a se vedea mai multe despre acesta, la capitolul despre acumulator).

8.3.1 MĂSURI PENTRU COMBATEREA INCENDIILOR

- **Agent de stingere:**

Adecvat: Agent de stingere uscat, pământ nisipos, dioxid de carbon, spumă adecvată

- **Combaterea incendiilor:**

Echipament de protecție: Purtați un aparat de respirație autonomă și îmbrăcăminte de protecție pentru a evita contactul cu pielea și ochii.

- **Pericole specifice:**

Eliberează vapori toxici în condiții de incendiu.

8.4 FRÂNELE ȘI TAMBURUL DE FRÂNĂ (JANTE)

Efectul de frânare al roților este important și, de aceea, vă recomandăm să verificați periodic dacă piesele de frânare și jantele sau tamburii de frână prezintă fisuri sau deteriorări și să le curățați dacă este necesar. Vă rugăm să verificați efectul de frânare după curățare. Cel mai simplu și cel mai sigur mod de a verifica efectul de frânare este să deplasați LIFTKAR PT înapoi, într-o poziție de înclinare extremă (LED-ul luminează atunci în culoarea roșie). În această poziție, nu trebuie să fie posibilă împingerea LIFTKAR PT înainte, chiar și cu o presiune puternică. Vă rugăm să testați fiecare frână separat, încercând să frânați o roată și să eliberați cealaltă roată prin rotirea unității spre stânga sau spre dreapta. Vă rugăm să contactați un atelier autorizat dacă frânele nu funcționează bine în această situație.

8.5 PIESE DE SCHIMB ȘI REPARAȚIA

Distribuitorii specializați și autorizați, dispun de o listă completă a pieselor de schimb necesare de la noi, calitate de producător, cu schemele detaliate necesare, instrucțiuni de reparații și unelte speciale. În cazul în care este necesară o reparație, întreținerea produsului, precum și pentru orice alte întrebări specifice aplicațiilor sau relevante pentru siguranță, vă rugăm să contactați distribuitorul specializat. Ne puteți întreba despre distribuitorii de specialitate!

8.6 TRANSPORTUL / ELIMINAREA / REUTILIZAREA/TRANSFERUL

8.6.1 TRANSPORTUL

În principiu, prin desfacerea unui șurub, LIFTKAR poate fi demontat în trei părți (acumulator, unitate de ridicare, unitatea mânerului). Pentru a evita pornirea accidentală a dispozitivului, vă recomandăm să scoateți acumulatorul din dispozitiv, înainte de transport. Este esențial să asigurați încărcătura în mod corespunzător.

8.6.2 ELIMINAREA



Elevatorul electric LIFTKAR PT este un produs cu o durată de viață îndelungată. La finalul duratei de viață a produsului, componentele elevatorului electric și ale dispozitivului de încărcare trebuie eliminate în mod corespunzător. Asigurați separarea atentă a materialelor, conform etichetelor de pe piesele individuale.

Elevatorul electric nu conține bunuri periculoase și este complet reciclabil. Plăcile cu circuite electronice și bateria reîncărcabilă trebuie supuse unei proceduri corespunzătoare de reciclare.

Nu este permisă eliminarea acumulatorului la gunoiul menajer! Distribuitorii dvs. specializați vă stau la dispoziție în cazul în care aveți întrebări detaliate.

Eliminarea corectă și completă a elevatorului electric poate fi asigură de producător contra cost.

8.6.3 REUTILIZAREA/TRANSFERUL

PERICOL

Înainte de reutilizarea sau transferul elevatorului electric, trebuie efectuată o verificare tehnică a siguranței, inclusiv curățarea, de către personalul specializat, conform indicațiilor producătorului. În plus, trebuie să existe dovada instruirii în ceea ce privește manipularea elevatorului electric.

9 ASISTENȚĂ ÎN CAZUL FUNCȚIONĂRII DEFECTUOASE

Eroare: LED-ul luminează în culoarea roșie și pornirea nu este posibilă.
Cauză: Dispozitivul este prea plat, iar comutatorul de înclinare împiedică pornirea

Eroare: Nu pornește cu întrerupătorul principal, deși mânerul este introdus.
Cauză: Șurubul cu manetă nu este strâns suficient de mult sau mânerul este montat rotit la 180°.

Eroare: Unitatea de ridicare nu se deplasează bine pe roțile principale; frânează permanent!
Cauză: Elementul de ridicare cu roțile de sprijin nu se află în poziția neutră între roțile principale. Cu ajutorul cuplajului cu o singură treaptă (a se vedea și punctul 4.1.3), deplasați în față sau în spate, până când elementul de ridicare se oprește automat în poziție neutră.

9.1 VERIFICAREA TEHNICĂ A SIGURANȚEI

INDICAȚIE

Verificările tehnice ale siguranței trebuie efectuate numai de către producător, de serviciul extern SANO sau de către distribuitorii specializați și autorizați.

INDICAȚIE

Vă recomandăm să efectuați o verificare tehnică a siguranței, la fiecare doi ani. Autocolantul de testare informează cu privire la data limită pentru o verificare. Verificarea se recomandă mai ales după schimbarea utilizatorului, respectiv după o reutilizare.



Verificările tehnice de siguranță sunt importante, pentru a asigura o funcționare ireproșabilă a dispozitivului. Distribuitorii specializați și autorizați pot efectua această verificare a dispozitivului dvs.

10 RECHEMĂRILE ȘI MĂSURILE DE CORECȚIE

Vă vom informa în cazul în care există informații importante privind siguranța și manipularea LIFTKAR PT. Găsiți versiunea actuală a acestor instrucțiuni de utilizare pe www.sano.at. În cazul în care este necesar să se efectueze modificări ulterioare sau să se ia măsuri corective asupra produsului, vă vom informa în scris pe dvs. și/sau pe distribuitorii noștri specializați și autorizați, cu privire la toate numerele de serie afectate. În cazul în care LIFTKAR PT este afectat de o rechemare de produs, veți fi informat cu privire la toate procedurile ulterioare. Vă recomandăm să vă înregistrați dispozitivul pe pagina noastră de pornire, la secțiunea „Înregistrarea produsului”.

11 GARANȚIA ȘI RĂSPUNDEREA

11.1 GARANȚIE / RĂSPUNDEREA

11.1.1 GARANȚIE

SANO Transportgeraete GmbH garantează că elevatorul electric LIFTKAR PT nu are defecțiuni în momentul predării. Aceste drepturi de garanție expiră la 24 de luni de la livrarea LIFTKAR PT.

Garanția pentru unitatea de ridicare și cea a mânerului, pentru toate modelele de elevator electric LIFTKAR PT este de 24 de luni, pentru acumulator/baterie se aplică 6 luni și începe din ziua în care dispozitivul este predat cumpărătorului.

Următoarele sunt exceptate de la garanție:

- piesele cu uzură naturală
- Defecțiunile apărute în urma solicitărilor anormale
- modificări neautorizate ale dispozitivului sau ale pieselor suplimentare
- lucrări de întreținere cauzate de utilizarea constantă
- Defectele datorate unei manipulări necorespunzătoare și/sau nerespectării instrucțiunilor de utilizare, accidente, deteriorări neglijente sau violente, incendii și apă, forță majoră și alte cauze independente de voința noastră.
- Dispozitive ale căror numere de serie sunt modificate, deteriorate sau îndepărtate
- Verificarea dispozitivului fără constatarea defectelor

11.1.2 RĂSPUNDEREA

În calitate de producător, SANO Transportgeraete GmbH, nu își asumă răspunderea pentru eventualele daune, dacă:

- LIFTKAR PT este utilizat necorespunzător.
- Reparațiile, lucrările de montaj sau alte lucrări sunt executate de persoane neautorizate.
- indicațiile din aceste instrucțiuni de utilizare nu sunt respectate.
- piesele străine pot fi atașate sau conectate la LIFTKAR PT.
- Piesele originale sunt demontate.

Puteți primi de la noi o listă cu adresele distribuitorilor autorizați pentru reparații/întreținere!

11.2 DECLARAȚIE DE CONFORMITATE



SANO Transportgeraete GmbH (ID operator/SRN: AT-MF-000053609) declară, pe propria răspundere, că următoarele modele mobile de scări rulante LIFTKAR destinate transportului de pasageri sunt conforme cu cerințele Regulamentului privind dispozitivele medicale (UE) 2017/745 (MDR), fiind clasificate ca dispozitive medicale de clasa I.

Clasificarea produsului: Clasa I, în conformitate cu Regulamentul (UE) 2017/745 MDR, anexa VIII, capitolul III, regula I. Procedura de evaluare a conformității în conformitate cu Regulamentul (UE) 2017/745 MDR, anexa IX.

Utilizare prevăzută: Pentru transportul persoanelor cu dificultăți de deplasare pe scări, atât în interior, cât și în exterior. Transportul trebuie efectuat exclusiv de către un însoțitor care a urmat o instruire atestată, iar sarcina maximă admisă specifică modelului nu trebuie depășită.

Orice modificare adusă produsului fără acordul nostru prealabil face ca această declarație să devină nulă.

Standarde relevante:

ISO 7176-28:2012

ISO 7176-14:2008

ISO 7176-21:2009

Article data specifically for Germany					
Article number	**Trade name**	**Product name/Type**	**Basic-UDI-DI**	**UDI-DI**	**Firmware-Version**
045801	LIFTKAR PT-Adapt 130 - HM	LIFTKAR PT-AD	912004777PTS2	9120047770566	2.10
045802	LIFTKAR PT-Adapt 160 - HM	LIFTKAR PT-AD	912004777PTS2	9120047770573	2.10
045803	LIFTKAR PT-S 130 - HM	LIFTKAR PT-S	912004777PTS2	9120047770580	2.10
045813	LIFTKAR PT-S 130 - HM – with adapter plate	LIFTKAR PT-S	912004777PTS2	9120047770696	2.10
045804	LIFTKAR PT-S 160 - HM	LIFTKAR PT-S	912004777PTS2	9120047770597	2.10
045807	LIFTKAR PT-Universal 130 - HM	LIFTKAR PT-UN	912004777PTS2	9120047770627	2.10
045808	LIFTKAR PT-Universal 160 - HM	LIFTKAR PT-UN	912004777PTS2	9120047770634	2.10

Article data for other countries					
Article number	**Trade name**	**Product name/Type**	**Basic-UDI-DI**	**UDI-DI**	**Firmware-Version**
045721	LIFTKAR PT-Adapt 130	LIFTKAR PT-AD	912004777PTS2	9120047770214	2.10
045722	LIFTKAR PT-Adapt 160	LIFTKAR PT-AD	912004777PTS2	9120047770221	2.10
045723	LIFTKAR PT-S 130	LIFTKAR PT-S	912004777PTS2	9120047770238	2.10
045724	LIFTKAR PT-S 160	LIFTKAR PT-S	912004777PTS2	9120047770245	2.10
045725	LIFTKAR PT-Outdoor 120	LIFTKAR PT-OD	912004777PTS2	9120047770252	2.10
045726	LIFTKAR PT-Outdoor 150	LIFTKAR PT-OD	912004777PTS2	9120047770269	2.10
045727	LIFTKAR PT-Universal 130	LIFTKAR PT-UN	912004777PTS2	9120047770276	2.10
045728	LIFTKAR PT-Universal 160	LIFTKAR PT-UN	912004777PTS2	9120047770283	2.10
045729	LIFTKAR PT-Plus 125	LIFTKAR PT-PL	912004777PTS2	9120047770290	2.10
045731	LIFTKAR PT Fold 130	LIFTKAR PT-FO	912004777PTS2	9120047770313	2.10
045732	LIFTKAR PT Fold 160	LIFTKAR PT-FO	912004777PTS2	9120047770320	2.10
045738	LIFTKAR PT-S 130 narrow	LIFTKAR PT-SN	912004777PTS2	9120047770382	2.10
045739	LIFTKAR PT-S 160 narrow	LIFTKAR PT-SN	912004777PTS2	9120047770399	2.10
045745	LIFTKAR PT-ECO 130	LIFTKAR PT-EC	912004777PTS2	9120047770641	2.10
045746	LIFTKAR PT-ECO 160	LIFTKAR PT-EC	912004777PTS2	9120047770658	2.10
045750	LIFTKAR PT Uni/S-Kombi 160	LIFTKAR PT-US	912004777PTS2	9120047770207	2.10

Prezenta declarație de conformitate este valabilă până la modificarea unuia dintre tipurile enumerate.



Ing. Jochum Bierma, director general

11.3 PROTECȚIA BREVETELOR / INDICAȚIE PRIVIND INSTRUCȚIUNILE DE UTILIZARE

11.3.1 PROTECȚIA BREVETELOR

Sistemul de urcare este protejat prin înregistrările internaționale ale brevetelor, în Europa, SUA și Japonia. Inclusiv unitatea mânerului este dublu protejată de drepturile privind brevetele. Sistemul de scoatere a scaunului cu rotile, al modelului LIFTKAR PT Universal are, de asemenea, un brevet înregistrat.

11.3.2 INDICAȚIE PRIVIND INSTRUCȚIUNILE DE UTILIZARE

Aceste instrucțiuni de utilizare au fost elaborate cu cea mai mare atenție. Nu ne asumăm nicio responsabilitate pentru corectitudinea ilustrațiilor, a schemelor, a datelor tehnice și a valorilor electrice. Nu ne asumăm răspunderea pentru erorile de tipar.

Orice retipărire a acestor instrucțiuni în vederea utilizării, necesită permisiunea noastră prealabilă. Sub rezerva modificărilor tehnice și a erorilo

NOTE

Model:
Serial number:
Date of manufacture:
Date of purchase:
Sales representative:

CONTACTE

SANO Transportgeraete GmbH
Gewerbezeile 15
4040 Linz, Austria
Tel.: +43 7239 51010
Fax: +43 7239 51010 001
office@sano.at

www.sano.at

SANO Deutschland GmbH
Geigelsteinstraße 10
83080 Oberaudorf
Germania

Tel. +49 8033 / 308 96 0
Fax +49 8033 / 308 96 17
info@sano-treppensteiger.de

www.sano-treppensteiger.de

SANO UK Powered Stairclimbers Ltd.
Bristol Court, Betts Avenue
Martlesham Heath
Ipswich, Suffolk / IP5 3RY, Anglia

Tel. +44 1473 / 333 889
Fax +44 1473 / 333 742
info@sano-uk.com

www.sano-uk.com

Sub rezerva erorilor și a modificărilor / LIFTKAR PT 2026-09 (V1.0)