LIFTKAR PT

МОБИЛЬНОЕ ЛЕСТНИЧНОЕ ПОДЪЕМНОЕ УСТРОЙСТВО



РУКОВОДСТВО ПО ЭКСПЛУАТАЦИИ

Русский

SANO makes life easier.

ПРЕДИСЛОВИЕ ... **3**

1 ОБЩИЕ ТРЕБОВАНИЯ БЕЗОПАСНОСТИ ... **3**

2 ОПИСАНИЕ / ТЕХНИЧЕСКАЯ ИНФОРМАЦИЯ ... **7**

2.1 Модель LIFTKAR PT-S со встроенным сиденьем ... 7
2.2 Модель LIFTKAR PT-Outdoor со встроенным сиденьем ... 10
2.3 Модель LIFTKAR PT-Universal для широкого применения инвалидных колясок ... 11
2.4 Модель LIFTKAR PT-Fold ... 13
2.5 Модель LIFTKAR PT-Plus (+ инвалидное кресло) ... 15
2.6 Модель LIFTKAR PT-Adapt ... 17
2.7 Технические данные, применимые ко всем моделям ... 19
2.8 Технические данные аккумулятора ... 22
2.9 Описание подъемника «LIFTKAR PT» ... 23

3 ЭЛЕМЕНТЫ СИСТЕМЫ УПРАВЛЕНИЯ ... **25**

3.1 Панель управления (на ручке) ... 25
3.2 Переключатель «Вверх/вниз» на ручке ... 26
3.3 Зажимный винт на регулируемом руле ... 27

4 РУКОВОДСТВО ПО ОБСЛУЖИВАНИЮ ... **28**

4.1 Подъемный агрегат, аккумулятор и ручка ... 28
4.2 Эксплуатация подъемника «LIFTKAR PT» (общая информация) ... 30
4.3 Установка инвалидного кресла-коляски на подъемник UNIVERSAL ... 32
4.4 Снятие инвалидного кресла-коляски с подъемника «UNIVERSAL 130/160» ... 35
4.5 Установка кресла-коляски на подъемник «PT ADAPT» и «PT PLUS». ... 36
4.6 Снятие кресла-коляски с подъемников «PT ADAPT» и «PT PLUS». ... 38

5 ЭКСПЛУАТАЦИЯ ПОДЪЕМНИКА ... **39**

5.1 Общие указания по эксплуатации подъемника на лестнице ... 39
5.2 Движение по лестнице ВВЕРХ ... 42
5.3 Движение по лестнице ВНИЗ ... 43
5.4 Движение по винтовой лестнице ... 44
5.5 Экстренная остановка ... 45
5.6 Функция «Умный шаг» ... 45
5.7 Функция «Ползучей скорости» ... 45

6 ДВИЖЕНИЕ ПО ПАНДУСАМ ... **45**

6.1 Движение по пандусам ВНИЗ ... 45
6.2 Движение по пандусам ВВЕРХ ... 46

7 ИСПОЛЬЗОВАНИЕ ЗАРЯДНОГО УСТРОЙСТВА ... **46**

7.1 Зарядное устройство ... 47
7.2 Зарядное устройство с автомобильным KFZ-гнездом ... 48
7.3 Подключение зарядного устройства для аккумулятора ... 49
7.4 Характеристики зарядных устройств (CE) ... 50

8 УХОД, ТЕХОБСЛУЖИВАНИЕ, ТРАНСПОРТИРОВКА, УТИЛИЗАЦИЯ ... **50**

8.1 Техническое обслуживание / Очистка и дезинфекция ... 50
8.2 Срок службы изделия ... 52
8.3 Аккумулятор ... 52
8.4 Тормоза и тормозные диски ... 52
8.5 Запасные части и ремонт ... 53
8.6 Транспортировка / Утилизация / Повторное использование ... 53

9 ОПРЕДЕЛЕНИЕ ИСТОЧНИКА НЕИСПРАВНОСТИ ... **54**

9.1 Проверка безопасности ... 54

10 ОТЗЫВЫ И КОРРЕКТИРУЮЩИЕ ДЕЙСТВИЯ ... **55**

11 ГАРАНТИЙНЫЕ ОБЯЗАТЕЛЬСТВА И ОТВЕТСТВЕННОСТЬ ... **55**

11.1 Гарантия / Ответственность за изделие ... 55
11.2 Заключение о соответствии ... 56
11.3 Охрана патентных прав / Пожалуйста, обратите внимание ... 57

КОНТАКТНАЯ ИНФОРМАЦИЯ ... **60**

ПРЕДИСЛОВИЕ

ПОЗДРАВЛЯЕМ!

ВАШ LIFTKAR PT - ЭТО БЕЗОПАСНЫЙ И НАДЕЖНЫЙ СТУПЕНЬКОХОД. ОН ПРЕДНАЗНАЧЕН ДЛЯ ТРАНСПОРТИРОВКИ ИНВАЛИДОВ-КОЛЯСОЧНИКОВ ВВЕРХ И ВНИЗ ПО ЛЕСТНИЦЕ С ПОМОЩЬЮ СОПРОВОЖДАЮЩЕГО ЛИЦА, УПРАВЛЯЮЩЕГО СТУПЕНЬКОХОДОМ.

LIFTKAR PT - это мобильный ступенькоход, то есть вы можете взять его с собой, чтобы использовать его для подъема на любой лестнице. Как результат, LIFTKAR дает вам больше свободы. В то же время вашим помощникам больше не нужно надрывать спины на лестницах.

Отпустив рычаг, до которого можно легко дотянуться не нагибаясь, оператор может разобрать LIFTKAR PT на 3 удобные части: подъемный блок (15 кг), аккумулятор и ручку (4 кг каждый). Все детали легко складываются, поскольку они легкие и компактные.

На лестнице LIFTKAR PT работает удивительно плавно и безопасно. Sano желает вам всего наилучшего в использовании этого ступенькохода в качестве средства мобильности, партнера, родственника или друга. Мы надеемся, что это руководство пользователя окажется полезным для вас при изучении правил эксплуатации LIFTKAR PT.

Чтобы информировать вас о новостях продукта, а также о технических изменениях (например, опциях, аксессуарах), мы просим вас зарегистрировать ваш продукт онлайн.

http://www.sano-stairclimbers.com/product-registration

ПРИМЕЧАНИЕ
РУКОВОДСТВО ПОЛЬЗОВАТЕЛЯ НЕ ЗАМЕНЯЕТ ОБЯЗАТЕЛЬНОГО ОБУЧЕНИЯ УПОЛНОМОЧЕННЫМ ПЕРСОНАЛОМ.

1 ОБЩИЕ ТРЕБОВАНИЯ БЕЗОПАСНОСТИ

ПРИМЕЧАНИЕ
Информация об изготовителе

ВНИМАНИЕ - ВОЗМОЖНАЯ НАДВИГАЮЩАЯСЯ ОПАСНОСТЬ ИЛИ ОПАСНАЯ СИТУАЦИЯ.

Если этого не избежать, это может привести к легкой физической травме или повреждению имущества.

ПРЕДУПРЕЖДЕНИЕ – ВОЗМОЖНАЯ ОПАСНОСТЬ

Если этого не избежать, результатом может стать смерть или серьезные телесные повреждения!

ОПАСНОСТЬ - НЕПОСРЕДСТВЕННАЯ ОПАСНОСТЬ

Если этого не избежать, это приведет к смерти и тяжелым телесным повреждениям!

ПРИМЕЧАНИЕ

- Внимательно прочитайте это руководство по эксплуатации. Следуйте всем указаниям, приведенным в данной инструкции и обратите внимание на предупредительные знаки на устройстве. Невыполнение этих требований и неправильная эксплуатация лестничного подъемника может привести к катастрофическим последствиям.
- Лестничный подъемник может использоваться исключительно согласно предписанию – для перемещения людей с ограниченными возможностями на лестницах.
- LIFTKAR PT могут эксплуатировать только те люди,
  - которые имеют доказательства того, что они прошли обучение по эксплуатации ступенькохода, могут
  - могут подниматься по лестнице задом
  - в физически и психически устойчивом состоянии, могут сохранять равновесие без
  - большого физического напряжения.
- LIFTKAR PT ЗАПРЕЩЕНО использовать следующим людям:
  - лицам младше 16 лет
  - людям, находящимся под воздействием лекарств, наркотиков или алкоголя
  - беременным
  - Детям запрещается пользоваться моделями LIFTKAR PT.
- Если со ступенькоходом произошел несчастный случай, необходимо немедленно сообщить об этом вашему специализированному дилеру (внимание!).
- Оптимальный угол движения специально отрабатывается во время обучения пользователя. Он зависит от различных факторов, таких как вес и размер перевозимого человека, тип инвалидного кресла и т.д. Рост и вес оператора также влияют на оптимальный угол движения. Обычно оптимальный угол движения достигается, когда LIFTKAR PT находится в равновесии.

ВНИМАНИЕ

- Не используйте LIFTKAR PT с пассажиром, пока не пройдете обучение у сертифицированного инструктора LIFTKAR PT и не уделите достаточно времени, чтобы отточить использование продукта самостоятельно. После прохождения обучения, начните тренироваться управлять устройством без нагрузки. Затем попробуйте повторить операцию с кем-то максимально легким, кто не является инвалидом. Во время подъема пассажир должен держаться за поручень или за второго человека.
- Перемещение человека с ограниченными возможностями на подъемнике «LIFTKAR PT» начните с самой малой скорости (уровень I) и не переключайте скорости во время передвижения.
- Никогда не трогайте руками механизм движения при наличии в нем аккумулятора! (опасность защемления).
- Для транспортировки устройства рекомендуется разобрать «LIFTKAR PT», отвинтив винт регулируемого руля.
- «LIFTKAR PT» снабжен мощным, сменным аккумулятором, который перед каждым использованием лестничного подъемника должен быть полностью заряжен. Если случится так, что аккумулятор на лестнице разрядится, необходимо сразу же спуститься и поменять аккумулятор или же зарядить его.
- Не используйте лестничный подъемник при крайне высоких температурах, а также в помещениях с высокой влажностью воздуха (например, в помещениях сауны или др.), так как есть опасность перегрева и соответственно повреждения устройства! При использовании лестничного подъемника избегайте так же крайне низких температур.

ПРЕДУПРЕЖДЕНИЕ

- Ремень безопасности во время передвижения на подъемнике должен быть всегда пристёгнут и не должен ни в коем случае свешиваться справа или слева.
- Для перемещения людей с ограниченными возможностями на подъемнике «LIFTKAR PT» могут использоваться лишь инвалидные кресла-коляски, которые снабжены ремнем безопасности или другой системой обеспечения безопасности людей.
- Personen, die nicht stabil sitzen können, unbedingt angurten.
- При появлении необычных шумов или колебаний во время эксплуатации подъемника «LIFTKAR PT» устройство должно быть остановлено и в ближайшее время передано в сервисный центр для обеспечения гарантийного ремонта или обслуживания.

ОПАСНОСТЬ

- Никогда не перемещайте людей с ограниченными возможностями при помощи подъемника «LIFTKAR PT» по мокрой, скользкой, обработанной воском (отполированной), гладкой или похожей поверхности, на которой сопровождающий не имеет достаточной опоры и эффективность торможения колес может оказаться ненадежной. Также опасны могут быть не закрепленные переносные ковры или ковровые покрытия.
- Ни при каких обстоятельствах во время передвижения по лестнице не отпускайте ручку лестничного подъемника! (опасность падения!)
- Обратите внимание на то, чтобы во время передвижения по лестнице ниже устройства не находились люди. (опасность столкновения!)
- При перемещении людей с ограниченными возможностями на подъемнике «LIFTKAR PT» обязательно должен использоваться ремень безопасности.
- При работе с LIFTKAR PT обязательно надевайте закрытую нескользящую обувь. (опасность падения!)
- Использование ступенькохода во взрывоопасных зонах запрещено без исключения.
- При спуске по лестнице всегда перемещайте Liftkar PT к переднему краю ступеньки, прежде чем снова выдвигать подъемную часть с опорными колесами (риск падения!).

HERSTELLUNGSDATUM
Date of manufacture

HERSTELLER
Manufacturer

TROCKEN AUFBEWAHREN
Keep dry

ANWENDUNGSBEREICH 5 º C BIS 40 º C
Range of application 5 º C till 40 º C (41 º F till 104 º F)

GEBRAUCHSANWEISUNG BEACHTEN
Consult instructions for use

EINDEUTIGE PRODUKTIDENTIFIZIERUNG
Unique product identification

MEDIZINPRODUKT
Medical device

SERBISCHE CE-KENNZEICHEN
Serbian CE-Marking

ELEKTROSCHROTT
Electronic Waste

CE-KENNZEICHNUNG
CE Marking

SN **SERIENNUMMER**
Serial number

2 ОПИСАНИЕ / ТЕХНИЧЕСКАЯ ИНФОРМАЦИЯ

2.1 МОДЕЛЬ LIFTKAR PT-S СО ВСТРОЕННЫМ СИДЕНЬЕМ

Транспортное кресло для подъема по лестнице с регулируемой спинкой и подлокотниками, прикрепленными к блоку с ручкой. Блок с ручкой, аккумулятор и подъемник можно быстро демонтировать, отпустив один винт рычага. Сиденье складывается для экономии места. Доступны две версии для веса пассажира 130 кг и 160 кг.

Отлично подходит для очень крутых и узких винтовых лестниц, так как имеет большое свободное пространство благодаря компактной конструкции сиденья и основных колес диаметром всего 200 мм.

LIFTKAR PT S 130.....арт. 045 723
LIFTKAR PT S 160.....арт. 045 724



(устройство, включая аксессуары)

ОПАСНОСТЬ
При транспортировке людей с помощью ступенькоходов Liftkar всегда используйте ремень безопасности.

2.1.1 ТЕХНИЧЕСКИЕ ДАННЫЕ ДЛЯ МОДЕЛИ LIFTKAR PT-S

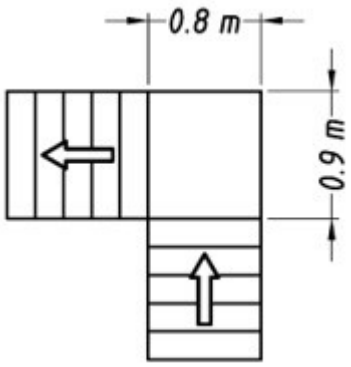

Требования к пространству на лестничных площадках

- **Допустимая рабочая нагрузка (вес пассажира)**: 130 кг (PT-S 130) / 160 кг (PT-S 160)
- **Диаметр колес**: 200 мм
- **Ширина колеи (наружняя)**: 297 мм
- **Вес (общий)**: 30,5 кг
- **Вес (подъемник + сиденье)**: 18,5 кг
- **Общая высота**: 1130 мм
- **Общая ширина**: 505 мм (включая подлокотники)
- **Общая длина**: 675 мм (600 мм при откинутых сиденье и подлокотниках)

2.1.2 ОБЪЕМ ПОСТАВКИ ДЛЯ МОДЕЛИ LIFTKAR PT-S

При поставке коробка должна содержать следующие компоненты:

- Подъемник
- Блок с ручками, включая сиденье, спинку и откидные подлокотники
- Аккумулятор
- Зарядка
- Руководство пользователя

Если один из этих компонентов отсутствует или поврежден, обратитесь к дилеру, поставившему ступенькоход.

2.1.3 ПРИКРЕПИТЕ ПОДСТАВКУ ДЛЯ НОГ (ОПЦИЯ) К LIFTKAR PT-S

Чтобы прикрепить подставку для ног, зацепите ее за заднюю поперечную стойку сверху.







Подставка для ног может быть установлена на три различные высоты в зависимости от длины голени каждого пользователя. Для этого вытяните ручки слева и справа от подножки, а затем переместите подножку на нужную высоту/положение. Верните ручки на место, чтобы зафиксировать подставку для ног на заданной высоте.



2.2 МОДЕЛЬ LIFTKAR PT-OUTDOOR СО ВСТРОЕННЫМ СИДЕНЬЕМ

Транспортное кресло для подъема по лестнице, как PT-S (см. 2.1), но с колесами диаметром 260 мм и шириной колеи 430 мм. Прочные колеса диаметром 100 мм с автоматическим тормозом по краю ступеньки внутри основных колес; бесшумно и без усилий преодолевает ступеньки высотой до 25 мм. Благодаря тому, что колеса с автоматическим тормозом ступени расположены с внутренней стороны, исключается риск столкновения с дверными рамами и предотвращается повреждение.



Благодаря основным колесам большого диаметра это устройство отлично работает на открытом воздухе на неровной поверхности. Дополнительная устойчивость на склонах обеспечивается за счет большей ширины колеи.

LIFTKAR PT Outdoor 120.....арт. 045 725

LIFTKAR PT Outdoor 150.....арт. 045 726

ОПАСНОСТЬ
При транспортировке людей с помощью ступенькоходов Liftkar всегда используйте ремень безопасности.

2.2.1 ТЕХНИЧЕСКИЕ ДАННЫЕ ДЛЯ МОДЕЛИ LIFTKAR PT-OUTDOOR

- **Допустимая рабочая нагрузка** (вес пассажира): 120 кг (PT-Outdoor 120)/ 150 кг (PT-Outdoor 150)
- **Диаметр колес**: 260 мм
- **Ширина колеи** (наружняя): 430 мм
- **Вес** (общий): 34,3 кг
- **Вес** (подъемник + сиденье): 22,3 кг
- **Общая высота**: 1130 мм
- **Общая ширина**: 505 мм (включая подлокотники)
- **Общая длина**: 675 мм (600 мм при откинутых сиденье и подлокотниках)

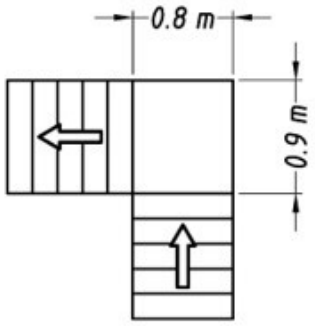

Требования к пространству на лестничных площадках

2.2.2 ОБЪЕМ ПОСТАВКИ ДЛЯ МОДЕЛИ LIFTKAR PT-OUTDOOR

При поставке коробка должна содержать следующие компоненты:

- Подъемник с большими колесами (диаметр 260 мм)
- Блок с ручками, включая сиденье, спинку и откидные подлокотники
- Аккумулятор
- Зарядка
- Руководство пользователя

Если один из этих компонентов отсутствует или поврежден, обратитесь к дилеру, поставившему ступенькоход.

2.3 МОДЕЛЬ LIFTKAR PT-UNIVERSAL ДЛЯ ШИРОКОГО ПРИМЕНЕНИЯ ИНВАЛИДНЫХ КОЛЯСОК

Эта модель позволяет перевозить любые инвалидные коляски (включая спортивные) наверх без каких-либо модификаций коляски, в сборе, без снятия колес. Модель оборудована откидными платформами с обеих сторон для поддержки колес инвалидного кресла и удобный, простым в использовании регулируемым фиксатором, который фиксирует спинку на месте (максимальная ширина 495 мм). Подходит для всех стандартных моделей транспортных и самоходных инвалидных кресел. Преимуществом заключается в том, что колеса инвалидного кресла не нужно снимать. Подходит для профессиональных поставщиков услуг мобильности и частных пользователей. Занимает немного больше места на лестнице, чем другие модели. Погрузка и разгрузка инвалидной коляски занимает менее минуты в каждом конце поездки. Эта модель также хорошо подходит для перевозки детских колясок.



LIFTKAR PT Universal 130.....арт. 045 727
LIFTKAR PT Universal 160.....арт. 045 728

> **ПРИМЕЧАНИЕ**
> для некоторых инвалидных кресел может потребоваться поднять или снять любые устройства против опрокидывания. Если устройства против опрокидывания фиксированы, то их необходимо модифицировать в съемные или складные.

ПРЕДУПРЕЖДЕНИЕ

Для перевозки людей с помощью подъемников LIFTKAR PT разрешается использовать только кресла-коляски, оснащенные ремнем безопасности или другой системой удержания человека!

Дополнительный страховочный ремень поставляется в качестве комплектующей!

ПРИМЕЧАНИЕ

Учитывайте максимальную нагрузку инвалидной коляски!

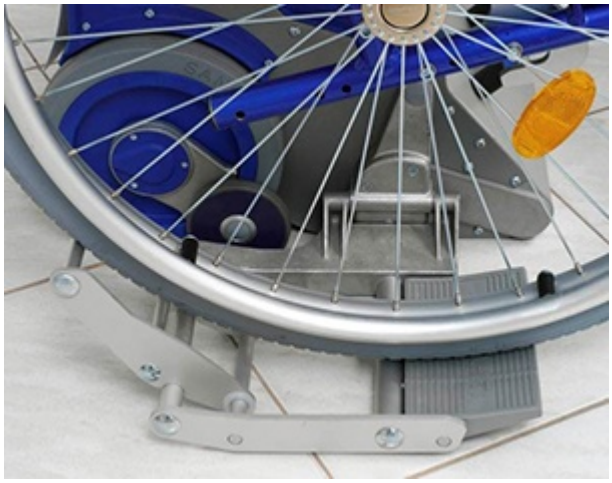



2.3.1 ТЕХНИЧЕСКИЕ ДАННЫЕ ДЛЯ МОДЕЛИ LIFTKAR PT-UNIVERSAL

- **Допустимая рабочая нагрузка** (вкл. инвалидные коляски): 130 кг (PT-Universal 130)/ 160 кг (PT-Universal 160)
- **Максимальная ширина спинки**: 495 мм
- **Максимальная ширина колеи инвалидной коляски**: 730 мм (измеряется по внешней стороне колес)
- **Диаметр колес**: 200 мм
- **Ширина колеи** (наружняя): 297 мм
- **Вес** (общий): 27,6 кг
- **Вес** (подъемник): 16,7 кг (вкл. боковые платформы)
- **Общая высота**: 1130 мм
- **Общая ширина**: 760 мм (с опущенными боковыми платформами) 395 мм (с поднятыми боковыми платформами) 482 мм (блок с ручкой)
- **Общая длина**: 385 мм

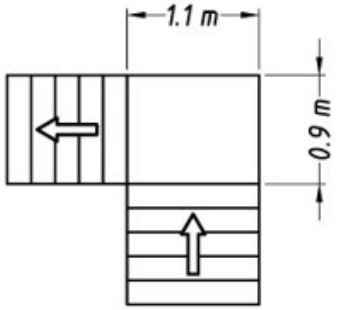

Требования к пространству на лестничных площадках

2.3.2 ОБЪЕМ ПОСТАВКИ ДЛЯ МОДЕЛИ LIFTKAR PT-UNIVERSAL

При поставке коробка должна содержать следующие компоненты:

- Подъемник со складными боковыми платформами
- Блок с ручкой, включая зажим спинки
- Аккумулятор
- Зарядка
- Руководство пользователя

Если один из этих компонентов отсутствует или поврежден, обратитесь к дилеру, поставившему ступенькоход.

2.4 МОДЕЛЬ LIFTKAR PT-FOLD

Это самое простое решение для транспортировки пациентов. С колесами диаметром 200 мм и шириной колеи всего 297 мм модель PT-Fold идеально подходит для очень крутых и узких винтовых лестниц.

Чехол для сиденья можно мыть и снимать, просто расстегнув молнию.

Пока вы не используете LIFTKAR PT, его можно просто сложить! Экономит место на работе и в дороге.

LIFTKAR PT Fold 130.....арт. 045 731

LIFTKAR PT Fold 160.....арт. 045 732







ОПАСНОСТЬ
При транспортировке людей с помощью ступенькоходов Liftkar всегда используйте ремень безопасности.

2.4.1 ТЕХНИЧЕСКИЕ ДАННЫЕ ДЛЯ МОДЕЛИ LIFTKAR PT-FOLD

- **Допустимая рабочая нагрузка** (вес пассажира) : 130 кг (PT-Fold 130)/ 160 кг (PT-Fold 160)
- **Диаметр колес**: 200 мм
- **Ширина колеи** (наружняя): 297 мм
- **Общий вес**: 28 кг
- **Высота**: 1130 мм
- **Ширина**: 430 мм (сиденье) 482 мм (блок с ручкой)
- **Глубина**: 660 мм (405 мм со сложенным сиденьем)

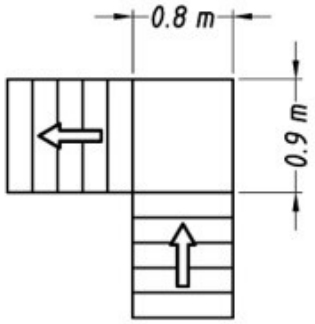

Требования к пространству на лестничных площадках

2.4.2 ОБЪЕМ ПОСТАВКИ ДЛЯ МОДЕЛИ LIFTKAR PT-FOLD

При поставке коробка должна содержать следующие компоненты:

- Собранный ступенькоход
- (Состоящий из подъемника, аккумулятора, блока с ручкой и складного сиденья)
- Зарядка
- Руководство пользователя

Если один из этих компонентов отсутствует или поврежден, обратитесь к дилеру, поставившему ступенькоход.

2.5 МОДЕЛЬ LIFTKAR PT-PLUS (+ ИНВАЛИДНОЕ КРЕСЛО)

Ступенькоъод + высококачественная инвалидная коляска (самоходная) с интегрированным адаптером. Ступенькоход может прикрепляться и открепляться. Может использоваться как обычная инвалидная коляска, даже с прикрепленным ступенькоходом. Для перемещения по лестнице колеса инвалидной коляски, оснащенные осями с пазами, перемещаются в более высокое положение (см. фото справа). В результате остается достаточный зазор для подъема по лестнице, а колеса остаются на инвалидном кресле.





Само инвалидное кресло очень стабильно, но, тем не менее, может быть компактно собрано.

Характеристики:

- Съемные опоры для ног с подножками, регулируемыми по высоте и углу наклона.
- Съемные складывающиеся подлокотники
- Подушка сиденья шириной 457 мм и глубиной 430 мм

LIFTKAR PT Plus 125.....арт. 045 729





ПРЕДУПРЕЖДЕНИЕ

Для перевозки людей с помощью подъемников LIFTKAR PT разрешается использовать только кресла-коляски, оснащенные ремнем безопасности или другой системой удержания человека!

Дополнительный страховочный ремень поставляется в качестве

комплектующей!

2.5.1 ТЕХНИЧЕСКИЕ ДАННЫЕ ДЛЯ МОДЕЛИ LIFTKAR PT-PLUS

- **Допустимая рабочая нагрузка** (вес пассажира): 125 кг
- **Диаметр колес**: 200 мм
- **Ширина колеи** (наружняя): 297 мм
- **Вес** (общий): 23,5 кг
- **Вес** (подъемник): 14 кг
- **Общая высота**: 1130 мм
- **Общая ширина**: 430 мм (без инвалидного кресла)
- **Общая длина**: 385 мм (без инвалидного кресла)

Инвалидное кресло:

- **Ширина сиденья**: 450 мм
- **Диаметр колес**: 610 мм
- **Вес инвалидного кресла**: 18 кг

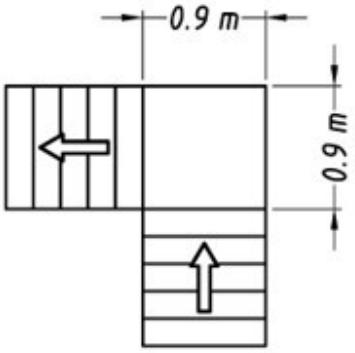

Требования к пространству на лестничных площадках

2.5.2 ОБЪЕМ ПОСТАВКИ ДЛЯ МОДЕЛИ LIFTKAR PT-PLUS

При поставке коробка должна содержать следующие компоненты:

- Подъемник
- инвалидное кресло WTB вкл. адаптеры
- Блок с ручкой
- Аккумулятор
- Зарядка
- Руководство пользователя

Если один из этих компонентов отсутствует или поврежден, обратитесь к дилеру, поставившему ступенькоход.

2.6 МОДЕЛЬ LIFTKAR PT-ADAPT

Ступенькоход для размещения инвалидных колясок с помощью адаптеров. Доступны две версии с безопасной рабочей нагрузкой 130 кг и 160 кг, включая инвалидное кресло.

LIFTKAR PT Adapt 130.....арт. 045 721
LIFTKAR PT Adapt 160.....арт. 045 722

При установке и снятии адаптеров конструкция инвалидного кресла не изменяется. Инвалидное кресло может быть полностью переоборудовано.

Список с адаптером (-ами), которые можно использовать для соответствующей инвалидной коляски, а также инструкции по монтажу можно получить у нас!



ПРЕДУПРЕЖДЕНИЕ

Для перевозки людей с помощью подъемников LIFTKAR PT разрешается использовать только кресла-коляски, оснащенные ремнем безопасности или другой системой удержания человека!

Дополнительный страховочный ремень поставляется в качестве комплектующей!

ПРИМЕЧАНИЕ

Учитывайте максимальную нагрузку инвалидной коляски!

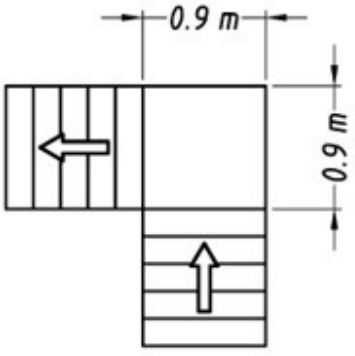

Требования к пространству на лестничных площадках

2.6.1 ТЕХНИЧЕСКИЕ ДАННЫЕ ДЛЯ МОДЕЛИ LIFTKAR PT-ADAPT

- **Допустимая рабочая нагрузка** (вкл. инвалидные коляски) : 130 кг (PT-Adapt 130) /160 кг (PT-Adapt 160)
- **Минимальная ширина инвалидного кресла** (внутри рамы): 320 мм
- **Диаметр колес**: 200 мм
- **Ширина колеи** (наружняя): 297 мм
- **Вес** (общий): 24,7 кг
- **Вес** (подъемник): 15,2 кг
- **Общая высота**: 1130 мм
- **Общая ширина**: 482 мм (без инвалидного кресла)
- **Общая длина**: 385 мм (без инвалидного кресла)

2.6.2 ОБЪЕМ ПОСТАВКИ ДЛЯ МОДЕЛИ LIFTKAR PT-ADAPT

При поставке коробка должна содержать следующие компоненты:

- Подъемник
- Блок с ручкой
- Аккумулятор
- Зарядка
- Руководство пользователя

Если один из этих компонентов отсутствует или поврежден, обратитесь к дилеру, поставившему ступенькоход.

ПРИМЕЧАНИЕ

Для транспортировки вашей инвалидной коляски с помощью ступенькохода LIFTKAR PT необходимо установить специальные адаптеры. В противном случае немедленно обратитесь к вашему дилеру!

2.7 ТЕХНИЧЕСКИЕ ДАННЫЕ, ПРИМЕНИМЫЕ КО ВСЕМ МОДЕЛЯМ

- **Скорость подъема**: на панели управления можно выбрать три скорости:
  - Скорость I = 10 ступенек в минуту
  - Скорость II = 14 ступенек в минуту
  - Скорость III = 18 ступенек в минуту
- **Максимальная высота ступеньки**: 205 - 220 мм (максимальное значение достигается при наклоне ступенькохода под более крутым углом)
- **Уровень звукового давления**: ниже 80 дБ
- **Дальность хода** на одной подзарядке во многом зависит от веса пассажиров и от того, едут ли они вверх или вниз. Однако в качестве приблизительного ориентира можно указать от 250 до 500 ступенек. Если ступенькоход используется постоянно (например, в профессиональных службах мобильности), то в любое время можно установить сменный аккумулятор. Также имеется мобильное зарядное устройство (см. 7.2.) для быстрой зарядки аккумулятора во время поездки на автомобиле.
- **Защита от перегрузки**

1. Механическая защита от перегрузки (скользящая втулка)
2. Электронная защита от перегрузки

- **Класс защиты всего устройства:** IPX4
- **Электротехнические данные:**

Класс защиты IPX4
Номинальное напряжение 24 В постоянного тока
Макс. ток 30 А

- **Необходимая сила нажатия для элементов управления:**

макс. 5 Н

> **ПРИМЕЧАНИЕ**
> Кодовые номера для защиты от воды!

Кодовый номер	Определение
IPX0	Защиты нет.
IPX1	Защита от капель воды.
IPX2	Защита от капель воды под углом 15 градусов.
IPX3	Защита от капель воды под углом 60 градусов.
IPX4	Защита от брызг воды под любым углом.
IPX5	Защита от струй воды под любым углом.
IPX6	Защита от мощных водяных струй и больших волн.
IPX7	Защита от временного погружения в воду. Для испытания требуется 30 минут на глубине 1 метр.
IPX8	Защита от временного погружения. Применяется спецификация заказчика, могут потребоваться специальные испытания.
IPX9	Защита от высокого давления, связанного с очисткой паром.

Данные по электромагнитной совместимости (ЭМС)

ЭМС - общие данные			
Выброс			Соответствие
РЧ-излучение согласно EN 55011			группа 1
РЧ-излучение согласно EN 55011			Класс B
Генерация сетевых гармоник в соответствии с IEC 61000-3-2			Работа от аккумулятора, не применяется
Генерация сетевых гармоник в соответствии с IEC 61000-3-3			Работа от аккумулятора, не применяется
ЭМС - таблица 202			
Восприимчивость	IEC 60601 - уровень испытаний		фактический уровень
ESD IEC 61000-4-2	±6кВ кд ±8 кВ ад		±2кВ,±4кВ ±6кВ кд ±8 кВ ад
Выбросы IEC 61000-4-4	±2 кВ сети ±1 кВ Вход/выход		Работа от аккумулятора, не применяется
Выбросы тока IEC 61000-4-5	±1 кВ дм ±2 кВ см		Работа от аккумулятора, не применяется
Падения напряжения и т.д. IEC 61000-4-11	Сокращение до		Сокращение до
	5% для 10 мс/ положительной амплитуды		Работа от аккумулятора, не применяется
	5% для 10 мс/ отрицательной амплитуды		Работа от аккумулятора, не применяется
	40% для 100 мс		Работа от аккумулятора, не применяется
	30% для 500 мс		Работа от аккумулятора, не применяется
	0% для 5000 мс		Работа от аккумулятора, не применяется
H-поле при 50/60 Гц IEC 61000-4-8	3 А/м		нет магниточувствительных датчиков или деталей, не применимо
ЭМС - таблица 204			
Восприимчивость	IEC 60601 - уровень испытаний		Фактический уровень
Кондуктивное радиочастотное излучение IEC 61000-4-6	3 вэфф 150 кГц - 80 МГц		3 вэфф
Излучаемые радиочастоты IEC 61000-4-3	3 В/мф 80 МГц - 2,5 ГГц		3 В/м
ЭМС - таблица 206			
Выходная мощность передатчика Вт	Безопасное расстояние в зависимости от частоты/м		
	150 кГц - 80 МГц	80 МГц - 800 МГц	800 МГц - 2,5 ГГц
0,01	0,12м	0,12м	0,24м
0,1	0,37м	0,37м	0,74м
1	1,17м	1,17м	2,34м
10	3,69м	3,69м	7,38м
100	11,67м	11,67м	23,34м

Технические характеристики могут быть изменены без предварительного уведомления.

ПРИМЕЧАНИЕ ПО ЭЛЕКТРОМАГНИТНОЙ СОВМЕСТИМОСТИ (ЭМС)

Электродвигатели соответствуют требованиям защиты, изложенным в Директиве Европейского Совета о правовых нормах государств-членов в отношении электромагнитной совместимости (ЭМС) (2004/108/EC). Однако нельзя полностью исключить, что при определенных условиях может произойти электрический сбой, особенно в связи с использованием мобильных телефонов. Не эксплуатируйте ступенькоход вблизи систем жизнеобеспечения или оборудования, которое может травмировать пользователей в случае выхода из строя. При определенных условиях на них может быть оказано негативное влияние, и бесперебойная работа ступенькохода может быть нарушена. Если вы заметили неисправность или странное поведение ступенькохода вблизи другого электрооборудования, выведите его из эксплуатации и обратитесь к дилеру.

2.8 ТЕХНИЧЕСКИЕ ДАННЫЕ АККУМУЛЯТОРА

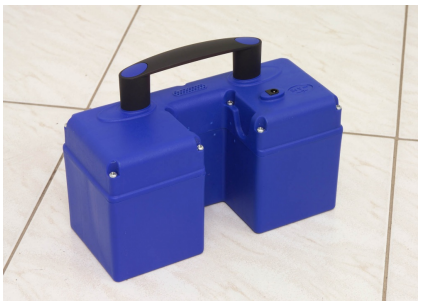

- **Вес аккумулятора**: 4,3 кг
- **Мощность**: 5,2 Ач
- **Напряжение**: 24 В постоянного тока (2x 12 В постоянного тока – 5,2 Ач)
- **Тип аккумулятора**: необслуживаемый, герметичный свинцовый гелевый элемент (одобрен DOT и IATA для воздушных перевозок)
- **Предохранитель**: внутренний предохранитель (30 ампер) и электронное отключение на зарядном контакте
- **Зарядный контакт**: Разъем постоянного тока ø 2,1 x 9,5 мм
- **Выход питания**: через 2 прочных плоских контакта к двум подпружиненным контактам на подъемнике

2.9 ОПИСАНИЕ ПОДЪЕМНИКА «LIFTKAR PT»

2.9.1 РУЧКА



1. Стойка
2. Регулируемый руль
3. Зажимный винт регулируемого руля
4. Поперечный гриф
5. Рычажный винт
6. Панель управления
7. Переключатель Вверх/вниз

2.9.2 АККУМУЛЯТОР

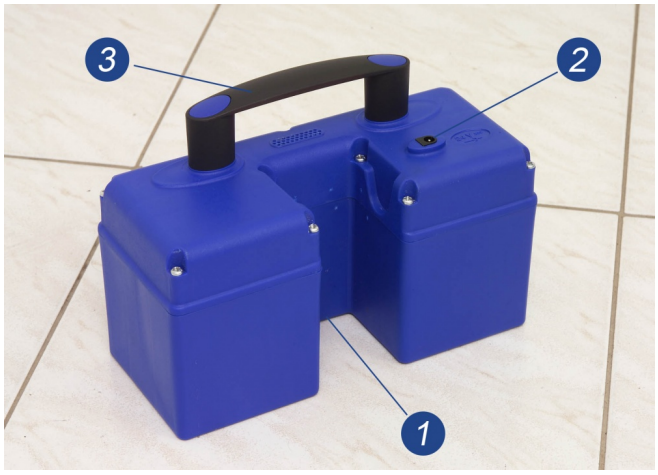

1. Зарядная штепсельная розетка
2. Отдача тока
3. Ручка

2.9.3 ПОДЪЕМНЫЙ АГРЕГАТ

1. Подъемная часть
2. Опорные колеса подъемной части

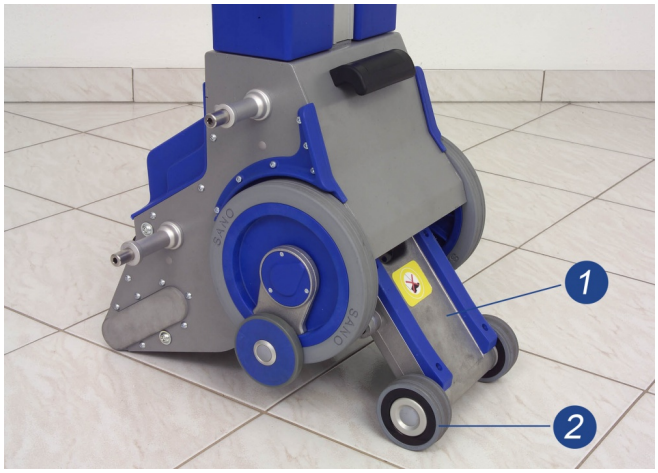

3. Ходовые колеса
4. Тормоза
5. Контакты аккумулятора
6. Основание для стойки руля

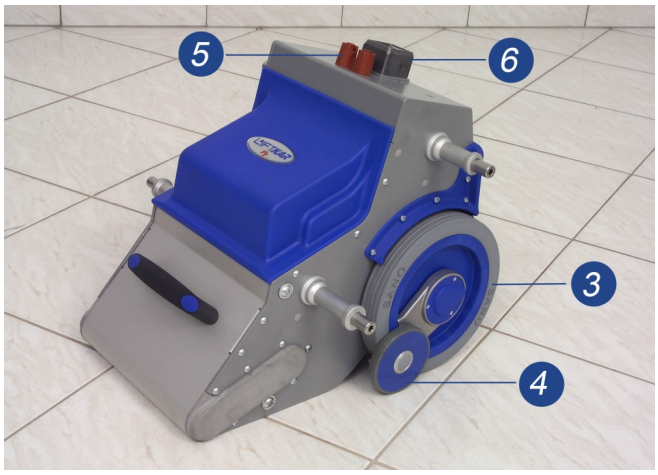

7. Предохранительный замóк
8. Предохранительная чека

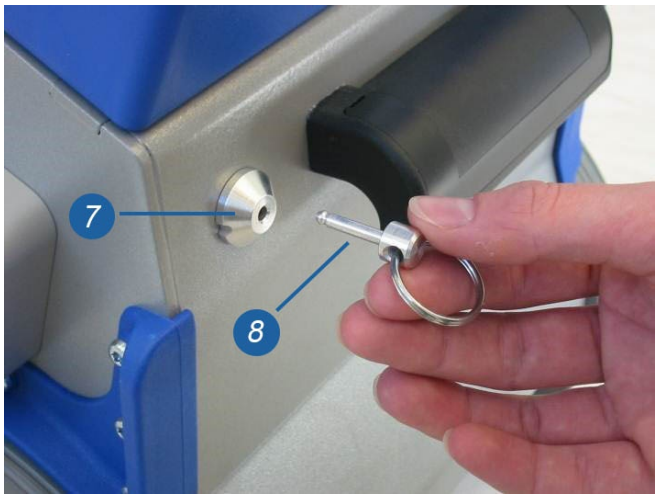

3 ЭЛЕМЕНТЫ СИСТЕМЫ УПРАВЛЕНИЯ

3.1 ПАНЕЛЬ УПРАВЛЕНИЯ (НА РУЧКЕ)

3.1.1 ГЛАВНЫЙ ВЫКЛЮЧАТЕЛЬ

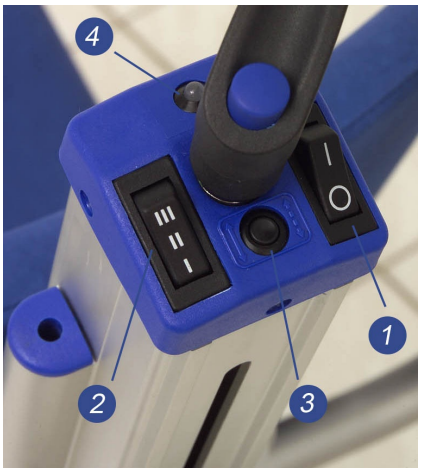

Нажав главный выключатель (двухпозиционный выключатель без фиксированных положений включения) устройство запускается посредством безопасной схемы. Повторное нажатие устройство снова выключает! При неиспользовании лестничный подъемник автоматически выключается через 10 минут.

3.1.2 КНОПКА РЕГУЛИРОВКИ СКОРОСТИ

Регулирует скорость подъема:

Уровень I: низкая скорость
Уровень II: средняя скорость
Уровень III: высокая скорость

3.1.3 НАЖИМНОЙ ПЕРЕКЛЮЧАТЕЛЬ

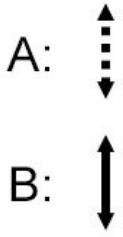

A: Пошаговый режим B: Непрерывный режим

Нажимной переключатель переключает пошаговый режим на непрерывный режим и обратно. О выбранном режиме оповещает светодиодный индикатор.

Из соображений безопасности при включении лестничного подъемника автоматически активируется пошаговый режим. В этом режиме подъемный агрегат с опорными колесами после каждого полного оборота возвращается в нейтральную позицию к основным колесам и останавливается. Следующий цикл подъема происходит после повторного нажатия переключателя «Вверх/вниз» (см. п.3.2).

Операторы не должны переходить в непрерывный режим, если они полностью не контролируют ступенькоход и лестница легко проходима. В этом режиме переключатель ВВЕРХ/ВНИЗ не нужно нажимать на каждой ступеньке.

3.1.4 СВЕТОДИОДНЫЙ ИНДИКАТОР

Оповещает о режиме эксплуатации лестничного подъемника:

Зеленый постоянный: Готовность к эксплуатации, включен пошаговый режим.

Зеленый мигающий: Готовность к эксплуатации, включен непрерывный режим.

Красный постоянный: Неверный угол наклона лестничного подъемника. При отклонении от оптимального угла наклона вниз - датчик наклона препятствует активации процесса подъема. При отклонении от оптимального угла наклона вверх - датчик наклона выключает функцию подъема, светодиодный индикатор остается красного цвета до тех пор, пока нажат переключатель «Вверх/вниз».

Красный мигающий: Лестничный подъемник перегружен, и электронная защита от перегрузки останавливает устройство. (Это мигание продолжается до тех пор, пока нажат переключатель «Вверх/вниз»).

Красный и зеленый мигают поочередно: аккумулятор почти разряжен и нуждается в неотложный подзарядке. Дополнительно о низком уровне заряда аккумулятора сигнализируют предупредительный звуковой сигнал. Частота звукового сигнала зависит от уровня разряда аккумулятора.

3.1.5 ПРЕДУПРЕДИТЕЛЬНЫЙ СИГНАЛ ДЛЯ КОНТРОЛЯ ОПТИМАЛЬНОГО УГЛА НАКЛОНА

Для активации этой функции лестничный подъемник должен быть выключен.
Главный выключатель (1) примерно 30 секунд держать нажатым. Короткий акустический сигнал подтвердит активацию функции. Для выключения предупредительной функции повторить указанную процедуру. При активизированной предупредительной функции акустический сигнал раздается отклонении лестничного подъемника от оптимального угла наклона.

3.2 ПЕРЕКЛЮЧАТЕЛЬ «ВВЕРХ/ВНИЗ» НА РУЧКЕ

Переключатель Вверх/вниз обозначен нейтральным средним уровнем (0) и 2 треугольниками (вперед и назад).

1. Для движения вниз по лестнице указатель нажать вперед.
2. Для движения вверх по лестнице указатель нажать назад.



3.3 ЗАЖИМНЫЙ ВИНТ НА РЕГУЛИРУЕМОМ РУЛЕ

Надёжно закреплённый зажимный винт предназначен для фиксирования регулируемого руля. Благодаря своей специальной конструкции винт не нуждается в сильном закручивании. Для проверки, насколько плотно должен быть прикручен винт, рекомендуется, закрепить его сначала по часовой стрелке на предельно низкой высоте и попробовать весом верхней части тела нажать на регулируемый руль. Винт крутить до тех пор, пока руль не станет неподвижным. Регулировка зазора происходит посредством другого, невидимого регулировочного винта, который одновременно является и стопорным винтом. Поэтому нет смысла плотно закручивать винт, так как зазор и без того не изменяется. После примерно 3 оборотов винт блокируется.



ПРИМЕЧАНИЕ

Если зажимную гайку невозможно открутить, то, как правило, она уже откручена. Проверьте, свободно ли скользит рукоятка вверх и вниз, не виден ли участок открытой резьбы между гайкой и рукояткой.

ПРИМЕЧАНИЕ

Для установки высоты регулируемого руля действует следующее общее правило: верхнее ребро руля (где расположен переключатель «Вверх/вниз») должно быть примерно на высоте плеч сопровождающего.

4 РУКОВОДСТВО ПО ОБСЛУЖИВАНИЮ

4.1 ПОДЪЕМНЫЙ АГРЕГАТ, АККУМУЛЯТОР И РУЧКА

Приведение в действие лестничного подъемника состоит из следующих шагов:

1. Установите аккумулятор разъемом в направлении основания на красно-коричневую контактную втулку подъемного агрегата (рис. 1).



1

2. Установите ручку в нишу аккумулятора (рис. 2) и нажимайте на неё до тех пор, пока рычажный винт не появится на панели управления (рис. 3).


2

3. Рычажный винт закрутите в правую сторону.


3

4. Для снятия лестничного подъемника с предохранителя следует поместить предохранительную чеку в гнездо заряда или предохранительный замок (рис. 4, 5).


4


5

5. Нажав главный выключатель, включите устройство (светодиодный индикатор должен быть зеленого цвета!).

6. Выберите скорость движения (Уровень I, II или III)

7. Протестируйте работу тормоза (п. 8.4).

8. Только для опытных сопровождающих: нажимным переключателем (3) переключите пошаговый режим на непрерывный режим.

ПРИМЕЧАНИЕ

Призматическая шпонка установочного винта давит на основание. Эта конструкция гарантирует бóльшую надежность, так как шпонка выталкивает ручку подъемника, если винт недостаточно зафиксирован. Таким образом, электрическая связь с панелью управления прерывается (разделяется разъёмное соединение основы с ручкой).

4.1.1 РЕКОМЕНДАЦИИ К УСТАНОВКЕ РЕГУЛИРУЕМОГО РУЛЯ

Для установки высоты регулируемого руля действует простое правило: верхнее ребро руля (где расположен переключатель «Вверх/вниз») должно быть примерно на высоте плеч сопровождающего.

4.1.2 ПОДГОЛОВНИК (ДОПОЛНИТЕЛЬНЫЙ)

Опция - Возможность монтажа дополнительного подголовника.
Монтаж: хромированные держатели подголовника установить в соответствующие отверстия (под панелью управления с обеих сторон ручки) до упора. Высота подголовника регулируется соответственно росту Пользователя.

4.2 ЭКСПЛУАТАЦИЯ ПОДЪЕМНИКА «LIFTKAR PT» (ОБЩАЯ ИНФОРМАЦИЯ)

Помните - Безопасность и комфорт человека, перемещаемого на подъемнике – превыше всего! Соблюдайте правила техники безопасности и следуйте всем рекомендациям данной инструкции. Рекомендации:

- Если Пользователь жалуется на общее недомогание или головокружение - остановите перемещение на подъемнике.
- Если у Пользователя проблемы со спиной, рекомендуется использовать низкую скорость подъема.
- При использовании подъемника в наклонном положении рекомендуется использовать подголовник, оснащенный специальной поддержкой для мышц шеи.
- Во время эксплуатации подъемника избегайте резких толчков.

4.2.1 5.2.1 МОНТАЖ/ДЕМОНТАЖ СИДЕНЬЯ НА ПОДЪЕМНИКАХ С ИНТЕГРИРОВАННЫМ СИДЕНЬЕМ МОДЕЛИ «PT S» И «PT OUTDOOR»

У подъемников моделей «PT S», «PT OUTDOOR» для того, чтобы «разложить» сиденье его необходимо потянуть вверх. Подъемник сразу готов к эксплуатации благодаря самоблокирующейся конструкции (по типу ножниц). Чтобы сложить сиденье необходимо нажать на ручки-блокираторы или потянуть конструкцию «ножницы» на себя (Рис. 1, 2, 3).



ВНИМАНИЕ

Когда пассажир покидает LIFTKAR PT, Sano рекомендует поднимать устройство, нажимая переключатель ВВЕРХ/ВНИЗ в направлении ВВЕРЗ (низкая скорость) (фото 4).









выбывать

ПРИМЕЧАНИЕ

Прежде чем сесть или сойти со ступенькохода, убедитесь, что питание выключено, чтобы исключить случайный запуск.

4.3 УСТАНОВКА ИНВАЛИДНОГО КРЕСЛА-КОЛЯСКИ НА ПОДЪЕМНИК UNIVERSAL

ОБЩАЯ ИНФОРМАЦИЯ

LIFTKAR PT-Universal позволяет перевозить любые инвалидные кресла шириной до 495 мм, измеряемой по задней части кресла (включая спортивные кресла) наверх без каких-либо модификаций кресла и без снятия колес.

Ширина колеи инвалидного кресла не должна превышать 730 мм (измеряется по внешней стороне колес).

ПРИМЕЧАНИЕ

Необходимо поднять, либо снять антиопрокидыватели инвалидного кресла-коляски.

Перед началом эксплуатации устройства следует:

- Соединить подъемный агрегат, аккумулятор и ручку (п. 4.1).
- Откинуть боковые платформы (рис. 1, **часть A**)
- Откинуть назад зажимы для фиксации инвалидных кресел-колясок (рис. 1, **часть B**)
- Отрегулировать зажимы соответственно расстоянию между колесами инвалидного кресла-коляски.
- Проверить, правильно ли смонтирован фиксатор на ручке (охватывает ли спинку кресла). Впереди размещены наклейки со стрелками, которые должны указывать вверх.

До тех пор, пока инвалидное кресло-коляска не установлено на лестничный подъемник, фиксатор крепится к рукоятке подъемника. Как только рукоятка поднята и клеммовое закрепление снято, фиксатор можно свободно передвигать по рукоятке подъемника (рис. 2, 3).

ПРИМЕЧАНИЕ

Обратите внимание на эффективность торможения и установку стояночного тормоза инвалидного кресла-коляски.

ПРИМЕЧАНИЕ

Если фиксатор монтируется на рукоятке дополнительно, нужно обратить внимание на то, чтобы скользящие втулки были развернуты для обеспечения достаточного свободного хода при перемещении фиксатора по боковым шинам рукоятки. Для закрепления фиксатора должен быть снят подголовник.

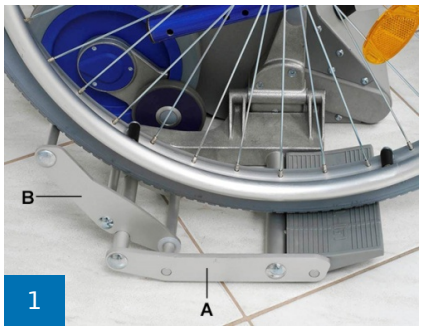





4.3.1 УСТАНОВКА В ТРЕБУЕМОЕ ПОЛОЖЕНИЕ: «САМОХОДНАЯ ИНВАЛИДНАЯ КОЛЯСКА И/ИЛИ КРЕСЛО-КОЛЯСКА»



Перед установкой кресла-коляски на LiftKar пристегните страховочный ремень ремень безопасности



Подъезжайте к центру выносных опор. При использовании самоходных кресел-колясок пока не подъезжайте.



На инвалидных креслах-колясках вы уже можете подъезжать к выносным опорам.



Потяните зажимы в сторону. Наклоните подъемник вперед, чтобы можно было закрепить зажим.



Рис. 5: Эта процедура **может** выполняться **вручную или с помощью двигателя**, чтобы человеку, управляющему устройством, было легче перемещать лестничный подъемник.

Медленно поднимайтесь с помощью системы подъема (кнопка «Подъем»), пока не появится возможность установить



Наденьте зажим на спинку кресла с обеих сторон и слегка зафиксируйте его с помощью поворотной ручки



Отрегулируйте подголовник



Проверьте здесь страховочный ремень



Потяните подъемник назад (сначала медленно спустите систему подъема (кнопка «Спуск»))



Заблокируйте колеса кресла-коляски



Подтяните кресло-коляску на выносные опоры обеими руками, по возможности пользователь кресла-коляски может помочь в этом



Наклоните PT назад (пока он не будет сбалансирован), а затем начинайте движение

Для перевозки людей с помощью подъемников LIFTKAR PT разрешается использовать только кресла-коляски, оснащенные ремнем безопасности или другой системой удержания человека!

Дополнительный страховочный ремень поставляется в качестве комплектующей!

4.4 СНЯТИЕ ИНВАЛИДНОГО КРЕСЛА-КОЛЯСКИ С ПОДЪЕМНИКА «UNIVERSAL 130/160»

4.4.1 СНЯТИЕ ИНВАЛИДНОГО КРЕСЛА-КОЛЯСКИ



Наклоните устройство для подъема по лестнице вперед, пока ролики кресла-коляски не окажутся на земле.



Одной рукой сдвиньте PT вперед, другой рукой отпустите зажим с одной стороны.



Протяните руку и отпустите зажим с другой стороны.



Наклоняйте PT назад, пока устройство для подъема по лестнице не окажется на земле.



Отпустите тормоза и уезжайте

4.5 УСТАНОВКА КРЕСЛА-КОЛЯСКИ НА ПОДЪЕМНИК «PT ADAPT» И «PT PLUS».

В обеих этих моделях подъемник крепится к инвалидному креслу с помощью крепления-адаптера. (У PT-Plus крепление адаптера уже установлено на инвалидном кресле, поставляемом с LIFTKAR PT, вам нужно только прикрепить и отсоединить ступенькоход по мере необходимости). При использовании модели Adapt клиенту необходимо обратиться в мастерскую для установки специального крепления-адаптера на инвалидное кресло. Эти крепления устанавливаются с каждой стороны подъемника для крепления осей с регулировочными кольцами (**PT-Adapt**, фото 1) или с фиксированными осями (**PT-Plus**, фото 2).



1



2

Установка инвалидного кресла-коляски на подъемник «PT ADAPT»:

1. Заблокируйте колеса кресла-коляски стояночным тормозом.
2. 2. Поместите подъемник позади кресла-коляски как можно ближе к нижним осям крепления (Рис. 3 и **стрелка А** на Рис. 4).



3

ПРИМЕЧАНИЕ

Опорные колеса подъемника должны находиться в центре, между колесами кресла-коляски, таким образом, чтобы опорные колеса не касались пола (правильное положение подъемной части).

ПРИМЕЧАНИЕ

Если кресло-коляска было в сложенном виде для транспортировки, убедитесь, что оно правильно собрано, в противном случае адаптеры кресла-коляски не установятся на оси крепления подъемника.

3. Установите на подъемнике минимальную скорость (п. 3.1.2).
4. На переключателе «Вверх/вниз», расположенном на ручке подъемника нажимайте клавишу «Вверх» до тех пор, пока верхние оси крепления подъемника не установятся плотно в адаптер кресла-коляски (Рис. 4).
5. Зафиксируйте с двух сторон подъемника адаптеры кресла-коляски в верхней оси крепления подъемника специальным фиксатором (Рис. 5).

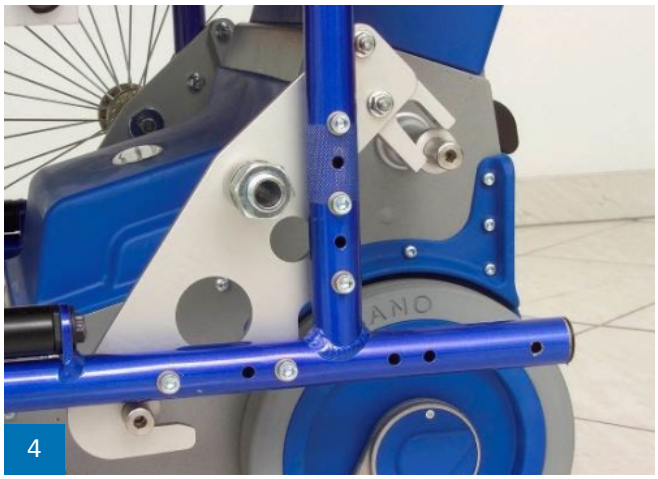
4


5

ПРИМЕЧАНИЕ

Используйте специальный фиксатор следующим образом – держите «шляпку» фиксатора между указательным и средним пальцем, а большим пальцем нажмите на пружинный штифт. Установите фиксатор для блокировки и отпустите пружинный штифт. Убедитесь в надежности фиксации перед использованием.

6. 6. Если требуется использовать кресло-коляску с подъемником не на лестнице (на ровной горизонтальной поверхности) необходимо на переключателе «Вверх/вниз», расположенном на ручке подъемника нажать клавишу «Вниз», чтобы подъемная часть с опорными колесами поднялась вверх и не мешала движению по горизонтальной поверхности.
7. Если требуется использовать кресло-коляску с подъемником на лестнице, необходимо на переключателе «Вверх/вниз», расположенном на ручке подъемника нажимать клавишу «Вверх» до тех пор, пока подъемная часть с опорными колесами поднимает кресло-коляску вверх (чтобы задние колеса кресла-коляски не касались пола). Разблокируйте тормоза кресла-коляски и снимите задние колеса, затем установите их в отверстия, расположенные выше на адаптере (Рис. 6, 7). Нажмите клавишу «Вниз», чтобы опустить кресло-коляску с подъемником на колеса подъемника. Подъемник готов к эксплуатации на лестнице.



6



7

ПРИМЕЧАНИЕ

Если колеса инвалидного кресла сняты, то инвалидное кресло можно передвигать на колесах LIFTKAR PT. Однако обратите внимание, что управляемость совершенно иная, чем у больших колес инвалидного кресла. Поскольку колеса с автоматическим тормозом ступенчатого края не способны преодолевать препятствия высотой более 15 мм при движении вперед, Sano рекомендует по возможности использовать устройство задним ходом.

4.6 СНЯТИЕ КРЕСЛА-КОЛЯСКИ С ПОДЪЕМНИКОВ «PT ADAPT» И «PT PLUS».

1. На переключателе «Вверх/вниз», расположенном на ручке подъемника нажимайте клавишу «Вверх», чтобы поднять подъемник с креслом-коляской (чтобы установить на место задние колеса кресла-коляски).
2. Установите задние колеса кресла-коляски и зафиксируйте стояночный тормоз кресла-коляски.
3. Разблокируйте специальный фиксатор в верхней оси крепления подъемника.
4. На переключателе «Вверх/вниз», расположенном на ручке подъемника нажимайте клавишу «Вниз», до тех пор, пока подъемник с креслом-коляской не опустится, и кресло-коляска всеми колесами не будет касаться пола. Теперь подъемник можно убрать.

5 ЭКСПЛУАТАЦИЯ ПОДЪЕМНИКА

5.1 ОБЩИЕ УКАЗАНИЯ ПО ЭКСПЛУАТАЦИИ ПОДЪЕМНИКА НА ЛЕСТНИЦЕ

ОПАСНОСТЬ

Перед каждым перемещением по лестнице, проверьте тормоза подъемника (п. 8.4).

ОПАСНОСТЬ

На подъемниках «PT ADAPT» и «PT PLUS» необходимо снять задние колеса кресла-коляски, в противном случае они могут стать причиной несчастного случая. На модели «PT PLUS» колеса кресла-коляски могут быть установлены в специальные отверстия в адаптере, поэтому они могут быть перемещаться одновременно с креслом-коляской.

ОПАСНО

Убедитесь, что во время перемещения по лестнице под LIFTKAR PT никто не находится. (опасность столкновения!)

ПРЕДУПРЕЖДЕНИЕ

Потренируйтесь сначала перемещать устройство вверх по лестнице без Пользователя, пока Вы не будете чувствовать себя уверенно в управлении лестничным подъемником. Лишь после длительной практики перемещения людей на подъемнике испытайте функцию непрерывного режима.

ПРЕДУПРЕЖДЕНИЕ

При работе с LIFTKAR PT обязательно надевайте закрытую нескользящую обувь (опасность падения!).

ПРЕДУПРЕЖДЕНИЕ

Во избежание падений не поднимайтесь по мокрым, скользким или вощеным лестницам. Ковры также должны быть нескользящими!

ПРЕДУПРЕЖДЕНИЕ

Руки перемещаемого человека не должны свисать вбок или сильно смещаться. Вместо этого положите руки на подлокотники или бедра!

ПРЕДУПРЕЖДЕНИЕ

Пассажиры, которые не могут сидеть в безопасном положении, должны быть пристегнуты с помощью ремня.

ПРЕДУПРЕЖДЕНИЕ

Не используйте ступенькоход, если во время работы LIFTKAR возникают необычные шумы и/или вибрации. Снимите ступенькоход с эксплуатации и поручите его осмотр уполномоченному техническому специалисту.

ПРИМЕЧАНИЕ

Оптимальный угол вождения специально вырабатывается во время обучения пользователей. Это зависит от различных факторов, таких как вес и размер перевозимого человека, тип инвалидной коляски и т. д. Размер оператора также влияет на оптимальный угол поворота. Как правило, оптимальный угол движения достигается, когда LIFTKAR PT находится в равновесии.

ПРИМЕЧАНИЕ

Обычно каждую лестницу можно преодолеть без перерыва. Тем не менее, если необходимо остановиться, устройство можно опустить (положить) на лестницу. Тормоза предотвращают скатывание подъемника вниз.

ПРИМЕЧАНИЕ

Попробуйте опереть поперечный гриф ручки на ногу, бедро или живот (п. 5.2). Таким образом, тело принимает вес, который возник из-за перемены направления нагрузки. Руки должны стабилизировать и предохранять от скатывания устройства вперед. Когда сопровождающий освоит эти правила, потребуется совсем немного сил для управления устройством.

ПРИМЕЧАНИЕ

Если пациент имеет проблемы со спиной, рекомендуется уменьшить скорость подъема.

ПРИМЕЧАНИЕ

Из-за наклоненного положения тела при перемещении на подъемнике некоторым пациентам рекомендуется использовать подголовник. Он доступен как дополнительная принадлежность (п. 4.1.2) и прост в установке.

ПРИМЕЧАНИЕ

Обратите внимание на глубину ступени лестницы, а также на ее состояние! Опасность падения!

ПРИМЕЧАНИЕ

SWL „Безопасная рабочая нагрузка “: Следите за тем, чтобы не превышался указанный максимальный вес - указанный на заводской табличке под "SWL:xxx кг".

ПРИМЕЧАНИЕ

Поперечный гриф более чем рукоятки приспособлен для управления наклоненным подъемником. Поэтому рекомендуется одной рукой удерживаться за поперечный гриф, второй же за рукоятку слева или справа.

5.2 ДВИЖЕНИЕ ПО ЛЕСТНИЦЕ ВВЕРХ

1. Установите регулируемый руль на нужную высоту (п. 3.3 и 4.1.1)
2. Главным выключателем включите лестничный подъемник.
3. Кнопкой регулировки скорости выберите низкую скорость (уровень I). (Если Вы опытны, можете выбрать более высокий уровень).

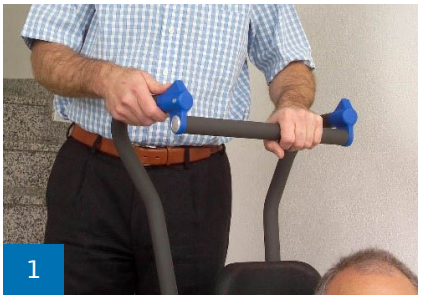
1

4. Наклоните подъемник к себе, удерживая равновесие. В положении равновесия Вам необходимо осуществить минимальный наклон вперед или назад.


2

ПРИМЕЧАНИЕ

Одной рукой удерживайте подъемник за поперечный гриф, второй же за рукоятку слева или справа. Как правило, сопровождающие-правши правую руку держат на рукоятке с переключателем «Вверх/вниз», левой же рукой удерживают подъемник за поперечный гриф. Левши, конечно, наоборот (Рис. 1).


3

5. Расположите подъемник у самой нижней ступени, сами же поднимитесь на вторую или третью ступень. Немного наклонитесь назад, чтобы опереть на себя поперечный гриф ручки (Рис. 2). Ходовые колеса подъемного агрегата должны находиться у самой нижней ступени!
6. На переключателе «Вверх/вниз», расположенном на ручке подъемника нажимайте клавишу «Вверх».

7. Подъемник начнет подниматься, и Вы ощутите сначала легкое давление вперед, однако, оно очень быстро уменьшится и при достижении наивысшего уровня подъемник снова будет уравновешен. После достижения наивысшего уровня подъемник передвигается назад и плавно останавливается ходовыми колесами у следующей ступени. При этом переключатель должен быть нажатым до тех пор, пока пошаговый режим управления автоматически не выключит подъем.

ПРИМЕЧАНИЕ

Когда подъемник передвигается назад к выше расположенной ступени, перед подъемом на следующую ступень, из-за перемены направления нагрузки ощутимо давление назад, то есть в направлении сопровождающего. Попытайтесь при этом опереть поперечный гриф о ногу или бедро. Таким образом, тело принимает на себя вес. Руки должны стабилизировать и предохранять от скатывания устройства вперед. Когда сопровождающий освоит эти правила, потребуется совсем немного сил для управления устройством.


4

8. Повторяя вышеописанный процесс, поднимите устройство на следующую ступень.
9. При достижении последней ступени лестницы, ручка подъемника будет находиться очень высоко. На маленьких лестничных площадках не всегда возможно удержать равновесие, так как для этого просто не хватает места. В таких ситуациях рекомендуется поперечный гриф взять под руку (Рис. 3) или же просунуть руку под гриф (Рис. 4). Таким образом, Вы сможете подтянуть подъёмник очень близко к себе.

5.3 ДВИЖЕНИЕ ПО ЛЕСТНИЦЕ ВНИЗ

При движении по лестнице вниз Примечание 2 из п. 5.2 (использование поперечного грифа) является еще более важным, чем при движении вверх по лестнице. Когда подъемник агрегат спускается на нижерасположенную ступень, возникает несколько порывистое, уже описанное выше, давление назад. Если в этом случае поперечный гриф опирается о тело сопровождающего, Пользователь, сидящий в инвалидном кресле-коляске, ощущает при этом минимальное неудобство (Рис. 1, 2).


1

Те же начальные шаги 1-4 применимы к спуску по лестнице:

1. Установите регулируемый руль на нужную высоту (п. 3.3 и 4.1.1)
2. Главным выключателем включите лестничный подъемник.
3. Кнопкой регулировки скорости выберите низкую скорость (уровень I). (Если Вы опытны, можете выбрать более высокий уровень).
4. Наклоните подъемник к себе, удерживая равновесие. В положении равновесия Вам необходимо осуществить минимальный наклон вперед или назад.

ПРИМЕЧАНИЕ

Одной рукой удерживайте подъемник за поперечный гриф, второй же за рукоятку слева или справа. Как правило, сопровождающие-правши правую руку держат на рукоятке с переключателем «Вверх/вниз», левой же рукой удерживают подъемник за поперечный гриф. Левши, конечно, наоборот (Рис. 1).



3

5. 5. Постепенно перемещайте подъемник к краю ступени, тормоз автоматически остановит ходовые колеса подъемника (Рис. 3). Нажмите на переключателе рукоятки «Вверх/вниз» клавишу «Вниз».
6. Подъемник передвигается к следующей нижерасположенной ступеньке. Как только подъемник спускается со ступени, подъемная часть с опорными колесами приподнимается (в зависимости от высоты ступеней), передвигается вперед, спускает и останавливает подъёмник в нейтральном положении.
7. Повторяя вышеописанный процесс, опустите устройство на нижеследующую ступень.

ОПАСНОСТЬ

При спуске по лестнице всегда перемещайте Liftkar PT к переднему краю ступеньки, прежде чем снова выдвигать подъемную часть с опорными колесами (риск падения!).

5.4 ДВИЖЕНИЕ ПО ВИНТОВОЙ ЛЕСТНИЦЕ

Передвигаясь по винтовой лестнице, обратите внимание на следующее:

- Передвижение вверх начать снаружи. (При подъеме подъемник двигается вовнутрь)
- Передвижение вниз начать изнутри. (При спуске подъемник двигается наружу).

Если вы начинаете двигаться слишком близко к перилам/стене, то сдвиньте устройство в сторону, развернувшись (если возможно, на лестничной площадке или более широкой ступеньке), и снова начните движение под более узким углом.

5.5 ЭКСТРЕННАЯ ОСТАНОВКА

В чрезвычайных ситуациях лестничный подъемник можно опустить (положить) на лестницу. Тормоза препятствуют скатыванию подъемника с лестницы. Из соображений безопасности не оставляйте Пользователя без надзора в течение длительного времени.



5.6 ФУНКЦИЯ «УМНЫЙ ШАГ»

Подъемники «LIFTKAR PT» оснащены функцией электронного контроля угла наклона. Как только подъемник отклоняется от оптимального угла наклона, функция контроля угла наклона останавливает процесс подъема/спуска. Только исправив угол наклона, и повторно включив устройство можно продолжить перемещение.

Если угол ступенькохода слишком крутой, система контроля угла наклона также отключает механизм подъема. При повторном нажатии переключателя ВВЕРХ/ВНИЗ ступенькоход продолжает движение в режиме ползания.

5.7 ФУНКЦИЯ «ПОЛЗУЧЕЙ СКОРОСТИ»

Если подъемник находится в вертикальном положении, нажав одну из клавиш переключателя «Вверх/вниз» подъемник переходит в режим «Ползучей скорости». Эта функция позволяет более комфортно переместить Пользователя из/в подъемник «PT S», «PT OUTDOOR» и «PT FOLD».

Дополнительно эта функция облегчает процесс установки инвалидного кресла-коляски (в подъемники модели «UNIVERSAL», «PT ADAPT» и «PT PLUS»). Функция активна в независимости от выбранной скорости подъема.

6 ДВИЖЕНИЕ ПО ПАНДУСАМ

Если Вы используете подъемники «LIFTKAR PT» для перемещения по пандусам, Вы можете увеличить безопасности путем активации функции «Умный шаг».

6.1 ДВИЖЕНИЕ ПО ПАНДУСАМ ВНИЗ

Для перемещения вниз по пандусу необходимо повернуть подъемник по направлению движения, используя функцию «Умный шаг» можно контролировать перемещение подъемника вниз, изменяя угол наклона.

6.2 ДВИЖЕНИЕ ПО ПАНДУСАМ ВВЕРХ

Для перемещения вверх по пандусу необходимо повернуть подъемник «против движения», используя функцию «Умный шаг» можно контролировать перемещение подъемника вверх, изменяя угол наклона. Функция «Умный шаг» действует как блокировка «Заднего хода».

ПРИМЕЧАНИЕ

Сильно наклонив назад подъемник, будет сложно удержать равновесие. Поэтому для равномерного распределения сверхнормативной массы рекомендуется заранее поднять регулируемый руль. В зависимости от веса Пользователя и длины лестницы иногда просто необходима помощь второго человека.

7 ИСПОЛЬЗОВАНИЕ ЗАРЯДНОГО УСТРОЙСТВА

Свинцово-кислотные батареи внутри аккумулятора не требуют технического обслуживания, они герметичны и пригодны для многократного заряда. Срок эксплуатации этих батарей существенно зависит от количества циклов заряда/разряда. Таким образом, свинцово-кислотные батареи допускают более чем 1 000 частичных разрядов и всего 200 полных разрядов, если при этом избегать глубоких разрядов.

- Избегайте полного разряда. Аккумулятор заряжайте так часто, как это возможно.
- Свинцово-кислотные батареи подлежат так называемому «само разряжению». Поэтому, даже не эксплуатируя устройство, аккумуляторы должны быть снова заряжены максимум через три недели.
- Рекомендуется оставлять зарядное устройство подключенным до тех пор, пока аккумулятор не будет использован. Это продлит срок годности аккумулятора.
- Не оставляйте аккумулятор пустым или полупустым, подзарядите его сразу снова.
- В случае повреждения аккумуляторов их можно заменить в любой приемлемой механической мастерской. Старые свинцовые аккумуляторы подлежат полной переработке и не подлежат утилизации.
- Идеальная температура для зарядки - от 20 до 25° C. Слишком низкая или слишком высокая температура влияет на емкость аккумулятора.

ПРИМЕЧАНИЕ

Если аккумулятор не полностью заряжен или он быстро теряет свой заряд, уменьшается не только скорость подъемника, но и его мощность.

7.1 ЗАРЯДНОЕ УСТРОЙСТВО

Зарядное устройство, входящее в комплект поставки, - чрезвычайно мощное. Светодиодный дисплей дает четкое представление о состоянии зарядки. Индикатор заряда дает вам представление о том, полностью ли заряжен аккумулятор или нет. Перед использованием LIFTKAR PT стоит убедиться, что аккумулятор полностью заряжен.



Состояние заряда отображается следующим образом с помощью красного светодиода:

- Если светодиод горит непрерывным красным цветом, аккумулятор заряжается.
- Если светодиод горит непрерывным зеленым светом, аккумулятор полностью заряжен. Зарядное устройство можно оставить подключенным к аккумуляторам после полной зарядки (горит зеленый индикатор) без вреда для аккумуляторов. Зарядное устройство потребляет минимум энергии в этом режиме ожидания (после полной зарядки аккумулятора), поддерживает аккумулятор в состоянии полного заряда и продлевает срок службы. Это достигается с помощью электронной схемы, которая контролирует и регулирует величину зарядного тока, передаваемого от зарядного устройства к заряжаемому аккумулятору.

7.1.1 ТЕХНИЧЕСКИЕ ДАННЫЕ

Основное напряжение питания: (50/60 Гц, 0,7A) 100-240 В переменного тока

Номинальная мощность: (вход) 24 Вт

Напряжение зарядки: 24 В постоянного тока

Теоретический зарядный ток: 1,0 A

Класс защиты: IP40

Одобрение безопасности: UL, cUL, CE

7.1.2 ПРАВИЛА ТЕХНИКИ БЕЗОПАСНОСТИ

Пожалуйста, следуйте следующим правилам:

- Защищайте от влаги!
- Заряжайте только в хорошо проветриваемом помещении
- Не вытаскивайте вилку из розетки за шнур
- Не используйте зарядное устройство с поврежденным шнуром или вилкой - немедленно их замените!

7.1.3 ИСПОЛЬЗУЙТЕ ТОЛЬКО ПО НАЗНАЧЕНИЮ

- Зарядное устройство предназначено исключительно для зарядки свинцово-кислотных аккумуляторов с жидким, гелевым и тканевым электролитом (таких, как аккумулятор, поставляемый с LIFTKAR PT).
- Не допускается зарядка никель-кадмиевых или никель-металлогидридных аккумуляторов или первичных элементов.

7.2 ЗАРЯДНОЕ УСТРОЙСТВО С АВТОМОБИЛЬНЫМ KFZ-ГНЕЗДОМ

Благодаря 3-х ступенчатой автоматике и цифровой технике автоматического регулирования это зарядное устройство очень мощное. I ступень - быстрая зарядка, II ступень - подзарядка аккумуляторной батареи. Кроме того, 3-х ступенчатая автоматика позволяет наблюдать за зарядным состоянием аккумулятора.



7.2.1 ТЕХНИЧЕСКИЕ ДАННЫЕ



Входное напряжение: 12 - 30 В постоянного тока

Потребляемая мощность (без нагрузки) около 2 Вт

Потребляемая мощность (струйная зарядка) около 5 Вт

Номинальная мощность прибл. 50 Вт

Напряжение зарядки 24 В постоянного тока

Арифметический зарядный ток при 230 В / 50 Гц прибл. 1,3 А

Класс защиты IP 30

Безопасное отключение спустя 3,3 ч

7.2.2 ТРЕБОВАНИЯ БЕЗОПАСНОСТИ

Обратите внимание на следующее:

ПРЕДУПРЕЖДЕНИЕ

- Защищать от воздействия влаги.
- Заряжать только в хорошо проветриваемом помещении.
- При отсоединении от штепсельной розетки браться руками непосредственно за штепсель. Никогда не тянуть за провод.

ПРИМЕНЕНИЕ СОГЛАСНО ПРЕДПИСАНИЮ

- Зарядное устройство предназначено исключительно для зарядки свинцово-кислотных батарей с жидким, геле подобным электролитом.
- Зарядка никель-кадмиевых (NiCd) и никель-металл-гидридных (Ni-MH) аккумуляторов а также первичных элементов запрещена.

7.3 ПОДКЛЮЧЕНИЕ ЗАРЯДНОГО УСТРОЙСТВА ДЛЯ АККУМУЛЯТОРА

Аккумулятор можно заряжать, когда он установлен на подъемник, а также отдельно от подъемника. Подъемник непригоден к эксплуатации во время зарядки на нем аккумулятора.

Если аккумулятор заряжается непосредственно на подъемнике, прежде чем эксплуатировать подъемник «LIFTKAR PT», отключите зарядное устройство от аккумулятора.





7.4 ХАРАКТЕРИСТИКИ ЗАРЯДНЫХ УСТРОЙСТВ (CE)

Зарядные устройства соответствуют основным требованиям директив о низком напряжении и электромагнитной совместимости и поэтому означены знаком



8 УХОД, ТЕХОБСЛУЖИВАНИЕ, ТРАНСПОРТИРОВКА, УТИЛИЗАЦИЯ

8.1 ТЕХНИЧЕСКОЕ ОБСЛУЖИВАНИЕ / ОЧИСТКА И ДЕЗИНФЕКЦИЯ

8.1.1 ОЧИСТКА И ДЕЗИНФЕКЦИЯ

Для чистки устройства достаточно обыкновенного бытового чистящего средства. Не используйте, пожалуйста, никаких высоконапорных очистителей. В случае необходимости поверхности можно обработать стандартным дезинфицирующим средством с содержанием спирта (например, Sagrotan).

Для обеспечения эффективности тормозного действия необходимо, чтобы колеса - колесные диски и шины – всегда были чистыми и не были в смазке. Ходовые колеса, изготовленные из высококачественного полиуретана, необходимо очищать при помощи чистящего средства для тормозной системы или спиртом.

В конструкции LIFTKAR PT используется в основном высококачественный алюминий. Поверхности (корпус, подъемник, блок с ручкой и т.д.), подверженные воздействию окружающей среды, имеют дополнительное порошковое покрытие или анодированный слой.

Если эти детали загрязнятся, их можно просто очистить с помощью обычного чистящего средства.

8.1.2 ТЕХНИЧЕСКОЕ ОБСЛУЖИВАНИЕ

Лестничный подъемник «LIFTKAR PT» - это долговечное и не требующее большого ухода устройство.

Однако рекомендуется проверять, по меньшей мере, один раз в два года все подвижные части, электрические и механические штекерные соединения, аккумулятор и зарядное устройство.

КОНТРОЛЬНЫЙ СПИСОК РЕКОМЕНДУЕМЫХ ПРОВЕРОК БЕЗОПАСНОСТИ ДЛЯ СТУПЕНЬКОХОДОВ LIFTKAR PT

Рекомендуемые проверки безопасности для LIFTKAR PT

Действие	Интервал	Замечание	Проверено
Приводной механизм и корпус			
Проверка и регулировка натяжения приводной цепи	Один раз в два года	Люфт в кривошипе макс. 3 мм или функциональный тест (люфт при изменении нагрузки выше мертвой точки)	
Проверка корпуса на наличие трещин	Один раз в два года	Если обнаруженые дефекты, верните ступенькоход производителю	
Проверка и подвинчивание корпусных винтов	Один раз в два года	Закрепите при помощи Loctite 243	
Проверка и подвинчивание винтов стопора	Один раз в два года		
Контроль шума при движении	Постоянно	Если обнаруженые дефекты, верните ступенькоход производителю	
Шины и колесные диски			
Проверка зажимных винтов на наличие внецентровых изгибов	Один раз в два года		
Проверка и очистка поверхностей зацепления тормозов	Один раз в два года		
Проверка шин на наличие повреждений	Постоянно		
Тормоза			
Проверка контактных роликов	Один раз в два года	Заменить при необходимости	
Проверка точки торможения	Постоянно		
Проверка тормозов на легкоходность	Один раз в два года		
Проверка натяжных пружин	Один раз в два года	Втулку колеса затянуть до 23 Нм	
Электроника и ручка			
Эксплуатационная проверка направление движения и скорости	Один раз в два года		
Эксплуатационная проверка режима ступенчатого регулирования и непрерывного режима	Один раз в два года		
Эксплуатационная проверка индикаторных приборов	Один раз в два года	При наличии дефектов, устройство передать в ремонтную мастерскую	
Проверка аккумулятора, соединения аккумулятора и соединительных элементов	Один раз в два года		
Проверка аккумулятора и зарядного устройства на наличие механических повреждений	Один раз в два года	Если обнаруженые дефекты, верните зарядное устройство/аккумулятор производителю	
Проверка резьбы зажимной рукоятки на ручке	Один раз в два года	При наличии дефектов, устройство передать в ремонтную мастерскую	
Аксессуары для «PT ADAPT», сиденье для «PT S», платформы для «PT UNIVERSAL»			
Проверка и при необходимости подвинчивание всех винтовых соединений	Один раз в два года	При образовании трещин немедленно заменить	
Проверка и при необходимости смазка всех точек кручения	Один раз в два года	При образовании трещин/повреждений немедленно заменить	
Проверка и при необходимости подвинчивание всех монтажных деталей	Один раз в два года	При наличии повреждений немедленно заменить	

ВАЖНО:

Дополнительно к упомянутым интервалам устройство должно быть полностью проверено при каждой смене Пользователя и перед вводом в эксплуатацию (после длительного неиспользования).

8.2 СРОК СЛУЖБЫ ИЗДЕЛИЯ

Предполагаемый срок службы LIFTKAR PT составляет около 5 лет. При условии, что продукт используется по назначению и соблюдаются все требования по техническому обслуживанию и уходу. Срок службы может быть продлен при бережном обращении, обслуживании, уходе и использовании LIFTKAR PT. Однако срок службы также может быть значительно сокращен в результате экстремального использования и неправильной эксплуатации.

Нормативно требуемое указание срока службы не является дополнительной гарантией.

8.3 АККУМУЛЯТОР

Аккумулятор нуждается в постоянном уходе, он всегда должен быть полностью заряжен. Полный разряд аккумулятора укорачивает срок его эксплуатации. При регулярной и полной зарядке свинцово-кислотная батарея (без никель-кадмия) характеризуется долговечностью. Поэтому после каждого применения аккумулятор должен быть снова заряжен.

8.3.1 МЕРЫ ПОЖАРОТУШЕНИЯ

- **Средство тушения:**
  Подходит: сухое огнетушащее вещество, песчаная почва, углекислый газ, подходящая пена
- **Пожаротушение:**
  Защитное оборудование: Носите автономный дыхательный аппарат и защитную одежду, чтобы избежать контакта с кожей и глазами.
- **Особые факторы пожарной опасности:**
  Выделяет токсичные пары в условиях пожара.

8.4 ТОРМОЗА И ТОРМОЗНЫЕ ДИСКИ

Большое значение имеет тормозное действие ходовых колес и поэтому рекомендуется регулярно проверять тормозные части и колесные диски или тормозные барабаны на трещины или повреждения и при необходимости чистить их. Пожалуйста, проверьте действие тормозов после чистки. Проще всего тормозное действие проверяется в наклонном положении (светодиодный индикатор тогда красного цвета), при нормальном действии тормозов в этом положении невозможно сдвинуть устройство с места. Каждый тормоз проверяйте отдельно. Если в этом положении тормоза не эффективны, свяжитесь, пожалуйста, с уполномоченной ремонтной мастерской.

8.5 ЗАПАСНЫЕ ЧАСТИ И РЕМОНТ

Уполномоченные ремонтные мастерские имеют от Производителя полный список необходимых запасных частей, с инструкциями ремонта и особыми инструментами. В случае необходимого ремонта сообщите, пожалуйста, об этом нам или продавцу Вашего устройства.

8.6 ТРАНСПОРТИРОВКА / УТИЛИЗАЦИЯ / ПОВТОРНОЕ ИСПОЛЬЗОВАНИЕ

8.6.1 ТРАНСПОРТИРОВКА

Подъемник «LIFTKAR PT» можно перевозить в разобранном виде (на 3 части - аккумулятор, подъемный агрегат, ручка) или в собранном виде. Тем не менее, во время транспортировки подъемник должен быть хорошо закреплен.

8.6.2 УТИЛИЗАЦИЯ



Подъемник «LIFTKAR PT» - это долговечный продукт. По окончанию срока службы составные части лестничного подъемника и зарядного устройства должны быть правильно утилизированы. Обратите внимание на тщательное разделение веществ согласно характеристикам веществ отдельных частей.

Ступенькоход не содержит опасных материалов и полностью пригоден для вторичной переработки. Печатные платы и аккумулятор должны быть утилизированы с использованием подходящего процесса переработки.

Не выбрасывайте аккумулятор в мусорное ведро. Если возникнут дополнительные вопросы, пожалуйста, обратитесь к своему специализированному дилеру.

При необходимости Sano может организовать профессиональную утилизацию всего ступенькохода за отдельную плату.

8.6.3 ПОВТОРНОЕ ИСПОЛЬЗОВАНИЕ

ОПАСНОСТЬ

Лестничный подъемник не содержит никаких опасных грузов и полностью пригоден для рецикла. Электронные монтажные платы и аккумулятор должны быть рециркулированы соответствующим образом.

9 ОПРЕДЕЛЕНИЕ ИСТОЧНИКА НЕИСПРАВНОСТИ

Ошибка: светодиодный индикатор красного цвета, подъемник не включается.
Причина: неверный угол наклона лестничного подъемника.

Ошибка: главный выключатель не работает, хотя ручка вставлена.
Причина: рычажный винт недостаточно вытянут или ручка смонтирована на 180° наоборот.

Ошибка: движение подъемного агрегата замедленное, тормозящие основные колеса!
Причина: подъемный агрегат с опорными колесами не находится в нейтральном положении к основным колесам. Включив режим ступенчатого регулирования (п. 3.1.3) передвигать устройство вперед или назад до тех пор, пока подъемный агрегат автоматически не станет в нейтральное положение.

9.1 ПРОВЕРКА БЕЗОПАСНОСТИ

ПРИМЕЧАНИЕ

Проверки безопасности могут проводиться только производителем, сервисной службой SANO или авторизованными дилерами.

ПРИМЕЧАНИЕ

Мы рекомендуем проведение проверок безопасности каждые два года. На инспекционной наклейке сообщается последняя дата проведения проверки. Проверка особенно рекомендуется после смены пользователя или повторного использования.



Испытания на безопасность важны для обеспечения надлежащего функционирования устройства. Специализированные дилеры, уполномоченные нами, могут выполнить проверку вашего устройства.

10 ОТЗЫВЫ И КОРРЕКТИРУЮЩИЕ ДЕЙСТВИЯ

Если появится новая важная информация по технике безопасности, касающаяся обращения с вашим LIFTKAR PT, мы сообщим вам об этом. Текущую версию данного руководства можно найти на сайте www.sano.at. Если в дальнейшем потребуется внести какие-либо изменения или корректирующие действия в изделие, мы сообщим вам и/или нашим авторизованным дилерам в письменном виде все затронутые серийные номера. Если ваш LIFTKAR PT затронут отзывом продукции, вы будете проинформированы обо всех дальнейших процедурах. Мы рекомендуем вам зарегистрировать ваше устройство на нашей домашней странице в разделе "Регистрация продукта".

11 ГАРАНТИЙНЫЕ ОБЯЗАТЕЛЬСТВА И ОТВЕТСТВЕННОСТЬ

11.1 ГАРАНТИЯ / ОТВЕТСТВЕННОСТЬ ЗА ИЗДЕЛИЕ

11.1.1 ГАРАНТИЯ

Гарантийный срок на подъемник и блок с ручками всех ступенькоходов LIFTKAR PT составляет 24 месяца. Гарантийный срок на аккумуляторы составляет 6 месяцев. В обоих случаях гарантийный срок начинается со дня передачи изделия Клиенту.

Гарантия не распространяется на:

- изнашиваемые детали
- повреждения, возникшие в результате использования устройства не по назначению
- несанкционированное внесение изменений в устройство или принадлежности
- необходимость технического обслуживания в связи с непрерывной работой
- неисправности, возникшие в результате неправильной эксплуатации и/или несоблюдения инструкции по эксплуатации, несчастные случаи, повреждения по неосторожности или в результате насилия, повреждения в результате воздействия огня и воды, форс-мажорные обстоятельства и другие причины, не зависящие от Sano.
- устройства имеют серийные номера, которые были изменены, испорчены или удалены
- устройства испытываются без сертификата испытаний

11.1.2 ОТВЕТСТВЕННОСТЬ ЗА ИЗДЕЛИЕ

SANO Transportgeraete GmbH не несет ответственности как производитель за повреждения LIFTKAR PT, если:

- LIFTKAR PT используется в целях, для которых он не предназначен.
- ремонт, установка или другие работы проводились неуполномоченными лицами.
- не соблюдены инструкции, приведенные в данном руководстве.
- на LIFTKAR PT установлены или соединены компоненты, не произведенные Sano.
- оригинальные компоненты удалены.

Свяжитесь с нами, чтобы получить список авторизованных сервисных центров Sano.

11.2 ЗАКЛЮЧЕНИЕ О СООТВЕТСТВИИ



Компания SANO Transportgeraete GmbH (идентификационный номер участника/SRN: AT-MF-000053609) заявляет под свою исключительную ответственность, что следующие модели мобильных лестничных подъемников LIFTKAR, предназначенные для перевозки пассажиров, соответствуют требованиям Регламента о медицинских изделиях (ЕС) 2017/745 (MDR) в качестве медицинских изделий класса I.

Классификация изделия: Класс I в соответствии с Регламентом (ЕС) 2017/745 MDR, Приложение VIII, Глава III, Правило I. Процедура оценки соответствия в соответствии с Регламентом (ЕС) 2017/745 MDR, Приложение IX.

Предназначение: Для перемещения людей, испытывающих затруднения при ходьбе, по лестницам в помещении и на улице. Перемещение должно осуществляться исключительно сопроводительным лицом, прошедшим подтвержденное обучение, при этом не допускается превышение максимально допустимой нагрузки, указанной для данной модели.

Любые изменения, внесенные в изделие без нашего предварительного согласия, приводят к аннулированию настоящего заявления.

Соответствующие стандарты:

ISO 7176-28:2012

ISO 7176-14:2008

ISO 7176-21:2009

Article data specifically for Germany					
Article number	**Trade name**	**Product name/Type**	**Basic-UDI-DI**	**UDI-DI**	**Firmware-Version**
045801	LIFTKAR PT-Adapt 130 - HM	LIFTKAR PT-AD	912004777PTS2	9120047770566	2.10
045802	LIFTKAR PT-Adapt 160 - HM	LIFTKAR PT-AD	912004777PTS2	9120047770573	2.10
045803	LIFTKAR PT-S 130 - HM	LIFTKAR PT-S	912004777PTS2	9120047770580	2.10
045813	LIFTKAR PT-S 130 - HM – with adapter plate	LIFTKAR PT-S	912004777PTS2	9120047770696	2.10
045804	LIFTKAR PT-S 160 - HM	LIFTKAR PT-S	912004777PTS2	9120047770597	2.10
045807	LIFTKAR PT-Universal 130 - HM	LIFTKAR PT-UN	912004777PTS2	9120047770627	2.10
045808	LIFTKAR PT-Universal 160 - HM	LIFTKAR PT-UN	912004777PTS2	9120047770634	2.10

Article data for other countries					
Article number	**Trade name**	**Product name/Type**	**Basic-UDI-DI**	**UDI-DI**	**Firmware-Version**
045721	LIFTKAR PT-Adapt 130	LIFTKAR PT-AD	912004777PTS2	9120047770214	2.10
045722	LIFTKAR PT-Adapt 160	LIFTKAR PT-AD	912004777PTS2	9120047770221	2.10
045723	LIFTKAR PT-S 130	LIFTKAR PT-S	912004777PTS2	9120047770238	2.10
045724	LIFTKAR PT-S 160	LIFTKAR PT-S	912004777PTS2	9120047770245	2.10
045725	LIFTKAR PT-Outdoor 120	LIFTKAR PT-OD	912004777PTS2	9120047770252	2.10
045726	LIFTKAR PT-Outdoor 150	LIFTKAR PT-OD	912004777PTS2	9120047770269	2.10
045727	LIFTKAR PT-Universal 130	LIFTKAR PT-UN	912004777PTS2	9120047770276	2.10
045728	LIFTKAR PT-Universal 160	LIFTKAR PT-UN	912004777PTS2	9120047770283	2.10
045729	LIFTKAR PT-Plus 125	LIFTKAR PT-PL	912004777PTS2	9120047770290	2.10
045731	LIFTKAR PT Fold 130	LIFTKAR PT-FO	912004777PTS2	9120047770313	2.10
045732	LIFTKAR PT Fold 160	LIFTKAR PT-FO	912004777PTS2	9120047770320	2.10
045738	LIFTKAR PT-S 130 narrow	LIFTKAR PT-SN	912004777PTS2	9120047770382	2.10
045739	LIFTKAR PT-S 160 narrow	LIFTKAR PT-SN	912004777PTS2	9120047770399	2.10
045745	LIFTKAR PT-ECO 130	LIFTKAR PT-EC	912004777PTS2	9120047770641	2.10
045746	LIFTKAR PT-ECO 160	LIFTKAR PT-EC	912004777PTS2	9120047770658	2.10
045750	LIFTKAR PT Uni/S-Kombi 160	LIFTKAR PT-US	912004777PTS2	9120047770207	2.10

Настоящее заявление о соответствии действует до тех пор, пока не будет внесены изменения в один из перечисленных типов.



Инженер Йохум Бирма, управляющий директор

11.3 ОХРАНА ПАТЕНТНЫХ ПРАВ / ПОЖАЛУЙСТА, ОБРАТИТЕ ВНИМАНИЕ

11.3.1 ОХРАНА ПАТЕНТНЫХ ПРАВ

Система подъёма защищена международными заявками на патент в Европе, США и Японии. Ручка подъёмника защищена двукратно согласно патентному закону. А также подана заявка на патент установочной системы инвалидной коляски.

11.3.2 ПОЖАЛУЙСТА, ОБРАТИТЕ ВНИМАНИЕ

Руководство создано тщательно. Мы не гарантируем достоверность изображений, графиков, инженерных и электрических данных. Мы не несем ответственности за типографские ошибки. Каждый экземпляр руководства должен быть одобрен нами. Технические изменения и ошибки исключены.

ЗАМЕТКИ

Model:
Serial number:
Date of manufacture:
Date of purchase:
Sales representative:

КОНТАКТНАЯ ИНФОРМАЦИЯ

SANO Transportgeraete GmbH
Gewerbezeile 15
4040 Линц, Австрия
Tel.: +43 7239 51010
Fax: +43 7239 51010 001
office@sano.at

www.sano.at

SANO Deutschland GmbH
Geigelsteinstraße 10
83080 Oberaudorf
Германия

Tel. +49 8033 / 308 96 0
Fax +49 8033 / 308 96 17
info@sano-treppensteiger.de

www.sano-treppensteiger.de

SANO UK Powered Stairclimbers Ltd.
Bristol Court, Betts Avenue
Martlesham Heath
Ipswich, Suffolk / IP5 3RY, Англия

Tel. +44 1473 / 333 889
Fax +44 1473 / 333 742
info@sano-uk.com

www.sano-uk.com

При условии обновления / LIFTKAR PT 2026-09 (V1.0)