LIFTKAR PT

TRAPPKLÄTTRARE FÖR PERSONER MED GÅNGSVÅRIGHETER



BRUKSANVISNING

Svenska

SANO makes life easier.

INTRODUKTION ... **3**

1 ALLMÄNNA SÄKERHETSANVISNINGAR ... **3**

2 BESKRIVNING / TEKNISKA DATA ... **7**

2.1 PT-S-modellen med integrerad sits ... 7
2.2 PT-Outdoor-modellen med integrerad sits ... 10
2.3 PT-Universal-modellen för alla typer av rullstolar ... 11
2.4 PT-Fold-modellen ... 13
2.5 PT-Plus-modellen (plus rullstol) ... 15
2.6 PT-Adapt-modellen ... 17
2.7 Tekniska data gällande samtliga modeller ... 19
2.8 Tekniska data för batteri ... 21
2.9 Namn på huvuddelar ... 22

3 KONTROLLFUNKTIONER ... **24**

3.1 Kontrollenheten vid övre änden av handtagspelaren ... 24
3.2 UPP/NER-knappen på vänster och höger sida av mitthandtaget ... 25
3.3 Spännmutter på justerbart handtag ... 26

4 FÖRBEREDELSER INNAN DU BÖRJAR ... **27**

4.1 Klättringsenhet, batteri och handtagsenhet ... 27
4.2 Ytterligare förberedelse (beroende på modell) ... 29
4.3 Passa rullstolen till LIFTKAR PT UNIVERSAL ... 31
4.4 Avlägsna rullstolen från LIFTKAR PT UNIVERSAL ... 34
4.5 Passa rullstolen till LIFTKAR PT-Plus och PT-Adapt ... 35
4.6 Borttagning av Liftkar PT-Plus och PT-Adapt från rullstolen ... 37

5 KÖRNING I TRAPPOR ... **38**

5.1 Allmänna instruktioner för körning i trappor ... 38
5.2 Körning UPPFÖR trappor ... 40
5.3 Körning NERFÖR trappor ... 42
5.4 Körning i spiraltrapp ... 43
5.5 Parkering av Liftkar PT i trappor ... 43
5.6 Idealisk transportvinkel ... 43
5.7 Komma på/av trappklättraren ... 44

6 KÖRNING PÅ RAMP ... **44**

6.1 Körning NERFÖR ramp ... 44
6.2 Körning UPPFÖR ramp ... 44

7 LADDA BATTERIET ... **45**

7.1 Nätladdare ... 45
7.2 Billaddare (tillval) ... 47
7.3 Ansluta laddare till batteriet ... 48
7.4 CE-märkning för laddare ... 48

8 SKÖTSEL, UNDERHÅLL, TRANSPORT, DISPOSAL AND RE-USE ... **49**

8.1 Underhåll / Rengöring ... 49
8.2 Produktens livslängd ... 51
8.3 Batteri ... 51
8.4 Bromsar och innerfälgar till huvudhjul ... 52
8.5 Reservdelar och reparationer ... 52
8.6 Transport / Kassering / Återanvändning / Second-hand ... 52

9 FELSÖKNING ... **53**

9.1 Säkerhetskontroll ... 54

10 ÅTERKALLANDEN OCH KORRIGERANDE ÅTGÄRDER ... **54**

11 GARANTI OCH PRODUKTANSVAR ... **55**

11.1 Garanti / Produktansvar ... 55
11.2 Deklaration och överensstämmelse ... 56
11.3 Registrerade patent / Vänligen notera ... 58

KONTAKT ... **60**

INTRODUKTION

GRATULERAR!

DIN LIFTKAR PT ÄR EN SÄKER OCH PÅLITLIG TRAPPKLÄTTRARE. DEN ÄR KONSTRUERAD FÖR DET SPECIFIKA SYFTET ATT ATT FÖRA RULLSTOLSANVÄNDARE UPP OCH NED FÖR TRAPPOR MED HJÄLP AV EN MEDFÖLJANDE PERSON FÖR ATT ANVÄNDA TRAPPKLÄTTRAREN.

Liftkar PT är en trappklättrare, som kan användas i alla typer av trappor. Liftkar PT ger dig mer frihet som följd. Samtidigt, behöver inte längre transportören att anstränga ryggen i trappan.

Liftkar PT demonteras enkelt i 3 lätthanterliga delar genom att endast lätta på en låsspak utan att operatören behöver böja sig ner. De 3 delarna består av trappklättrarenheten (15 kg), batteri och handtagsenheten (vardera 4 kg) Alla delar är lätta att stuva undan för att de har låg vikt och är kompakta.

I trappan är Liftkar PT anmärkningsvärt smidig att använda och säker att hantera. Som transportör, partner, släkting eller vän, önskar Sano dig all lycka i användningen av denna trappklättrare. Vi hoppas att du får nytta av denna bruksanvisning i hur du använder Liftkar PT.

För att uppdatera dig om produktnyheter samt tekniska förändringar (t ex tillval, tillbehör) ber vi dig att registrera din produkt online.
https://www.sano-stairclimbers.com/product-registration

OBSERVERA
BRUKSANVISNINGEN ERSÄTTER INTE OBLIGATORISK UTBILDNING AV AUKTORISERAD PERSONAL.

1 ALLMÄNNA SÄKERHETSANVISNINGAR

ANMÄRKNING
Information om tillverkaren

OBSERVERA - MÖJLIG ÖVERHÄNGANDE FARA ELLER SKADLIG SITUATION.
Om det inte undviks kan det uppstå lätta fysiska skador eller skador på egendom.

VARNING – MÖJLIG FÖRESTÅENDE FARA

Om det inte undviks kan dödsfall eller allvarlig fysisk skada inträffa!

FARA – OMEDELBART HOT OM FARA

Om det inte undviks kan det leda till dödsfall och allvarlig kroppsskada!

ANMÄRKNING

- Läs dessa instruktioner noggrant. Se till att du följer alla instruktioner i denna bruksanvisning och att skyltar monteras på utrustningen. Trappklättring i trappor utgör en risk i sig och att inte följa dessa instruktioner kan orsaka olyckor.
- Trappklättraren får endast användas till det ändåmål den designats – transportera människor i trappor.
- LIFTKAR PT får enbart användas av personer som,
  - kan uppvisa intyg på att de är utbildade i att använda trappklättraren
  - kan gå uppåt baklänges
  - är fysiskt och mentalt stabila
  - kan hålla balansen utan större fysisk ansträngning.
- LIFTKAR PT får INTE användas av följande personer:
  - unga personer under 16 år
  - personer påverkade av läkemedel, droger eller alkohol
  - gravida
  - Barn får i regel inte använda LIFTKAR PT-modeller.
- Om en olycka skulle inträffa med trappklättraren måste detta omedelbart rapporteras till din specialåterförsäljare (vaksamhet!).
- Den optimala körvinkeln tränas särskilt under användarutbildningen. Detta beror på olika faktorer, t.ex. vikten och storleken på den person som ska transporteras, typen av rullstol osv. Förarens storlek påverkar också den optimala körvinkeln. Vanligtvis uppnås den optimala körvinkeln när LIFTKAR PT är i balans.

OBSERVERA

- Kör inte Liftkar PT med en person om du inte kan köra perfekt med nyttolast. Därefter tränar du med person som är så lätt som möjligt utan gångsvårigheter. Testpersonen bör hålla sig fast i ledstång eller person under körningen.
- Börja alltid med den lägsta hastigheten först (inställning 1). Växla inte från singelsteg till kontinuerligt läge under körning.
- Rör aldrig transportmekanismen med händerna när batteriet är anslutet. (Risk för kilning/kross)
- När du själv transporterar Liftkar PT, rekommederar Sano att lätta på låsspaken (Går ej att ta av så den ej tappas bort) för att ta isär trappklättraren. Detta kommer att hindra den ifrån att slås på av misstag och Liftkar PT blir lättare att transportera.
- Liftkar PT levereras med ett kraftfullt, utbytbart 5Ah/24V-batteri, som alltid bör vara fulladdat innan du använder trappklättraren. Om, av någon anledning, batteriet tar slut på ström under drift i trappor, ta ner trappklättraren för trappan och byt ut eller ladda batteriet. Det är alltid möjligt att köra ner minst en våning, även med ett tomt batteri. Det första tecknet på att batteriet håller på att ta slut indikeras av trappklättrarens prestanda. Liftkar PT blir långsammare och verkar arbeta hårt. Oerfarna operatörer varnas av LED-displayen: Om batteriet behöver laddas börjar LED-displayen att blinka, omväxlande rött och grönt och en intermittent akustisk varningssignal ljuder.
- Undvik att utsätta trappklättraren för höga temperaturer (över 40°) såsom direkt solljus och hög luftfuktighet (över 70%), t.ex. vid användning i bastu, etc, eftersom det finns risk för överhettning, brand och skada på trappklättraren. Undvik att utsätta trappklättraren till mycket låga temperaturer under 5°C

VARNING

- Säkerhetsbältet ska alltid vara fastspänt när Liftkar PT är i drift, oavsett om en person transporteras eller inte. Låt aldrig säkerhetsbältet hänga över sidan till vänster eller höger. Risk för intrassling vilket kan leda till fall. Risk för att skada trappklättraren.
- När du kör Liftkar PT, använd endast rullstolar utrustade med säkerhetsbälte eller annat låsningssystem.
- Personer som inte kan sitta kontrollerat måste använda säkerhetsbälte.
- Använd inte trappklättraren om ovanliga ljud och / eller vibrationer uppstår medan Liftkar PT är i drift. Ta trappklättraren ur bruk och ha det inspekterat av en auktoriserad fackman.

FARA

- Använd aldrig Liftkar PT på ytor som är våta, hala, polerade eller vaxade, släta, isiga eller i allmänhet inte ger transportören tillräcklig stabilitet, och som försämrar bromsprestandan på transporthjulens bromsar. Mattor kan också utgöra en risk.
- Under inga omständigheter får du släppa handtagen när ni kör trappklättraren i trappor.
- Se till att ingen befinner sig nedanför Liftkar PT vid körning i trappor.
- Ett säkerhetsbälte måste alltid användas vid körning av människor med Liftkar PT.
- **Se till att du alltid bär knutna/spända, halkfria skor när du använder Liftkar PT.**
- Användning av trappklättraren i explosionsskyddade områden är förbjuden utan undantag.
- Vid nedgång i trappor ska Liftkar PT alltid flyttas till stegets framkant innan lyftsektionen med stödhjulen körs ut igen (fallrisk!).



HERSTELLUNGSDATUM
Tillverkningsdatum



HERSTELLER
Tillverkare



TROCKEN AUFBEWAHREN
Förvaras på en torr plats



ANWENDUNGSBEREICH 5 º C BIS 40 º C
Användningsområde 5 º C till 40 º C (41 º F till 104 º F)



GEBRAUCHSANWEISUNG BEACHTEN
Följ instruktionerna för användning



EINDEUTIGE PRODUKTIDENTIFIZIERUNG
Unik identifiering av produkten



MEDIZINPRODUKT
Medicinteknisk utrustning



SERBISCHE CE-KENNZEICHEN
Serbian CE-Marking



ELEKTROSCHROTT
Elektronikavfall



CE-KENNZEICHNUNG
CE Marking

SN **SERIENNUMMER**
Serienummer

2 BESKRIVNING / TEKNISKA DATA

2.1 PT-S-MODELLEN MED INTEGRERAD SITS

Trappklättrande transportstol med justerbart ryggstöd och armstöd anslutna till handtagsenheten. Handtagsenhet, batteri och klättringsenhet kan snabbt demonteras genom att snurra runt låsspaken (går ej att ta av så den ej tappas bort). Sätet fälls ner för att spara utrymme. Två versioner finns tillgängliga med max. **personvikt** på 130 kg och 160 kg.

Mycket lämplig för mycket branta och smala spiraltrappor eftersom det finns gott om utrymme med den kompakta designen av sits och huvudhjulen med endast 20 cm i diameter.

LIFTKAR PT S 130.....art. nr. 045 723
LIFTKAR PT S 160.....art. nr. 045 724



(Enhet inklusive tillbehör)

FARA
Använd alltid säkerhetsbälte vid transport av personer med Liftkar trappklättrare.

2.1.1 TEKNISKA DATA FÖR PT-S-MODELLEN

- **Säker arbetslast** (personvikt): 130 kg (PT S 130) / 160 kg (PT S 160)
- **Hjuldiameter**: 200 mm
- **Spårbredd** (yttersida): 297 mm
- **Vikt** (total): 30,5 kg
- **Vikt** (klättringsenhet + sits): 18,5 kg
- **Totalhöjd**: 1130 mm
- **Totalbredd**: 505 mm (inkl. Armlehnen)
- **Totallängd**: 675 mm (600 mm med sits och armstöd vikta)

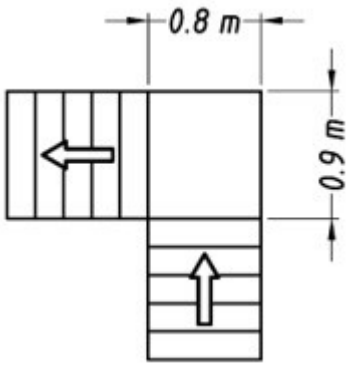

Krav på landningsyta

2.1.2 LEVERANSOMFATTNING MODELL PT-S

Leverans ska innehålla följande komponenter:

- Klättringsenhet
- Handtagsenhet inkl. sits, ryggstöd och ihopfällbart armstöd
- Batteri
- Laddare
- Bruksanvisning

Om någon av dessa komponenter saknas eller är skadade, kontakta den återförsäljare som levererat trappklättraren.

2.1.3 ANSLUT FOTSTÖDET (TILLVAL) TILL EN LIFTKAR PT-S

För att fästa fotstödet hakas det fast det på de bakre tvärstöden uppifrån.







Fotstödet kan ställas in på tre olika höjder för att matcha varje användares benlängd. För att göra detta drar du ut rattarna till vänster och höger om fotstödet och flyttar sedan fotstödet till önskad höjd/position. Tryck tillbaka knopparna på plats för att fästa fotstödet på den inställda höjden.



2.2 PT-OUTDOOR-MODELLEN MED INTEGRERAD SITS

Trappklättrande transportstol som PT-S (se 2.1), men med hjuldiameter 26 cm och 43 cm spårbredd. Robust automatisk kantstegshjulbroms med diameter 10 cm placerade mellan huvudhjulen; förflyttas tyst utan större möda i olika typer av trappsteg upp till en höjd av 25 cm. Med de automatiska kantstegshjulbromsarna placerade på insidan finns det ingen risk för kollisioner med dörrkarmar och skador undviks.



Tack vare drivhjulens stora diameter fungerar denna enhet mycket väl utomhus och på ojämnt underlag. Extra stabilitet i sluttningar tillhandahålls av den bredare spårvidden.

LIFTKAR PT Outdoor 120.....art. nr. 045 725

LIFTKAR PT Outdoor 150.....art. nr. 045 726

FARA
Använd alltid säkerhetsbälte vid transport av personer med Liftkar trappklättrare.

2.2.1 TEKNISKA DATA FÖR PT-OUTDOOR-MODELLEN

- **Säker arbetslast** (Personengewicht): 120 kg (PT Outdoor 120) / 150 kg (PT Outdoor 150)
- **Hjuldiameter**: 260 mm
- **Spårbredd** (yttersida): 430 mm
- **Vikt** (total): 34,3 kg
- **Vikt** (klättringsenhet + sits): 22,3 kg
- **Totalhöjd**: 1130 mm
- **Totalbredd**: 505 mm (inkl. armstöd)
- **Totallängd**: 675 mm (600 mm med sits och armstöd vikta)

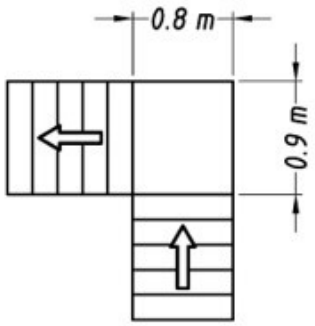

Krav på landningsyta

2.2.2 LEVERANSOMFATTNING FÖR MODELL PT-OUTDOOR

Leverans ska innehålla följande komponenter:

- Klättringsenhet med stora hjul (diameter 260 mm)
- Handtagsenhet inkl. sits, ryggstöd och ihopfällbart armstöd
- Batteri
- Laddare
- Bruksanvisning

Om någon av dessa komponenter saknas eller är skadade, kontakta den återförsäljare som levererat trappklättraren.

2.3 PT-UNIVERSAL-MODELLEN FÖR ALLA TYPER AV RULLSTOLAR

Med denna modell kan du transportera alla typer av rullstolar (inklusive sportrullstolar) uppför trappor utan några modifieringar på rullstolen och **utan att ta bort hjulen**. PT-Universal har fällbara plattformar på vardera sidan för att stödja hjulen på rullstolen och en praktisk, lättanvänd justerbar hållare som klämmer ryggstödet på plats (maxbredd 49,5 cm). Lämplig för alla standardgjorda transportrullstolar och manuella rullstolar. **Hjulen på rullstolen behöver inte tas bort**. Lämplig för färdtjänst mfl och privatanvändning. Tar lite mer plats i trappan än de andra modellerna. Lastning eller lossning av rullstolen tar mindre än en minut. Denna modell är också mycket lämplig för transport av barnrullstolar.



LIFTKAR PT Universal 130.....art. nr. 045 727
LIFTKAR PT Universal 160.....art. nr. 045 728

> **NOTERA**
> Med vissa rullstolar kan det vara nödvändigt att höja eller ta bort eventuella tippskydd. Om tippskydden är fixerade kan de behöva modifieras till en portabel eller vikbar typ.

VARNING

Det är endast tillåtet att använda rullstolar, som är utrustade med ett säkerhetsbälte eller någon annan typ av fasthållningssystem för personer, för att transportera personer med LIFTKAR PTR bandgående lyftanordning!

Tillval Säkerhetsbälte finns som tillbehör!

VÄNLIGEN NOTERA

Tänk på maximal belastning av rullstolen!

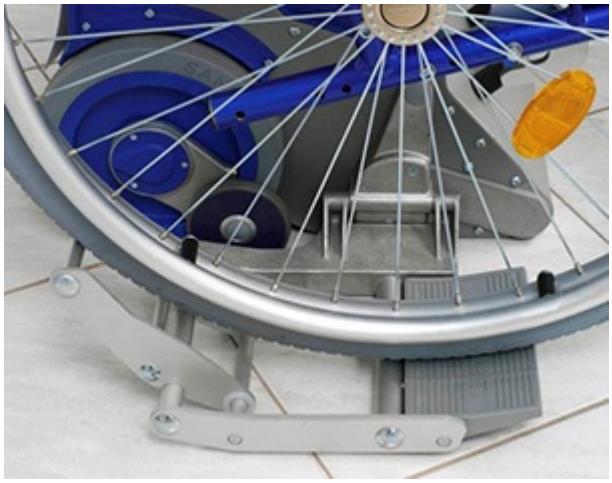



2.3.1 TEKNISKA DATA FÖR PT-UNIVERSAL-MODELLEN

- **Säker arbetslast** (inkl. rullstol): 130 kg (PT Universal 130) / 160 kg (PT Universal 160)
- **Max bredd ryggstöd**: 495 mm
- **Max spårbredd på rullstol**: 730 mm (mäts utsida hjul)
- **Hjuldiameter**: 200 mm
- **Spårbredd** (yttersida): 297 mm
- **Vikt** (total): 27,6 kg
- **Vikt** (klättringsenhet): 16,7 kg (inkl. sidoplattform)
- **Totalhöjd**: 1130 mm
- **Totalbredd**: 760 mm (med sidoplattform **NER**), 395 mm (med sidoplattform **UPP**), 482 mm (handtagsenhet)
- **Totallängd**: 385 mm

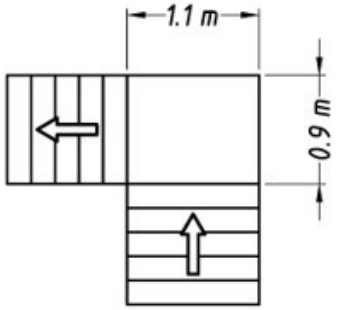

Krav på landningsyta

2.3.2 LEVERANSOMFATTNING FÖR MODELL PT-UNIVERSAL

Leverans ska innehålla följande komponenter:

- Klättringsenhet med vikbar sidoplattform
- Handtagsenhet inkl. ryggstödsklämma
- Batteri
- Laddare
- Bruksanvisning

Om någon av dessa komponenter saknas eller är skadade, kontakta den återförsäljare som levererat trappklättraren.

2.4 PT-FOLD-MODELLEN

Detta är den enkla lösningen för att transportera patienter. Med 20 cm i hjuldiameter och en spårvidd på bara 29,7 cm är PT-Fold idealisk för mycket branta och smala spiraltrappor.

Den tvättbara klädseln kan rengöras och tas bort genom att enkelt lossa en dragkedja. När du inte använder Liftkar PT kan den enkelt fällas ihop! Sparar utrymme på jobbet och i bilen.

LIFTKAR PT Fold 130.....art. nr. 045 731

LIFTKAR PT Fold 160.....art. nr. 045 732







FARA
Använd alltid säkerhetsbälte vid transport av personer med Liftkar trappklättrare.

2.4.1 TEKNISKA DATA FÖR PT-FOLD-MODELLEN

- **Säker arbetslast** (personvikt): 130 kg (PT Fold 130) / 160 kg (PT Fold 160)
- **Hjuldiameter**: 200 mm
- **Spårbredd** (yttersida): 297 mm
- **Totalvikt**: 28 kg
- **Höjd**: 1130 mm
- **Breed**: 430 mm (sits), 482 mm (handtagsenhet)
- **Djup**: 660 mm (405 mm med sits uppfälld)

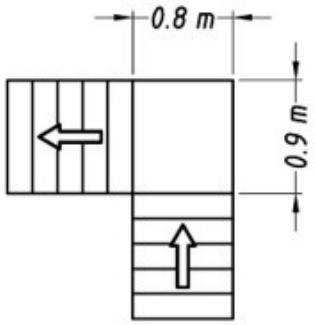

Krav på landningsyta

2.4.2 LEVERANSOMFATTNING FÖR MODELL PT-FOLD

Leverans ska innehålla följande komponenter:

- Komplett trappklättrare
- (innehållande klättringsenhet, batteri, handtagsenhet och vikbar sits)
- Laddare
- Bruksanvisning

Om någon av dessa komponenter saknas eller är skadade, kontakta den återförsäljare som levererat trappklättraren.

2.5 PT-PLUS-MODELLEN (PLUS RULLSTOL)

Trappklättrare med inkluderad högkvalitativ rullstol (manuell) och integrerad laddare. Trappklättraren kan fästas och tas loss. Kan användas som en vanlig rullstol, även med trappklättrare på. För körning uppför trappor flyttas rullstolshjulen till en högre position (se bilden). Som ett resultat finns då tillräckligt med utrymme för klättring i trapporna och hjulen är kvar på rullstolen. Rullstolen i sig är mycket stabil, och kan lätt fällas ihop och läggas undan kompakt.





Egenskaper:

- Avtagbart fotstöd med fotplattor som är höjd- och vinkeljusterbara.
- Avtagbara vikbara armstöd
- Sittdyna 45,7cm bred och 43 cm djup

LIFTKAR PT Plus 125.....art. nr. 045 729





VARNING

Det är endast tillåtet att använda rullstolar, som är utrustade med ett säkerhetsbälte eller någon annan typ av fasthållningssystem för personer, för att transportera personer med LIFTKAR PTR bandgående lyftanordning!

Tillval
Säkerhetsbälte finns som tillbehör!

2.5.1 TEKNISKA DATA FÖR PT-PLUS-MODELLEN

- **Säker arbetslast** (personvikt): 125 kg
- **Hjuldiameter**: 200 mm
- **Spårbredd** (yttersida): 297 mm
- **Vikt** (total): 23,5 kg
- **Vikt** (klättringsenhet): 14 kg
- **Totalhöjd**: 1130 mm
- **Totalbredd**: 430 mm (utan rullstoll)
- **Totallängd**: 385 mm (utan rullstol)

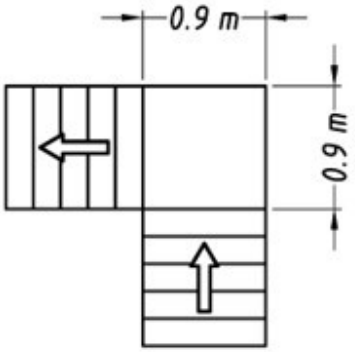

Krav på landningsyta

Rullstol:

- **Sittbredd**: 450 mm
- **Hjuldiameter** : 610 mm
- **Rullstolsvikt**: 18 kg

2.5.2 LEVERANSOMFATTNING FÖR MODELL PT-PLUS

Leverans ska innehålla följande komponenter:

- Klättringsenhet
- Rullstol WTB inkl. laddare
- Handtagsenhet
- Batteri
- Laddare
- Bruksanvisning

Om någon av dessa komponenter saknas eller är skadade, kontakta den återförsäljare som levererat trappklättraren.

2.6 PT-ADAPT-MODELLEN

Trappklättrare för transport av rullstolar med hjälp av adaptrar. Två versioner finns tillgängliga för säkra arbetslyft av 130 kg och 160 kg inklusive rullstolen.

LIFTKAR PT Adapt 130.....art. nr. 045 721
LIFTKAR PT Adapt 160.....art. nr. 045 722

Rullstolens struktur ändras inte när adaptrarna monteras och tas bort. Rullstolen kan eftermonteras helt.

Lista med adapter(ar) som kan användas till respektive rullstol samt monteringsanvisning finns hos oss!



VARNING

Det är endast tillåtet att använda rullstolar, som är utrustade med ett säkerhetsbälte eller någon annan typ av fasthållningssystem för personer, för att transportera personer med LIFTKAR PTR bandgående lyftanordning!

Tillval Säkerhetsbälte finns som tillbehör!

VÄNLIGEN NOTERA

Tänk på maximal belastning av rullstolen!

2.6.1 TEKNISKA DATA FÖR PT-ADAPT-MODELLEN

- **Säker arbetslast** (inkl. rullstol): 130 kg (PT Adapt 130) / 160 kg (PT Adapt 160)
- **Minimum rullstolsbredd** (insida ram): 320 mm
- **Hjuldiameter**: 200 mm
- **Spårbredd** (yttersida): 297 mm
- **Vikt** (total): 24,7 kg
- **Vikt** (klättringsenhet): 15,2 kg
- **Totalhöjd**: 1130 mm
- **Totalbredd**: 482 mm (utan rullstol)
- **Totallängd**: 385 mm (utan rullstol)

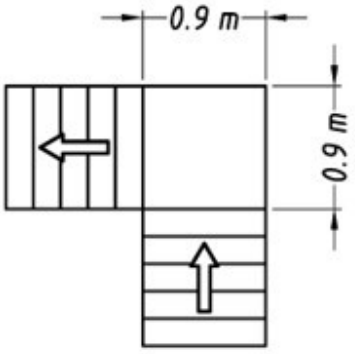

Krav på landningsyta

2.6.2 LEVERANSOMFATTNING FÖR MODELL PT-ADAPT

Leverans ska innehålla följande komponenter:

- Klättringsenhet
- Handtagsenhet
- Batteri
- Laddare
- Bruksanvisning

Om någon av dessa komponenter saknas eller är skadade, kontakta den återförsäljare som levererat trappklättraren.

> **VIKTIGT**
>
> Rullstolen måste vara utrustad med speciella adaptrar innan den kan transporteras med hjälp av Liftkar PT. Kontakta din återförsäljare omedelbart om så inte är fallet.

2.7 TEKNISKA DATA GÄLLANDE SAMTLIGA MODELLER

- **Klättringshastighet**: 3 hastigheter kan väljas på kontrollklustret:
  - Hastighet I = 10 steg per minut
  - Hastighet II = 14 steg per minut
  - Hastighet III = 18 steg per minut
- **Maximum steghöjd**: 20,5 - 22 cm (maximum nås genom att tilta trappklättraren till en brantare vinkel)
- **Ljudtrycksnivå**: under 80dB
- **Räckvidd per laddning**: beror mycket på personens vikt och om du kör upp eller ner. Däremot kan mellan 250 och 500 steg specificeras som en grov vägledning. Om trappklättraren används konstant, (t.ex. färdtjänst) så kan utbytesbatteri monteras när som helst. En billaddare (se 8.2.) finns också för att snabbt ladda batteriet under bilresan.
- **Skydd mot överbelastning**:

1. Mekaniskt överbelastningsskydd (glidande hub)
2. Elektroniskt överbelastningsskydd

- **Skyddsklass på hela enheten**: IPX4
- **Elektrisk data**:

  Skyddsklass: IPX4

  Nominell spänning: 24 VDC

  Max. ström: 30 A

- **Nödvändig tryckkraft för manöverorganen:**

  max. 5 N

> **ANMÄRKNING**
> Kodnummer för skydd mot vatten!

Kodnummer	Förklaring
IPX0	Inget skydd.
IPX1	Skyddad mot vattendroppar.
IPX2	Skyddad mot vattendroppar vid 15 graders vinkel.
IPX3	Skyddad mot vattenspray vid 60 graders vinkel.
IPX4	Skyddad mot vattenstänk från alla vinklar.
IPX5	Skyddad mot sprutande vatten från alla vinklar.
IPX6	Skyddad mot kraftiga vattenstrålar och kraftig sjö.
IPX7	Skyddad mot effekterna av tillfällig nedsänkning i vatten. Testet kräver 30 minuter vid 1 meters djup.
IPX8	Skyddad mot effekterna av tillfällig nedsänkning. Kundspecifikation tillämpas och specifikt test kan krävas.
IPX9	Skyddar mot höga tryck i samband med ångrengöring.

Data för elektromagnetisk kompatibilitet (EMC)

EMV-Allmän data			
Emission			Enlighet
RF-Emission enlight EN 55011			group 1
RF-Emission enlight EN 55011			Klass B
Generering av elnät följer efter IEC 6100-3-2			Batteridrift, ej tillämpligt
Generering av elnät följer efter IEC 6100-3-3			Batteridrift, ej tillämpligt
EMV-Tabell 202			
Känslighet	IEC 60601-test nivå		faktisk nivå
ESD IEC 61000-4-2	±6kV cd ±8kV ad		±2kV,±4kV ±6kV cd ±8kV ad
Bursts IEC 61000-4-4	±2kV elnät ±1kV I/O		Batteridrift, ej tillämpligt
Surges IEC 61000-4-5	±1kV dm ±2kV cm		Batteridrift, ej tillämpligt
Spänningsfall etc. IEC 61000-4-11	Reduktion till		Reduktion till
	5% for 10ms/ positiv amplitud		Batteridrift, ej tillämpligt
	5% for 10ms/ negativ amplitud		Batteridrift, ej tillämpligt
	40% for 100ms		Batteridrift, ej tillämpligt
	30% for 500ms		Batteridrift, ej tillämpligt
	0% for 5000ms		Batteridrift, ej tillämpligt
H-fält vid 50/60Hz IEC 61000-4-8	3A/m		Inga magnetiska, sensitiva, sensorer eller delar, ej tillämpligt
EMV-Tabell 204			
Känslighet	IEC 60601-test nivå		faktisk nivå
Utförd RF IEC 61000-4-6	3Veff 150kHz to 80 MHz		3Veff
Utstrålad RF IEC 61000-4-3	3V/mf 80 MHz to 2,5 GHz		3V/m
EMV-Tabell 206			
Uteffekt för sändaren W	Säkerhetsavstånd beroende på frekvens / m		
	150kHz till 80MHz	80MHz till 800MHz	800MHz till 2,5 GHz
0,01	0,12m	0,12m	0,24m
0,1	0,37m	0,37m	0,74m
1	1,17m	1,17m	2,34m
10	3,69m	3,69m	7,38m
100	11,67m	11,67m	23,34m

Technische Änderungen vorbehalten

ANMÄRKNING OM ELEKTROMAGNETISK KOMPATIBILITET (EMC)

Elmotorn motsvarar de skyddskrav som fastställs i Europeiska rådets direktiv om de rättsliga reglerna i medlemsländerna som rör elektromagnetisk kompatibilitet (EMC) (2004/108 / EG). Men det kan inte helt uteslutas, under vissa förhållanden, att ett elektriskt fel uppstår, särskilt i samband med användning av mobiltelefoner. Använd inte trappklättraren nära livsuppehållande system eller utrustning som kan skada användarna om det misslyckas. Dessa skulle kunna påverkas negativt under vissa villkor, och problemfri drift av trapplättraren kan försämras. Om du märker att trapplättraren ej fungerar eller beter sig konstigt nära annan elektrisk utrustning tar du trapplättraren ur bruk och få trappklättraren inspekterad av en auktoriserad fackman.

2.8 TEKNISKA DATA FÖR BATTERI

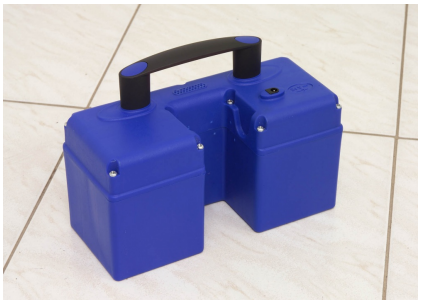

- **Batterivikt**: 4.3 kg
- **Kapacitet**: 5.2 Ah
- **Volt**: 24 VDC (2x 12 VDC – 5.2 Ah)
- **Typ av batteri**: underhållsfritt, läckagesäkert bly-gel cell (godkänd av DOT och IATA för flygfrakt)
- **Säkring**: intern säkring (30 Amp) och elektronisk utskärning på laddningskontakt
- **Laddningkontakt**: DC-Jack ø 2,1 x 9,5
- **Eluttag**: via två kontakter till två fjäderbelastade kontakter på klättrarenheten

---

2.9 NAMN PÅ HUVUDDELAR

2.9.1 HANDTAGSENHET

1. Handtagspelare
2. Justerbart handtag
3. Spännmutter för handtag (kontrollfunktion)
4. Mitthandtag
5. Låsspak
6. Kontrollenhet (kontrollfunktion)
7. UPP/NED strömbrytare (kontrollfunktion)



2.9.2 BATTERI

1. Laddningsuttag
2. Eluttag
3. Bärhandtag

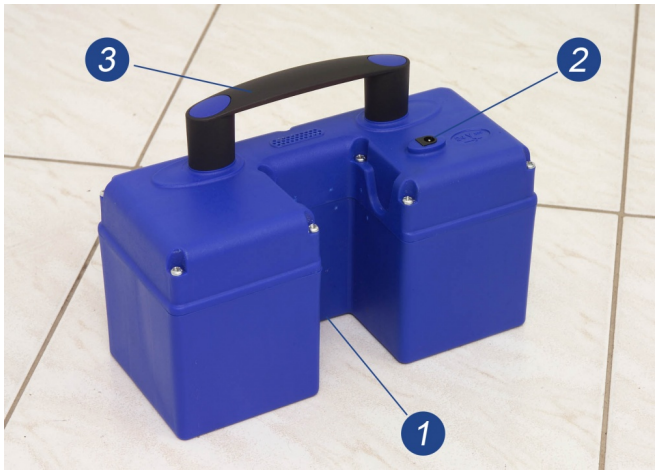

2.9.3 KLÄTTRINGSENHETEN

1. Lyftram
2. Stödhjul på lyftramen

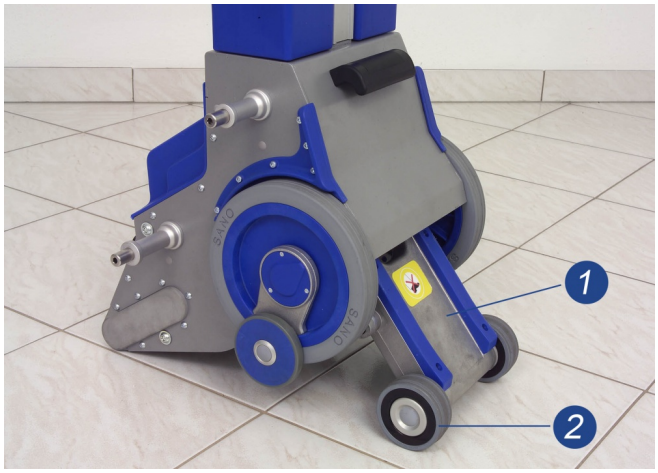

3. Huvudhjul
4. Automatiska kantstegsbromsar
5. Fjäderbelastade kontakter till batteriet eluttag
6. Monteringsenhet för Handtagspelaren

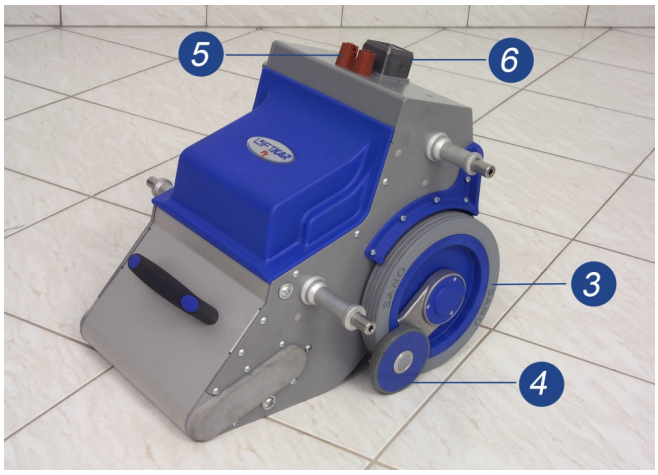

7. Säkerhetslås (tillval)
8. Säkerhets nyckel (tillval)

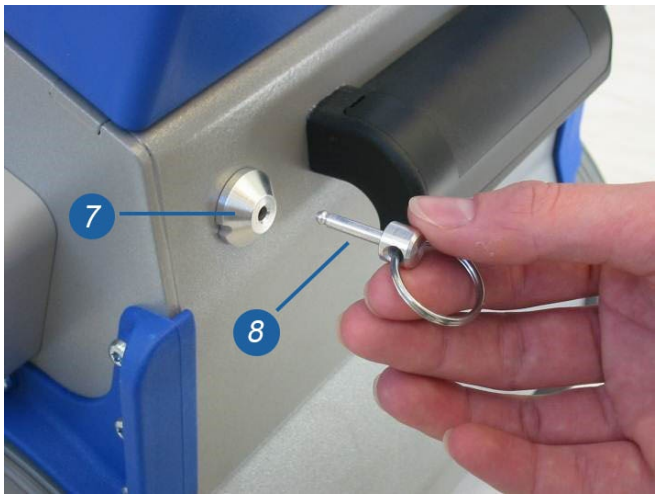

3 KONTROLLFUNKTIONER

3.1 KONTROLLENHETEN VID ÖVRE ÄNDEN AV HANDTAGSPELAREN

3.1.1 HUVUDSTRÖMBRYTARE

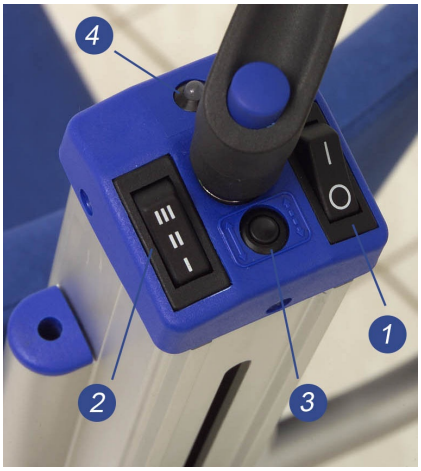

Använd denna knapp för att sätta på trappklättraren. Tryck igen för att stänga av. Liftkar PT stängs av automatiskt efter 10 minuter.

3.1.2 HASTIGHETSVÄLJARE

Använd denna knapp för att välja klättringshastighet. (Se avsnitt 2.7 för absoluta tal)

Hastighet I: Långsam
Hastighet II: Medel
Hastighet III: Snabb

3.1.3 PROGRAMVÄLJARE

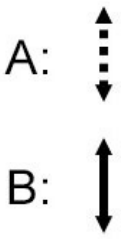

A: Läge med ett steg B: Kontinuerligt läge

Använd detta läge på omkopplaren för att växla mellan ett **singelstegsläge** och kontinuerligt läge och tillbaka till singelstegsläge (3.1.4).

Av säkerhetsskäl är **singelstegsläge** alltid förvalt när Liftkar PT slås på. I detta läge stannar lyftramen och stödhjul i en neutral position mellan huvudhjulen efter varje fullbordad stegcykel. Nästa stegcykel startas genom att trycka på UPP/NED-omkopplaren (3.2) igen.

Transportör ska inte växla över till kontinuerligt läge om de inte är i fullständig kontroll över trappklättraren och trapporna är lätta att hantera. I det här läget behöver UPP/NER-knappen inte att tryckas för varje steg.

3.1.4 LED-DISPLAY

LED-displayen ger en tydlig indikation på statusen för Liftkar PT:

Grön (blinkar inte): normal och vid singelstegsläge.

Blinkande grönt: Varning! Kontinuerligt läge är påslagen. Annars normalt.

Röd (blinkar inte): När Liftkar PT är vid alltför låg vinkel bakåt eller för mycket framåtlutad. Om vinkeln inte är upprätt nog blockerar vinkelsensorn körningen med klättringsmekanismen. LED-lampan lyser rött när UPP/NER–knappen trycks. Om transportvinkeln är för brant stänger sensorn av klättringsfunktionen och LED-displayen lyser röd så länge UPP/NER-knappen trycks.

Blinkande rött: när trappklättraren är överbelastad och det elektroniska överbelastningsskydd stoppar Liftkar PT. (Lysdioden blinkar tills du släpper UPP/NER-knappen. Genom att trycka på UPP/NER-knappen igen kan du fortsätta upp eller ner).

Växlande rött och grönt: batteriet börjar ta slut och behöver snarast laddas. Trappklättraren klarar säkert en våning till, men det rekommenderas att du kör ner och antingen byter batteriet eller laddar det med snabbladdaren som medföljer. Dessutom ger en integrerad summer en akustisk signal för att indikera att batteriladdningen är låg. Pipets frekvens ökar ju lägre batterinivå.

3.1.5 SIGNALFUNKTION FÖR KORREKT TRANSPORTVINKEL

Trappklättraren måste stängas av för att aktivera denna funktion.
Tryck på huvudströmbrytaren (1) i ca. 30 sekunder. En kort akustisk ljudsignal indikerar att funktionen nu är aktiv. Upprepa proceduren för att inaktivera den här funktionen.
Medans ljudsignalen är aktiv ges en akustisk signal så snart trappklättraren inte längre är i den ideala trappvinkeln.

3.2 UPP/NER-KNAPPEN PÅ VÄNSTER OCH HÖGER SIDA AV MITTHANDTAGET

UPP/NER-knappen är märkt med ett neutralläge (0) och två trianglar som pekar bort från transportören (framåt) och mot transportören (bakåt).

1. **Ner**:
   tryck triangel som pekar **framåt**
2. **Upp**:
   tryck triangel som pekar **bakåt**



3.3 SPÄNNMUTTER PÅ JUSTERBART HANDTAG



Spännmuttern är permanent (kan inte tas av) och är utformad för att klämma den höjdjusterbara handtagsenheten på plats. Spännmuttern har en speciell utformning som gör att den kan dras åt för hand. **Det är inte nödvändigt att dra åt muttern med kraft**. För att ta reda på hur långt spännmuttern ska dras åt, rekommenderar Sano att vrida muttern medsols med handtaget sittandes lågt så att operatören kan försöka skjuta handtaget nedåt med hjälp av kroppsvikten. Håll åtdragningen av muttern tills handtaget inte kan flyttas. Mycket lite kraft appliceras på handtaget när du flyttar på trappsteget eftersom trappklättraren är balanserad under körning. Den enda gången det behövs lite kraft är när enheten tiltas under lastning och lossning. Lossa spännmuttern ett varv vilket är fullt tillräckligt för handtaget att glida lätt. Spännmuttern kan justeras med en dold inställningsskruv (patenterad design), som också fungerar som en säkerhetsskruv och får endast justeras av en godkänd verkstad. Det finns ingen mening med att lossa muttern ytterligare eftersom spännområdet inte ändras. Efter ca tre varv är spännmuttern blockerad så att den inte kan gå förlorad.

NOTERING

Om spännmuttern inte kan fås upp. Kontrollera om handtaget glider fritt upp och ner, eller om du kan se en del av exponerad tråd mellan muttern och handtaget.

NOTERING

Följande allmänna regel gäller för inställning av höjden på handtaget: Den övre kanten på handtaget (där UPP/NER-knappen sitter) bör vara på ungefär samma höjd som transportörens axlar (se även förberedelse-avsnittet).

4 FÖRBEREDELSER INNAN DU BÖRJAR

4.1 KLÄTTRINGSENHET, BATTERI OCH HANDTAGSENHET

Följande förberedelse måste göras till Liftkar PT som en basenhet:



1. Montera batteriet över bruna kontakthuset på klättringsenheten med fördjupningen pekandes mot handtaget i monteringsuttaget (foto 1).



2. Sätt i handtagsenheten med pelaren i batteriurtaget (foto 2) och i monteringsuttaget.



Tryck handtagsenheten ner i monteringsuttaget tills låsspaken ovanpå kontrollenheten trycks uppåt (foto 3).

3. Dra spaken medurs.

4. Sätt nyckeln i säkerhetslåset för att låsa upp trappklättraren (foto 4 + 5) (valfritt)





5. Slå på huvudströmbrytaren (LED-displayen skall lysa fast grönt).

6. Välj klättringshastighet I-II-III.

7. Testa bromsarna (se avsnitt 8.4).

8. **Endast erfarna operatörer**: om så krävs, tryck lägesomkopplare 3 och växla från singelstegsläge till kontinuerligt läge.

NOTERA

Spindeln är fjäderbelastad så att det pressar ner monteringsuttaget. Denna konstruktion ger en extra grad av säkerhet, eftersom fjädern pressar handtaget på kolumnen uppåt om spindeln inte är inkopplad korrekt eller inte är tillräckligt stram. Som ett resultat finns det ingen elektrisk anslutning till kontrollenheten (kontakten kopplas bort mellan uttag och kolumn) och Liftkar PT stängs av. Fjädern får inte vara stark nog att driva pelaren uppåt i alla situationer, men om spindeln inte är inkopplad ordentligt kommer en mycket liten rörelse av pelaren orsaka att enheten inte kan användas i trappan.

4.1.1 JUSTERA HANDTAGET

Följande allmänna regel gäller för inställning av höjden på handtaget: Den övre kanten på handtaget (där UPP/NER-knappen sitter) bör vara ungefär i samma höjd som transportörens axlar (Se även avsnitt 3.3 om att dra åt spännmuttern)

4.1.2 NACKSTÖD (TILLVAL)

Samtliga modeller kan utrustas med ett nackstöd, finns som tillbehör.
Montering av nackstödet är enkelt: för bara in de två kromade stängerna i hålen på vardera sidan av pelaren under kontrollenheten och tryck nedåt. Höjden kan enkelt justeras till eget önskemål. (Fjäderegenskaperna av stängerna håller huvudstödet i önskat läge utan behov av ett fastspänningssystem).

4.2 YTTERLIGARE FÖRBEREDELSE (BEROENDE PÅ MODELL)

Den säkerhet och komfort för den person som transporteras är av högsta prioritet när trappklättraren används. Se till att du följer säkerhetsanvisningarna i denna handbok och följ alla rekommendationer under träning. Om någon av de exceptionella situationer som nämns nedan förekommer, gör så här:

- Om passageraren klagar på illamående eller yrsel stannar du trappklättraren och tar hand om personen.
- Om passageraren generellt har problem med ryggen rekommenderas att den långsammaste klättringshastigheten används.
- Det rekommenderas att nackstödet är monterat för att stödja nackmusklerna när trappklättraren är i lutande läge.
- Passageraren ska vara avslappnad och sitta still medan trappklättraren är i drift. Det är väsentligt att plötsliga stötar undviks under drift.

4.2.1 JUSTERA SITTPOSITION PÅ LIFTKAR PT-S OCH PT-OUTDOOR-MODELLER

På Liftkar PT-modeller med en integrerad sits såsom PT-S och PT-Outdoor behöver du bara dra sitsen uppåt på plats. Trappklättraren är omedelbart klar för drift tack vare den självlåsande saxdesignen.

Allt du behöver göra för att fälla sätet ner igen är att trycka vreden framåt på endera sidan, eller dra den övre saxarmen framåt (foto 1, 2 och 3).

> **FÖRSIKTIGHET**
>
> När personen lämnar Liftkar PT rekommenderar Sano att lyfta enheten genom att trycka på UPP/NER-knappen i UPP-riktning (låg hastighet) (foto 4).









Lämna Liftkar PT

ANMÄRKNING

Se till att strömmen är avstängd innan du går på eller av trappklättraren för att säkerställa att den inte startar av misstag.

4.3 PASSA RULLSTOLEN TILL LIFTKAR PT UNIVERSAL

ALLMÄN INFORMATION

Med Liftkar PT-Universal kan du transportera alla rullstolar upp till en maximal bredd av 49,5 cm, mätt på baksidan av rullstolen (inklusive sportrullstolar), uppför trappor utan några modifieringar på rullstolen, och utan att ta bort hjulen.
Spårvidden på rullstolen bör inte överstiga 73 cm (mätt på utsidan av hjulen).

> **NOTERA**
> Med vissa rullstolar kan det vara nödvändigt att höja eller ta bort eventuella tippskydd. Om tippskydden är fasta behöver de ändras till löstagbara eller vikbara.

Följande förberedelser måste göras innan:

- Montera klättringsenhet, batteri och handtagsenhet enligt beskrivningen i 4.1.
- Fäll ner sidoplattformar (foto 1, **del A**)
- Fäll upp bakre stoppers (foto 1, **del B**)
- Justera sidoplattformar till rullstolsspåret bredd.
- Se till att behålla klämstången för ryggstödet på rullstolen och att det är ordentligt monterat på handtagspelarenheten. De klistermärken med pilar på klämstången ska peka uppåt.

> Klämstången blir låst automatiskt så att den ej glider ner om ingen rullstol sitter på trappklättraren. Så snart klämstången lyfts kan du flytta den fritt upp och ner på pelaren (foto 2-3, se nedan).

> **NOTERA**
> Se till att rullstolens parkeringsbroms är rätt justerad och fullt funktionsdugliga. Speciellt på manuella rullstolar (stora hjul), då säkerheten kraftigt ökar vid användning av Liftkar PT-Universal i trappor om parkeringsbromsen fungerar effektivt.

NOTERA

Om klämstången monteras på handtagspelarenheten så notera att insidan på glidblocken måste roteras på ett sätt så att det finns tillräckligt med utrymme för att passa stången till rälsen längs sidan av handtagspelarenheten. Om nackstödet är monterat kommer detta att behöva tas bort medans klämstången blir monterad.

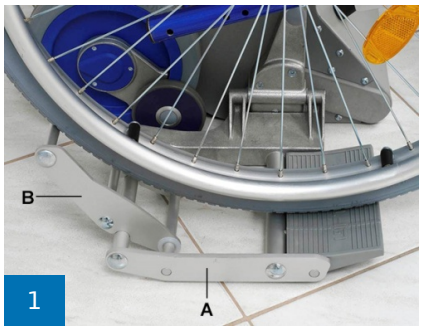





4.3.1 POSITIONERING AV: "SJÄLVGÅENDE TRANSPORTSTOL OCH/ELLER RULLSTOL"



Spänn fast säkerhetsbältet/ (se tillbehörsalternativ) innan du placerar rullstolen på LiftKar



Kör fram till stödbenen så mitt på som möjligt. För självgående rullstolar, åk ännu inte upp.



Transportrullstolar kan köras direkt via stödbenen.



Dra isär klämman. Luta trappklättraren framåt tills klämman kan appliceras.



Bild 5: Denna process **kan** göras **manuellt eller med en motor** för att göra personen som driver enheten mer attraktiv. Genom att använda frekvensomriktaren kan denna process förenklas ytterligare.

Lyft långsamt upp klättringssystemet (upp-knappen) tills klämman kan appliceras



Placera klämmorna på båda sidorna av ryggstödet och fäst dem lätt med den vridbara knappen



Justera nackstödet



Kontrollera nu säkerhetsbältet



Dra trappklättraren bakåt (Drag långsamt tillbaka klättringssystemet först (nedknapp)



Lås rullstolens hjul



Använd båda händerna för att dra upp rullstolen på stödbenen, rullstolsanvändaren kan hjälpa till om möjligt



Luta PT:n bakåt (tills den är balanserad) och kör sedan iväg

Det är endast tillåtet att använda rullstolar, som är utrustade med ett säkerhetsbälte eller någon annan typ av fasthållningssystem för personer, för att transportera personer med LIFTKAR PTR bandgående lyftanordning!

Tillval Säkerhetsbälte finns som tillbehör!

4.4 AVLÄGSNA RULLSTOLEN FRÅN LIFTKAR PT UNIVERSAL

4.4.1 HUR DU LASTAR AV EN MANUELL RULLSTOL



Tilta PT framåt tills rullstolens framhjul berör marken.



Tilta PT framåt med ena handen och lätta ryggstödsklämman med den andra handen.



Lätta ryggstödsklämman på den andra sidan.



Tilta PT bakåt tills den vilar på marken.



Släpp rullstolsbromsarna och kör av PT.

4.5 PASSA RULLSTOLEN TILL LIFTKAR PT-PLUS OCH PT-ADAPT

På båda dessa modeller är trappklättringsenheten fäst vid rullstolen med hjälp av en adapter. (Med PT-Plus adapter är den redan monterad på rullstolen som medföljer Liftkar PT och du behöver bara ansluta och lossa trappklättraren efter behov). Med Adapt-modellen behöver kunden en verkstad för att montera en speciell adapter på rullstolen. Dessa fästen monteras på vardera sida av klättringsenheten för förankringsaxlar med justeringsringar (**PT-Adapt**, foto 1) eller med fasta axlar (**PT-Plus**, foto 2)



1



2

Hur du fäster trappklättraren till rullstolen:

1. Lås rullstolshjulen genom att använda parkeringsbromsen
2. Placera Liftkar PT under rullstolen bakifrån så nära dess mittlinje som möjligt och skjut in de nedre stängerna i de nedre fästena (foto 3, **pil A** på foto 4).



3

NOTERA

Lyftramen med stödhjul ska centreras mellan rullstolshjulen så att stödhjulen inte vidrör golvet (lyftramen är i rätt läge när den stoppas av singelstegskontrollen, se även 3.1.3)

NOTERA

Om rullstolen har vikts för transport, se till att den är rätt ihopsatt genom att helt enkelt trycka ned kraftigt på sätet. Annars är det möjligt att sidoramarna inte kommer att vara tillräckligt långt ifrån varandra för att tillåta klättringsenheten att passa mellan de undre fästena.

3. Ställ in lägsta hastighet (se även 3.1.2)
4. Tryck **UPP** på UPP/NER-knappen så att klättringsenheten rör sig uppåt tills de övre stavarna greppar oken på övre adaptern (foto 4).
5. Använd snabbkopplingsstift för att låsa fästena på vänster och höger (foto 5).

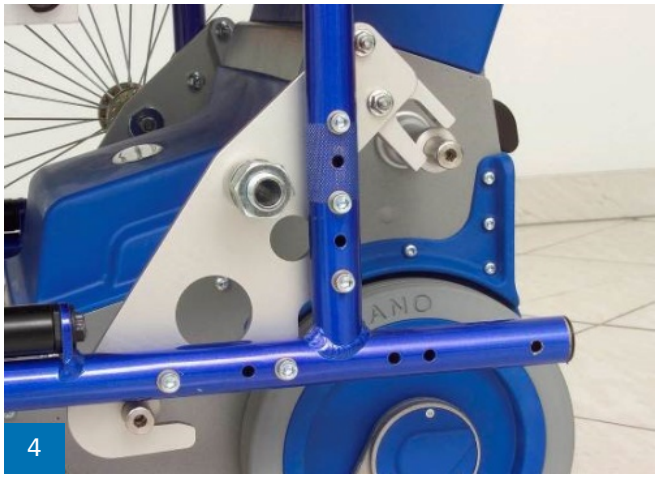
4


5

NOTERA

Snabbkopplingsstift används ofta därför att de är självlåsande på grund av fjädertryck som tillämpas av en inre kon och tre små kulor som pressar utåt. Håll svamphuvudet mellan pekfingret och långfingret och tryck ner fjädersprinten med tummen. Tryck in hela stiftet i hålet. Snabbkopplingen låses på plats så fort du släpper den. **Kontrollera att snabbkopplingen fungerar korrekt varje gång du använder den.**

6. Om du vill använda rullstolen/trappklättraren, men inte på trappan, tryck **NER** på UPP/NER-knappen så att lyftramen dras tillbaka (singelstegskontrollen gör att den stannar på rätt plats automatiskt).
7. Om du vill använda rullstolen/trappklättraren på trappan tryck **UPP** på UPP/NER-knappen så att hela enheten lyfter uppåt tills rullstolshjulen är fritt över golvet. Efter att ha släppt parkeringsbromsen på rullstolen måste du ta bort hjulen (annars finns en risk för olycka) och placera dem i hålen högre upp på PT-Plus (foto 6-7). Tryck **NER** på UPP/NER för att sänka rullstolen/trappklättraren på Liftkar PT:s hjul. Enheten är nu klar för att gå i trappor. (I nästa avsnitt (kapitel 5) beskrivs trappklättringsförfarandet i detalj.)



6



7

NOTERA

Om rullstolshjulen har tagits bort så är det också möjligt att köra rullstolen på Liftkar-PT:s hjul. Notera dock att hanteringen är helt annorlunda från de stora rullstolshjulen. Eftersom de automatiska kantstegshjulbromsarna inte klarar hinder högre än 15 mm i framåt riktning rekommenderar Sano att enheten används bakvänd så mycket som möjligt.

4.6 BORTTAGNING AV LIFTKAR PT-PLUS OCH PT-ADAPT FRÅN RULLSTOLEN

1. Tryck först på **UPP** på UPP/NER-knappen för att höja hela enheten tills det finns tillräckligt med utrymme för att sätta på de stora rullstolshjulen (kom ihåg att köra på låg hastighet).
2. Sätt hjulaxlarna i sina uttag och dra åt parkeringsbromsen så att rullstolen inte kan rulla iväg medan trappklättraren är fristående.
3. Nu kan du ta bort snabbkopplingen från de övre fästena (håll svamphuvudet mellan pekfingret och långfingret och tryck ner fjädersprinten med tummen).
4. Tryck **NER** på UPP/NER-knappen så att lyftramen dras tillbaka (singelstegskontrollen gör att den stannar på rätt plats automatiskt). Trappklättraren sänks från de övre infästningar att ställs på sina huvudhjul och kan nu tas bort.

5 KÖRNING I TRAPPOR

5.1 ALLMÄNNA INSTRUKTIONER FÖR KÖRNING I TRAPPOR



FARA

Vänligen kontrollera att de automatiska kantstegsbromsarna fungerar varje gång innan du använder Liftkar PT (se avsnitt 8.4).



FARA

På PT-Adapt och PT-PLUS-modeller är det viktigt att du tar bort rullstolshjulen, annars finns en risk för olycka. På PT-PLUS-modeller placeras hjulens hål högre upp så att de kan transporteras med rullstolen.



FARA

Se till att ingen befinner sig nedanför LIFTKAR PT under användning i trappor. (risk för kollision)



VARNING

Använd inte trappklättraren med passagerare i trappor om du inte har fått tillräcklig utbildning och tränat med Liftkar PT utan en passagerare, och sedan med en nyttolast, såsom en 20-liters vattenbehållare. Fortsätt att öva tills du inte gör några misstag. Öva i att använda kontinuerligt läge, men inte förrän du har haft lite övning med att transportera en passagerare i singelstegsläge.



VARNING

Se till att du alltid bär slutna, halksäkra skor vid användning av LIFTKAR PT (fallrisk!).



VARNING

För att undvika fall, klättra inte i våta, hala eller vaxade trappor. Mattor ska också vara halksäkra!

VARNING

Armarna hos personen som ska transporteras får inte hänga längs sidorna eller röra sig med kraft. Placera istället armarna på armstöden eller låren!

VARNING

Passagerare som inte kan sitta säkert behöver använda ett bälte.

VARNING

Använd inte trappklättraren om ovanliga ljud och/eller vibrationer uppstår medan LIFTKAR trappklättrare är i drift. Avbryt användningen av trappklättraren och låt den undersökas av en behörig tekniker.

ANMÄRKNING

Den optimala körvinkeln lärs särskilt ut under användarutbildningen. Detta beror på olika faktorer, t.ex. vikten och storleken på den person som ska transporteras, typen av rullstol osv. Förarens storlek påverkar också den optimala körvinkeln. Vanligtvis uppnås den optimala körvinkeln när LIFTKAR PT är i balans.

ANMÄRKNING

Normalt ska varje våning köras utan stopp. Om det emellertid är nödvändigt att ta en paus, kan trappklättraren läggas tillbaks mot trappan. Säkerhetsbromsarna hindrar trappklättraren att rulla ner för trappan.

ANMÄRKNING

Stabilisera handtaget mot benet, höften eller magen (se även 5.2). Din kropp dämpar den kraft som anbringas när det sker en förändring av last. Du behöver bara använda dina armar och händer för att stabilisera och se till att trappklättraren inte lutar framåt. Knappast någon kraft krävs om operatören kan tillämpa denna metod vid körning. Observera dock att det är viktigt att du alltid har en hand på handtaget, även då vikten lutar mot dig.

ANMÄRKNING

Om passageraren har ett problem med sin rygg rekommenderas att den långsammaste klättringshastigheten används. Liftkar PT landar mer försiktigt med denna hastighet.

ANMÄRKNING

På grund av den lutande vinkeln på trappklättraren under drift kan vissa passagerare behöva ett nackstöd. Detta finns som tillbehör (se även avsnitt 4.1.2) och är lätt att montera.

ANMÄRKNING

Var särskilt uppmärksam på trappstegsdjupet och trappans skick! Fallrisk!

ANMÄRKNING

SWL „Safe working load “ (säker arbetsbelastning): Se till att den angivna maxvikten - som anges på typskylten under "SWL:xxx kg" - inte överskrids.

ANMÄRKNING

Mitthandtaget är bättre än sidohandtaget för justering av vinkeln på Liftkar PT. Vi rekommenderar därför att du har en hand på mitthandtaget och den andra handen på vänster eller höger sidohandtag (med UPP/NER-knappen).

5.2 KÖRNING UPPFÖR TRAPPOR

1. Justerbara handtaget till rätt höjd (se 3.3 och 4.1.1).
2. Slå på Liftkar PT med huvudströmbrytaren (om den inte redan är påslagen).
3. Ställ hastighetsväljaren på den lägsta hastigheten (I). (Välj inte en högre hastighet tills du har haft lite övning.)

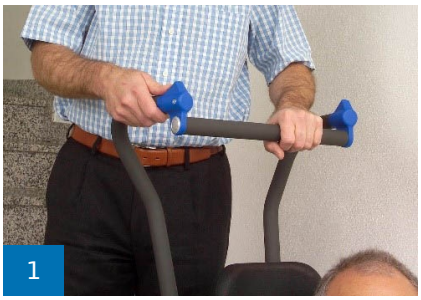
1

4. Luta Liftkar PT mot dig tills den är balanserad. I det balanserade läget behöver du bara ett lätt tryck för att luta trappklättraren framåt eller bakåt.


2

NOTERA

Håll mitthandtaget med ena handen, och den vänstra eller högra handen intill UPP/NER-knappen. Normalt högerhänta transportörer använder UPP/NER-knappen med sin högra hand och har sin vänstra hand på mitthandtaget. För vänsterhänta transportörer är det oftast tvärtom. (foto 1)



3

5. Gå upp i trappan och stå på det andra eller tredje trappsteget ovanför trappklättraren, eller stå med ena foten på det andra steget och den andra på det tredje steget. Stå i en liten vinkel så att du kan stödja handtaget mot sidan av kroppen (foto 2). **Huvudhjulen dras dikt mot trappsteg**et.
6. Tryck på UPP/NER-knappen (på pilen som pekar mot trappan, dvs mot dig). Se till att du har en hand på mitthandtaget och den andra handen fri att manövrera knappen. (Du behöver bara trycka på en av knapparna.)
7. Kör nu Liftkar PT uppåt och det första du märker är en smärre kraft framåt som varar i några sekunder. När den högsta punkten är nådd balanseras Liftkar PT igen. Efter att den högsta punkten har passerats flyttas Liftkar PT gradvis bakåt för att landa med huvudhjulen på nästa trappsteg. Fortsätt att trycka på knappen tills singelstegskontrollen stänger av och lyftramen, stödhjulen är helt indragna.

NOTERA

När Liftkar PT rör sig bakåt, strax innan den landar på nästa steg, förändringen i lasten tillämpar en kraft bakåt, dvs mot transportören. Försök att dämpa detta tryck med handtaget lutat mot benet eller höften. Din kropp dämpar vikten. Du behöver bara använda dina armar och händer för att stabilisera och säkerställa att trappklättraren inte kan luta framåt. Knappast någon kraft krävs om transportören kan tillämpa denna metod för operation. Observera dock att det är viktigt att du alltid har en hand på mitthandtaget, även medan vikten lutar mot dig.



4

8. Nu kan du flytta tillbaka Liftkar PT dikt mot nästa trappsteg och upprepa samma procedur.
9. När du kommer till sista trappsteget fortsätter handtaget att stiga därför att, även om du har kommit till slutet av trappan, är trappklättraren fortfarande stigande. På platser där det inte finns mycket utrymme, på små landningar till exempel, är det inte alltid möjligt att hålla enheten balanserad därför att det kanske inte finns tillräckligt utrymme bakom dig. För att komma runt detta problem är det nödvändigt att luta Liftkar PT framåt - ur balans - så det kommer bli en liten kraft framåt. I en sådan situation rekommenderar Sano att placera handtaget under armen *(foto 3)* eller placerar armbågen som en låsning genom handtagets stolpar *(foto 4)*. Med din arm som stöd kan du dra Liftkar PT väldigt nära kroppen. Då behöver du bara ett mycket litet område att vända och kan fortsätta på nästa vånings trappsteg.

5.3 KÖRNING NERFÖR TRAPPOR

För att köra nerför trappor, not 2 ovan om att användningen av handtaget är nästan viktigare här än för att köra uppför trappor. När lyftramen kommer i kontakt med nästa trappsteg verkar en kraft plötsligt bakåt. Passageraren i rullstolen känner minst av detta om handtaget är lutat mot transportörens kropp. En annan fördel är att dina armar och händer knappast behöver använda någon kraft vid användning av denna metod (foto 1 och 2).


1

För att köra NERFÖR trappor används procedur 1-4:


2

1. Justera handtaget till rätt höjd (se 3.3 och 4.1.1)
2. Slå på Liftkar PT:s huvudströmbrytare (om den inte redan är påslagen).
3. Ställ hastighetsväljaren på lägsta hastighet (I). (Välj inte en högre hastighet innan du har fått lite övning.)
4. Luta Liftkar PT mot dig tills den är balanserad. I det balanserade läget behöver du bara ett lätt tryck för att gunga trappklättraren framåt eller bakåt

NOTERA

Håll mitthandtaget med ena handen och använd andra handen till UPP/NER-knappen. Normalt högerhänta transportörer använder UPP/NER-knappen med sin högra hand och har sin vänstra hand på mitthandtaget. För vänsterhänta transportörer är det oftast tvärtom. (foto 1)


3

5. Flytta gradvis fram till kanten på trappsteget tills kantstegsbromsen automatiskt stannar huvudhjulen på Liftkar PT (foto 3). Tryck nu på UPP/NER-knappen (på pilen som pekar framåt). Se till att du har en hand på mitthandtaget och den andra handen fri att manövrera växeln. (Du behöver bara trycka på en av knapparna.)
6. Lyftramen med sina stödhjul går nu ner till nästa trappsteg. Så snart som lyftramen vidrör trappsteget med sina stödhjul lyfter Liftkar PT något (beroende på höjden på trappsteget), rör sig framåt och sjunker gradvis men på ett kontrollerat sätt och avslutar i neutralläge i singelstegsläget.
7. Nu kan du köra fram Liftkar PT emot nästa trappsteg och upprepa samma procedur.

> **FARA**
>
> Vid nedgång i trappor ska Liftkar PT alltid flyttas till stegets framkant innan lyftsektionen med stödhjulen körs ut igen (fallrisk!).

5.4 KÖRNING I SPIRALTRAPP

Vänligen observera följande punkter när du använder trappklättraren i spiraltrappor:

- För att köra UPP så startar du så långt ut mot utsidan du kan (Liftkar PT rör sig inåt vid klättring UPP)
- För att köra NER startar du så långt in mot insidan du kan (Liftkar PT rör sig utåt vid klättring NER)

Om du kör nerför och kommer för nära ledstången/väggen flyttar du enheten sidledes genom att backa upp (på en landningsyta eller bredare steg om möjligt) och börjar om på en snävare vinkel.

5.5 PARKERING AV LIFTKAR PT I TRAPPOR

I en nödsituation kan Liftkar PT parkeras på trappan. De automatiska kantstegsbromsarna hindrar trappklättraren från att rulla iväg. Men av säkerhetsskäl är det viktigt att du inte lämnar passageraren ensam någon längre tid.



5.6 IDEALISK TRANSPORTVINKEL

Liftkar PT är utrustad med ett elektroniskt transportvinkel-övervakningssystem. Så snart trappklättraren inte längre har rätt vinkel stoppar övervakningssystemet klättringsmekanismen. Om vinkeln är för låg i förhållande till trappsteget blir lysdioden i styrenheten röd så länge som en av de UPP/NER-knappar trycks. Klättringsmekanismen kan inte aktiveras igen tills vinkeln har korrigerats.

Om vinkeln på trappklättraren är alltför brant reagerar övervakningssystemet och låser klättringsmekanismen. Genom att trycka på UPP/NER-knappen igen får du trappklättraren att fortsätta.

5.7 KOMMA PÅ/AV TRAPPKLÄTTRAREN

Om trappklättraren är i upprätt läge, tryck på en av UPP/NER-knapparna som får klättringsenheten att lägga sig i krypläge. Denna funktion gör det möjligt för personen som transporteras att komma på och av trappklättraren lättare.

Denna funktion gör det också lättare att passa rullstolar (PT Uni / PT Adapt och PT Plus). Denna funktion är alltid aktiv oberoende av vald klättringshastighet.

---

6 KÖRNING PÅ RAMP

Om du använder Liftkar PT att köra upp och nerför ramper, kan du öka säkerheten genom att aktivera kantstegsbromsarna.

6.1 KÖRNING NERFÖR RAMP

För att köra nerför en ramp behöver du hålla Liftkar PT riktad framåt; med hjälp av kantstegsbromsar kan du köra nerför med Liftkar PT (med rullstol) genom att luta enheten bakåt tills bromsarna får effekt.

6.2 KÖRNING UPPFÖR RAMP

Att köra uppför en ramp behöver du hålla Liftkar PT vänd bakåt; med hjälp av kantstegsbromsar kan du styra nerför med Liftkar PT (med rullstol) genom att luta enheten bakåt tills bromsarna får effekt. Kantstegsbromsarna fungerar som en backbroms.

ANMÄRKNING

Om Liftkar PT lutas bakåt under drift kommer det inte vara möjligt att balansera enheten. Vi rekommenderar att förlänga det justerbara handtaget i förväg så att den extra vikten blir lättare att hantera. Beroende på vikten på passageraren och längden på rampen kan det vara en bra idé att ha en andra person tillgänglig för att hjälpa.

---

7 LADDA BATTERIET

Bly-gel-cellerna inuti batteriet är underhållsfria, gastäta och uppladdningsbara. Deras livslängd beror till stor del på antalet laddnings- / urladdningscykler. Till exempel är det möjligt att delvis ladda ur blybatterier 1000 gånger, helt ladda ur ca 200 gånger.

- Undvik urladdning av batteriet helt. Ladda batteriet så ofta som möjligt.
- Blybatterier är känsliga för självurladdning. Det är därför nödvändigt att ladda batteriet efter 3 veckor, även om det inte har varit i bruk.
- Laddaren växlar automatiskt till underhållsladdning så det är inte möjligt att överladda batteriet.
- Lämna inte batteriet urladdat eller till hälften urladdat. Ladda alltid batteriet omedelbart.
- Om batterierna skulle skadas är det möjligt att byta ut dem i någon ansedd mekanisk verkstad. De gamla blybatterier är helt återvinningsbara.
- Den idealiska temperaturen för laddning är mellan 20-25°C. Temperaturer som är för kalla eller för varma kommer att påverka batteriets kapacitet.

ANMÄRKNING

Om batteriet inte är fulladdat, eller förlorar sin laddning plötsligt, inte bara kommer hastigheten på Liftkar PT bli långsammare, men dess kapacitet minskas också. Detta innebär att överlastläget kan nås även med en relativt lätt belastning.

7.1 NÄTLADDARE

Den medföljande laddaren är extremt kraftfull. En LED-display visar tydligt laddningsstatus. Laddningsindikatorn visar om batteriet är fulladdat eller inte. Det är värt att kontrollera att batteriet är fulladdat innan du använder LIFTKAR PT.



Laddningsstatusen indikeras av en tänd lysdiod:

- När lysdioden lyser med fast rött sken laddas batteriet.
- När lysdioden lyser grönt är batteriet fulladdat. Laddaren kan förbli ansluten efter att batteriet är fulladdat (grönt ljus) utan att skada batteriet. Laddaren använder minimalt med ström i detta standby-läge (efter att batteriet är fulladdat), vilket håller batteriet fulladdat och förlänger dess livslängd. Alla dessa faktorer åstadkoms med hjälp av en elektronisk krets som styr och reglerar laddningsströmmen som skickas från laddaren till batteriet som laddas.

7.1.1 TEKNISKA SPECIFIKATIONER

Nätspänning (50/60 Hz, 0,7A): 100-240 V AC

Märkeffekt (ingång): 24 W

Laddspänning: 24VDC

Aritmetisk laddningsström: 1,0

Skyddsklass: IPX4

Certifieringsmärken: UL, cUL, CE

7.1.2 SÄKERHETS INSTRUKTIONER

Observera följande information:

- Skydda mot fukt.
- Ladda endast i ett tillräckligt ventilerat utrymme.
- Dra inte ut kontakten ur uttaget i kabeln.
- Använd aldrig laddaren med en skadad sladd eller kontakt, byt ut den omedelbart.

7.1.3 AVSEDD ANVÄNDNING

- Laddaren är endast lämplig för laddning av blybatterier med flytande, gelliknande och fleeceliknande elektrolyt (som i batteripaketet LIFTKAR PT).
- Det är förbjudet att ladda NiCd- och NiMH-ackumulatorer eller primära element.

7.2 BILLADDARE (TILLVAL)



Denna extremt kraftfulla laddare har ett automatiskt 3-stegssystem med digital styrteknik. Det första steget är snabbladdning och det andra steget är för att bibehålla laddningen. Med ett 3-stegssystem är det ännu lättare att se hur fullt batteriet är.

Tre olika färger av LED på höljet av laddaren ger en tydlig indikation på laddningsstatus (höjden på staplarna visar hur fullt batteriet är).

7.2.1 TEKNISKA DATA



Inspänning: 12 -30 V DC

Effektförbrukning (utan belastning): ca. 2 W

Effektförbrukning (underhållsladdning): ca. 5 W

Nominell rating: ca. 50 W

Laddningsspänning: 24 V DC

Aritmetisk laddström på 230 V / 50 Hz: ca. 1,3 A

Skyddsklass: IP 30

Strömbrytare stängs av efter: 3,3 h

7.2.2 ALLMÄNNA SÄKERHETSINSTRUKTIONER

Observera följande information:

VARNING

- Skydda mot fukt.
- Ladda endast i ett tillräckligt ventilerat utrymme.
- Dra inte ut kontakten ur uttaget i kabeln.

ANVÄND ENDAST FÖR AVSETT ÄNDAMÅL

- Laddaren är konstruerad enbart för laddning **av bly-cellsbatterier som innehåller vätska, gel-typ och tyg-typ elektrolyt** (som batteriet i Liftkar PT).
- Det är inte tillåtet att ladda NiCd eller NiMH batterier eller primära celler.

7.3 ANSLUTA LADDARE TILL BATTERIET

Batteriet kan laddas separat eller när det monteras på trappklättraren. (se de två bilderna nedan) Liftkar PT är inte redo för användning om batteriet laddas på trappklättraren.

Om du laddar batteriet på trappklättraren, se till att du kopplar bort den från laddaren innan du använder Liftkar PT.





7.4 CE-MÄRKNING FÖR LADDARE

Laddarenheterna uppfyller de kriterier som fastställs i lågspänning och direktivet om elektromagnetisk kompatibilitet och betecknas med CE-skylten.

CE

8 SKÖTSEL, UNDERHÅLL, TRANSPORT, DISPOSAL AND RE-USE

8.1 UNDERHÅLL / RENGÖRING

8.1.1 RENGÖRING

Vårt motto är "En ren maskin körs smidigare". Rengöring med vanligt rengöringsmedel är fullt tillräckligt. Använd inte en högtryckstvätt eller liknande. Vid behov kan ytorna rengöras med ett kommersiellt tillgängligt alkoholbaserat utrustningsdesinfektionsmedel (som Sagrotan®).

Det är viktigt att hjulen - fälgar och däck - hålls rena och fria från fett för att garantera full bromskraft. Däcken på huvudhjulen är tillverkade av högkvalitativt polyuretan och kan bäst rengöras från fett med bromsrengöringsmedel eller starksprit.

LIFTKAR PT är byggd huvudsakligen av högkvalitativt aluminium. Ytor (hölje, klätterenhet, handtagsenhet etc.) som utsätts för miljöpåverkan har en extra pulverlackering eller anodiserat skikt. Om dessa delar blir smutsiga kan de enkelt rengöras med ett vanligt rengöringsmedel.

8.1.2 UNDERHÅLL

Liftkar PT är hållbara och kräver lite underhåll.

Sano rekommenderar dock att kontroll utförs minst en gång vartannat år på alla rörliga komponenter, elektriska och mekaniska anslutningar, batteriet och laddaren. Utöver de ovan beskrivna intervallen ska alla säkerhetskontroller utföras i sin helhet varje gång man byter operatör och varje gång trappklättraren tas i drift efter en tids stillestånd, även om trappklättraren ser ut att vara oskadad och fungerar normalt vid första anblicken.

Kontakta oss för information om din närmaste auktoriserade Sano servicecenter!

CHECKLISTA "REKOMMENDERADE SÄKERHETSKONTROLLER FÖR LIFTKAR PT TRAPPKLÄTTRARE"

Rekommenderade säkerhetskontroller på LIFTKAR PT

Kontroll	Intervall	Kommentar	Kontrolla d av
Motor och hölje			
Kontrollera / justera spänning av drivkedjan	vart 2 år	Spela på veven max 3mm eller funktionstest (spel med lastväxling över dödpunkt)	
Kontroll hölje för sprickor	vart 2 år	om det finns några avvikelser, skicka enheten till fabriken	
Kontroll bultar på höljet och dra åt	vart 2 år	Fäst skruvarna med Loctite 243	
Kontroll bultar på lagring stift och dra åt om det behövs	vart 2 år		
Kontroll av köroljud	permanent	om det finns några avvikelser, skicka enheten till fabriken	
Hjul och däck			
Kontroll fästbultar för excentrisk arm	vart 2 år		
Kontroll / gör rent bromskontaktytor	vart 2 år		
Kontroll däck för skador och byt vid behov	permanent		
Bromsar			
Kontroll kantstegshjul	vart 2 år	byt vid behov	
Kontroll bromspunkt	permanent		
Kontroll bromsar för lätt användning	vart 2 år		
Kontroll fjädersprintar	vart 2 år	Dra åt hjulnavet till 21 Nm	
Elektronik och styrenhet			
Kontroll färdriktning och hastighet	vart 2 år		
Kontroll singelstegsläge och kontinuerligt läge	vart 2 år		
Kontroll funktion av LED-displayer	vart 2 år	Sänd trappklättraren till tillverkaren om den är defekt	
Kontroll batteri, batterihållare och anslutningar	vart 2 år		
Kontroll batteri och laddare för mekaniska skador	vart 2 år	om det finns några avvikelser, skicka laddaren/batteriet till fabriken	
Kontroll tråd på låsspaken på styrenhet	vart 2 år	Sänd trappklättraren till tillverkaren om den är defekt	
Tillbehör för PT Adapt, sittdel för PT-S, guidar på PT Universal			
Kontroll alla skruvar och dra åt om det behövs	vart 2 år	Byt omedelbart om sprickor upptäcks	
Kontroll alla gångjärn och smörj vid behov	vart 2 år	Byt omedelbart om sprickor / skador upptäcks	
Kontroll alla tillbehör monterade och dra åt om det behövs	vart 2 år	Byt omedelbart om skador upptäcks	

VIKTIG:

Utöver de nämnda testintervallerna måste en fullständig säkerhetskontroll utföras vid varje byte av användare och före återanvändning, även om det inte finns några synliga skador eller felfunktioner!

8.2 PRODUKTENS LIVSLÄNGD

Den beräknade livslängden för LIFTKAR PT är ca 5 år. Förutsatt att produkten används på avsett sätt och att alla underhålls- och servicespecifikationer följs. Livslängden kan förlängas om LIFTKAR PT behandlas, underhålls, vårdas och används med omsorg. Men extrem användning och felaktig användning kan avsevärt förkorta livslängden.

Den normativt erforderliga definitionen av livslängden utgör ingen ytterligare garanti.

8.3 BATTERI

Batteriet måste också vårdas i det att den alltid måste fulladdas. Urladdat batteri förkortar dess livslängd. Bly-gel-cellerna (inte nickel-kadmium) har en lång livslängd om de regelbundet är fulladdade så snart efter användning som möjligt. Det är därför batteriet ska anslutas till laddaren efter varje användning. (Läs mer om detta ämne i avsnitt 7, Ladda batteriet.)

8.3.1 BRANDBEKÄMPNINGSÅTGÄRDER

- **Släckmedel**:
  Lämplig: torr kemikalie, sandig jord, koldioxid, lämpligt skum
- **Brandsläckning**:
  Skyddsutrustning: Bär sluten andningsapparat och skyddskläder för att undvika hud- och ögonkontakt.
- **Specifika faror**:
  Avger giftiga ångor under brandförhållanden.

8.4 BROMSAR OCH INNERFÄLGAR TILL HUVUDHJUL

Bromsverkan på huvudhjulen är viktigt och Sano rekommenderar därför att bromskomponenter och fälgar kontrolleras regelbundet efter sprickor eller skador och rengörs vid behov. Vänligen kontrollera bromsarna efter varje rengöring. Det enklaste och mest tillförlitliga metoden för att kontrollera bromsarna är att luta Liftkar PT bakåt vid en extrem vinkel (lysdioden är då röd). I detta läge får det inte vara möjligt att flytta Liftkar PT framåt. Testa varje broms separat genom att försöka befria en broms på ena sidan genom att vrida trappklättraren kraftigt åt vänster eller höger. Vänligen kontakta en auktoriserad verkstad om bromsarna inte fungerar bra i detta läge.

8.5 RESERVDELAR OCH REPARATIONER

Sano har utfärdat auktoriserade verkstäder med en fullständig lista över alla reservdelar och de nödvändiga sprängskisserna, reparationsanvisningar och specialverktyg. Om en reparation är nödvändig: kontakta Sano direkt eller närmaste återförsäljare. Vi kommer att råda dig omedelbart hur du får din trappklättrare tillbaka i fungerande skick så fort som möjligt. Kontakta oss för information om din närmaste auktoriserade Sano servicecenter!

8.6 TRANSPORT / KASSERING / ÅTERANVÄNDNING / SECOND-HAND

8.6.1 TRANSPORT

Liftkar PT kan demonteras i tre delar (batteriet, klättringsenhet, handtagsenhet), eller transporteras som en komplett enhet. Se till att den är ordentligt fastsatt under transport.

8.6.2 KASSERING



Liftkar PT är hållbara produkter. I slutet av sin livslängd ska trappklättrarens komponenter och laddare kasseras på rätt sätt. Se till att materialen separeras noggrant för deponering i enlighet med de materiella koder för varje komponent.

Trappklättraren innehåller inga farliga material och är fullt återvinnings-kompatibel. De tryckta kretskorten och det uppladdningsbara batteriet måste kasseras med en lämplig återvinningsprocess.

Kasta inte batteriet i hushållets soptunna.

Sano kan organisera professionellt omhändertagande av hela trappklättraren, mot betalning, om det behövs.

8.6.3 ÅTERANVÄNDNING / SECOND-HAND

FARA

Innan återanvändning av trappklättraren eller second-hand, se till att trappklättraren genomgår en säkerhetskontroll och rengöring enligt Sano´s instruktioner (be Sano om en Kontrollista) av en expert. Alla transportörer måste ha bevis för att ha utbildats i hur man använder trappklättraren.

9 FELSÖKNING

Problem: LED-displayen är röd och trappklättraren slås inte på
Orsak: Trappklättraren har för låg vinkel och nivåsensorn hindrar den från att slås på

Problem: Huvudströmbrytaren fungerar inte trots att handtagsenheten är monterad.
Orsak: Låsspaken har inte dragits åt tillräckligt, eller handtagsenheten är monterad bak-o-fram.

Problem: Klättringsenheten går ojämnt på huvudhjulen; fortsätter bromsa!
Orsak: Lyftramens stödhjul är inte i sitt neutralläge mellan huvudhjulen. Kör framåt eller bakåt i singelstegsläge (se avsnitt 3.1.3) tills lyftramen stannar i neutralläge.

9.1 SÄKERHETSKONTROLL

ANMÄRKNING

Tekniska säkerhetsprovningar får endast utföras av tillverkaren, SANOs fältservice eller auktoriserade fackhandlare.

ANMÄRKNING

Vi rekommenderar att du gör en säkerhetskontroll vartannat år. Besiktningsdekalen ger information om senaste datum för en besiktning. En kontroll rekommenderas särskilt efter ett användarbyte eller återanvändning.



Säkerhetstester är viktiga för att säkerställa att enheten fungerar korrekt. Den av oss auktoriserade återförsäljaren kan utföra denna kontroll av din enhet.

10 ÅTERKALLANDEN OCH KORRIGERANDE ÅTGÄRDER

Om det kommer ny viktig säkerhetsinformation angående hanteringen av din LIFTKAR PT kommer du att informeras av oss. Den aktuella versionen av denna bruksanvisning finns på www.sano.at. Om senare ändringar eller korrigerande åtgärder måste utföras på produkten kommer vi att informera dig och/eller våra auktoriserade fackhandlare skriftligen om alla berörda serienummer. Om din LIFTKAR PT påverkas av ett produktåterkallande kommer du då att informeras om alla vidare processer. Vi rekommenderar att du registrerar din enhet på vår hemsida under "Produktregistrering".

11 GARANTI OCH PRODUKTANSVAR

11.1 GARANTI / PRODUKTANSVAR

11.1.1 GARANTI

Garantitiden för klättringsenheten och handtagsenheten på alla Liftkar PT trappklättrare är 24 månader. Batteri har en garantitid på 6 månader. I båda fallen börjar garantitiden dagen då produkten överlämnas till kunden.

Följande omfattas inte av garantin:

- slitdelar
- skador som uppstår av att använda enheten för ändamål det inte var avsett
- obehöriga ändringar på enheten eller tillbehören
- underhållsarbete krävs på grund av kontinuerlig drift
- fel som uppträder på grund av felaktig användning och / eller underlåtenhet att följa bruksanvisningen, olyckor, vårdslös eller våldsamma skador. Skador på grund av brand och vatten, force majeure och andra orsaker utanför Sanos kontroll.
- enheter har serienummer som har ändrats, förstörts eller tagits bort
- enheter testas utan testcertifikat

11.1.2 PRODUKTANSVAR

SANO Transportgeraete GmbH ansvarar inte som tillverkare för eventuella skador på LIFTKAR PT om:

- Liftkar PT används för ett ändamål som den inte är avsedd.
- reparationer, installation eller annat arbete har utförts av obehöriga.
- instruktionerna i denna manual inte följs.
- icke-Sano komponenter är monterade eller är sammankopplade till Liftkar PT.
- ursprungliga komponenter avlägsnas.

Vänligen kontakta oss för en förteckning över godkända Sano-servicecenter.

11.2 DEKLARATION OCH ÖVERENSSTÄMMELSE



SANO Transportgeraete GmbH (aktörs-ID/SRN: AT-MF-000053609) försäkrar på eget ansvar att följande mobila LIFTKAR-trappklättrarmodeller för persontransport uppfyller kraven i förordningen om medicintekniska produkter (EU) 2017/745 (MDR) som medicintekniska produkter av klass I.

Produktklassificering: Klass I enligt (EU) 2017/745 MDR bilaga VIII, kapitel III, regel I. Förfarande för bedömning av överensstämmelse enligt (EU) 2017/745 MDR bilaga IX.

Avsedd användning: För transport av personer med gångsvårigheter uppför och nedför trappor, både inomhus och utomhus. Transporten får endast utföras av en bevisligen utbildad ledsagare, och den modellspecifika högsta tillåtna belastningen får inte överskridas.

Alla ändringar som görs på produkten utan vårt föregående medgivande medför att denna försäkran upphör att gälla.

Relevanta standarder:

ISO 7176-28:2012

ISO 7176-14:2008

ISO 7176-21:2009

Article data specifically for Germany					
Article number	**Trade name**	**Product name/Type**	**Basic-UDI-DI**	**UDI-DI**	**Firmware-Version**
045801	LIFTKAR PT-Adapt 130 - HM	LIFTKAR PT-AD	912004777PTS2	9120047770566	2.10
045802	LIFTKAR PT-Adapt 160 - HM	LIFTKAR PT-AD	912004777PTS2	9120047770573	2.10
045803	LIFTKAR PT-S 130 - HM	LIFTKAR PT-S	912004777PTS2	9120047770580	2.10
045813	LIFTKAR PT-S 130 - HM – with adapter plate	LIFTKAR PT-S	912004777PTS2	9120047770696	2.10
045804	LIFTKAR PT-S 160 - HM	LIFTKAR PT-S	912004777PTS2	9120047770597	2.10
045807	LIFTKAR PT-Universal 130 - HM	LIFTKAR PT-UN	912004777PTS2	9120047770627	2.10
045808	LIFTKAR PT-Universal 160 - HM	LIFTKAR PT-UN	912004777PTS2	9120047770634	2.10

Article data for other countries					
Article number	**Trade name**	**Product name/Type**	**Basic-UDI-DI**	**UDI-DI**	**Firmware-Version**
045721	LIFTKAR PT-Adapt 130	LIFTKAR PT-AD	912004777PTS2	9120047770214	2.10
045722	LIFTKAR PT-Adapt 160	LIFTKAR PT-AD	912004777PTS2	9120047770221	2.10
045723	LIFTKAR PT-S 130	LIFTKAR PT-S	912004777PTS2	9120047770238	2.10
045724	LIFTKAR PT-S 160	LIFTKAR PT-S	912004777PTS2	9120047770245	2.10
045725	LIFTKAR PT-Outdoor 120	LIFTKAR PT-OD	912004777PTS2	9120047770252	2.10
045726	LIFTKAR PT-Outdoor 150	LIFTKAR PT-OD	912004777PTS2	9120047770269	2.10
045727	LIFTKAR PT-Universal 130	LIFTKAR PT-UN	912004777PTS2	9120047770276	2.10
045728	LIFTKAR PT-Universal 160	LIFTKAR PT-UN	912004777PTS2	9120047770283	2.10
045729	LIFTKAR PT-Plus 125	LIFTKAR PT-PL	912004777PTS2	9120047770290	2.10
045731	LIFTKAR PT Fold 130	LIFTKAR PT-FO	912004777PTS2	9120047770313	2.10
045732	LIFTKAR PT Fold 160	LIFTKAR PT-FO	912004777PTS2	9120047770320	2.10
045738	LIFTKAR PT-S 130 narrow	LIFTKAR PT-SN	912004777PTS2	9120047770382	2.10
045739	LIFTKAR PT-S 160 narrow	LIFTKAR PT-SN	912004777PTS2	9120047770399	2.10
045745	LIFTKAR PT-ECO 130	LIFTKAR PT-EC	912004777PTS2	9120047770641	2.10
045746	LIFTKAR PT-ECO 160	LIFTKAR PT-EC	912004777PTS2	9120047770658	2.10
045750	LIFTKAR PT Uni/S-Kombi 160	LIFTKAR PT-US	912004777PTS2	9120047770207	2.10

Denna försäkran om överensstämmelse gäller tills någon av de angivna typerna ändras.



Ing. Jochum Bierma, direktör

11.3 REGISTRERADE PATENT / VÄNLIGEN NOTERA

11.3.1 REGISTRERADE PATENT

Klättrings-systemet skyddas av internationella patent registrerade i Europa, USA och Japan. Handtagsenheten skyddas också av två patent. Ett patent är även registrerat för rullstolsladdningssystem på Universal-modellen.

11.3.2 VÄNLIGEN NOTERA

Manualen har gjorts noggrant men vi bevakar inte giltigheten av bilder, grafik, tekniska data och elektriska data. Varje manual måste godkännas av oss och vi är inte ansvariga för tryckfel. Tekniska ändringar och fel undantagna.

ANMÄRKNINGAR

Model:
Serial number:
Date of manufacture:
Date of purchase:
Sales representative:

KONTAKT

SANO Transportgeraete GmbH
Gewerbezeile 15
4040 Linz, Österrike
Tel.: +43 7239 51010
Fax: +43 7239 51010 001
office@sano.at

www.sano.at

SANO Deutschland GmbH
Geigelsteinstraße 10
83080 Oberaudorf
Tyskland

Tel. +49 8033 / 308 96 0
Fax +49 8033 / 308 96 17
info@sano-treppensteiger.de

www.sano-treppensteiger.de

SANO UK Powered Stairclimbers Ltd.
Bristol Court, Betts Avenue
Martlesham Heath
Ipswich, Suffolk / IP5 3RY, England

Tel. +44 1473 / 333 889
Fax +44 1473 / 333 742
info@sano-uk.com

www.sano-uk.com

Med reservation för ändringar / LIFTKAR PT 2026-09 (V1.0)