LIFTKAR HD

HD UNI / HD FOLD / HD DOLLY / HD FOLD DOLLY



PROVOZNÍ MANUÁL

Čeština

SANO makes life easier.

PŘEDSTAVENÍ A VLASTNOSTI **3**

1 VŠEOBECNÉ BEZPEČNOSTNÍ POKYNY / TECHNICKÁ ÚDAJE **4**

1.1 Všeobecné bezpečnostní pokyny 4
1.2 Integrované bezpečnostní prvky (v závislosti na modelu) 4
1.3 Technické údaje modelů LIFTKAR HD 6
1.4 Technické údaje vyměnitelné přídavné baterie 6

2 OVLÁDACÍ PRVKY **7**

2.1 Model UNI 7
2.2 Model Fold 8
2.3 Model Dolly 9
2.4 Model Fold Dolly 10
2.5 Ovládací jednotka 11
2.6 Přepínač NAHORU/DOLÙ na rukojeti 12
2.7 Hlavní vypínač 13
2.8 Vypínání 13

3 NASAZENÍ A VYJMUTÍ VYMĚNITELNÉ BATERIE **14**

3.1 Nasazení baterie 14
3.2 Vyjmutí baterie 14

4 PROVOZ **15**

4.1 Výstup po schodech NAHORU 15
4.2 Sestup po schodech DOLÙ 15

5 JAK FUNGUJE SYSTÉM ZABRZDĚNÍ NA HRANĚ **16**

5.1 Aktivování systému 16
5.2 Deaktivace a zablokování systému brzdění na hraně schodu 17
5.3 Automatické vypnutí po delší době bez aktivity 17
5.4 Jak otestovat systém brzdění na hraně schodu 18

6 NABÍJENÍ VYMĚNITELNÉ PŘÍDAVNÉ BATERIE **18**

6.1 Nabíjecí jednotka 19

7 DOPLŇKY A MOŽNOSTI **20**

8 LIKVIDACE **20**

9 ZÁRUKA A ODPOVĚDNOST VÝROBCE ZA VADY VÝROBKU **21**

9.1 Záruka 21
9.2 Odpovědnost 21

10 PROHLÁŠENÍ O SHODĚ S CE / REGISTROVANÝ PATENT **22**

POZNÁMKY **23**

KONTAKT **24**

PŘEDSTAVENÍ A VLASTNOSTI

GRATULUJEME!

RÁDI BYCHOM VÁM POGRATULOVALI K ZAKOUPENÍ VAŠEHO NOVÉHO ELEKTRICKÉHO NÁKLADNÍHO SCHODOLEZU LIFTKAR HD.

Zvolili jste si zařízení navržené speciálně pro přepravu nákladů až do hmotnosti 330 kg využívající nejnovější technologii schodolezů pro bezpečné a efektivní zdolávání různých typů schodů.

Při vývoji zařízení LIFTKAR HD jsme se speciálně zaměřili na bezpečnost a snadné používání.

Klíčové vlastnosti:

Dva přepínače NAHORU/DOLŮ – jeden na levé a druhý na pravé rukojeti pro dokonalé uživatelské pohodlí. Ideální pro praváky i leváky.

Automatický brzdový systém zajišťuje, že se hlavní kola při zapnutém zařízení schodolez spolehlivě zastaví na hraně každého schodu.

Optimální ochranu podpůrných kol proti nárazu zajišťuje promazaná mechanická spojka.

Další vlastností je elektronická ochrana proti přetížení a následnému poškození.

2 rychlosti přepravy po schodech a dva režimy přepravy (postup po jednom schodu a plynulý postup) dokonale vyhoví každému stylu řízení.

Skvělý výkon i na točitém schodišti.

Abychom vám mohli poskytnout aktuální informace o produktech i technic- kých změnách (např. možnostech, příslušenství), zaregistrujte prosím svůj produkt online.

https://www.sano-stairclimbers.com/product-registration

1 VŠEOBECNÉ BEZPEČNOSTNÍ POKYNY / TECHNICKÁ ÚDAJE

1.1 VŠEOBECNÉ BEZPEČNOSTNÍ POKYNY

- Přesvědčte se, že se nikdo nenachází pod nákladem.
- Vždy zabezpečte náklad bezpečnostním pásem, který je součástí produktu.
- Vždy mějte obuté boty s podrážkami, které nekloužou. Některé schody bývají velmi hladké.
- Vždy mějte na nohou boty s ocelovou ochranou prstů.
- Schodolez Liftkar mohou provozovat pouze proškolené osoby.
- Nikdy nesahejte rukama do přepravního mechanismu zařízení.
- Každou přepravu nákladu po schodech naplánujte s ohledem na aktuální situaci.
- Před uskladněním schodolezu LIFTKAR z něj vždy vyndejte baterii. Jednak proto, aby nebylo možné LIFTKAR nechtěně během jeho přepravy zapnout, a také proto, že schodolez je bez baterie o 4 kg lehčí.

1.2 INTEGROVANÉ BEZPEČNOSTNÍ PRVKY (V ZÁVISLOSTI NA MODELU)

Model Fold:

- Před každým použitím schodolezu se přesvědčte, že páka pro rychlé uvolnění (obrázek 2, kapitola 2.2) na rukojetích je pevně utažená.
- Náklad musí být možné naklonit ze vztyčené pozice bez asistence jiné osoby. Pozice rukojeti vzhledem k rámu se nesmí měnit.

Model Dolly:

- Obrázek A zobrazuje sklopený bezpečnostní systém.
- Obrázek B zobrazuje roztažený bezpečnostní systém. Posuvné rameno musí s bezpečnostním systémem svírat pravý úhel.



A

A: Posuvné rameno - B: Bezpečnostní systém



B

A: Posuvné rameno - B: Bezpečnostní systém

- Před každým spuštěním schodolezu se ubezpečte, že bezpečnostní systém je správně sklopený (obrázek D).



C

Sklopný systém



D

Opěrný systém zatažený

DŮLEŽITÉ

Nenechávejte bezpečnostní systém odklopený při provozu zařízení na schodech.

1.3 TECHNICKÉ ÚDAJE MODELŮ LIFTKAR HD

Model	Uni	Fold	Dolly
Maximální hmotnost zátěže	360 kg	330 kg	220 kg
Maximální rychlost pohybu po schodech při plném zatížení	9-10	9-10	14-15
Maximální výška schodu	210 mm	210 mm	210 mm

Model	Hmotnost (včetně přídavné baterie)
HD UNI	38 kg
HD Fold	39 kg
HD Dolly	44 kg
HD Fold Dolly	45 kg

1.4 TECHNICKÉ ÚDAJE VYMĚNITELNÉ PŘÍDAVNÉ BATERIE

Pojistka: Interní pojistka (30 amp)

Dobíjecí kontakt: DC jack prům 2,1 x 9,5 mm

Hmotnost baterie: 4 kg

Kapacita: 5 Ah

Napětí: 24 VDC (2x 12 VDC - 5 Ah)

Typ baterie: Bezúdržbový, nevytékající olověný gelový článek (se schválením DOT a IATA pro leteckou přepravu)

2 OVLÁDACÍ PRVKY

2.1 MODEL UNI



1

1: Tlačítka nahoru/dolů - 2: Držadla - 3: Ovládací skříňka - 4: Rychle vyměnitelná baterie - 5: Stoupací a sestupovací mechanismus - 6: Hlavní kola

2.2 MODEL FOLD



2

1: Tlačítka nahoru/dolů - 2: Držadla - 3: Ovládací skříňka - 4: Klička pro rychlé povolení - 5: Rychle vyměnitelná baterie - 6: Stoupací a sestupovací mechanismus - 7: Hlavní kola

2.3 MODEL DOLLY



3

1: Tlačítka nahoru/dolů - 2: Držadla - 3: Ovládací skříňka - 4: Bezpečnostní systém- 5: Rychle vyměnitelná baterie - 6: Stoupací a sestupovací mechanismus - 7: Hlavní kola

2.4 MODEL FOLD DOLLY



4

1: Tlačítka nahoru/dolů - 2: Ovládací skříňka - 3: Držadla - 4: Bezpečnostní systém - 5: Rychle vyměnitelná baterie - 6: Stoupací a sestupovací mechanismus - 7: Hlavní kola

2.5 OVLÁDACÍ JEDNOTKA

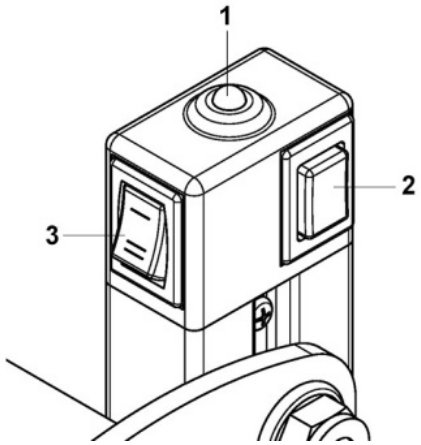

5

1: LED kontrolka - 2: Multifunkční tlačítko (P) pro zapnutí/vypnutí a pro přepínání režim - 3: Přepínač rychlostí

1: LED kontrolka - 2: Multifunkční tlačítko (P) pro zapnutí/vypnutí a pro přepínání režimu - 3: Přepínač rychlostí

2.5.1 MULTIFUNKČNÍ TLAČÍTKO (P) PRO ZAPNUTÍ/VYPNUTÍ A NA PŘEPÍNÁNÍ Z REŽIMU POSTUPU PO JEDNOM SCHODU NA PLYNULÝ POSTUP

- LIFTKAR je připraven k provozu po zapnutí baterie (tlačítko ZAPNOUT/VYPNOUT na baterii) a krátkém stisknutí tlačítka P. Jako potvrzení se zeleně rozsvítí LED kontrolka na ovládací jednotce. LIFTKAR je v režimu postupu po jednom schodu.
- Pokud znovu krátce stisknete tlačítko „P“, přepne se zařízení do režimu plynulého chodu. LED kontrolka v tom případě bliká zeleně.
- Stisknutím tlačítka na déle než 3 vteřiny se zařízení LIFTKAR vypne.

2.5.2 LED DISPLEJ

- **Svítí zelené světlo:** LIFTKAR je v režimu postupu po jednom schodu. Stisknutím jednoho z tlačítek NAHORU/DOLŮ (viz obrázek 6) se dá LIFTKAR do pohybu. Zařízení se automaticky vypne po dokončení jednoho cyklu (sestup nebo výstup o jeden schod).
- **Bliká zeleně**: LIFTKAR je v režimu plynulého chodu. Pro uživatele s bohatou praxí. Schodolez LIFTKAR zahájí pohyb, pokud stisknete tlačítko NAHORU/DOLŮ a nezastaví se, dokud tlačítko zase nepustíte.
- **Bliká červeně**: Vozík LIFTKAR je přetížený. (LED kontrolka bliká při- bližně 3 vteřiny a poté zhasne – viz kapitola 4.2.1.)
- **Svítí střídavě červeně a zeleně**: baterie je téměř vybitá a potřebuje urychleně dobít. Schodolez bez potíží zvládne ještě jedno rameno schodiště, avšak doporučuje se sejít ze schodů a buď vyměnit baterii nebo ji dobít pomocí rychlodobíječky dodávané s produktem. Inte- grovaný pípák navíc vydává akustický signál, že je baterie téměř vybi- tá. Čím více je baterie vybitá, tím se zvyšuje frekvence pípání.

DŮLEŽITÉ

Držte v režimu postupu o jeden schod stisknuté tlačítko NAHORU/DOLŮ, dokud LIFTKAR nepostoupí na další schod a automatic- ky se nezastaví. Poté tlačítko pusťte. Opětovným stisknutím tlačítka zahájí schodolez LIFTKAR další cyklus pohybu. Pokud tlačítko nechtěně v průběhu cyklu pustíte, jednoduše ho znovu stiskněte a zařízení bude pokračovat v pohybu. Liftkar pokračuje, dokud nedokončí cyklus, a poté se automaticky zastaví. Uvolněním a opětovným stisknutím tlačítka za- hájíte další cyklus výstupu/sestupu.

2.5.3 PŘEPÍNÁNÍ RYCHLOSTI

Pro nastavení nižší nebo vyšší rychlosti postupu použijte tlačítko pro přepínání rychlosti (obrázek 5).

Nízká rychlost nebo režim postupu po jednom schodu se doporučuje pro začá- tečníky, těžké náklady a náročné podmínky.

2.6 PŘEPÍNAČ NAHORU/DOLŮ NA RUKOJETI

Díky tomu, že je tlačítko NAHORU/DOLŮ umístěno na pravé i na levé straně rukojeti, (obrázek 6) je zařízení skvělé pro leváky i pro praváky.

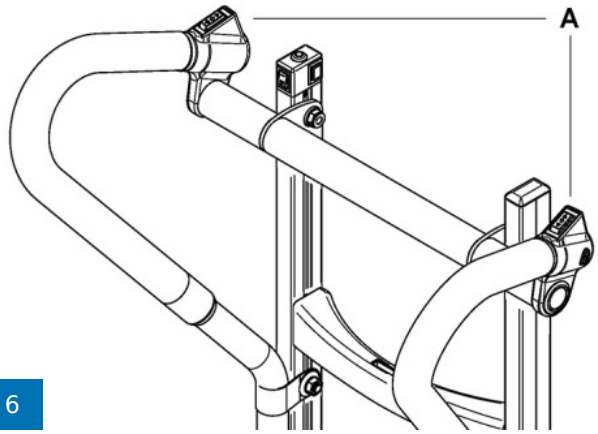

6

A: Tlačítka nahoru/dolů

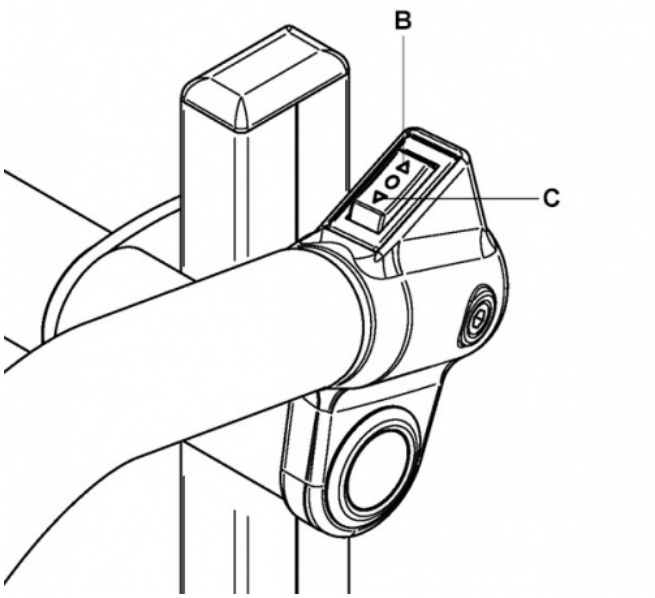

B: Dolů - C: Nahoru

2.7 HLAVNÍ VYPÍNAČ

Hlavní vypínač je umístěn na vyměnitelné baterii. Přísun energie do zaří- zení můžete bezpečně vypnout pomocí hlavního vypínače (obrázek E).



E

2.8 VYPÍNÁNÍ

Zařízení lze vypnout následujícími způsoby:

- Vyjmutím vyměnitelné baterie (viz oddíl 3).
- Pomocí hlavního vypínače na vyměnitelné baterii (viz obrázek E).
- Stisknutím multifunkčního tlačítka P na déle než 3 vteřiny.
- Zanecháním zařízení v nečinnosti po určitou dobu: LIFTKAR se automaticky vypne po 10 minutách.

Použití hlavního vypínače nebo vyjmutí baterie poskytuje vyšší stupeň bezpečnosti, než vypnutí pomocí tlačítka P nebo ponechání zařízení, aby se po určité době nečinnosti vypnulo samo, protože tlačítko P může být snadno stisknuto nechtěně a způsobit zapnutí zařízení.

Před uskladněním zařízení vždy vypněte hlavní vypínač na bateriovém zdroji.

3 NASAZENÍ A VYJMUTÍ VYMĚNITELNÉ BATERIE

3.1 NASAZENÍ BATERIE

- Nejprve přistavte roh A k háčku B.
- Jemně a rychle zatlačte baterii směrem dopředu. Baterie se zacvakne na místo.
- Stiskněte vypínač na baterii do pozice ZAPNUTO a schodolez LIFTKAR je připraven k provozu.

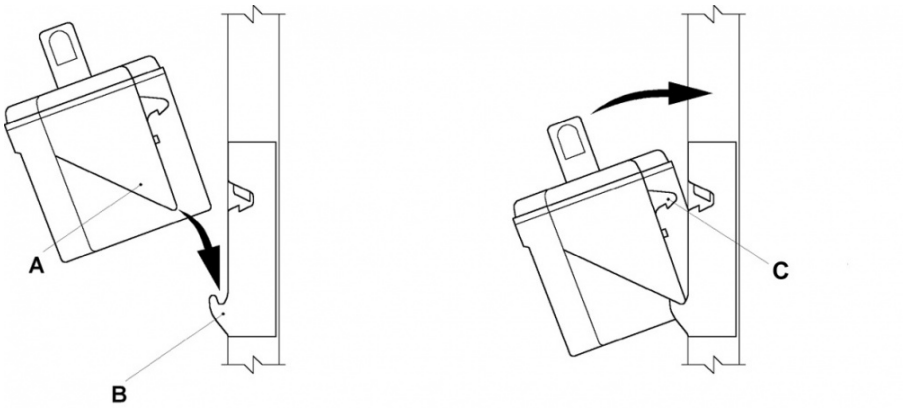

C: Uzamykací zacvakávací hák

3.2 VYJMUTÍ BATERIE

Zatáhněte za baterii prudce nahoru. Baterie se sama uvolní.

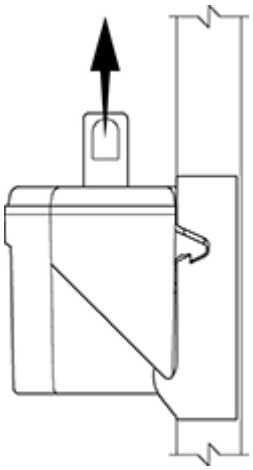

4 PROVOZ

4.1 VÝSTUP PO SCHODECH NAHORU

Nasaďte baterii, přepněte hlavní vypínač do pozice ZAPNUTO, krátce stiskněte multifunkční tlačítko P, dokud nezačne LED kontrolka svítit nepřerušovaně zeleně (režim postupu po jednom schodu, viz oddíl 2.5.1.) nebo blikat zeleně (plynulý režim).

Nyní je LIFTKAR připraven k provozu.

Stisknutím jednoho z tlačítek Q NAHORU/DOLŮ (obrázek 6, pravá a levá rukojeť, šipka nahoru směřující k řidiči zařízení) spustíte pohyb zdvihacího ramena s podpůrnými kolečky a LIFTKAR se zdvihne na další schod. Cyklus se opakuje tak dlouho, dokud tlačítko nepustíte (plynulý režim, LED kontrolka bliká zeleně). V režimu postupu po jednom schodu se LIFTKAR zastaví, když hlavní kola přistanou na dalším schodu.

DŮLEŽITÉ

Jakmile hlavní kola „dosednou“ na další schod, přitáhněte vždy zařízení směrem k sobě dál od hrany schodu, aby se dotkl schodu následujícího.

4.2 SESTUP PO SCHODECH DOLŮ

Nasaďte baterii, přepněte hlavní vypínač do pozice ZAPNUTO, krátce stiskněte multifunkční tlačítko P, dokud nezačne LED kontrolka svítit nepřerušovaně zeleně (režim postupu po jednom schodu, viz oddíl 2.5.1.) nebo blikat zeleně (plynulý režim).

Nyní je LIFTKAR připraven k provozu.

Nakloňte schodolez lehce na sebe a najeďte na hranu schodu, který hodláte opustit. Nemusíte se bát, schodolez automaticky na hraně zastaví. Stisknutím jednoho z tlačítek Q NAHORU/DOLŮ (obrázek 6, pravá a levá rukojeť, šipka dolů směřující od řidiče zařízení) spustíte pohyb zdvihacího ramena s podpůrnými kolečky a LIFTKAR se přesune o schod níž. Cyklus se opakuje tak dlouho, dokud tlačítko nepustíte (plynulý režim, LED kontrolka bliká zeleně). V režimu postupu po jednom schodu se LIFTKAR zastaví, když hlavní kola přistanou na dalším schodu. Před započetím pohybu směrem dolů musí být schodolez vždy na hraně schodu, který hodlá opustit.

DŮLEŽITÉ

Jakmile hlavní kola dosednou na schod, posuňte zařízení Liftkar na okraj dalšího schodu. Brzda koleček spolehlivě zastaví zařízení Liftkar na okraji schodu.

4.2.1 PŘETÍŽENÍ

Pokud je zařízení přetížené, hnací motor se zastaví, LED kontrolka bude 3 vteřiny blikat červeně a poté zhasne. Zařízení musíte znovu zapnout.

> Pokud je baterie už jen málo nabitá, zobrazí se signál přetížení i tehdy, když má náklad nižší než maximální povolenou hmotnost.

4.2.2 IFTKAR NENÍ GUMOVÁ PODLOŽKA

Nikdy na zařízení LIFTKAR náklad neházejte! Doporučujeme vyvarovat se tomuto způsobu nakládání, protože způsobuje rychlejší opotřebení zařízení LIFTKAR a může v důsledku vibrací poškodit ovládací jednotku.

4.2.3 NEJEZDĚTE PŘES OBRUBNÍK ŠIKMO

Přes obrubníky a podobné hrany vždy přejíždějte tak, aby s nimi obě kola přišla do kontaktu zároveň. Předejdete tak poškození zařízení.

4.2.4 PROVOZ NA TOČITÉM SCHODIŠTI

Při provozu schodolezu na točitém schodišti prosím věnujte pozornost následujícím bodům:

Schodolez LIFTKAR se při výstupu nahoru posunuje směrem k vnitřní straně schodiště, proto:
Při pohybu NAHORU začněte výstup na vnější straně schodiště.

Schodolez LIFTKAR se při sestupu dolů posunuje směrem k vnější straně schodiště, proto:
Při pohybu DOLŮ začněte sestup na vnitřní straně schodiště.

Pokud začnete výstup nebo sestup příliš blízko k zábradlí /stěně/, posuňte couvnutím schodolez na stranu (pokud možno na podestě nebo širším schodu) a začněte znovu pod menším úhlem.

---

5 JAK FUNGUJE SYSTÉM ZABRZDĚNÍ NA HRANĚ

5.1 AKTIVOVÁNÍ SYSTÉMU

Systém zabrzdění na hraně se automaticky aktivuje při zapnutí schodolezu LIFTKAR pomocí tlačítka ZAPNOUT/VYPNOUT (obrázek 5). Díky tomu brzdové bloky uvnitř ráfků hlavních kol tato kola zablokují, jakmile se zařízení přiblíží k okraji schodu. Brzdy se mechanicky uvolní, jakmile se hlavní kola dotknou dalšího schodu. Brzdový systém zůstane aktivní a automaticky se spustí, když se hlavní kola přiblíží k okraji dalšího schodu.

5.2 DEAKTIVACE A ZABLOKOVÁNÍ SYSTÉMU BRZDĚNÍ NA HRANĚ SCHODU

Systém brzdění na hraně se zablokuje, pokud LIFTKAR vypnete pomocí vypínače ZAPNOUT/VYPNOUT (obrázek 5 - LED kontrolka nesvítí ani nebliká zeleně) a zařízení je zaparkované na patní /nákladové/ desce.
LIFTKAR se nebude automaticky zastavovat na hraně schodu.

POZNÁMKA

Doporučujeme deaktivovat brzdný systém na rovných plo- chách, protože hrbolky nebo prohlubně mohou při aktivaci jedné nebo obou brzd zastavit hlavní kola.

DŮLEŽITÉ

Přesvědčte se **před** zahájením každého pohybu o schod níže, že je systém zapnutý.
Zapnutí systému indikuje LED kontrolka tak, že se rozsvítí zeleně nebo bliká zeleně (viz operační režimy v oddíle 2.5.1.) Pouze v takovém případě je brzdící systém aktivován.

5.3 AUTOMATICKÉ VYPNUTÍ PO DELŠÍ DOBĚ BEZ AKTIVITY

Zapamatujte si prosím, že v rámci šetření baterie se LIFTKAR automaticky vy- píná přibližně po 10 minutách, kdy uživatel nestiskne tlačítko NAHORU/DOLŮ. Systém zabrzdění na okraji schodu se také deaktivuje (pokud je zařízení postaveno na patní /nákladové/ desce).

DŮLEŽITÉ

Vždy před použitím zařízení po určité době nečinnosti zkont- rolujte status LED (LED kontrolka musí svítit nebo blikat zeleně). Pouze v takovém případě je brzdící systém aktivován.

POZNÁMKA

Musím se přesvědčit, že systém brzdění na hraně schodu je aktivován na každém schodu? Ne, stačí se přiblížit k hraně schodu.
Pravidlo šířky ruky: LIFTKAR stačí umístit zhruba na šířku jedné ruky od hrany schodu (vzdálenost mezi hlavními koly a hranou kroku, tj. přibližně 7–8 cm). Nyní můžete zahájit další cyklus zdvihnutí a LIFTKAR přistane bezpečně na dalším schodu.

5.4 JAK OTESTOVAT SYSTÉM BRZDĚNÍ NA HRANĚ SCHODU

Správné fungování brzdění na hraně schodu je základem bezpečného provozu schodolezu.
Je proto zcela zásadní zkontrolovat funkci brzdění na hraně schodu při každém použití schodolezu.

- Otestujte systém brzdění na hraně schodu (bez nákladu):

1. Nakloňte LIFTKAR dozadu, dokud není v úhlu přibližně 45° (obrázek 1).
2. Zapněte schodolez pomocí hlavního vypínače.
3. Když popojedete schodolezem LIFTKAR dopředu k hraně schodu, měly by se aktivovat brzdy a zastavit hlavní kola schodolezu.
4. Pokud se brzdy neaktivují jednotně (nerovnoměrné brzdění na levém a pravém kole), nepoužívejte LIFTKAR pro zdolávání schodu, dokud neprojde kontrolou provedenou autorizovaným technikem Sano.

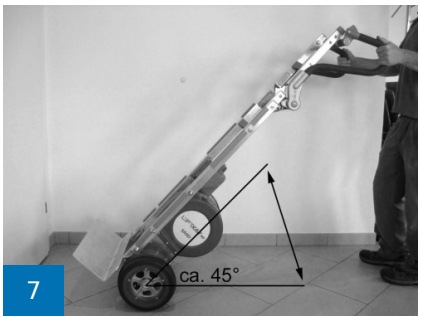

7

6 NABÍJENÍ VYMĚNITELNÉ PŘÍDAVNÉ BATERIE

Gelové olověné články uvnitř přídavné baterie jsou bezúdržbové, plynotěsné a lze je dobíjet. Jejich životnost velmi záleží na počtu cyklů vybití/dobití. Je například možné olověnou baterii částečně vybít a získat více než 200krát plnou kapacitu baterie, pokud se ovšem baterie nikdy nevybije úplně.

- Předcházejte úplnému vybití baterie. Baterii dobíjejte co nejčastěji to jde.
- Olověné baterie jsou náchylné k samovybíjení. Je proto nutné vyměnitelnou baterii po třech týdnech dobít i v případě, že jste ji nepoužívali.
- Nabíječka dodávaná společně se zařízením se automaticky přepne do režimu kompenzačního dobíjení, takže nikdy nedojde k přílišnému dobití.
- Nenechávejte vyměnitelnou přídavnou baterii vybitou nebo částečně vybitou. Vždy ji ihned dejte dobíjet.
- Pokud dojde k poškození baterie, je možné ji ve spolehlivé odborné dílně vyměnit. Staré olověné baterie jsou plně recyklovatelné a nesmí se odkládat do běžného odpadu.
- Ideální teplota pro dobíjení je mezi 20 °C a 25 °C. Příliš nízké nebo vysoké teploty mají vliv na výkon baterie.
- Provozní a nabíjecí teplota: Aby byla zajištěna neomezená funkčnost, musí být teplota článků baterie vždy vyšší než 0 °C. Doporučujeme proto skladovat baterii při teplotě mezi +5 °C a +25 °C.

Provozní a nabíjecí teplota

		Olověný gelový akumulátor	Schodolez
Provozní teplota	°C	-10 ... +40	-10 ... +40
Teplota nabíjení	°C	-10 ... +40	-

Pokud není baterie plně dobitá nebo se náhle rychle vybije, dojde nejen ke snížení rychlosti schodolezu LIFTKAR, ale i ke snížení jeho výkonu. Kvůli tomu může dojít k zapnutí režimu přetížení i pokud je náklad relativně lehký. Viz Provoz 4.2.1.

6.1 NABÍJECÍ JEDNOTKA

Dodávaná nabíječka je vysoce výkonná. Stav nabíjení je jasně indikován na LED displeji. Indikátor nabití vám napoví, zda je bateriový zdroj plně nabitý, nebo není. Před použitím zařízení Liftkar je vhodné zkontrolovat, zda je bateriový zdroj plně nabitý.



Stav nabití je indikován následovně prostřednictvím LED diody:

- Pokud LED dioda svítí nepřetržitě červeně, probíhá nabíjení bateriového zdroje.
- Pokud LED dioda svítí nepřetržitě zeleně, bateriový zdroj je plně nabitý. Po úplném nabití (zelené světlo) lze nabíječku ponechat připojenou k bateriím, aniž by došlo k jejich poškození. Nabíječka v tomto pohotovostním režimu (po úplném nabití baterie) spotřebovává minimum energie, udržuje baterie plně nabité a prodlužuje jejich životnost. Tohoto je dosaženo pomocí elektronických obvodů, které řídí a regulují množství nabíjecího proudu, který je vysílán z nabíječky do nabíjené baterie.

6.1.1 TECHNICKÉ ÚDAJE

Přívod síťového napětí (50/60 Hz, 0,7A): 100–240 V AC

Jmenovitý výkon (vstup): 24 W

Dobíjecí napětí: 24 V DC

Teoretický dobíjecí proud: 1,0

Stupeň krytí: IPX4

Schválení bezpečnosti: UL, cUL, CE

6.1.2 BEZPEČNOSTÍ POKYNY

Vezměte prosím na vědomí následující:

- Chraňte před vlhkem
- Nabíjejte pouze v dobře odvětrávané místnosti
- Nevytahujte zástrčku ze zásuvky za napájecí kabel
- Nepoužívejte nabíječku s poškozeným kabelem nebo zástrčkou – okamžitě proveďte výměnu!

6.1.3 POUŽÍVEJTE POUZE K URČENÉMU ÚČELU

- Nabíjecí jednotka je určena výhradně pro nabíjení **olověných baterií obsahujících kapalný, gelový a textilní elektrolyt**
- Není přípustné nabíjet NiCd nebo NiMH baterie ani galvanické články.

7 DOPLŇKY A MOŽNOSTI

K dispozici je nabídka doplňků a možností. Jejich seznam obsahuje různé velikosti patní /nákladové/ desky, přídavné patní /nákladové/ desky, popřípadě přídavné patní (nákladové) desky s kolečky, bezpečnostní pásy, přenosné nabíječky pro nabíjení během převozu a mnoho dalšího. Zeptejte se prosím svého dealera.

8 LIKVIDACE

Schodolezy Liftkar HD jsou odolné produkty. Po skončení jejich životnosti by měly být součásti schodolezu a nabíječka řádně zlikvidovány. Zajistěte, aby byly materiály pečlivě roztříděny za účelem likvidace v souladu s kódy materiálů jednotlivých součástí.

Schodolez neobsahuje žádné nebezpečné materiály a je plně recyklovatelný. Desky s plošnými spoji a dobíjecí baterie musí být zlikvidovány vhodným recyklačním procesem.

Nevyhazujte bateriový zdroj jen tak do běžné popelnice na komunální odpad. V případě dalších dotazů se obraťte na svého autorizovaného prodejce.

Společnost Sano může v případě potřeby za poplatek zajistit odbornou likvidaci celého schodolezu.

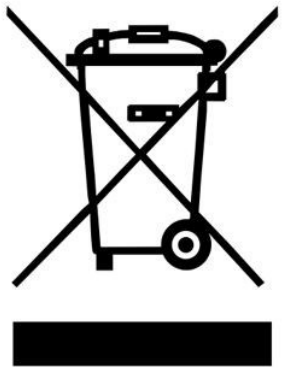

9 ZÁRUKA A ODPOVĚDNOST VÝROBCE ZA VADY VÝROBKU

9.1 ZÁRUKA

Záruční doba na LIFTKAR je 12 měsíců (6 měsíců na přídavnou baterii), a to od data zakoupení. Vztahuje se na vadný materiál a výrobní vady.

Záruka nekryje:

- části podléhající opotřebení,
- poškození vzniklé používáním zařízení k jinému účelu, než ke kterému je určeno,
- násilné poškození,
- neoprávněné modifikace jednotky nebo příslušenství.

9.2 ODPOVĚDNOST

SANO Transportgeräte GmbH nenese zodpovědnost za bezpečnost produktu LIFTKAR v těchto případech:

- LIFTKAR je používán k jinému účelu, než k jakému je určen
- opravy, instalace nebo jiné práce byly provedeny neoprávněnými osobami,
- není dodržován návod k použití
- na LIFTKAR jsou instalovány jiné součásti než od výrobce Sano
- z produktu jsou odstraněny originální části.
- Doporučení pro zaškolení: Výrobce doporučuje, aby byl spotřebič zaškolen kvalifikovanou osobou. Vyloučení odpovědnosti: Pokud doporučené školení nebude provedeno, výrobce nepřebírá žádnou odpovědnost za škody na spotřebiči, osobách nebo majetku, které mohou vzniknout v důsledku nesprávné nebo chybné obsluhy.

10 PROHLÁŠENÍ O SHODĚ S CE / REGISTROVANÝ PATENT

10.1 PROHLÁŠENÍ O SHODĚ S CE

SANO Transportgeraete GmbH prohlašuje, že schodolez LIFTKAR je plně v souladu s relevantními zdravotními a bezpečnostními specifikacemi stanovenými v příloze IIA Směrnice 2006/42/ES o strojních zařízeních. Veškeré změny produktu bez našeho předchozího souhlasu toto prohlášení zneplatňují.



Ing. Jochum Bierma, jednatel

10.2 REGISTROVANÝ PATENT

Modulární design rámu základny je právně chráněn patentem.

POZNÁMKY

KONTAKT

SANO Transportgeraete GmbH
Gewerbezeile 15
4040 Linz, Rakousko

Telefon: +43 7239 51010 100
Fax: +43 7239 51010 001

office@sano.at

SANO Deutschland GmbH
Geigelsteinstraße 10
83080 Oberaudorf
Germany

Tel. +49 8033 / 308 96 0
Fax +49 8033 / 308 96 17
info@sano-treppensteiger.de

www.sano-treppensteiger.de

SANO UK Powered Stairclimbers Ltd.
Bristol Court, Betts Avenue
Martlesham Heath
Ipswich, Suffolk / IP5 3RY, England

Tel. +44 1473 / 333 889
Fax +44 1473 / 333 742
info@sano-uk.com

www.sano-uk.com

Změny vyhrazeny / LIFTKAR HD 2022-10