LIFTKAR HD

HD UNI / HD FOLD / HD DOLLY / HD FOLD DOLLY



BETJENINGSVEJLEDNING

Dansk

SANO makes life easier.

INDLEDNING OG KENDETEGN **3**

1 SIKKERHEDSHENVISNINGER / TEKNISKE DATA **4**

1.1 Generelle sikkerhedsanvisninger 4
1.2 Sikkerhedsrelevante maskindetaljer (Typeafhængig) 4
1.3 Tekniske data for LIFTKAR HD-Modeller 6
1.4 Tekniske data for hurtigskifteakkumulatorer 6

2 BETJENINGSELEMENTER **7**

2.1 Model UNI 7
2.2 Model Fold 8
2.3 Model Dolly 9
2.4 Model Fold Dolly 10
2.5 Kontrolhoved 11
2.6 Tænd/sluk og op/ned kontakt i håndtagsbøjlen 12
2.7 Hovedafbryder 13
2.8 Frakobling 13

3 ISÆTNING OG AFTAGNING AF HURTIGSKIFTEAKKUMULATOREN **14**

3.1 Isætning af akkumulator 14
3.2 Aftagning af akkumulator 14

4 DRIFT **15**

4.1 Opad trapper 15
4.2 Nedad trapper 15

5 LIFTKARS TRAPPETRINSBREMSE **16**

5.1 Aktivering 16
5.2 Deaktivering 16
5.3 Automatisk afbrydelse ved længere pauser 17
5.4 Test af bremsefunktionen 17

6 OPLADNING AF HURTIGSKIFTEAKKUMULATOREN **18**

6.1 Laderenhed 19

7 TILBEHØR OG MULIGHEDER **20**

8 BORTSKAFFELSE/AFFALD **20**

9 GARANTI OG ANSVAR **20**

9.1 Garanti 20
9.2 Ansvar 22

10 CE-KONFORMITETSERKLÆRING / PATENTBESKYTTELSE **22**

NOTER **23**

KONTAKT **25**

INDLEDNING OG KENDETEGN

TILLYKKE!

VI VIL LYKKEØNSKE DEM MED KØBET AF DEN ELEKTRISKE TRAPPESÆKKEVOGN AF TYPEN LIFTKAR HD.

Trappesækkevognen blev udviklet ud fra den nyeste trappesækkevognsteknologi, til benyttelse af sikker kørsel, på forskellige trappetrin.

Ved udviklingen af LIFTKAR HD blev der især lagt vægt på, at den er brugervenlig, sikker og nem at håndtere.

Grundlæggende kendetegn:

To tænd/sluk og op/ned knapper til højre og til venstre for håndtaget, sørger for en brugervenlig betjening, til både højre-, og venstrehåndede.

Ved aktivering af tændingskontakten, aktiveres bremsesystemet, som forud for hvert trappetrin, sørger for en sikker og rettidig opbremsning af hovedhjulet.

Optimal beskyttelse mod slagagtige belastninger på støttehjulene.

En indbygget elektronisk overbelastningsbeskyttelse, sikre mod overbelastning.

En indbygget hældningskontakt hjælper med at køre rigtigt på trapperne og stopper apparatet ved ekstreme hældninger.

Med 2 hastighedsindstillinger og 2 driftsindstillinger, enkelttrins og kontinuerlig.

Den perfekte trappesækkevogn, også på vindeltrapper!

For at opdatere dig om produktnyheder samt tekniske ændringer (fx optioner, tilbehør) beder vi dig om at registrere dit produkt online.
https://www.sano-stairclimbers.com/product-registration

1 SIKKERHEDSHENVISNINGER / TEKNISKE DATA

1.1 GENERELLE SIKKERHEDSANVISNINGER

- Vær opmærksom på, at der ikke opholder sig personer under lasten
- Fastgør altid lasten med remme eller andet tilbehør
- Bær altid skridsikre sko. Trapper kan være meget glatte på nogle områder
- Bær altid sko med stålbeslag
- Øv først med en mindre last på maks. 25 kg, indtil De behersker brugen helt
- Hold hænderne væk fra bevægelsesmekanismen, når akkumulatoren er sat i
- Inden De begynder at køre, se trappesituationen an
- Ved læsning af LIFTKAR skal akkumulatoren altid tages af. For det første kan LIFTKAR ikke tilkobles under transporten ved en fejl, for det andet er LIFTKAR uden akkumulator omkring 4 kg lettere

---

1.2 SIKKERHEDSRELEVANTE MASKINDETALJER (TYPEAFHÆNGIG)

Type Fold:

- Før ibrugtagningen skal man sikre sig at spændegrebet (billede 2, kapitel 2.2) på gribehåndtaget er godt fastspændt. Det skal være muligt at kunne vippe lasten i den nuværende position, uden anden hjælp. Derved må gribehåndtagets position, i forhold til rammen ikke ændres.

Type Dolly:

- Billede A viser støtteben i sammenklappet position
- Billede B viser støtteben i udkørt position. Udtrækksstangen skal stå vinkelret til støttebenet.



A

A: Udtræksstang - B: Støtteben



B

A: Udtræksstang - B: Støtteben

- Inden enhver anvendelse af trappesækkevognen, bør man kontrollere at støttebenet er korrekt sammenklappet (billede D).



Låseproces



Støttebenet opklappet

VIGTIGT

Støttebenet er ikke beregnet til benyttelse under trappestigning.

1.3 TEKNISKE DATA FOR LIFTKAR HD-MODELLER

Model	Uni	Fold	Dolly
Kapacitet	360 kg	330 kg	220 kg
Maksimal trinhastighed ved fuld last (Trin/min)	9-10	9-10	14-15
Maksimal trappetrinshøjde	210 mm	210 mm	210 mm

Model	Vægt (incl. Akku)
HD UNI	38 kg
HD Fold	39 kg
HD Dolly	44 kg
HD Fold Dolly	45 kg

1.4 TEKNISKE DATA FOR HURTIGSKIFTEAKKUMULATORER

Sikring: Intern smeltesikring (30 Amp)

Opladekontakt: DC-Jack 2,1 x 9,5

Egenvægt: 4 kg

Kapacitet: 5 Ah

Spænding: 24 VDC (2x 12 VDC - 5 Ah)

Batteri: Bly-gel vedligeholdesfri og tæt (Godkendt af DOT og IATA til lufrfragt)

2 BETJENINGSELEMENTER

2.1 MODEL UNI



1

1: Kontakt Op/Ned - 2: Håndtagsbøjle - 3: Kontrolhoved - 4: Hurtigskifte-akkumulator - 5: Løftemotor - 6: Hovedhjul

2.2 MODEL FOLD



2

1: Kontakt Op/Ned - 2: Håndtagsbøjle - 3: Kontrolhoved - 4: Spændegreb - 5: Hurtigskifte-akkumulator - 6: Løftemotor - 7: Hovedhjul

2.3 MODEL DOLLY



3

1: Kontakt Op/Ned - 2: Håndtagsbøjle - 3: Kontrolhoved - 4: Støtteben - 5: Hurtigskifte-akkumulator - 6: Løftemotor - 7: Hovedhjul

2.4 MODEL FOLD DOLLY



4

1: Kontakt Op/Ned - 2: Kontrolhoved - 3: Håndtagsbøjle - 4: Støtteben - 5: Hurtigskifte-akkumulator - 6: Løftemotor - 7: Hovedhjul

2.5 KONTROLHOVED

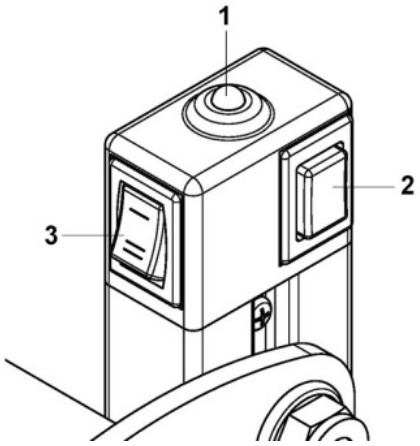

5

1: LED-lampe - 2: Kontakt for Tænd/Sluk og Op/Ned Multifunktionstaster (P) - 3: Hastighedsom-skifter

2.5.1 TÆND/SLUK OG OP/NED KONTAKT. ENKELTTRINS OG KONTINUERLIG DRIFT MULTIFUNKTIONS-TAST (P)

- Når man tænder for akkumulatoren, (Tænd/Sluk kontakten – direkte på akkublokken) og kortvarigt trykker på P kontakten, aktiveres LIFTKAR. LED-anvisningen på kontrolhovedet vil nu lyse grønt. LIFTKAR er nu aktiveret i enkelttrins drift..
- Tastes endnu engang kort på kontakten P, skifter apparatet til kontinuerlig drift. LED-anvisningen på kontrolhovedet vil nu stadig lyse grøn, men blinke.
- Hvis kontakten holdes inde længere end 3 sek. Kobles LIFTKAR fra.

2.5.2 LED-ANVISNING

- **Lyser grøn**: LIFTKAR er aktiveret i enkelttrins modus. Ved at trykke på Op/Ned kontakten (Se billede 6) starter LIFTKAR løftemekanismen. Ved fuldendelsen af bevægelsen (Hævning henholdsvis sænkning af et trin), stopper apparatet automatisk.
- **Blinker grønt**: LIFTKAR er aktiveret i kontinuerlig drift. Til øvede brugere! LIFTKAR starter løftemekanismen ved at man trykker på op/ned kontakten og den stopper først når man slipper kontakten igen.
- **Blinker rød**: LIFTKAR er overbelastet. (Den blinker i ca. 3 sek. Og går ud) Se også kapitlet 4.2.1.
- **Lyser skiftende rød og grøn:** Akkumulatoren er tom for strøm og har brug for en opladning. Der er endnu strøm til endnu en etage, men det anbefales at køre ned og skifte akkumulatoren eller at man på ny, oplader akkumulatoren med den tilhørende 220v oplader. Desuden gives et akustisk signal gennem en indbygget bipper om den lave ladetilstand. Signalet hyppighed stiger i takt med faldende ladetilstand.

VIGTIGT

Ved enkelttrins drift skal man trykke på op/ned kontakten indtil LIFTKAR på efterfølgende trin automatisk stopper, efterfølgende slippes kontakten. Ved derefter igen at trykke på kontakten starter LIFTKAR et nyt Enkelttrins løft. Skulle man ved et uheld komme til at slippe op/ned kontakten under løftet, trykker man bare på ny, på tasten og løftet genoptages.

2.5.3 HASTIGHEDSKONTAKT

Ved hjælp af hastighedskontakten kan der vælges mellem høj og lav hastighed. (Billede 5)

Ved indlæring, tunge laster og besværlige situationer, anbefales lav hastighed.

2.6 TÆND/SLUK OG OP/NED KONTAKT I HÅNDTAGSBØJLEN

Tænd/sluk og op/ned kontakter i henholdsvis højre og venstre side af håndtaget, giver optimal brugerkomfort, for både højre og venstrehåndede brugere. (Billede 6)

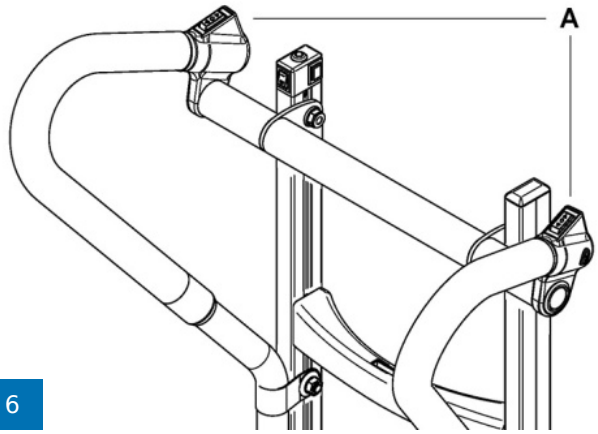

6

A: Kontakt Op/Ned

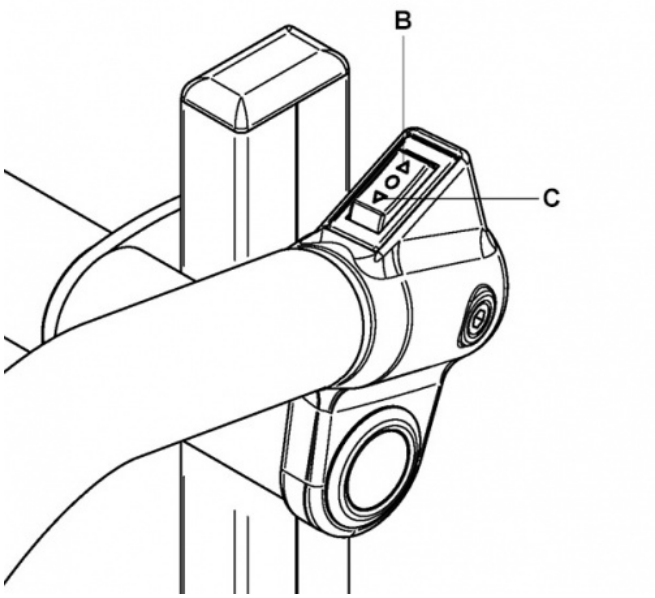

B: Nedad - C: Opad

2.7 HOVEDAFBRYDER

Hovedafbryderen sidder i hurtigskifteakkumulatoren. Via hovedafbryderen frakobles hele strømforsyningen sikkert. En utilsigtet tilkobling vha. kontakten P er ikke længere mulig.



E

2.8 FRAKOBLING

Frakobling kan foretages på følgende måde:

- Ved at tage hurtigskifteakkumulatoren af (Se kapitel 3)
- Via hovedafbryderen på hurtigskifteakkumulatoren (Billede E, 2.7)
- Ved at trykke på multifunktionskontakten P længere end 3 sek.
- Efter et stykke tid: Efter ca. 10 min. Kobler LIFTKAR selv fra.

Der opnås en højere grad af sikkerhed ved frakobling af hovedkontakten eller ved at tage akkumulatoren af, end hvis dette foretages vha. kontakten P eller via tidsfrakobling, idet kontakten P nemt risikerer at blive berørt.

Ved opbevaring af apparatet skal man altid slukke hovedafbryderen på akkublokken.

3 ISÆTNING OG AFTAGNING AF HURTIGSKIFTEAKKUMULATOREN

3.1 ISÆTNING AF AKKUMULATOR

- Først sættes hjørnet A ind i hagen B
- Tryk akkumulatoren frem ved at svinge den forsigtigt. Akkumulatoren falder i hak.
- Sæt hovedkontakten på akkumulatoren på ON og LIFTKAR er klar til brug.

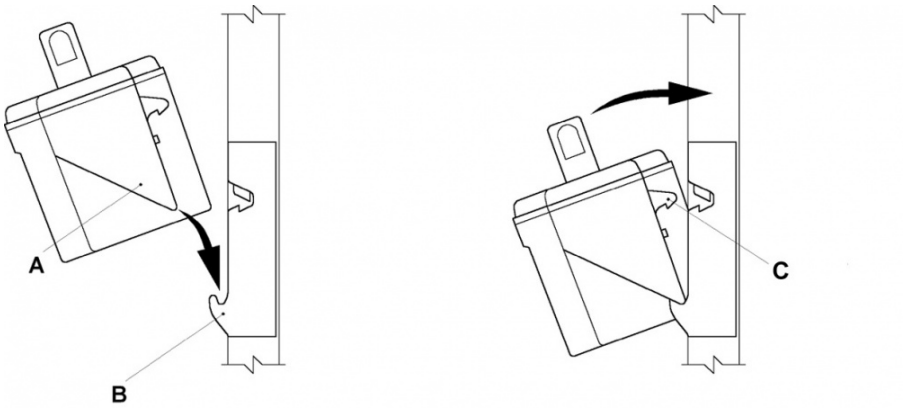

C: Aflåsningskrog

3.2 AFTAGNING AF AKKUMULATOR

Træk akkumulatoren kraftigt op med en lodret bevægelse. Derved frigøres den automatisk.

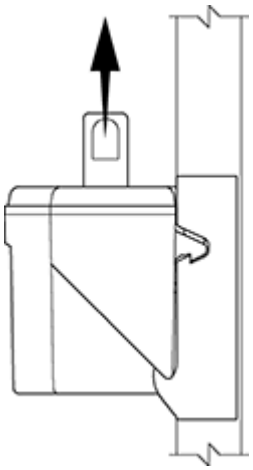

4 DRIFT

4.1 OPAD TRAPPER

Sæt akkumulatoren i, hovedkontakten tændes på ON, tryk kortvarigt på multifunktionskontakten P, indtil LED-visningen lyser konstant grøn. (Enkelttrins drift, hhv. kontinuerlig drift, blinkende grøn se 2.5.1)

LIFTKAR er nu køreklar.

Aktivering af op/ned knappen Q i håndtaget (Billede 6, højre eller venstre kontakt på håndtaget trykkes nedad ind mod kroppen), som sætter svingarmen med støttehjulene i bevægelse og løfter LIFTKAR op på næste trin. Dette gentager sig, indtil knappen slippes. Ved enkelttrins drift stopper LIFTKAR når hovedhjulene ”lander” på næste trin.

VIGTIGT

Så snart hovedhjulene ”lander” på næste trin, skal de straks trækkes tilbage, indtil man træder op på næste trin. Det er bedst at holde sækkevognen under pres.

4.2 NEDAD TRAPPER

Sæt akkumulatoren i, sæt hovedkontakten på ”ON”, tryk kort på multifunktions- knappen P indtil LED-visningen konstant lyser grøn. (enkelt trins kørsel se under 2.5.1) eller blinker grøn (kontinuerlig drift).

LIFTKAR er nu køreklar.

Aktiveringen af op/ned knappen Q i håndtaget (pil nedad), sætter svingarmen med støttehjulene i bevægelse og sænker LIFTKAR til næste trin. Dette gentager sig indtil knappen slippes (kontinuerlig drift LED-visning blinker grøn). Ved enkelttrins drift stopper LIFTKAR når hovedhjulene ”lander” på næste trin.

VIGTIGT

Så snart hovedhjulene er landet på trinnet, skal du altid skubbe Liftkar til kanten af det næste trin. Bremsehjulene stopper Liftkar pålideligt på kanten af trinnet.

4.2.1 OVERBELASTNING

Ved overbelastning standser drivmotoren og LED-visningen blinker rødt i ca. 3 sek. og går så ud. Det er nødvendigt at tænde igen.

> Når akkumulatoren er næsten afladet, bliver overbelastningen også nået ved laster under den angivne kapacitet.

4.2.2 LIFTKAR ER IKKE EN GUMMIBLOK

Smid ALDRIG last på en liggende LIFTKAR! Vi anbefaler at undgå denne form for lastning, da det kan medføre store skader på LIFTKARS styreenhed.

4.2.3 SKRÅT OVER FORTOVSKANTEN

Kør altid lige over fortovskanten eller andre lignende kanter. Derved forhindres beskadigelser på drivenheden.

4.2.4 KØRSEL PÅ VINDELTRAPPE

Ved kørsel på en vindeltrappe vær opmærksom på følgende:

Ved opkørsel kører LIFTKAR mod midten -
altså ved opkørsel begynd yderst.

Ved nedkørsel kører LIFTKAR udad –
altså ved nedkørsel begynd inderst.

Hvis man alligevel ”sidder fast” bevæg LIFTKAR sidelæns.

---

5 LIFTKARS TRAPPETRINSBREMSE

5.1 AKTIVERING

Trappetrinsbremsen aktiveres så snart tænd/sluk kontakten trykkes (billede 5). Dermed sikres apparatet, når det nærmer sig et trappetrin, blokeres hovedhjulets bremseklodser. Når hjulene ”lander” på næste trin bliver bremserne automatisk løsnet, og forløbet gentager sig.

5.2 DEAKTIVERING

> Når tænd/sluk kontakten bliver slukket (billede 5). (LED-anvisningen lyser ikke længere grøn) og apparatet stilles på lastskovlen holdes trappetrinsbremsen tilbage. **Dermed bremser LIFTKAR ikke længere op når man når en trappetrinskant.**

HENVISNING

Speciel ved kørsel på ujævn terræn, er det meningsfyldt at deaktivere bremsen, da stor ujævnhed som fx ved huller i gulvet vil medføre at trappetrinsbremsen ofte blokerer, hvis den er aktiveret.

OPMÆRKSOM

Før begyndelse på nedad kørsel, skal man efter hvert trin, sikre sig at bremsen er aktiveret. Dette ses nemt via LED-anvisningen som skal blinke grøn. (Drift indstilling se også kapitel 2.5.1) Kun sådan er trappebremse aktiveret

5.3 AUTOMATISK AFBRYDELSE VED LÆNGERE PAUSER

Vær opmærksom på at LIFTKAR efter 10 min. Pause uden benyttelse automatisk slukker, dette er af hensyn til akkumulatoren. Dermed deaktiveres også trappetrins- bremsen.

OPMÆRKSOM

Efter en længere pause bør man altid tjekke LED-anvisningen, sådan at man sikre at bremsesystemet er tilkoblet.

HENVISNING

Skal man køre helt hen til trappetrinnet før bremsevirkningen sætter ind? Nej det er nok hvis man nærmer sig trappetrinnet. **Håndregel**: Det er nok hvis man nærmer sig trappetrinnet med ca. en håndsbrede.

5.4 TEST AF BREMSEFUNKTIONEN

(Det er af stor sikkerhedsmæssing betydning at bremsefunktionen fungere korekt under kørsel på trapper. Derfor er det vigtigt at afprøve bremsefunktionen inden kørsel på trapper.)

- Afprøvning af bremsefunktion (uden last):

1. Læn LIFTKAR 45* bagover. (Billede 7)
2. Tænd sækkevognen på hovedkontakten
3. Skub Liftkar fremad – nu vil bremsen være aktiveret og bremse ens på begge hjul
4. såfremt hjulene ikke bremsere ens i begge sider, må LIFTKAR ikke benyttes før den er gennemset og fejlen er rettet af en autoriseret LIFTKAR teknikker

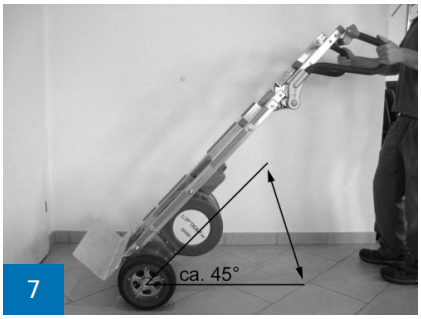

7

6 OPLADNING AF HURTIGSKIFTEAKKUMULATOREN

Batterierne i akkumulatoren er vedligeholdelsesfri, gastætte og kan genoplades. Deres levetid afhænger i høj grad af opladnings-/afladningscyklerne. Således kan fx blybatterier udnyttes med mere end 1000 delafladninger og over 200 gange den fulde kapacitet, hvis man undgår, at de bliver helt tømt.

- Undgå derfor, at batterierne bliver helt afladet, oplad akkumulatoren så ofte som muligt
- Blybatterier foretager en såkaldt selvafladning. Derfor skal hutigskifte- akkumulatorerne genoplades igen efter maksimal 3 uger ude af drift.
- Den medleverede akkumulatoroplader slår automatisk over på opladnings - Overvågning, dvs. at overopladning ikke er mulig
- Lad ikke hurtigskifteakkumulatoren stå tom eller halvtom. Genoplad altid straks igen
- Hvis blybatterierne alligevel har en skade, kan disse udskiftes i ethvert velassorteret mekanikerværksted. De gamle blybatterier kan sagtens genbruges og bør ikke smides ud
- Den optimale temperatur ved opladning udgør 20 – 25 grader C. hvis det er for koldt eller for varmt, begrænses kapaciteten.
- For at sikre ubegrænset funktionalitet skal batteriets celletemperatur altid holdes over 0 °C. Vi anbefaler derfor at opbevare batteriet mellem +5°C og +25°C.

Drifts- og opladningstemperatur

		Bly-gel batteri	Trappeklatrer
Driftstemperatur	°C	-10 ... +40	-10 ... +40
Opladningstemperatur	°C	-10 ... +40	-

Hvis akkumulatoren ikke er fuldt opladet eller hurtig bliver afladet, taber LIFTKAR i hastighed og kapaciteten reduceres. Derved kan overbelastningsmodus nås allerede ved en ringe last. Se 4.2.1.

6.1 LADERENHED

Den medfølgende batterioplader er ekstremt kraftig. LED displayet giver en klar indikation af ladestatus. Lade indikatoren giver dig en idé om, hvorvidt batteriet er fuldt opladet eller ej. Det er værd at kontrollere om batteriet er fuldt opladet, før du bruger Liftkar.



Opladnings status vises efterfølgende med en rød LED:

- Hvis LED'en lyser konstant rødt, oplades batteriet.
- Hvis LED'en lyser konstant grønt, er batteriet fuldt opladet. Opladeren kan efterlades tilsluttet batterierne efter fuld opladning (grønt lys) uden at skade batterierne. Opladeren bruger minimal strøm i denne standby-tilstand (efter at batteriet er fuldt opladet), og opretholder batterierne ved fuld opladning samt forlænger batteriets levetid. Dette sker med hjælp af elektroniske kredsløb, der styrer og regulerer mængden af ladestrøm, der sendes fra opladeren, til batteriet der oplades.

6.1.1 TEKNISK DATA

Netspænding (50/60 Hz, 0,7 A): 100-240 V AC

Nominel vurdering (input): 24 W

Ladespænding: 24 V DC

Teoretisk ladestrøm: 1,0

Beskyttelsesklasse: IPX4

Sikkerhedsgodkendelse: UL, cUL, CE

6.1.2 SIKKERHEDSVEJLEDNINGER

Vær opmærksom på følgende:

- Beskyt mod fugt
- Oplad kun i et godt ventileret rum
- Træk ikke stikket ud af stikkontakten med ledningen
- Brug ikke opladeren med beskadiget ledning eller stik - udskift straks!

6.1.3 BRUG KUN TIL DET TILSIGTEDE FORMÅL

- Opladeren er udelukkende designet til opladning af **blybatterier, der indeholder væske, elektrolyt af gel- og stoftype**
- Det er ikke tilladt at oplade NiCd- eller NiMH-batterier eller primærceller.a

7 TILBEHØR OG MULIGHEDER

Man kan få en liste, der stadig bliver længere, over tilbehør og optioner. Fx forskellige skovlestørrelser, påsætningsskovle med drejehjul, sikringsgjord, billadeapparat. Spørg deres forhandler.

8 BORTSKAFFELSE/AFFALD

Trappesækkevognen Liftkar HD er et langtids produkt. Når produktet er slidt og ikke mere brugbart bør bestanddelene af trappesækkevognen og ladeapparatet afskaffes efter miljøreglerne. Vær opmærksom på en grundig adskillelse af materialerne efter gældende regler.

Trappesækkevognen indeholder ingen farlige materialer og de er genbrugelige. Printkortene og det genopladelige batteri skal bortskaffes ved hjælp af en passende genbrugsproces.

Batteriet må ikke afskaffes via almindelig husaffald. Hvis der er yderligere spørgsmål, bedes du kontakte din forhandler.

Den korrekte bortskaffelse af trappesækkevognen kan mod beregning gøres gennem producenten.

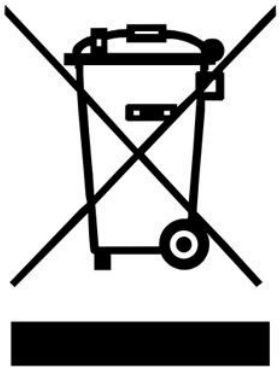

9 GARANTI OG ANSVAR

9.1 GARANTI

Garantien for LIFTKAR gælder i 12 mdr. (For batterier 6 mdr.) fra købsdato og omfatter materiale- og fabrikationsfejl.

Undtaget fra garantien er følgende:

- Naturlige slitagedele
- Skader opstået pga. ikke hensigtsmæssig brug
- Skader som følge af fysisk vold
- Ikke tilladte ændringer på apparat eller tilbehør

9.2 ANSVAR

SANO transportapparat GmbH er i sin egenskab som producent ikke ansvarlig for sikkerheden for LIFTKAR HD, hvis:

- LIFTKAR HD anvendes uhensigtsmæssig
- reparationer, installation eller andet arbejde der er udført af uautoriserede personer
- Henvisningerne i denne driftsvejledning ikke overholdes
- Der er monteret fremmede dele eller disse forbindes med LIFTKAR HD
- Der er demonteret originaldele.
- Anbefaling om oplæring: Producenten anbefaler, at apparatet oplæres af en kvalificeret person. Ansvarsfraskrivelse: Hvis den anbefalede oplæring ikke gennemføres, påtager producenten sig intet ansvar for skader på apparatet, personer eller ejendom, der kan opstå som følge af ukorrekt eller forkert betjening.

10 CE-KONFORMITETSERKLÆRING / PATENTBESKYTTELSE

10.1 CE-KONFORMITETSERKLÆRING

SANO transportapparat GmbH erklærer, at LIFTKAR HD trappesækkevogn lever op til de gældende, grundlæggende sikkerheds,- og sundhedsmæssige krav i maskindirektivet 2006/42/EG, bilag IIA. Hvis der foretages ændringer af trappesækkevognen uden indhentning af vores tilladelse, gælder denne erklæring ikke længere.



Ing. Jochum Bierma, Direktør

10.2 PATENTBESKYTTELSE

Den modulære opbygning af grundrammen er patentretligt beskyttet.

NOTER

KONTAKT

SANO Transportgeraete GmbH
Gewerbezeile 15
4040 Linz, Østrig

Telefon: +43 7239 51010 100
Fax: +43 7239 51010 001

office@sano.at

SANO Deutschland GmbH
Geigelsteinstraße 10
83080 Oberaudorf
Germany

Tel. +49 8033 / 308 96 0
Fax +49 8033 / 308 96 17
info@sano-treppensteiger.de

www.sano-treppensteiger.de

SANO UK Powered Stairclimbers Ltd.
Bristol Court, Betts Avenue
Martlesham Heath
Ipswich, Suffolk / IP5 3RY, England

Tel. +44 1473 / 333 889
Fax +44 1473 / 333 742
info@sano-uk.com

www.sano-uk.com

Ret til ændringer forbeholdes / LIFTKAR HD 2022-10